La información presentada en esta publicación era correcta al momento de la impresión. Para asegurar un continuo desarrollo, nos reservamos el derecho de modificar especificaciones, diseño o equipo en cualquier momento y sin previo aviso ni obligación. Ninguna parte de esta publicación puede ser reproducida, transmitida, almacenada en un sistema de recuperación o traducida a otro idioma, de ninguna forma y por ningún medio, sin nuestra autorización por escrito. Se exceptúan los errores y las omisiones.

© Ford Motor Company 2022

Todos los derechos reservados.

Go Further

DECLARACIÓN DE CUMPLIMIENTO
EXPEDIDA POR EL IMPORTADOR Y REPRESENTANTE DE MARCA
(De acuerdo con la Norma ISO/IEC 17050-1
Resolución 536 de 2019 que derogó las Resoluciones 039 y 137 de 2019 y 567 de 2018,
de la Agencia Nacional de Seguridad Vial-ANSV de la República de Colombia

FORD MOTOR COLOMBIA S.A.S.

Carrera 7a. No. 113-43 – oficina 1101 – Teléfono +5717472000 – Fax +5717472001 Bogotá D.C. Colombia

DECLARACIÓN DE PRIMERA PARTE PARA REGISTRAR LA EXISTENCIA Y DESCRIPCIÓN AMPLIADA DEL MANUAL DE PROPIETARIO PARA LOS ELEMENTOS DE SEGURIDAD ACTIVA Y PASIVA EXIGIDOS EN LA RESOLUCIÓN 536 DE 2019 QUE DEROGÓ LAS RESOLUCIONES 039 Y 137 DE 2019 Y 567 DE 2018, DE LA AGENCIA NACIONAL DE SEGURIDAD VIAL, QUE SE ENTREGA PARA LOS SIGUIENTES VEHÍCULOS:

MARCA: FORD - REFERENCIA: **F-150**

OBJETO DE LA DECLARACIÓN:

EL OBJETO DE LA PRESENTE DECLARACIÓN ES DETALLAR LOS ELEMENTOS DE SEGURIDAD ACTIVA Y PASIVA CON QUE CUENTA EL VEHÍCULO Y UBICAR SU DESCRIPCIÓN AMPLIADA EN EL PRESENTE MANUAL.

Catálogo	Elemento	ABS Sistema Antibloqueo de Frenos		ESC Control Electrónico de Estabilidad		Alerta Colisión Frontal		Frenado Autónomo de Emergencia	
	Símbolo								
	AÑO MODELO								
F-150 Lariat ICE 3.5 L Doble Cabina	2023	Sí	Pg. 275	Sí	Pg. 294	Sí	Pg. 376	Sí	Pg. 376
F-150 Platinum ICE 3.5 L Doble Cabina	2023	Sí	Pg. 275	Sí	Pg. 294	Sí	Pg. 376	Sí	Pg. 376
F-150 Raptor 3.5 L Doble Cabina	2023	Sí	Pg. 275	Sí	Pg. 294	Sí	Pg. 376	Sí	Pg. 376
F-150 XLT 3.5 L FHEV Doble Cabina	2023	Sí	Pg. 275	Sí	Pg. 294	Sí	Pg. 376	Sí	Pg. 376
F-150 Platinum 3.5 L FHEV Doble Cabina	2023	Sí	Pg. 275	Sí	Pg. 294	Sí	Pg. 376	Sí	Pg. 376

Catálogo	Elemento	Sistema de Sujección Infantil		Sistema de Bolsa de Aire o Airbags		Sistema de Encendido Automático de Luces		Sistema de Luces de Circulación Diurna	
	Símbolo								
	AÑO MODELO								
F-150 Lariat ICE 3.5 L Doble Cabina	2023	LATCH	Pg. 43	6	Pg. 60	Sí	Pg. 129	Sí	Pg. 130
F-150 Platinum ICE 3.5 L Doble Cabina	2023	LATCH	Pg. 43	6	Pg. 60	Sí	Pg. 129	Sí	Pg. 130
F-150 Raptor 3.5 L Doble Cabina	2023	LATCH	Pg. 43	6	Pg. 60	Sí	Pg. 129	Sí	Pg. 130
F-150 XLT 3.5 L FHEV Doble Cabina	2023	LATCH	Pg. 43	6	Pg. 60	Sí	Pg. 129	Sí	Pg. 130
F-150 Platinum 3.5 L FHEV Doble Cabina	2023	LATCH	Pg. 43	6	Pg. 60	Sí	Pg. 129	Sí	Pg. 130

CONVENCION ES: SÍ: INC LUIDO - NO: NO INC LUÍDO - Pg: PÁGINA DEL MAN UAL DE P ROPIE TARIO
Especificaciones sujetas a cambio sin aviso previo

Contenido

Acerca de nosotros - Raptor
SVT 21
Team RS 21
Ford Performance 21

Introducción
Acerca de esta publicación 23
Cómo usar esta publicación 23

Glosario de símbolos
Símbolos usados en el vehículo 24

Privacidad de datos
Privacidad de datos 27
Datos de servicio 28
Configuración de datos 28
Datos del dispositivo móvil 28

Guía rápida - Raptor
Características únicas - 3.5L Ecoboost™ 30

Búsqueda visual
Volante de dirección - Se excluye: Raptor 31
Volante de dirección - Raptor 32
Cuadro de instrumentos - Se excluye: Raptor 33
Cuadro de instrumentos - Raptor 35
Interior del vehículo - Se excluye: Raptor 36
Interior del vehículo - Raptor 37
Exterior frontal - Se excluye: Raptor 38
Exterior frontal - Raptor 39
Exterior trasero - Se excluye: Raptor 40
Exterior trasero - Raptor 41

Seguridad para niños
Precauciones de seguridad para niños 42
Puntos de anclaje del sistema de seguridad para niños 43
Sistemas de seguridad para niños 44
Instalación de los sistemas de seguridad para niños 45
Asientos elevadores 51
Seguros para niños 53

Cinturones de seguridad
Precauciones del cinturón de seguridad 55
Enganche y desenganche de los cinturones de seguridad 55
Modo de bloqueo automático 55
Ajuste de los cinturones de seguridad durante el embarazo 56
Ajuste de la altura del cinturón de seguridad 57
Ajuste de la longitud del cinturón de seguridad 57
Recordatorio de cinturones de seguridad 57

Airbags
Cómo funcionan los airbags delanteros 60
Cómo funcionan los airbags laterales 61
Cómo funcionan los airbags de rodilla 61
Cómo funciona Safety Canopy™ 62
Precauciones de los airbags 62
Sistema de detección del acompañante 63
Sensores de colisión y testigo del airbag 66

Contenido

Sistema de alerta de peatones - Vehículo eléctrico híbrido (HEV)

Qué es el sistema de alerta de peatones 68

Llaves y mandos a distancia

Limitaciones del comando a distancia 69
Uso del comando a distancia 69
Remoción de la hoja de la llave 70
Activación de la alarma de emergencia 70
Ubicación del vehículo 70
Cambio de la batería del comando a distancia 70
Reemplazo de una llave extraviada o un mando a distancia 72
Programación del comando a distancia 72
Llaves y comandos a distancia – Solución de problemas 74

MyKey

Qué es MyKey 75
Ajustes de MyKey 75
Generación de MyKey 76
Programación de MyKey 77
Borrado de toda la información de MyKey 77
Comprobación del estado del sistema MyKey 77
Uso de MyKey con sistemas de arranque remotos 78
MyKey – Solución de problemas 78

Puertas y cerraduras

Funcionamiento de las puertas desde el exterior del vehículo 80
Funcionamiento de las puertas desde el interior del vehículo 80
Desbloqueo automático 81
Bloqueo automático 81
Bloqueo incorrecto 81
Rebloqueo automático 82
Advertencias sonoras de las puertas y los seguros 82
Puertas y seguros – Solución de problemas 82

Apertura sin llave

Qué es acceso remoto 85
Limitaciones de acceso remoto 85
Ajustes de acceso remoto 85
Uso del acceso remoto 85
Acceso remoto – Solución de problemas 86

Teclado de acceso sin llave

Que es el teclado de acceso sin llave 87
Limitaciones del teclado de acceso sin llave 87
Ubicación del teclado de acceso sin llave 87
Código de acceso maestro del teclado de acceso sin llave 87
Códigos de acceso personal del teclado de acceso sin llave 87
Uso del teclado de acceso sin llave 88
Teclado de acceso sin llave – Solución de problemas 89

Entrada y salida fáciles

Cómo funciona la entrada y salida fáciles 90
Activación y desactivación de la entrada y salida fáciles 90

Compuerta trasera - Vehículos con: Compuerta manual

Precauciones de la compuerta 91
Apertura de la compuerta 91

Contenido

Trabado y destrabado de la compuerta 91
Instalación y desinstalación de la compuerta 91
Escalón de la compuerta 92
Extensor de la plataforma 93
Superficie de trabajo de la compuerta 96

Compuerta trasera- Vehículos con: Compuerta eléctrica

Precauciones de la compuerta 97
Apertura de la compuerta 97
Cierre de la compuerta 97
Instalación y desinstalación de la compuerta 98
Escalón de la compuerta 100
Extensor de la plataforma 101
Superficie de trabajo de la compuerta 103
Compuerta – Solución de problemas 104

Compuerta trasera - Vehículos con: Compuerta de liberación remota

Precauciones de la compuerta 106
Apertura de la compuerta 106
Instalación y desinstalación de la compuerta 106
Escalón de la compuerta 107
Extensor de la plataforma 108
Superficie de trabajo de la compuerta 111
Compuerta – Solución de problemas 112

Seguridad

Sistema antirrobo pasivo 114
Sistema de alarma antirrobo 114
Configuración del sistema de alarma antirrobo 115
Seguridad – Solución de problemas 116

Estribos eléctricos

Precauciones del estribo eléctrico 118
Configuración del estribo eléctrico 118
Interruptor de reducción de marcha del estribo eléctrico 119
Estribos eléctricos – Solución de problemas 120

Volante de dirección

Ajuste del volante de dirección - Vehículos con: Columna ajustable de la dirección manual 121
Ajuste del volante de dirección - Vehículos con: Columna ajustable de la dirección eléctrica 121
Restablecimiento de la posición de detención - Vehículos con: Columna ajustable de la dirección eléctrica 122
Bocina 122
Activación y desactivación del volante de dirección calefaccionado - Vehículos con: Volante de la dirección calefaccionado 122

Pedales ajustables

Ajuste de los pedales 123

Limpiaparabrisas y lavaparabrisas

Limpiaparabrisas 124
Limpiaparabrisas automático 124
Comprobación de las plumillas del limpiaparabrisas 125
Reemplazo de las plumillas delanteras del limpiaparabrisas 125
Lavaparabrisas 126
Lavaparabrisas y limpiaparabrisas – Solución de problemas 127

Contenido

Iluminación exterior

Control de iluminación exterior 128
Luces delanteras 128
Luces delanteras – Solución de problemas 128
Encendido automático de faros 129
Luces exteriores 130
Iluminación de la zona exterior 132
Control automático de las luces altas 134
Control automático de las luces altas – Solución de problemas 136
Sistema de iluminación delantera adaptativa 137

Iluminación interior

Encendido y apagado de todas las luces interiores 138
Encendido y apagado de las luces interiores delanteras 138
Encendido y apagado de las luces interiores traseras 138
Función de la luz interior 138
Ajuste del brillo de la iluminación del cuadro de instrumentos 139
Luz ambiente 139
Iluminación interior – Solución de problemas 139

Ventanillas

Apertura y cierre de las ventanillas 140
Apertura general 140
Rebote de la ventanilla 141
Traba de los controles del vidrio trasero.....141
Apertura y cierre de las ventanillas corredizas 141

Espejo retrovisor interior

Precauciones del espejo interior 143
Espejo interior de atenuación automática 143

Espejos retrovisores exteriores

Ajuste de los espejos exteriores 144
Abatimiento de los espejos exteriores - Vehículos con: Espejos plegables manuales 144
Abatimiento de los espejos exteriores - Vehículos con: Espejos plegables eléctricos 144
Despliegue de los espejos exteriores 145
Espejo exterior de atenuación automática 146

Techo Corredizo

Apertura y cierre del parasol 147
Apertura y cierre del techo corredizo ...147
Ventilación con el techo corredizo 148
Rebote del techo corredizo 148

Cuadro de instrumentos

Descripción general del cuadro de instrumentos 149
Cuentarrevoluciones 149
Velocímetro 149
Medidor de combustible 149
Medidor de temperatura de refrigerante del motor 150
Medidor de la presión del aceite del motor 150
Medidor de temperatura del fluido de la transmisión 150
Medidor de presión de turbo 150
Qué son las luces de advertencia del cuadro de instrumentos 151
Luces de advertencia del cuadro de instrumentos 151
Qué son los indicadores del cuadro de instrumentos 152
Indicadores del cuadro de instrumentos 152

Contenido

Pantalla del cuadro de instrumentos

Uso de los controles de la pantalla del cuadro de instrumentos 155
Menú principal de la pantalla del cuadro de instrumentos 155
Menú principal de la pantalla del cuadro de instrumentos - Raptor 156
Personalización de la pantalla del cuadro de instrumentos 156
Asistente de EV - 3.5L, Vehículo eléctrico híbrido (HEV) 157
Instructor de frenos - Vehículo eléctrico híbrido (HEV) 157
Resumen del viaje 158

Configuración personalizada

Cambio de idioma 159
Cambio de la unidad de medida 159
Cambio de la unidad de temperatura 159
Cambio de la unidad de presión de los neumáticos 159

Computadora de abordo

Acceso a la computadora de a bordo 160
Restablecimiento de la computadora de a bordo 160

Arranque remoto

Qué es el arranque remoto 161
Precauciones del arranque remoto 161
Limitaciones del arranque remoto 161
Habilitación del arranque remoto 161
Arranque y parada remotos del vehículo 161
Ampliación de la duración del arranque remoto 162
Indicadores del comando a distancia del arranque remoto 162
Ajustes del arranque remoto 162

Climatización - Vehículos con: Control automático de temperatura

Identificar la unidad del climatizador 164
Activación y desactivación del climatizador 164
Activación y desactivación de la recirculación del aire 164
Activación y desactivación del aire acondicionado 164
Activación y desactivación del desempañamiento 164
Activación y desactivación del desempañamiento máximo 164
Activación y desactivación del enfriamiento máximo 165
Activación y desactivación de parada del limpiaparabrisas térmico 165
Activación y desactivación del vidrio trasero térmico 165
Configuración de la velocidad del motor del ventilador 165
Activación y desactivación de los espejos térmicos 166
Configuración de la temperatura 166
Dirigir el flujo de aire 166
Modo automático 166
Sugerencias del climatizador 168

Climatización - Vehículos con: Control manual de temperatura

Identificar la unidad del climatizador 170
Activación y desactivación del climatizador 170
Activación y desactivación de la recirculación del aire 170
Activación y desactivación del aire acondicionado 170
Activación y desactivación del desempañamiento 170

Contenido

Activación y desactivación del desempañamiento máximo 170
Activación y desactivación del enfriamiento máximo 171
Activación y desactivación del vidrio trasero térmico 171
Configuración de la velocidad del motor del ventilador 171
Activación y desactivación de los espejos térmicos 171
Configuración de la temperatura 171
Dirigir el flujo de aire 172
Sugerencias del climatizador 172

Calidad del aire interior

Qué es el Filtro de polen 174
Reemplazo del filtro de polen 174

Asientos delanteros

Precauciones de los asientos delanteros 175
Modo correcto de sentarse 175
Asientos de ajuste eléctrico 176
Asientos con masajes 179
Asientos calefaccionados 180
Asientos ventilados 181

Asientos traseros

Asientos de ajuste manual 182
Asientos calefaccionados 184

Sistema de alerta de ocupantes traseros

Qué es el sistema de alerta de ocupantes traseros 185
Cómo funciona el sistema de alerta de ocupantes traseros 185
Precauciones del sistema de alerta de ocupantes traseros 185
Limitaciones del sistema de alerta de ocupantes traseros 185
Activación y desactivación del sistema de alerta de ocupantes traseros 186
Indicadores del sistema de alerta de ocupantes traseros 186
Advertencias sonoras del sistema de alerta de ocupantes traseros 186

Función de memoria

Qué es la función de memoria 187
Precauciones de la función de memoria 187
Ubicación de los botones de la función de memoria 187
Guardado de una posición preestablecida 187
Restablecimiento de una posición preestablecida 187

Puertos USB

Ubicación de los puertos USB 189
Reproducción de medios mediante el puerto USB 189
Carga de un dispositivo 190

Tomacorriente - Vehículos con: Tomacorriente de 120 V

Qué es el tomacorriente 191
Precauciones del tomacorriente 191
Limitaciones del tomacorriente 191
Ubicación de los tomacorrientes 191
Indicadores del tomacorriente 192

Tomacorriente - Vehículos con: Tomacorriente de 12 V

Qué es el tomacorriente 194
Precauciones del tomacorriente 194
Ubicación de los tomacorrientes 194

Generador a bordo

Qué es el generador a bordo 195

Precauciones del generador a bordo - Vehículos con: 2 kW 195
Precauciones del generador a bordo - Vehículos con: 2,4 kW/7,2 kW 196
Ubicación de los tomacorrientes 197
Indicadores del generador a bordo 198
Activación y desactivación de los tomacorrientes 199
Qué es el modo de alternador 200
Activación y desactivación del modo de alternador 200
Restablecimiento de la detección de falla de conexión a tierra 200
Restablecimiento del interruptor de circuito - Vehículos con: 7,2 kW 200
Generador a bordo – Solución de problemas 202

Superficie de trabajo de la consola central

Uso de la superficie de trabajo de la consola central - Vehículos con: Cambio de columna 205
Uso de la superficie de trabajo de la consola central - Vehículos con: Cambio de consola 206
Superficie de trabajo de la consola central – Solución de problemas 207

Cargador de accesorio inalámbrico

Qué es el cargador de accesorio inalámbrico 208
Precauciones del cargador de accesorio inalámbrico 208
Ubicación del cargador de accesorio inalámbrico 208
Carga de dispositivo inalámbrico 208

Almacenamiento

Portavasos 210
Guantera 210
Compartimento de almacenamiento debajo del asiento 211
Portalentes 214

Arranque y parada del motor

Arranque y parada del motor – Precauciones 215
Botón de arranque sin llave 215
Arranque del motor 216
Parada del motor 217
Apagado automático del motor 218
Acceso a la posición de resguardo de la llave pasiva 218
Arranque y parada del motor – Solución de problemas 219

Información de vehículos eléctricos híbridos - Vehículo eléctrico híbrido (HEV)

Qué es un vehículo eléctrico híbrido 222
Cómo funcionan los vehículos eléctricos híbridos 222
Características de manejo de vehículos eléctricos híbridos 222
Indicadores de información de vehículos eléctricos híbridos 222
Información de vehículos eléctricos híbridos – Solución de problemas 223
Flujo de alimentación 223
Ralentí eco 225
Ralentí eco – solución de problemas 225

Start-Stop automático

Qué es Auto-Start-Stop 226
Precauciones de Auto-Start-Stop 226
Activación y desactivación de Start-Stop automático 226
Parada del motor 226
Rearranque del motor 226
Indicadores de Auto-Start-Stop 227

Start-Stop automático – Solución de problemas 227

Combustible y recarga de combustible

Precauciones de llenado y reposición de combustible 229
Calidad del combustible 230
Ubicación del embudo de llenado de combustible 231
Bajo nivel de combustible 231
Recarga de combustible 233
Capacidad del tanque de combustible - Se excluye: Vehículo eléctrico híbrido (HEV) 237
Capacidad del tanque de combustible - Vehículo eléctrico híbrido (HEV) 237
Llenado y reposición de combustible – Solución de problemas 238

Catalizador

Qué es el convertidor catalítico 240
Precauciones del convertidor catalítico 240
Convertidor catalítico – Solución de problemas 240

Batería de alta tensión - Vehículo eléctrico híbrido (HEV)

Qué es la batería de alta tensión 242
Precauciones de la batería de alta tensión 242

Caja de cambios automática

Precauciones de la transmisión automática 243
Posiciones de la transmisión automática 243
Cambiar a velocidad el vehículo 244
Cambiar a velocidad el vehículo - Raptor 244
Cambio de marchas manual 245
Modo Punto muerto temporal 247
Uso de la selección progresiva de rango 248
Retorno automático a Estacionamiento (P) 249
Guardado de la palanca selectora - Se excluye: Raptor 249
Guardado de la palanca selectora - Raptor 250
Liberación manual de estacionamiento 251
Advertencias sonoras de la transmisión automática 253

Tracción en las cuatro ruedas

Cómo funciona la tracción en las cuatro ruedas - Se excluye: Raptor 254
Cómo funciona la tracción en las cuatro ruedas - Raptor 255
Precauciones de la tracción en las cuatro ruedas 255
Limitaciones de la tracción en las cuatro ruedas 256
Selección de un modo de manejo de tracción en las cuatro ruedas - Se excluye: Raptor 257
Selección de un modo de manejo de tracción en las cuatro ruedas - Raptor 258
Modos de tracción en las cuatro ruedas 260
Indicadores de la tracción en las cuatro ruedas 261
Tracción en las cuatro ruedas – Solución de problemas 262

Bloqueo del diferencial electrónico

Qué es el diferencial de bloqueo electrónico 267
Cómo funciona el diferencial de bloqueo electrónico - Se excluye: Raptor 267

Cómo funciona el diferencial de bloqueo electrónico - Raptor 267
Precauciones del diferencial de bloqueo electrónico 268
Activación y desactivación del diferencial de bloqueo electrónico - 4x4, Se excluye: Raptor 268
Activación y desactivación del diferencial de bloqueo electrónico - Raptor 270
Activación y desactivación del diferencial de bloqueo electrónico - 4x2 272
Indicadores del diferencial de bloqueo electrónico 273
Diferencial de bloqueo electrónico – Solución de problemas 273

Frenos

Precauciones del freno 275
Sistema antibloqueo de frenos 275
Freno sobre acelerador 275
Freno sobre acelerador - Raptor 275
Ubicación del depósito del fluido de frenos 275
Verificación del nivel de fluido de frenos 276
Especificación del fluido de frenos 276
Frenos – Solución de problemas 277

Freno de estacionamiento eléctrico

Qué es el freno de estacionamiento eléctrico 278
Activación del freno de mano eléctrico 278
Activación del freno de mano eléctrico en caso de emergencia 278
Liberación del freno de mano eléctrico en forma manual 278
Liberación automática del freno de mano eléctrico 279
Advertencia sonora del freno de mano electrónico 279
Liberación del freno de estacionamiento eléctrico si la batería del vehículo se quedó sin carga 279
Freno de mano eléctrico – Solución de problemas 279

Asistencia de frenado en marcha atrás

Qué es la asistencia de frenado en marcha atrás 281
Cómo funciona la asistencia de frenado en marcha atrás 281
Precauciones de asistencia de frenado en marcha atrás 281
Activación y desactivación de la asistencia de estacionamiento en marcha atrás 282
Anulación de la asistencia de frenado en marcha atrás 282
Indicadores de asistencia de frenado en marcha atrás 283
Asistencia de frenado en marcha atrás – Solución de problemas 283

Frenado de tráfico cruzado

Qué es el frenado de tráfico cruzado 285
Cómo funciona el frenado de tráfico cruzado 285
Precauciones de frenado de tráfico cruzado 285
Activación y desactivación del frenado de tráfico cruzado 286
Anulación de frenado de tráfico cruzado 286
Indicadores de frenado de tráfico cruzado 286
Frenado de tráfico cruzado – Solución de problemas 287

Asistencia de arranque en pendientes

Qué es la asistencia de arranque en pendientes 289

Cómo funciona la asistencia de arranque en pendientes 289
Precauciones de asistencia de arranque en pendientes 289
Asistencia de arranque en pendientes – Solución de problemas 289

Espera automática

Cómo funciona la espera automática 290
Activación y desactivación de espera automática 290
Uso de espera automática 290
Indicadores de espera automática 291

Control de tracción

Qué es el control de tracción 292
Cómo funciona el control de tracción 292
Activación y desactivación del control de tracción 292
Indicador del control de tracción 292
Control de tracción – Solución de problemas 293

Control de estabilidad

Cómo funciona el control de estabilidad 294
Activación y desactivación del control de estabilidad 295
Indicador de control de estabilidad 297

Control de camino - Raptor

Qué es el control de camino 298
Limitaciones del control de camino 298
Activación y desactivación del control de camino 298
Configuración de la velocidad del control de camino 298
Cancelación de la velocidad programada 299
Indicadores del control de camino 299
Manejo con un solo pedal en terrenos irregulares 299
Manejo con un solo pedal en terrenos irregulares – Solución de problemas 301
Control de camino – Solución de problemas 302

Asistencia de giro en el camino

Qué es la asistencia de giro en el camino 304
Precauciones de la asistencia de giro en el camino 304
Limitaciones de la asistencia de giro en el camino 304
Activación y desactivación de la asistencia de giro en el camino 304
Indicadores de la asistencia de giro en el camino 305
Asistencia de giro en el camino – Solución de problemas 305

Control de descenso en pendientes

Qué es el control de descenso en pendientes 307
Cómo funciona el control de descenso en pendientes 307
Precauciones para el control de descenso en pendientes 307
Activación y desactivación del control de descenso en pendientes 308
Configuración de la velocidad de descenso en pendiente 308
Indicador del control de descenso en pendientes 308
Control de descenso en pendientes – Solución de problemas 308

Dirección

Dirección hidráulica eléctrica 309
Dirección – Solución de problemas 311

Contenido

Ayuda de estacionamiento

Precauciones de la ayuda de estacionamiento 312
Activación y desactivación de la ayuda de estacionamiento - Vehículos sin: Asistencia de estacionamiento activa 313
Activación y desactivación de la ayuda de estacionamiento - Vehículos con: Asistencia de estacionamiento activa 313
Asistencia de estacionamiento trasera 313
Asistencia de estacionamiento delantero 314
Ayuda de estacionamiento lateral 316
Indicadores de la ayuda de estacionamiento 317
Ayuda de estacionamiento – Solución de problemas 318

Cámara retrovisora

Qué es la Cámara retrovisora 319
Precauciones de la cámara de estacionamiento trasera 319
Ubicación de la cámara de estacionamiento trasera 319
Guía de la cámara de estacionamiento trasera 320
Configuración de la cámara de estacionamiento trasera 320

Cámara de 360 grados

Qué es la cámara de 360 grados 322
Cómo funciona la cámara de 360 grados 322
Precauciones de la cámara de 360 grados 322
Ubicación de las cámaras de 360 grados 322
Ubicación de las cámaras de 360 grados - Raptor 323
Guía de la cámara de 360 grados 323
Configuración de la cámara de 360 grados 324

Sistema de asistencia de estacionamiento activo

Qué es la asistencia al conductor activa 326
Cómo funciona el sistema de asistencia de estacionamiento activo 326
Precauciones para el sistema de asistencia de estacionamiento activo 326
Activación y desactivación de la asistencia de estacionamiento activo 326
Ingreso a un espacio de estacionamiento paralelo 327
Ingreso a un espacio de estacionamiento perpendicular 327
Salida de un espacio de estacionamiento 328
Asistencia de estacionamiento activo – Solución de problemas 329

Control de velocidad crucero

Qué es el control de velocidad crucero 331
Activación y desactivación del control de velocidad crucero 331
Configuración de la velocidad del control de velocidad crucero 331
Cancelación de la velocidad programada 332
Reanudación de la velocidad programada 332
Indicadores del control de velocidad crucero 332

Control de velocidad crucero adaptativo

Cómo funciona el control de velocidad crucero adaptativo con parada y arranque 333

Contenido

Precauciones del control de velocidad crucero adaptativo 333
Limitaciones del control de velocidad crucero adaptativo 334
Activación y desactivación del control de velocidad crucero adaptativo 336
Cancelación automática del control de velocidad crucero adaptativo 337
Configuración de la velocidad del control de velocidad crucero adaptativo 337
Configuración de la distancia con el control de velocidad crucero adaptativo 338
Cancelación de la velocidad programada 339
Reanudación de la velocidad programada 339
Anulación de la velocidad programada 341
Indicadores del control de velocidad crucero adaptativo 341
Cambio de control de velocidad crucero adaptativo a control de velocidad crucero 341
Centralización de carril 341
Control de velocidad crucero adaptativo – Solución de problemas 344

Control del modo de manejo

Qué es el control del modo de manejo 347
Cómo funciona el control del modo de manejo 347
Cómo funciona el control del modo de manejo - Raptor 347
Selección de un modo de manejo 348
Selección de un modo de manejo - Raptor 349
Modo de conducción 350
Control del modo de manejo – Solución de problemas 358

Sistema de mantenimiento de carril

Qué es el sistema de mantenimiento de carril 360
Cómo funciona el sistema de mantenimiento de carril 360
Precauciones del sistema de mantenimiento de carril 360
Limitaciones del sistema de mantenimiento de carril 361
Activación y desactivación del sistema de mantenimiento de carril 361
Activación del modo del sistema de mantenimiento de carril 362
Modo alerta 362
Modo asistencia 363
Modo alerta y asistencia 363
Indicadores del sistema de mantenimiento de carril 363
Sistema de mantenimiento de carril – Solución de problemas 364

Sistema de información del punto ciego

Qué es el sistema de información del punto ciego 367
Cómo funciona el sistema de información del punto ciego 367
Precauciones del sistema de información del punto ciego 367
Limitaciones del sistema de información del punto ciego 367
Requisitos del sistema de información del punto ciego 368
Activación y desactivación del sistema de información del punto ciego 368
Ubicación de los sensores del sistema de información del punto ciego 368
Sistema de información del punto ciego con cobertura de remolque 369
Indicadores del sistema de información del punto ciego 371
Sistema de información del punto ciego – Solución de problemas 371

Contenido

Advertencia de salida

Qué es Advertencia de salida 372
Cómo funciona la advertencia de salida 372
Precauciones de la advertencia de salida 372
Limitaciones de la advertencia de salida 372
Otros indicadores de advertencia de salida 372
Encendido y apagado de advertencia de salida de cambio 372
Ubicación de los sensores de advertencia de salida 372
Advertencia de salida – Solución de problemas 372

Alerta tráfico cruzado

Qué es el alerta de tráfico cruzado 373
Cómo funciona el alerta de tráfico cruzado 373
Precauciones de alerta de tráfico cruzado 373
Limitaciones de alerta de tráfico cruzado 373
Activación y desactivación del alerta de tráfico cruzado 374
Ubicación de los sensores del alerta de tráfico cruzado 374
Indicadores de alerta de tráfico cruzado 375
Alerta de tráfico cruzado – Solución de problemas 375

Asistente precolisión

Qué es el asistente de precolisión 376
Cómo funciona el asistente de precolisión 376
Precauciones del asistente de precolisión 376
Limitaciones del asistente de precolisión 377
Activación y desactivación del asistente de precolisión 378
Ubicación de los sensores del asistente de precolisión 379
Indicación de distancia 379
Alerta de distancia 381
Frenado de emergencia automático 382
Asistente de dirección evasiva 382
Asistente de precolisión – Solución de problemas 383

Alerta del conductor

Qué es la alerta del conductor 385
Cómo funciona la alerta del conductor 385
Precauciones de alerta del conductor 385
Limitaciones de alerta del conductor 386
Activación y desactivación de la alerta del conductor 386
Alerta del conductor – Solución de problemas 386

Transporte de carga

Precauciones de traslado de carga 387
Ubicación de las etiquetas de identificación del vehículo 388
Qué es el peso bruto nominal por eje 388
Qué es el peso bruto total del vehículo 388
Qué es el peso bruto nominal combinado 388
Cálculo de la capacidad de carga 389
Cálculo del límite de carga 389

Caja Carga

Precauciones de la plataforma del pickup 391
Puntos de anclaje de la plataforma del pickup 391
Puntos de anclaje de la compuerta trasera 393

Rampas de la caja carga 394

Conexión de un remolque

Precauciones de conexión de un remolque 398
Enganches 398
Conexión de un remolque 399
Control de la iluminación del remolque 401
Conexión de un remolque – Solución de problemas 402

Conducción con un trailer

Precauciones de arrastre del remolque 403
Precauciones del freno del remolque 403
Limitaciones de arrastre del remolque 404
Sugerencias de arrastre de remolque 404
Colocación o retiro de un bote o embarcación personal 405
Pesos y dimensiones de arrastre 405
Arrastre del remolque – Solución de problemas 406

Controlador del freno del remolque integrado

Qué es el controlador del freno del remolque integrado 408
Precauciones del controlador del freno del remolque integrado 408
Uso del controlador del freno del remolque integrado 408
Ajuste del modo del controlador del freno del remolque integrado 410
Controlador del freno del remolque integrado – Solución de problemas 411

Control de balanceo del trailer

Cómo funciona el control de oscilación del remolque 413
Precauciones de control de oscilación del remolque 413
Activación y desactivación del control de oscilación del remolque 413

Asistencia del enganche de remolque

Qué es la asistencia del enganche de remolque 414
Cómo funciona la asistencia del enganche de remolque 414
Precauciones de la asistencia del enganche de remolque 414
Limitaciones de la asistencia del enganche de remolque 415
Activación y desactivación de la asistencia del enganche de remolque 416
Uso de la asistencia del enganche de remolque 416
Indicadores de asistencia del enganche de remolque 417

Enganche inteligente

Qué es el enganche inteligente 418
Cómo funciona el enganche inteligente 418
Limitaciones del enganche inteligente 418
Uso del enganche inteligente 418

Escalas a bordo

Qué son las escalas a bordo 420
Cómo funciona la escala a bordo 420
Limitaciones de escalas a bordo 420
Uso de escalas a bordo 420

Trailer Backup Assistance

Qué es Trailer Backup Assistance 422

Cómo funciona Trailer Backup Assistance 422
Precauciones sobre Trailer Backup Assistance 422
Configuración de Trailer Backup Assistance para remolque convencional 422
Encendido y apagado de Trailer Backup Assistance 426
Uso del controlador de Trailer Backup Assistance 427
Uso de las vistas de Trailer Backup Assistance 427
Trailer Backup Assistance – Solución de problemas 430

Guía de marcha atrás del remolque

Qué es la guía de marcha atrás del remolque 437
Cómo funciona la guía de marcha atrás del remolque 437
Precauciones de la guía de marcha atrás del remolque 437
Configuración de la guía de marcha atrás de un remolque convencional 437
Activación y desactivación de la guía de marcha atrás del remolque 441
Uso de las vistas de guía de marcha atrás del remolque 441
Guía de marcha atrás del remolque – Solución de problemas 444

Recomendaciones para la conducción

Conducción en condiciones especiales con tracción a las cuatro ruedas 450
Precauciones con bajas temperaturas 457
Manejo en nieve o hielo 457
Rodaje inicial 457
Manejo económico 458
Cubrealfombras del piso 458

Información de choques y averías

Precauciones de la batería de alta tensión del vehículo - Vehículo eléctrico híbrido (HEV) 460
Activación y desactivación de las luces intermitentes de emergencia 461
Arranque con cables de emergencia 461
Sistema de alerta postcolisión 463
Apagado automático ante choques 463
Remolque de recuperación 464
Transporte del vehículo 465

Remolque del vehículo

Precauciones del remolque del vehículo 466
Remolque de emergencia 466

Equipo de emergencia

Almacenamiento del extintor de incendios 467

Fusibles y relés

Precauciones del fusible 468
Caja de fusibles debajo del capó 468
Caja de fusibles del módulo de control de la carrocería 475
Identificación de los tipos de fusibles 478
Fusibles – Solución de problemas 478

Mantenimiento

Precauciones de mantenimiento 479
Apertura y cierre del capó 479
Bajo el capó - Vista de conjunto - 3.5L Ecoboost™ 480
Bajo el capó - Vista de conjunto - 3.5L, Vehículo eléctrico híbrido (HEV) 481
Bajo el capó - Vista de conjunto - 5.0L 483

Contenido

Aceite del motor 484
Verificación del refrigerante 485
Filtro de aire del motor 490
Cambio del filtro de combustible 491
Cambio de la batería de 12 V 491
Alineación de los faros - Vehículos con: Luces delanteras LED 493
Alineación de los faros - Vehículos con: Luces delanteras halógenas 495
Bombillos exteriores 496
Bombillos interiores 506
Direccionamiento del cinturón de seguridad - 3.5L Ecoboost™ 506
Direccionamiento del cinturón de seguridad - 3.5L, Vehículo eléctrico híbrido (HEV) 507
Direccionamiento del cinturón de seguridad - 5.0L 507

Cuidados del vehículo

Limpieza del exterior del vehículo 508
Limpieza del interior 510
Pequeñas reparaciones de la pintura 513
Solidificación del vehículo 513

Guardado del vehículo

Preparación del vehículo para su almacenamiento 515
Remoción del vehículo del almacenamiento 516

Información de llantas y neumáticos

Ubicación de la etiqueta del neumático 517
Uso de cadenas para nieve 517
Uso de las ruedas con bloqueo de talón - Raptor 519

Cuidado de los neumáticos

Verificación de la presión de los neumáticos 521
Inflado de los neumáticos 521
Inspección de desgaste de los neumáticos 521
Inspección de daño en los neumáticos 522
Inspección de los vástagos de las válvulas de las llantas 523
Rotación de neumáticos 523

Sistema de control de la presión de los neumáticos

Qué es el sistema de control de presión de los neumáticos 524
Descripción general del sistema de control de presión de los neumáticos 524
Precauciones del sistema de control de presión de los neumáticos 525
Limitaciones del sistema de control de presión de los neumáticos 526
Visualización de la presión de los neumáticos 526
Restablecimiento del sistema de control de presión de los neumáticos 526
Sistema de control de presión de los neumáticos – Solución de problemas 529

Cambio de una rueda

Cambio de rueda pinchada - Se excluye: Raptor 531
Cambio de rueda pinchada - Raptor/ Tremor 538
Tuercas de rueda 547

Capacidades y especificaciones

Datos técnicos motor - Raptor 549

Contenido

Datos técnicos motor - 3.5L Ecoboost™ 550
Datos técnicos motor - 3.5L, Vehículo eléctrico híbrido (HEV) 551
Datos técnicos motor - 5.0L 552
Relaciones de transmisión - Raptor 553
Relaciones de transmisión - Vehículo eléctrico híbrido (HEV) 554
Relaciones de transmisión 555
Especificaciones de la suspensión - Raptor 556
Especificaciones de la suspensión - Vehículo eléctrico híbrido (HEV) 556
Especificaciones de la suspensión 557
Dimensiones del vehículo - Raptor 557
Dimensiones del vehículo - Vehículo eléctrico híbrido (HEV) 558
Dimensiones del vehículo 559
Pesos - Raptor 560
Pesos 561
Pesos - Vehículo eléctrico híbrido (HEV) 562
Capacidad y especificación del aceite del motor - 3.5L Ecoboost™ 563
Capacidad y especificación del aceite del motor - 3.5L Ecoboost™, Raptor 564
Capacidad y especificación del aceite del motor - 3.5L, Vehículo eléctrico híbrido (HEV) 565
Capacidad y especificación del aceite del motor - 5.0L 566
Capacidad y especificación del sistema de refrigeración 567
Capacidad y especificación del sistema de refrigeración - 3.5L Ecoboost™ 567
Capacidad y especificación del sistema de refrigeración - 3.5L, Vehículo eléctrico híbrido (HEV) 568
Capacidad y especificación del sistema de refrigeración - 5.0L 568
Capacidad del tanque de combustible - Se excluye: Vehículo eléctrico híbrido (HEV) 569
Capacidad del tanque de combustible - Vehículo eléctrico híbrido (HEV) 570
Capacidad y especificación del sistema del aire acondicionado - 3.5L Ecoboost™, Se excluye: Vehículo eléctrico híbrido (HEV) 571
Capacidad y especificación del sistema del aire acondicionado - 3.5L, Vehículo eléctrico híbrido (HEV) 572
Capacidad y especificación del sistema del aire acondicionado - 5.0L 573
Especificación del líquido del lavaparabrisas 573
Especificación del fluido de frenos 574
Capacidad y especificación del fluido de la caja de transferencia 574
Capacidad y especificación del fluido de la caja de transferencia - Raptor 575
Capacidad y especificación del fluido del eje delantero 576
Capacidad y especificación del fluido del eje trasero 576
Capacidad y especificación del fluido del eje trasero - Raptor 577

Identificación del vehículo

Número de identificación del vehículo 578
Número del motor 579
Placa de identificación del vehículo 579

Sistema de audio

Precauciones del sistema de audio 581
Identificación de la unidad de audio 581
Activación y desactivación de la unidad de audio 581
Selección de la fuente de audio 581
Reproducción o pausa de la fuente de audio 581
Ajuste del volumen 582
Activación y desactivación del modo aleatorio 582

Activación y desactivación del modo de repetición 582
Configuración de una memoria preconfigurada 582
Silenciamiento del audio 582
Ajuste de la configuración de sonido 582
Configuración de una hora y fecha 583
Radio AM/FM 583
Encendido y apagado de la pantalla 584

Descripción general de la pantalla de entretenimiento e información

Precauciones de la pantalla de entretenimiento e información 585
Limitaciones de la pantalla de entretenimiento e información 585
Barra de estado 585
Barra de características 586
Pantalla a petición de información - Vehículos con: Pantalla de 12 pulgadas 586
Reiniciación de la pantalla central 587

Interacción de voz

Asistente de Ford 588

Teléfono

Precauciones del teléfono 590
Conexión del celular 590
Menú del teléfono 590
Realización y recepción de una llamada telefónica 592
Envío y recepción de un mensaje de texto 593
Activación y desactivación de las notificaciones de mensajes de texto 594

Bluetooth®

Conexión de dispositivo Bluetooth® 595
Reproducción de medios mediante Bluetooth® 595

Aplicaciones

Precauciones de la aplicación 596
Requisitos de la aplicación 596
Acceso a aplicaciones 596
Habilitación de aplicaciones en un dispositivo iOS 596
Habilitación de aplicaciones en un dispositivo Android 596
Activación y desactivación de Apple CarPlay 597
Activación y desactivación automática de Android 597

Perfiles personales

Cómo funcionan los perfiles personales 599
Activación o desactivación de perfiles personales 599
Generación de un perfil personal 600
Vinculación o desvinculación de un perfil personal 600
Selección de un perfil personal 600
Eliminación de un perfil personal 600

Navegación

Acceso a la navegación 601
Actualizaciones del mapa de navegación 601
Ajuste del mapa 601
Tráfico real 601
Configuración de un destino 601
Puntos de ruta 602
Guía de ruta 602
Navegación de arrastre del remolque 603
Mapa de navegación 603

Reinicio del sistema del vehículo

Realización de restablecimiento del sistema 605

Interruptores auxiliares

Qué son los interruptores auxiliares 606
Ubicación de los interruptores auxiliares 606
Ubicación del cableado del interruptor auxiliar 607
Identificación del cableado del interruptor auxiliar 608

Información para el cliente

Advertencia antivuelco 609
Declaración de conformidad 609
Etiquetas de certificación de radiofrecuencia 611
Recomendación de las piezas de repuesto 646
Equipos de comunicación móvil 647
Contrato de licencia de usuario final 648

Apéndices

Compatibilidad electromagnética 678

SVT

Ford Special Vehicle Team (SVT) se fundó en 1991 para pulir el Ford Oval al crear vehículos de bajo volumen y producidos en fábricas, diseñados para aquellos pocos cuya idea de conducción es una experiencia apasionada y de alta potencia, y no solo un medio de ir desde el punto A al punto B.

En un movimiento para apoyar este gran entusiasmo, Ford Motor Company integró cuidadosamente el amplio conjunto de talento de la compañía en un pequeño grupo interdisciplinario de ingenieros y planificadores de producto, a los que se abrigó bajo un mismo techo con una misión en común: crear vehículos específicamente diseñados para satisfacer las necesidades y los deseos únicos del experto entusiasta de la conducción.

Desde el año modelo 1993, se produjeron más de 400.000 vehículos de SVT y Ford Performance. Estos incluyen el SVT Mustang Cobra y el Cobra R, el SVT F-150 Lightning, el SVT Contour, el SVT Focus, el Ford GT, el Shelby GT350, el Shelby GT500, el GT500KR y el F-150 SVT Raptor.

TEAM RS

Team RS remonta sus raíces a más de casi 60 años, desde el Lotus Ford Cortina y los Twin Cam Escorts de mediados de la década de 1960, pasando por los primeros Escorts de la marca RS de la década de 1970, hasta la fundación de Special Vehicle Engineering (SVE) en 1980. Entre 1980 y la década de 1990, SVE produjo un abanico de vehículos desde excitantes autos de alto rendimiento para ruta de la marca XR y RS, pasando por especiales de homologación, tales como el icónico Sierra Cosworth RS500. El primer vehículo de ST (Sport Technology) apareció en 1996, como el Mondeo ST24. La primera colaboración entre los equipos de rendimiento de Ford Europa y Norteamérica apareció en 2002, como el ST170 en Europa y el SVT Focus en Norteamérica. En 2003, el Team RS reemplazó al SVE en Europa como auto de alto rendimiento y el personal de automovilismo se unió como un solo equipo. Posteriormente, el Team RS creó el Fiesta ST 2004, el Focus ST 2005 y el Focus RS 2009.

FORD PERFORMANCE

¡Bienvenido a la familia de Ford Performance!

SVT y Team RS comenzaron a trabajar juntos oficialmente como un equipo en 2009. En 2015, estos dos equipos, junto con Ford Racing, se unieron formalmente dando origen a Ford Performance como un único equipo responsable de todo el rendimiento y los productos y actividades orientados al automovilismo alrededor del mundo en Ford Motor Company. El vehículo de Ford Performance representa lo mejor de lo que Ford Performance tiene para ofrecer en todo el mundo. El vehículo ha sido diseñado y desarrollado con los cuatros sellos de Ford Performance en mente: rendimiento, sustancia, exclusividad y valor. Nos enorgullece y apasiona lo que hacemos, y estamos felices de que nos haya elegido.

FORD

ACERCA DE ESTA PUBLICACIÓN

PELIGRO: Manejar mientras está distraído puede ocasionar la pérdida de control del vehículo, un choque y lesiones. Le recomendamos enfáticamente que tenga extrema precaución cuando utilice cualquier dispositivo que pudiera distraerlo mientras maneja. Su responsabilidad principal es la operación segura del vehículo. Recomendamos que no se utilice ningún dispositivo portátil al manejar y se sugiere el uso de sistemas activados por voz cuando sea posible. Asegúrese de conocer todas las leyes locales correspondientes que puedan afectar el uso de dispositivos electrónicos mientras maneja.

Gracias por elegir Ford. Le recomendamos que dedique un poco de su tiempo para leer esta publicación y a conocer su vehículo. Mientras más sepa acerca de su vehículo, mayor seguridad y placer sentirá al conducirlo.

Nota: *use y opere el vehículo de acuerdo con las leyes y regulaciones vigentes.*

Nota: *cuando venda el vehículo, entregue toda la información impresa del propietario.*

Características y opciones

Nota: *en esta publicación, se describen las funciones y opciones del producto disponibles en toda la gama de modelos disponibles, a veces incluso antes de que se ponga a disposición del público general. Es posible que describa opciones que no estén disponibles en el vehículo que compró.*

Ilustraciones

Nota: *Es posible que algunas de las ilustraciones de esta publicación muestren funciones de otros modelos, por lo que algunas podrían parecerle diferentes de las de su vehículo.*

Ubicación de los componentes

Esta publicación podría calificar la ubicación de un componente como del lado izquierdo o del lado derecho. El lado se determina al estar hacia delante en el asiento.

A	Lado derecho
B	Lado izquierdo

CÓMO USAR ESTA PUBLICACIÓN

Para encontrar información sobre su vehículo rápidamente, use la búsqueda por palabras en la aplicación Manual del propietario.

SÍMBOLOS USADOS EN EL VEHÍCULO

A continuación, le mostramos algunos de los símbolos que pueden aparecer en su vehículo.

Airbag

Sistema de aire acondicionado

Tipo de lubricante del sistema de aire acondicionado

Sistema de frenos antibloqueo

Evitar fumar, producir llamas o chispas

Batería

Ácido de la batería

Motor del soplador

Fluido de frenos, no derivado del petróleo

Sistema de frenos

Sistema de frenos

Filtro de polen

Verificar la tapa de combustible

Cierre de seguridad para niños de puertas traseras

Anclaje inferior de asientos para niños

Anclaje para correas de sujeción de asientos para niños

Control de velocidad crucero

No abra si está caliente.

Freno de estacionamiento eléctrico

Filtro de aire del motor

Líquido refrigerante del motor

Temperatura del refrigerante del motor

Aceite del motor

Gas explosivo

Advertencia del ventilador

Abrochar cinturón de seguridad

Inflamable

Luces antiniebla delanteros

Glosario de símbolos

Restablecimiento del surtidor de combustible

Compartimiento de fusibles

Luces intermitentes de emergencia

Luces altas

Luces delanteras encendidas

Vidrio trasero térmico

Control de descenso en pendiente

Control de la bocina

Mecanismo interior de liberación del maletero

Gato

Mantener fuera del alcance de los niños

Control de luces

Nivel bajo de combustible

Advertencia de neumático con presión baja

Mantener el nivel correcto de fluido

Luz indicadora de mal funcionamiento (MIL)

Consultar las instrucciones de operación

Alarma de emergencia

Ayuda de estacionamiento

Luces de estacionamiento

Airbag del pasajero activado

Airbag del pasajero desactivado

Fluido de dirección hidráulica

Elevavidrios eléctricos delanteros y traseros

Bloqueo de los elevavidrios eléctricos

Requiere técnico registrado

Alerta de seguridad

Consulte el manual del propietario.

Consulte el Manual de servicio

Airbag lateral

Glosario de símbolos

Protección para los ojos

Control de estabilidad

Control de estabilidad apagado

Control de camino

Señal de giro

Desempañador del parabrisas

Sistema de limpieza del parabrisas

Limpia y lavaparabrisas

PELIGRO: No conecte dispositivos de conexión inalámbrica al conector de enlace de datos. Terceros no autorizados podrían obtener acceso a los datos del vehículo, lo que podría perjudicar el rendimiento de los sistemas relacionados con la seguridad. Solo permita que las instalaciones de reparaciones que siguen nuestras instrucciones de servicio y reparación conecten sus equipos al conector de enlace de datos.

Respetamos su privacidad y nos comprometemos a protegerla. La información que contiene esta publicación era correcta al momento de la emisión, pero, debido a que la tecnología evoluciona rápidamente, le recomendamos que visite el sitio web local de Ford para obtener la información más reciente.

Su vehículo cuenta con unidades electrónicas de control con capacidad de grabación de datos y almacenamiento permanente o temporal de datos. Estos datos podrían incluir información sobre la condición y el estado de su vehículo, los requisitos de mantenimiento del vehículo, eventos y fallas. En esta sección, se describen los tipos de datos que se pueden grabar. Algunos de los datos grabados se almacenan en registros de eventos o registros de errores.

Nota: *Los registros de errores se restablecen después de que se realice un mantenimiento o una reparación.*

Nota: *Podemos proporcionar información en respuesta a solicitudes oficiales de la fuerza policial, de otras autoridades gubernamentales o de terceros que actúen con la debida autoridad legal o mediante un procedimiento judicial. Esta información está disponible para su uso en procesos legales.*

Los datos que se graban incluyen, por ejemplo, los siguientes:

- Estados de funcionamiento de los componentes del sistema, como nivel de combustible, presión de neumático y nivel de carga de batería.
- Estados de componentes y del vehículo, como velocidad de la rueda, aceleración lateral y estados del cinturón de seguridad.
- Eventos o errores en sistemas principales, como luces delanteras y frenos.
- Respuestas del sistema a situaciones de conducción, como implementación de la bolsa de aire y control de estabilidad.
- Condiciones ambientales, como la temperatura.

Algunos de estos datos, cuando se usan junto con otra información (un informe de accidente, daños al vehículo o declaraciones de testigos oculares, por ejemplo), se pueden asociar con una persona en particular.

Servicios que proveemos

Si usa nuestros servicios, recopilamos y usamos datos (como información de la cuenta, ubicación del vehículo y características de manejo, por ejemplo) que podrían identificarlo. Transmitimos estos datos por medio de una conexión dedicada protegida. Solo recopilamos y usamos datos para permitirle usar los servicios a los que se suscribió, con su consentimiento y en cuanto esté permitido por ley. Para obtener más información, consulte los términos y condiciones de los servicios a los que se suscribió.

Para obtener información adicional sobre nuestra política de privacidad, visite el sitio web local de Ford.

Servicios de terceros

Le recomendamos que revise los términos y las condiciones, y la información de privacidad de datos de todos los servicios con los que cuente su vehículo o a los que se haya suscrito. No nos hacemos responsables de los servicios que proveen terceros.

DATOS DE SERVICIO

Nuestros concesionarios recopilan datos de servicio por medio del conector de enlace de datos en su vehículo. Usan los datos de servicios (registros de errores, por ejemplo) para facilitar su trabajo cuando lleve a reparar su vehículo. Comparten estos datos con nuestro equipo técnico, si es necesario, para que contribuyan con el diagnóstico. Además de usar esta información para realizar diagnósticos y reparaciones, compartimos datos de servicio con nuestros proveedores de servicio, como proveedores de partes, cuando sea necesario y cuando la ley lo permita, para realizar mejoras continuas o la usamos junto con otra información que tengamos sobre usted, como información de contacto, para ofrecerle productos y servicios que puedan ser de su interés según sus preferencias y donde lo permita la ley. Nuestros proveedores de servicio tienen las mismas obligaciones legales para proteger sus datos y conservarlos en conformidad con las políticas de retención de datos.

Nota: *Los centros de reparación de terceros también pueden recopilar datos de servicio por medio del conector de enlace de datos en su vehículo.*

CONFIGURACIÓN DE DATOS

Su vehículo cuenta con unidades electrónicas de control con capacidad de almacenamiento de datos según sus ajustes personalizados. Estos datos se almacenan de forma local en el vehículo o en dispositivos que conecte a su vehículo, por ejemplo, una unidad USB o un reproductor digital de música. Puede borrar algunos de estos datos o también puede elegir compartirla por medio de los servicios a los que se suscriba.

Datos de comodidad y conveniencia

Los datos que se graban incluyen, por ejemplo, los siguientes:

- Posición de los asientos y el volante,
- Ajustes del sistema de climatización,
- Presintonías radiales,

Datos de entretenimiento

Los datos que se graban incluyen, por ejemplo, los siguientes:

- Música, videos o arte de tapa,
- Contactos y entradas de agenda correspondientes,
- Destinos de navegación.

DATOS DEL DISPOSITIVO MÓVIL

Si conecta un dispositivo móvil a su vehículo, puede mostrar datos desde su dispositivo en la pantalla táctil, como, música y arte de tapa. Puede compartir los datos del vehículo con aplicaciones móviles de su dispositivo por medio del sistema. Véase **Requisitos de la aplicación** (página 596).

La aplicación móvil funciona a través del dispositivo conectado que nos envía los datos a Estados Unidos. Esta información está cifrada e incluye, por ejemplo, el número de identificación vehicular del vehículo, el número de serie del módulo SYNC, el odómetro, las aplicaciones activas, las estadísticas de uso y la información de depuración. Conservamos estos datos cuanto sea necesario para brindar este servicio, resolver problemas, realizar mejoras continuas y ofrecerle productos y servicios que puedan ser de su interés, según sus preferencias y en cuanto esté permitido por ley.

Si conecta un teléfono celular al sistema, el sistema crea un perfil que se asocia a dicho teléfono celular. El perfil del teléfono celular habilita más funciones móviles y una operación más eficaz. El perfil contiene, por ejemplo, datos de su libreta telefónica, mensajes de texto leídos y no leídos e historial de llamadas, incluido el historial de llamadas que recibió cuando el teléfono celular no estaba conectado al sistema.

Si conecta un dispositivo multimedia, el sistema crea y conserva un índice del dispositivo multimedia del contenido multimedia compatible. El sistema también mantiene un breve registro de diagnóstico de aproximadamente 10 minutos de toda la actividad reciente.

El perfil del celular, el índice de dispositivos multimedia y el registro de diagnóstico permanecen en su vehículo hasta que los borre y, por lo general, podrá acceder a estos contenidos únicamente en su vehículo cuando conecte el celular o el dispositivo multimedia. Si ya no va a utilizar el sistema o el vehículo, le recomendamos que use la función de restablecimiento general para borrar la información almacenada. Véase **Realización de restablecimiento del sistema** (página 605).

No podrá acceder a los datos del sistema si no tiene un equipo especial y acceso al módulo del vehículo.

Para obtener información adicional sobre nuestra política de privacidad, visite el sitio web local de Ford.

Nota: *para saber si el vehículo tiene una tecnología de conectividad, visite www.FordConnected.com.*

CARACTERÍSTICAS ÚNICAS - 3.5L ECOBOOST™

Tren motriz

- Motor 3.5L EcoBoost.
- Transmisión automática de 10 velocidades 10R80 con palancas de cambio y enfriador de transmisión de agua a aire.
- Caja de transferencia Torque On Demand™ 4 Hi-Loc de 2 velocidades
- Diferencial trasero que admite bloqueo en 4A, 4H y 4L.
- Semiflechas traseras con engranaje de 35 dientes para mayor capacidad.
- Relaciones de eje delanteros y traseros 4.10.
- Escape de alto flujo con cañería H y válvula activa para refinamiento acústico.
- Ensamble de ventilador de enfriador de aire con carga para un mayor enfriamiento a bajas velocidades.

Chasis

- Brazos de control inferiores de aluminio de fundición.
- Brazo de control superiores de acero forjado.
- Amortiguadores delanteros de desviación interna con válvula viva Fox Factory 3.1.
- Amortiguadores traseros con depósito remoto de desviación interna con válvula viva Fox Factory 3.1.
- Resortes traseros de relación triple de 24 pulgadas.
- Protección exclusiva para la parte inferior de la carrocería.
- Armazón totalmente compacto para servicio pesado
- Suspensión trasera única de 5 brazos.
- Articulación única de aluminio de fundición.
- Sensores de altura de manejo en cada esquina.
- Barra estabilizadora y topes de suspensión sintonizados para todoterreno.

Exterior

- Luces de manejo en todoterreno opcionales.
- Paragolpes trasero modificado, con ganchos de remolque trasero integrados
- Protectores de la parte inferior del vehículo más ganchos de remolque frontales.
- Capó con extractores de aire funcionales.
- Guardabarros delantero con extractores de aire funcionales
- Luces de posición delanteras y traseras de LED.
- Llantas de aluminio de 17 x 8,5
- Llantas forjadas compatibles de 17 x 8,5 opcionales.
- Neumáticos TA KO2 todoterreno Goodrich LT 315/70R17 BF.
- Neumáticos TA KO2 todoterreno Goodrich 37x12.5R17 LT BF opcionales.

Interior

- Modo de terreno único y funcionalidad de control de camino más seis interruptores auxiliares.
- Asientos de cuero y gamuza premium opcionales.

VOLANTE DE DIRECCIÓN - SE EXCLUYE: RAPTOR

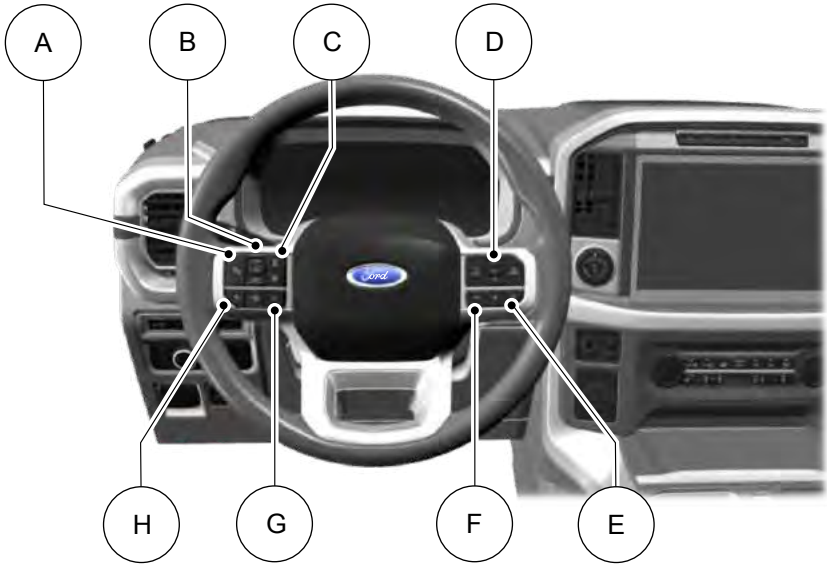

A Véase **Activación y desactivación del control de velocidad crucero adaptativo** (página 336).

B Véase **Configuración de la velocidad del control de velocidad crucero adaptativo** (página 337).

C Véase **Configuración de la distancia con el control de velocidad crucero adaptativo** (página 338).

D Véase **Uso de los controles de la pantalla del cuadro de instrumentos** (página 155).

E Véase **Selección de una estación de radio** (página 583).

F Véase **Realización y recepción de una llamada telefónica** (página 592).

G Véase **Uso del asistente de Ford** (página 588).

H Véase **Ajuste del volumen** (página 582).

VOLANTE DE DIRECCIÓN - RAPTOR

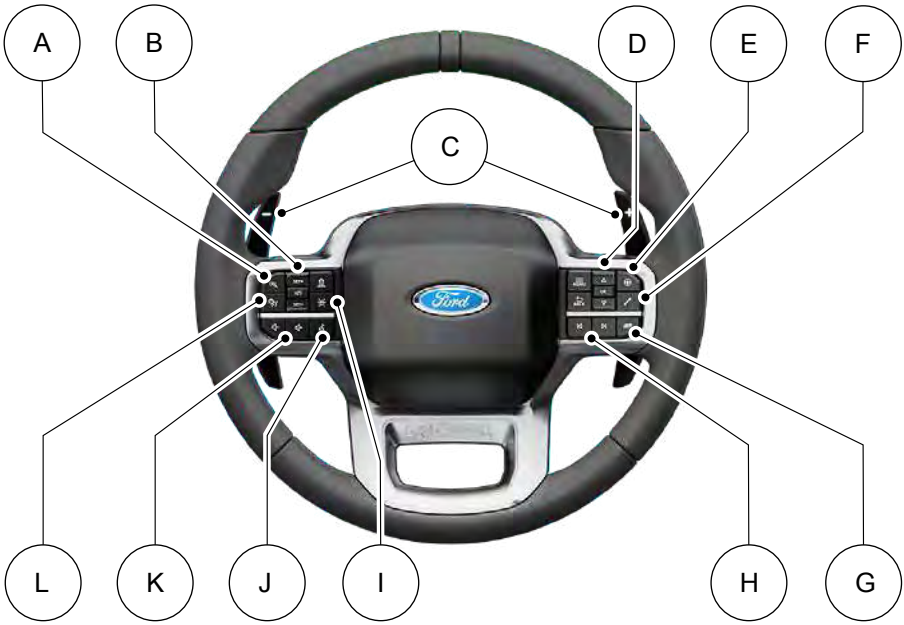

A Véase **Selección de un modo de manejo** (página 349).

B Véase **Configuración de la velocidad del control de velocidad crucero adaptativo** (página 337).

C Véase **Cambio con las palancas de cambio** (página 245).

D Véase **Uso de los controles de la pantalla del cuadro de instrumentos** (página 155).

E Véase **Selección de un modo de manejo** (página 349).

F Véase **Selección de un modo de manejo** (página 349).

G Véase **Selección de un modo de manejo** (página 349).

H Véase **Selección de una estación de radio** (página 583).

I Véase **Activación y desactivación de la centralización de carril** (página 343).

J Véase **Uso del asistente de Ford** (página 588).

K Véase **Ajuste del volumen** (página 582).

L Véase **Activación y desactivación del control de velocidad crucero adaptativo** (página 336).

CUADRO DE INSTRUMENTOS - SE EXCLUYE: RAPTOR

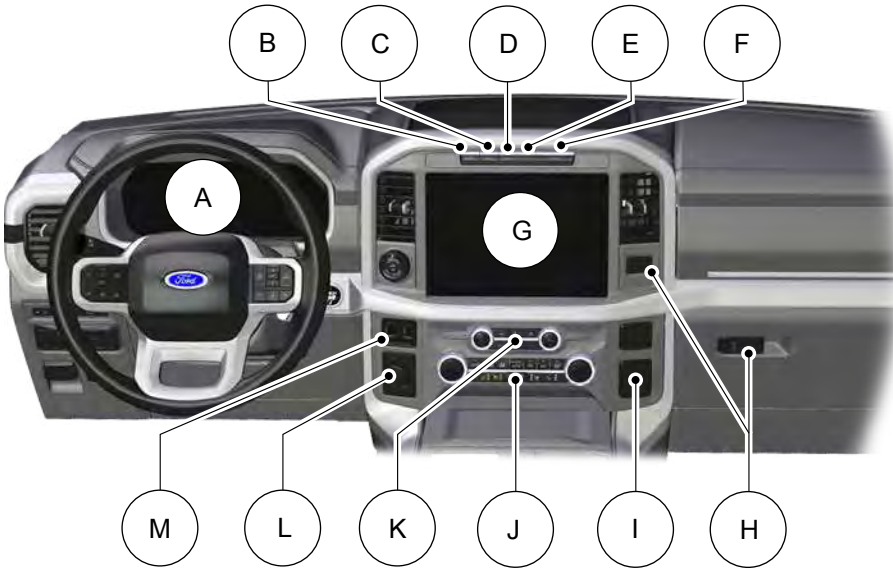

A Véase **Descripción general del cuadro de instrumentos** (página 149). Véase **Descripción general del cuadro de instrumentos** (página 149). Véase **Descripción general del cuadro de instrumentos** (página 149).

B Véase **Activación y desactivación del control de tracción** (página 292).

C Véase **Activación y desactivación de la cámara de 360 grados** (página 324).

D Véase **Activación y desactivación de la asistencia de estacionamiento activo** (página 326).

E Véase **Activación y desactivación de las luces intermitentes de emergencia** (página 461).

F Véase **Activación y desactivación de la ayuda de estacionamiento** (página 313).

G Véase **Barra de características** (página 586).

H Véase **Apertura de la guantera** (página 210).

I Véase **Qué es el tomacorriente** (página 194).

J Véase **Identificar la unidad del climatizador** (página 164). Véase **Identificar la unidad del climatizador** (página 170).

K Véase **Identificación de la unidad de audio** (página 581).

L Véase **Selección de un modo de manejo de tracción en las cuatro ruedas** (página 257).

M Véase **Uso del controlador del freno del remolque integrado** (página 408).

CUADRO DE INSTRUMENTOS - RAPTOR

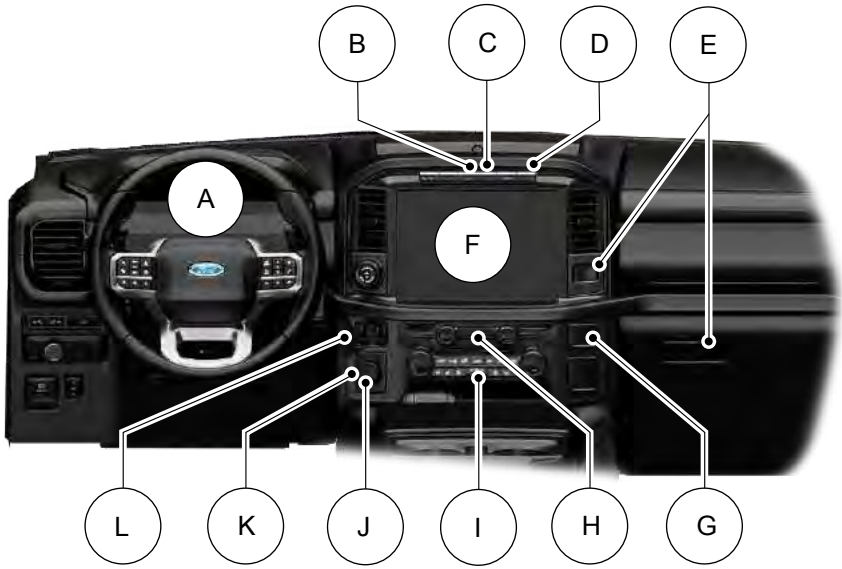

A Véase **Descripción general del cuadro de instrumentos** (página 149). Véase **Descripción general del cuadro de instrumentos** (página 149). Véase **Descripción general del cuadro de instrumentos** (página 149).

B Véase **Activación y desactivación de la asistencia de estacionamiento activo** (página 326).

C Véase **Activación y desactivación de las luces intermitentes de emergencia** (página 461).

D Véase **Activación y desactivación del control de camino** (página 298).

E Véase **Apertura de la guantera** (página 210).

F Véase **Barra de características** (página 586).

G Véase **Qué es el tomacorriente** (página 194).

H Véase **Identificación de la unidad de audio** (página 581).

I Véase **Identificar la unidad del climatizador** (página 164). Véase **Identificar la unidad del climatizador** (página 164).

J Véase **Selección de un modo de manejo** (página 349).

K Véase **Selección de un modo de manejo de tracción en las cuatro ruedas** (página 257).

L Véase **Uso del controlador del freno del remolque integrado** (página 408).

INTERIOR DEL VEHÍCULO - SE EXCLUYE: RAPTOR

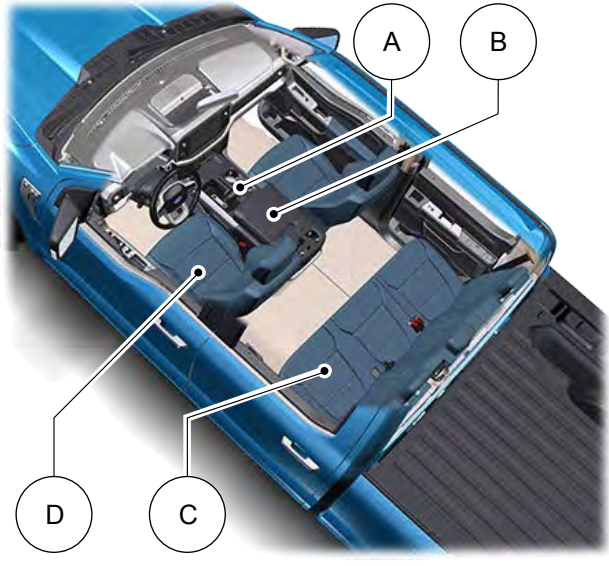

A Véase **Cambio con los botones de la palanca selectora** (página 246).

B Véase **Uso de la superficie de trabajo de la consola central** (página 205).
Véase **Uso de la superficie de trabajo de la consola central** (página 206).

C Véase **Abatimiento de los asientos** (página 182).

D Véase **Modo correcto de sentarse** (página 175).

INTERIOR DEL VEHÍCULO - RAPTOR

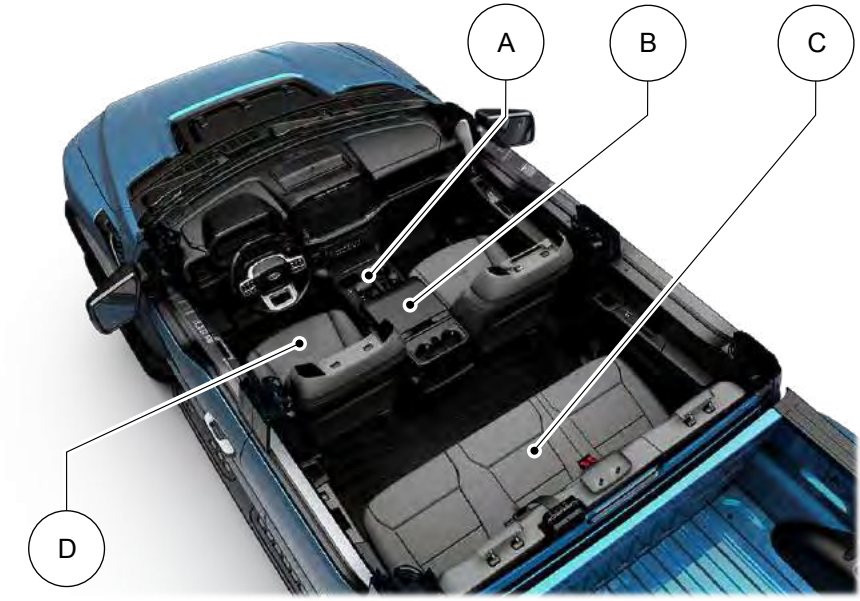

A Véase **Guardado de la palanca selectora** (página 250).

B Véase **Uso de la superficie de trabajo de la consola central** (página 205).
Véase **Uso de la superficie de trabajo de la consola central** (página 206).

C Véase **Abatimiento de los asientos** (página 182).

D Véase **Modo correcto de sentarse** (página 175).

EXTERIOR FRONTAL - SE EXCLUYE: RAPTOR

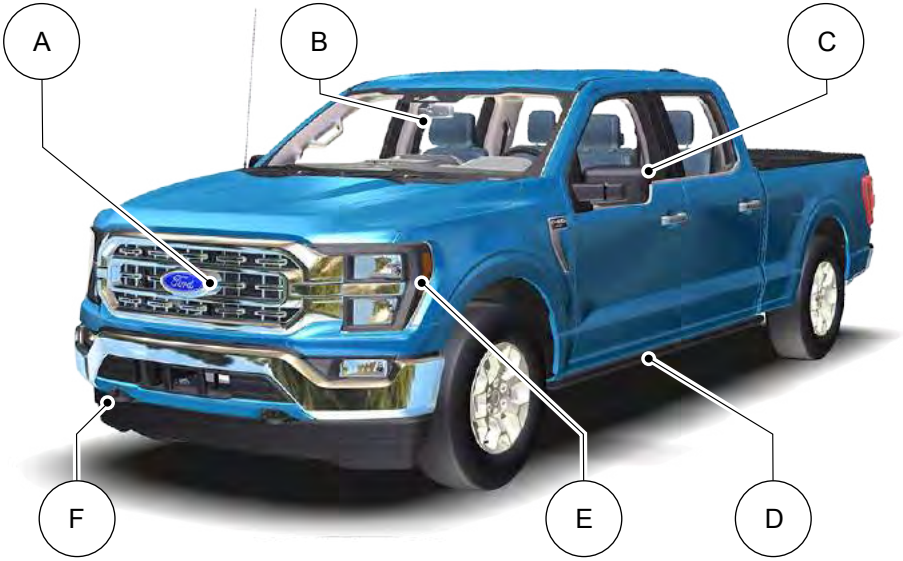

A Véase **Ubicación de las cámaras de 360 grados** (página 322).
B Véase **Cómo funciona el sistema de mantenimiento de carril** (página 360).
C Véase **Abatimiento de los espejos exteriores** (página 144).
D Véase **Configuración del estribo eléctrico** (página 118).
E Véase **Control de iluminación exterior** (página 128).
F Véase **Acceso al punto de remolque delantero** (página 464).

EXTERIOR FRONTAL - RAPTOR

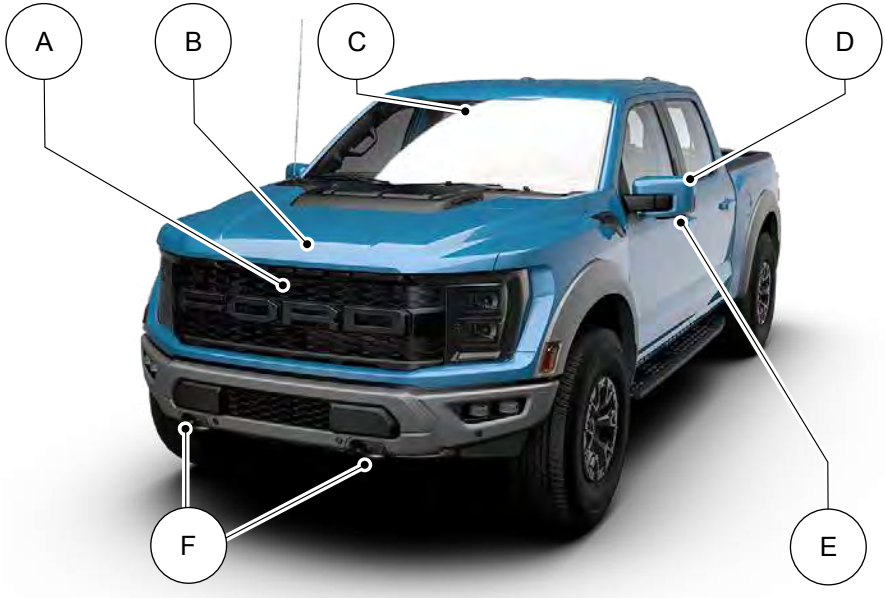

A Véase **Ubicación de las cámaras de 360 grados** (página 322).
B Véase **Apertura y cierre del capó** (página 479).
C Véase **Cómo funciona el sistema de mantenimiento de carril** (página 360).
D Véase **Abatimiento de los espejos exteriores** (página 144).
E Véase **Ubicación de las cámaras de 360 grados** (página 322).
F Véase **Acceso al punto de remolque delantero** (página 464).

EXTERIOR TRASERO - SE EXCLUYE: RAPTOR

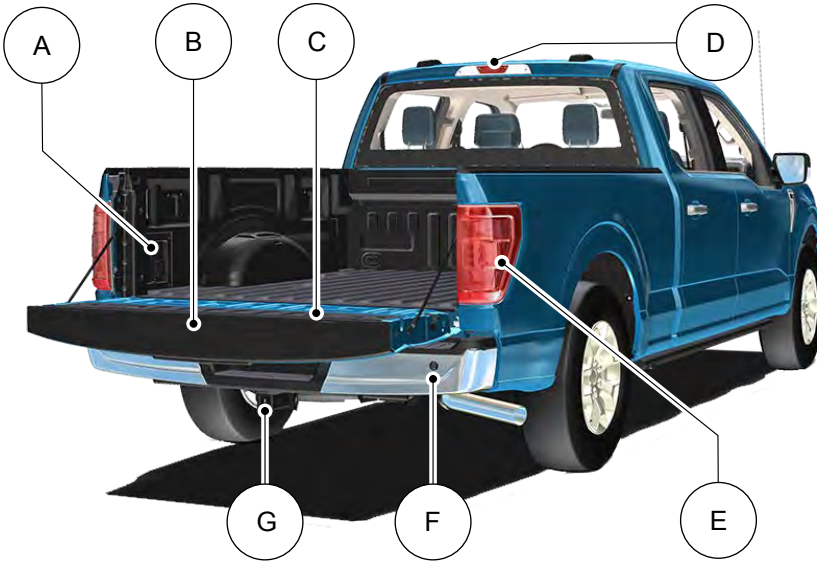

A Véase **Ubicación de los tomacorrientes** (página 191).

B Véase **Acceso al escalón de la compuerta** (página 100).

C Véase **Superficie de trabajo de la compuerta** (página 103).

D Véase **Ubicación de las cámaras de 360 grados** (página 322).

E Véase **Ubicación de los sensores del sistema de información del punto ciego** (página 368).

F Véase **Ubicación de los sensores de la ayuda de estacionamiento trasero** (página 314).

G Véase **Conexión de un remolque** (página 399).

EXTERIOR TRASERO - RAPTOR

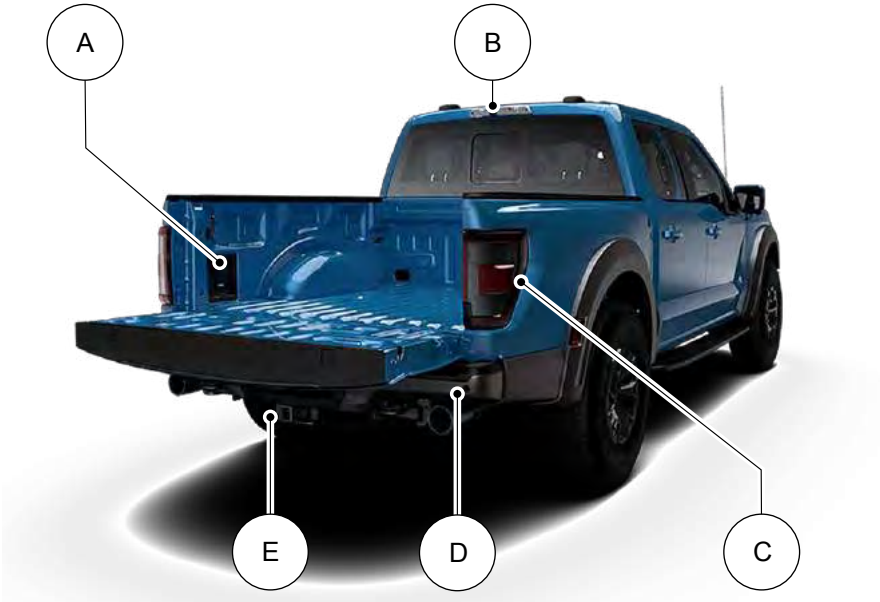

A Véase **Ubicación de los tomacorrientes** (página 191).

B Véase **Ubicación de las cámaras de 360 grados** (página 322).

C Véase **Ubicación de los sensores del sistema de información del punto ciego** (página 368).

D Véase **Ubicación de los sensores de la ayuda de estacionamiento trasero** (página 314).

E Véase **Conexión de un remolque** (página 399).

PRECAUCIONES DE SEGURIDAD PARA NIÑOS

PELIGRO: Asegure a los niños de menos de 150 cm de altura en un asiento para niños aprobado en el asiento trasero.

PELIGRO: NUNCA use un sistema de seguridad para niños orientado hacia atrás en un asiento protegido por un AIRBAG ACTIVO delantero. Puede causar LESIONES GRAVES o causar la MUERTE del NIÑO.

PELIGRO: Lea y siga las instrucciones del fabricante cuando instale el asiento para niños.

PELIGRO: No modifique los asientos para niños de ninguna manera.

PELIGRO: No lleve a un niño en su falda cuando el vehículo esté en movimiento.

PELIGRO: No deje solos a los niños ni a las mascotas dentro del vehículo. Si no sigue estas instrucciones, se podrían producir lesiones personales o causar la muerte.

PELIGRO: Si el vehículo ha estado involucrado en un choque, solicite que revisen los asientos para niños.

PELIGRO: Todos los niños menores de 10 años deberán viajar siempre en el asiento trasero y utilizar correctamente, y en todo momento, asientos para niños. Si no sigue estas indicaciones podría aumentarse en gran medida el riesgo de lesiones o causar la muerte.

Nota: *Solo están aprobados los asientos para niños homologados por IRAM-AITA 3680 o Autopartes de certificado de seguridad (CHAS) de acuerdo con la normativa nacional o equivalente.*

Nota: *La legislación relacionada con el uso obligatorio de asientos para niños varía de país a país.*

Para colocar un asiento para niños en un asiento con cinturón de seguridad de tres puntos, siga las recomendaciones a continuación:

- Coloque el asiento del vehículo en posición recta antes de instalar el asiento para niños.
- Use la hebilla del cinturón de seguridad correspondiente para ese asiento.

- Inserte la lengüeta del cinturón en la hebilla correspondiente hasta escuchar un clic y sentir que se engancha. Asegúrese de que la lengüeta esté sujeta firmemente a la hebilla.
- Mantenga el botón de liberación de la hebilla apuntando hacia arriba y lejos del asiento para niños, con la lengüeta entre el asiento para niños y el botón de liberación, para evitar que se libere por accidente.
- Coloque el cinturón de seguridad en el modo de bloqueo automático.

PUNTOS DE ANCLAJE DEL SISTEMA DE SEGURIDAD PARA NIÑOS

QUÉ SON LOS PUNTOS DE ANCLAJE DEL SISTEMA DE SEGURIDAD PARA NIÑOS

Los puntos de anclaje le permiten instalar un sistema de seguridad para niños de forma rápida y segura.

UBICACIÓN DE LOS PUNTOS DE ANCLAJE DEL SISTEMA DE SEGURIDAD PARA NIÑOS (Si está equipado)

Crew Cab

Super Cab

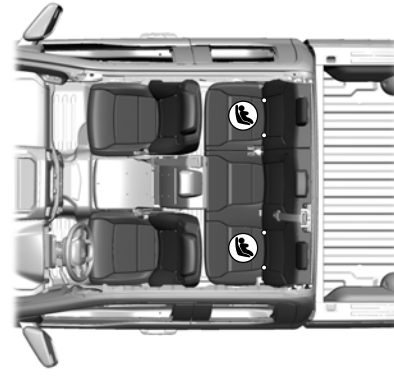

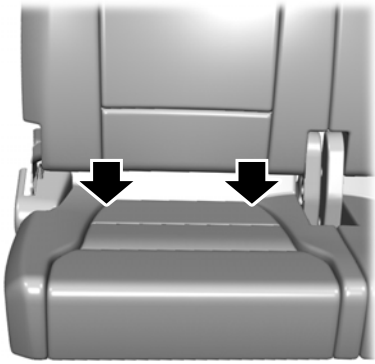

Los anclajes inferiores están ubicados detrás del asiento trasero, entre el almohadón y el respaldo. Siga las instrucciones del fabricante del sistema de seguridad para niños para instalar correctamente dicho sistema.

UBICACIÓN DE LOS PUNTOS DE ANCLAJE DE LA CORREA DE SUJECIÓN SUPERIOR DEL SISTEMA DE SEGURIDAD PARA NIÑOS

Crew Cab

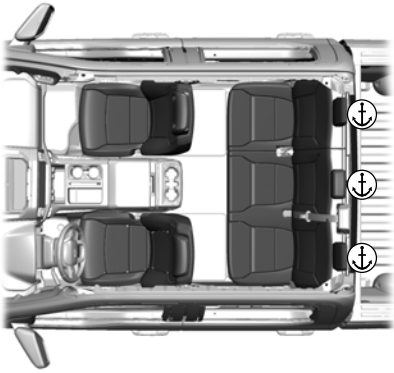

Super Cab

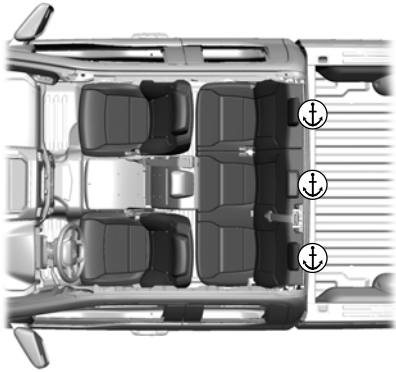

SISTEMAS DE SEGURIDAD PARA NIÑOS

INFORMACIÓN DE LA POSICIÓN DEL SISTEMA DE SEGURIDAD PARA NIÑOS

Instale el asiento de seguridad para niños firmemente contra el asiento del vehículo. Quizás sea necesario levantar o quitar el apoyacabeza.

Asientos de seguridad para niños orientados hacia atrás

Peso combinado del niño y del sistema de seguridad	LATCH (solo anclajes inferiores)	Solo cinturón de seguridad
Hasta 29 kg	X	X
Más de 29 kg		X

Asientos de seguridad para niños orientados hacia adelante

Peso combinado del niño y del sistema de seguridad	LATCH (anclajes inferiores y anclaje de correa superior)	Cinturón de seguridad y anclaje de correa superior	Cinturón de seguridad y LATCH (anclajes inferiores y anclaje de correa superior)
Hasta 29 kg	X	X	X
Más de 29 kg		X	X

INSTALACIÓN DE LOS SISTEMAS DE SEGURIDAD PARA NIÑOS

USO DE LOS CINTURONES DE SEGURIDAD

PELIGRO: según el diseño del asiento para niños y dónde se coloca, es posible que impida el acceso a determinadas hebillas de los cinturones de seguridad o a los sistemas de anclaje LATCH y, por lo tanto, hacer que estas funciones no estén disponible para su uso. Para evitar riesgos de sufrir lesiones, asegúrese de que los pasajeros solo usen los asientos en los que estén correctamente asegurados.

Nota: *lo siguiente no aplica a la posición central delantera de los vehículos Super Cab y Crew Cab.*

Nota: *a pesar de que el asiento para niños que aparece en la imagen está orientado hacia delante, los pasos para la colocación de un asiento orientado hacia atrás son los mismos.*

Realice los siguientes pasos cuando instale un asiento para niños con cinturones de seguridad.

1. Coloque el asiento para niños en un asiento con cinturón de seguridad.

2. Hale hacia abajo la correa del hombro y luego sujete esta correa junto con la correa de la falda.

3. Mientras sostiene las partes del hombro y la falda juntas, pase la lengüeta a través del asiento para niños según las instrucciones del fabricante. Asegúrese de no torcer las correas del cinturón.

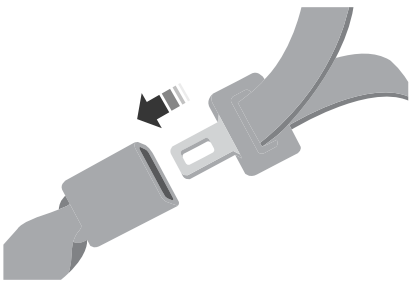

4. Inserte la lengüeta del cinturón en la hebilla correspondiente para dicha posición de asiento hasta que el pestillo se enganche. Hale de la lengüeta para asegurarse de que esté firmemente enganchada.

5. Para colocar el retractor en el modo de bloqueo automático, tome la parte del hombro del cinturón de seguridad y hale hacia abajo hasta extraer todo el cinturón.

Nota: *el modo de bloqueo automático está disponible para los asientos traseros y el asiento del acompañante. Este vehículo no requiere el uso de un clip de fijación.*

6. Permita que el cinturón se retraiga para que no quede flojo. El cinturón de seguridad emite un clic a medida que se retrae para indicar que está en el modo de bloqueo automático.
7. Saque el cinturón del retractor para asegurarse de que el retractor esté en el modo de bloqueo automático. No podrá sacar más cinturón si está en el modo de bloqueo automático. Si el retractor no está bloqueado, desabroche el cinturón y repita los pasos 5 y 6.

8. Elimine la holgura restante del cinturón. Empuje el asiento hacia abajo con peso adicional, por ejemplo, presionando o empujando hacia abajo con las rodillas el asiento para niños mientras hala la correa del hombro hacia arriba para eliminar la holgura del cinturón. Esto es necesario para evitar que la correa quede floja una vez que agregue el peso adicional del niño al asiento para niños. Esto también ayuda a lograr un ajuste adecuado del asiento para niños al vehículo. Muchas veces, una leve inclinación hacia la hebilla ayuda a eliminar la holgura restante del cinturón.
9. Enganche la correa de sujeción si el asiento para niños la tiene.

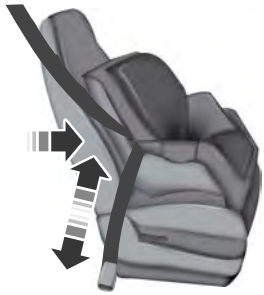

10. Antes de poner al niño en el asiento, mueva con fuerza el asiento hacia adelante y hacia atrás para asegurarse de que esté firmemente ajustado en su lugar.

Para controlar esto, tome el asiento desde el trayecto del cinturón e intente moverlo hacia ambos lados y de adelante hacia atrás. No se debe mover más de 2,5 cm.

Uso de los cinturones de seguridad

PELIGRO: use siempre la parte para la falda y los hombros del cinturón de seguridad en la posición de asiento central.

Nota: *lo siguiente aplica a la posición central delantera de los vehículos Super Cab y Crew Cab.*

La correa del cinturón de seguridad debajo de la lengüeta es la parte para la falda del cinturón de seguridad. La correa por encima de la lengüeta es la parte para el hombro del cinturón de seguridad.

1. Coloque el asiento para niños en el asiento central delantero.

2. Deslice la lengüeta hasta la correa.

3. Mientras sostiene ambas partes del hombro y de la falda junto a la lengüeta, pase la lengüeta y la correa a través del asiento para niños según las instrucciones del fabricante. Asegúrese de no torcer las correas del cinturón.

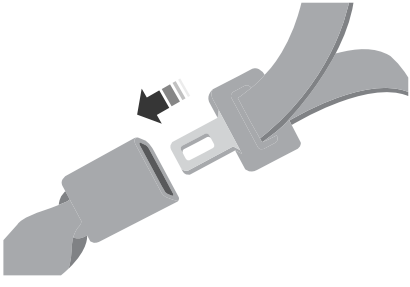

4. Inserte la lengüeta del cinturón en la hebilla correspondiente para dicha posición de asiento hasta que el pestillo se enganche. Hale de la lengüeta para asegurarse de que esté firmemente enganchada.

5. Mientras presiona con las rodillas el asiento para niños, hale de la correa del hombro para ajustar la correa de la falda en el cinturón de seguridad.
6. Permita que el cinturón de seguridad se retraiga y elimine la holgura de este para ajustar de manera segura el asiento para niños en el vehículo.
7. Enganche la correa de sujeción si el asiento para niños la tiene.

8. Antes de poner al niño en el asiento, mueva con fuerza el asiento hacia adelante y hacia atrás para asegurarse de que esté firmemente ajustado en su lugar. Para controlar esto, tome el asiento desde el trayecto del cinturón e intente moverlo hacia ambos lados y de adelante hacia atrás. No se debe mover más de 2,5 cm.

9. Ocasionalmente asegúrese de que no haya holgura en el cinturón de seguridad de tres puntos. La correa para hombros debe estar ceñida para mantener la correa para la falda ajustada durante un choque.

USO DE ANCLAJES INFERIORES Y CORREAS DE SUJECIÓN PARA NIÑOS

PELIGRO: No coloque dos asientos para niños en el mismo anclaje. En un choque, es posible que un anclaje no sea lo suficientemente fuerte como para sostener dos asientos de seguridad para niños; por lo que podría romperse y provocar lesiones graves o incluso causar la muerte.

PELIGRO: Según el diseño del asiento para niños y dónde se coloca, es posible que impida el acceso a determinadas hebillas de los cinturones de seguridad o a los sistemas de anclaje LATCH y, por lo tanto, hacer que estas funciones no estén disponibles para su uso. Para evitar riesgos de sufrir lesiones, asegúrese de que los pasajeros solo usen los asientos en los que estén correctamente asegurados.

El sistema de anclajes inferiores y correas de sujeción superior para niños (LATCH) tiene tres puntos de anclaje en el vehículo:

- Dos anclajes inferiores donde se unen el respaldo y el almohadón del asiento del vehículo, llamado 'recodo del asiento'.
- Un anclaje de sujeción superior detrás de ese asiento.

Los asientos para niños compatibles con el sistema LATCH tienen dos accesorios rígidos o montados en la correa. Estos accesorios se conectan a los dos anclajes inferiores de los asientos del vehículo que cuentan con este sistema. Este tipo de método de sujeción elimina la necesidad de usar cinturones de seguridad para fijar el asiento para niños.

Sin embargo, aún puede usar el cinturón de seguridad para sujetar el asiento para niños si no se usan los anclajes inferiores. En el caso de los asientos para niños orientados hacia delante, también debe sujetar la correa de sujeción superior en el anclaje de correa superior si este tipo de sujeción ha sido proporcionado para el asiento para niños.

Siga las instrucciones que figuran más adelante en este capítulo para enganchar los asientos para niños con correas de sujeción.

COMBINACIÓN DE CINTURONES DE SEGURIDAD Y ANCLAJES INFERIORES PARA LA SUJECIÓN DEL SISTEMA DE SEGURIDAD PARA NIÑOS

Cuando estos sistemas de seguridad se usan combinados, puede fijar el cinturón de seguridad o los anclajes inferiores de LATCH primero, siempre y cuando estén colocados correctamente. Fije la correa de sujeción en último término, en caso de que esté incluida en el asiento para niños.

USO DE CORREAS DE SUJECIÓN

Muchos asientos para niños orientados hacia delante incluyen una correa de sujeción que se extiende desde la parte posterior del asiento para niños y se engancha en un punto de anclaje denominado anclaje superior para correas de sujeción. Las correas de sujeción están disponibles como accesorio para varios modelos de asientos de seguridad más viejos para niños.

Comuníquese con el fabricante del asiento para niños a fin de solicitar una correa de sujeción, o bien, para obtener una más larga si la de su asiento de seguridad para niños no logra alcanzar el anclaje superior para correas del vehículo.

Sujete solo la correa de sujeción al anclaje de correa que corresponda. Puede que la correa de sujeción no funcione correctamente si se sujeta en alguna parte que no sea el anclaje de correa correcto.

Si coloca un asiento para niños con anclajes LATCH rígidos, no ajuste demasiado la correa de sujeción, ya que el asiento para niños se podría levantar de la parte inferior del asiento del vehículo cuando el niño esté sentado en este. Mantenga la correa de sujeción bien ajustada, pero sin que se levante la parte delantera del asiento para niños. Mantener el asiento para niños apenas tocando el asiento del vehículo proporciona la mejor protección en caso de un accidente grave.

Una vez instalado el asiento para niños, ya sea mediante el uso del cinturón de seguridad, los anclajes inferiores del sistema LATCH o ambos, puede colocar la correa de sujeción superior.

SUJECIÓN DE LA CORREA DEL ASIENTO TRASERO (Si está equipado)

Crew Cab y Super Cab

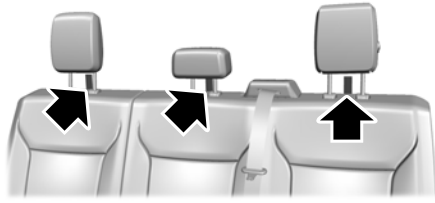

Hay tres bucles de correa sobre el respaldo del asiento trasero. Úselos como bucles guía y de anclaje de hasta tres correas de asientos para niños.

Por ejemplo, puede usar el bucle central como bucle guía para un asiento para niños en el asiento trasero central y como un bucle de anclaje para los asientos para niños instalados en los asientos traseros de los extremos.

Hay muchas correas que no se pueden ajustar si están enganchadas en el bucle directamente detrás del asiento para niños.

Para que la correa de sujeción quede ajustada:

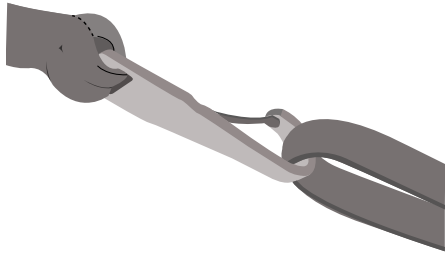

1. Pase el bucle de la correa del vehículo entre los rieles del apoyacabeza y, luego, pase la correa del asiento para niños por el bucle, delante del apoyacabeza.
2. Enganche la correa en el bucle de anclaje de la correa del vehículo en el asiento adyacente. Si usa el lado del conductor, pase la correa detrás de la correa de hombro en el asiento central. Pase la correa de sujeción a través del bucle de orientación. El soporte del apoyacabeza mantiene firme el asiento para niños, pero no es lo suficientemente fuerte como para sostenerlo durante un choque.
3. Ajuste la correa de sujeción del asiento para niños según las instrucciones del fabricante.

Si el asiento de seguridad para niños no está correctamente anclado, el riesgo de que un niño resulte lesionado en un choque aumenta considerablemente.

Si el asiento para niños cuenta con una correa de sujeción y el fabricante de este asiento recomienda su uso, nosotros también lo recomendamos.

ASIENTOS ELEVADORES

Para los niños que ya no caben en el asiento del sistema de seguridad para niños, utilice un asiento auxiliar con cinturón de seguridad que cumpla con los siguientes criterios.

- En general, niños que no superan el 1,45 m de estatura.
- Niños mayores de cuatro (4) años y menores de diez (10).
- Niños de entre 18 kg y 36 kg y de hasta 45 kg.

Para más información sobre los asientos de seguridad para niños, consulte su legislación local.

Los asientos auxiliares se deben utilizar hasta que pueda responder afirmativamente a todas estas preguntas cuando esté sentado sin un asiento auxiliar:

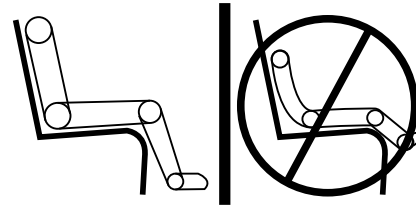

- ¿El niño puede sentarse por completo apoyado contra el respaldo del asiento, con las rodillas dobladas cómodamente en el borde del almohadón del asiento?
- ¿El niño se puede sentar sin encorvarse?
- ¿El cinturón de la cadera se apoya cruzando la cadera?
- ¿El cinturón del hombro pasa por el hombro y el pecho?
- ¿El niño puede permanecer sentado de esta manera durante todo el viaje?

Siempre utilice asientos auxiliares junto con el cinturón de seguridad de tres puntos del vehículo.

Tipos de asientos auxiliares

- Asientos auxiliares sin respaldo

Si el asiento auxiliar sin respaldo tiene un protector desmontable, retírelo.

Si la posición de asiento de un vehículo tiene un respaldo de asiento bajo o no tiene apoyacabeza, un asiento auxiliar sin respaldo puede posicionar la cabeza del niño, como se mide en la parte más alta de las orejas, por encima de la parte superior del asiento. En este caso, mueva el asiento auxiliar sin respaldo a otra posición de asiento con un respaldo más alto o apoyacabeza y cinturón de seguridad de tres puntos, o considere usar un asiento auxiliar con respaldo alto.

- Asientos auxiliares con respaldo alto

Si con un asiento auxiliar sin respaldo no puede encontrar una posición de asiento que sujete la cabeza del niño de forma correcta, una mejor opción sería utilizar un asiento auxiliar con respaldo alto.

Los asientos para niños y los asientos auxiliares varían en forma y tamaño. Elija un asiento auxiliar que mantenga el cinturón de la cadera bajo y ceñido cruzando la cadera, nunca cruzando el estómago, y que le permita ajustar el cinturón del hombro de forma que cruce el pecho y descanse cómodamente cerca del centro del hombro.

En las siguientes imágenes, se compara el calce ideal con un cinturón del hombro que está incómodamente cerca del cuello y un cinturón del hombro que podría salirse del hombro. También se muestra de qué manera el cinturón de la cadera debe estar ceñido y bajo en la cadera del niño.

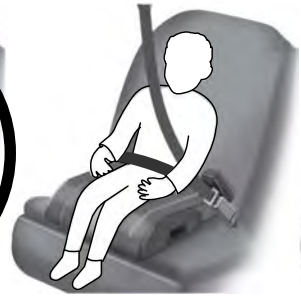

Si el asiento auxiliar se desliza en el asiento del vehículo sobre el que se está utilizando, puede colocar una malla de caucho, comercializada como revestimiento para alfombras o estantes, debajo del asiento auxiliar para mejorar la situación. No use elementos más gruesos que este debajo del asiento auxiliar. Revise las instrucciones del fabricante del asiento auxiliar.

SEGUROS PARA NIÑOS (SI ESTÁ EQUIPADO)

PELIGRO: Si tiene habilitados los seguros para niños, no se pueden abrir las puertas traseras desde el interior del vehículo.

Hay un seguro para niños en el extremo posterior de cada puerta trasera. Debe activar los seguros para niños por separado en cada puerta.

Lado izquierdo

Gire la llave hacia la derecha para activar el seguro para niños y hacia la izquierda para desactivarlo.

Lado derecho

Gire la llave hacia la izquierda para activar el seguro para niños y hacia la derecha para desactivarlo.

PRECAUCIONES DEL CINTURÓN DE SEGURIDAD

PELIGRO: El uso del cinturón de seguridad es un requisito obligatorio. Debe abrocharse y ajustarse correctamente antes de que el vehículo empiece a moverse. Ajuste la posición del asiento del conductor antes de abrochar el cinturón de seguridad.

PELIGRO: Asegúrese de que los cinturones de seguridad estén debidamente guardados cuando no estén en uso y que no queden fuera del vehículo al cerrar las puertas.

Nota: *Asegúrese de que la lengüeta del cinturón de seguridad se ajuste correctamente en la hebilla del cinturón de seguridad.*

ENGANCHE Y DESENGANCHE DE LOS CINTURONES DE SEGURIDAD

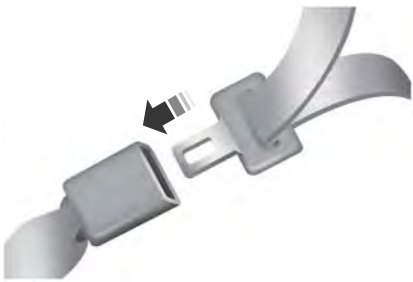

1. Inserte la lengüeta del cinturón en la hebilla hasta escuchar un clic y sentir que se engancha.

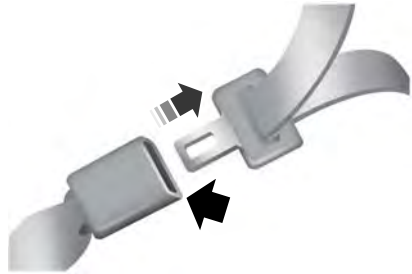

2. Presione el botón para desabrochar el cinturón de seguridad.

MODO DE BLOQUEO AUTOMÁTICO

QUÉ ES EL MODO DE BLOQUEO AUTOMÁTICO

Esta función mantiene los cinturones de seguridad prebloqueados. El cinturón se retrae para retirar cualquier holgura en el cinturón del hombro.

CUÁNDO USAR EL MODO DE BLOQUEO AUTOMÁTICO

Use este modo cada vez que instale un sistema de seguridad para niños en la posición normal del acompañante en una Super Cab, Crew Cab o en cualquier otra posición del asiento trasero de una Super Cab o Crew Cab. El cinturón de seguridad central del asiento delantero opcional tiene un mecanismo de lengüeta.

Nota: *el modo de bloqueo automático no está disponible para el cinturón de seguridad del conductor.*

ACTIVACIÓN DEL MODO DE BLOQUEO AUTOMÁTICO

1. Ajuste el cinturón de seguridad de tres puntos.
2. Agarre la parte del hombro y hale hacia abajo hasta que extraiga el cinturón por completo.
3. Permita que el cinturón se retraiga. Cuando el cinturón se retraiga, escuchará un clic. Esto indica que el cinturón de seguridad está en el modo de bloqueo automático.

DESACTIVACIÓN DEL MODO DE BLOQUEO AUTOMÁTICO

Desabroche el cinturón de seguridad de tres puntos y permita que se retraiga completamente para desactivar el modo de bloqueo automático y activar el modo de bloqueo sensible.

AJUSTE DE LOS CINTURONES DE SEGURIDAD DURANTE EL EMBARAZO

PELIGRO: Siempre maneje con el respaldo del asiento derecho y con el cinturón de seguridad abrochado correctamente. Ajuste la parte del cinturón de seguridad de la falda cómodamente y por debajo de la cadera. Ubique la parte del cinturón de seguridad de los hombros por delante del pecho. Las mujeres embarazadas deben seguir este procedimiento. Observe la siguiente figura.

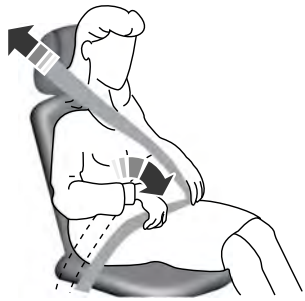

Las mujeres embarazadas siempre deben usar cinturón de seguridad. Coloque la parte correspondiente de la falda del cinturón de seguridad de tres puntos por delante de la falda y debajo del vientre y ajuste tanto como sea posible sin perder la comodidad. Coloque el cinturón para hombro de forma tal que pase sobre la parte media del hombro y por el centro del pecho.

AJUSTE DE LA ALTURA DEL CINTURÓN DE SEGURIDAD

PELIGRO: Ubique los ajustadores de altura del cinturón de seguridad de modo que el cinturón se apoye en la parte media del hombro. No ajustar correctamente el cinturón de seguridad puede reducir su eficacia y aumentar el riesgo de sufrir lesiones en un choque.

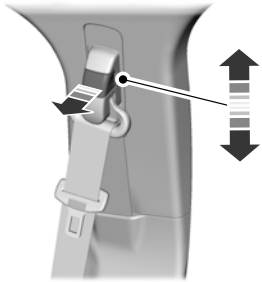

1. Presione el botón y deslice el mecanismo de ajuste hacia arriba o hacia abajo.
2. Suelte el botón y deslice el mecanismo de ajuste hacia abajo para asegurarse de que haya quedado bloqueado.

AJUSTE DE LA LONGITUD DEL CINTURÓN DE SEGURIDAD

1. Hale de la correa del retractor del cinturón del hombro.
2. Mientras sujeta la correa debajo de la lengüeta, tome la punta de metal de la lengüeta, de forma tal que quede paralela a la correa y hale de la lengüeta hacia arriba.
3. Alargue el cinturón de la cadera lo suficiente como para que la lengüeta llegue a la hebilla.

RECORDATORIO DE CINTURONES DE SEGURIDAD

CÓMO FUNCIONA EL RECORDATORIO DE CINTURÓN DE SEGURIDAD

Esta función complementa la función de advertencia del cinturón de seguridad al proveer recordatorios adicionales que suenan de forma intermitente y encienden la luz de advertencia del cinturón de seguridad cuando usted se encuentra en el asiento del conductor o hay un pasajero en el asiento delantero y un cinturón de seguridad está desabrochado.

El sistema utiliza información del sistema de sensores del asiento del acompañante para determinar si hay un pasajero en este asiento y si existe la necesidad de una advertencia. Para evitar que el sistema Belt-Minder se active por objetos apoyados en el asiento del acompañante, solo los pasajeros en el asiento delantero reciben las advertencias determinadas por el sistema de sensores.

Si las advertencias de Belt-Minder finalizan (advertencias de unos cinco minutos) para un pasajero (conductor o acompañante), el otro pasajero puede causar la activación de la función.

Si	Entonces
Usted y el acompañante se abrochan los cinturones de seguridad antes de que usted active el encendido o transcurren de 1 a 2 minutos luego de que usted active el encendido...	La función Belt-Minder no se activará.
Usted o el acompañante no se abrochan los cinturones de seguridad antes de que el vehículo alcance una velocidad de al menos 9,7 km/h y transcurren de 1 a 2 minutos luego de que usted active el encendido...	La función Belt-Minder se activa, la luz indicadora de advertencia de cinturón de seguridad se enciende y un tono indicador suena durante 6 segundos cada 25 segundos, lo cual se repite durante unos 5 minutos o hasta que usted y el acompañante se abrochen el cinturón de seguridad.
El cinturón de seguridad del conductor o del acompañante no está abrochado durante 1 minuto mientras el vehículo viaja a una velocidad de al menos 9,7 km/h y transcurren más de 1 a 2 minutos luego de que usted activa el encendido...	La función Belt-Minder se activa, la luz indicadora de advertencia de cinturón de seguridad se enciende y un tono indicador suena durante 6 segundos cada 25 segundos, lo cual se repite durante unos 5 minutos o hasta que usted y el acompañante se abrochen el cinturón de seguridad.

ACTIVACIÓN Y DESACTIVACIÓN DEL RECORDATORIO DE CINTURÓN DE SEGURIDAD

Consulte a un concesionario Ford.

CÓMO FUNCIONAN LOS AIRBAGS DELANTEROS

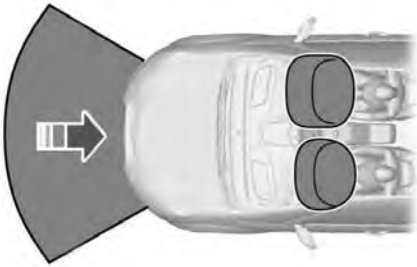

Los airbags del conductor y del acompañante se desplegarán en caso de que se produzca un choque importante, ya sea frontal o casi frontal.

Los airbags delanteros del conductor y del acompañante consisten en lo siguiente:

- Módulos de airbag del conductor y del acompañante.
- Sistema de detección de acompañante.
- Sensores de choque y sistema de control con indicador de preparación. Véase **Sensores de colisión y testigo del airbag** (página 66).

Los airbags son sistemas de seguridad adicionales diseñados para funcionar en conjunto con los cinturones de seguridad y ayudan a proteger al conductor y al acompañante de ciertas lesiones en la parte superior del cuerpo. Los airbags no se inflan lentamente. Existe el riesgo de sufrir una lesión debido al despliegue de los airbags.

Nota: *si se despliega un airbag, escuchará un fuerte sonido y verá una nube de residuos de polvo inofensivo. Esto es normal.*

Los airbags se inflan y se desinflan rápidamente en el momento de la activación. Luego del despliegue de un airbag, es normal observar residuos de polvo, similares al humo, u oler propulsor quemado. Esto puede tener harina de maíz, talco (para lubricar la bolsa) o compuestos con sodio (por ejemplo, bicarbonato) que resultan del proceso de combustión cuando se infla el airbag. Puede haber pequeñas cantidades de hidróxido de sodio, lo que puede irritar la piel y los ojos, pero ninguno de ellos es un residuo tóxico.

El contacto con un airbag desplegado puede provocar abrasiones o hinchazón. La pérdida temporal de la audición es también una posibilidad debido al ruido que produce el despliegue de los airbags.

Debido a que los airbags deben inflarse rápidamente y con una fuerza considerable, existe riesgo de muerte o de sufrir lesiones graves tales como fracturas, lesiones faciales u oculares o lesiones internas, en especial aquellos pasajeros que no se encuentren debidamente asegurados o que estén mal sentados al momento del despliegue del airbag. Por este motivo, es sumamente importante que los pasajeros se encuentren debidamente asegurados y tan lejos como sea posible del módulo de airbags sin que esto comprometa el control del vehículo.

Los airbags no requieren mantenimiento de rutina.

CÓMO FUNCIONAN LOS AIRBAGS LATERALES

PELIGRO: No coloque objetos ni monte equipos sobre la cubierta del airbag o cerca de esta, del lado de los respaldos de los asientos delanteros o traseros, o en áreas que puedan tocar el airbag cuando se despliegue. Ignorar estas instrucciones puede aumentar el riesgo de lesión personal en caso de colisión.

PELIGRO: las fundas de asiento accesorias no lanzadas por Ford Motor Company podrían impedir que los airbags laterales se desplieguen y aumentar el riesgo de lesiones en un choque.

PELIGRO: No apoye la cabeza en la puerta. El airbag lateral puede lesionarlo cuando se despliegue desde el lateral del respaldo.

Los airbags laterales están ubicados en el lado externo de los respaldos de los asientos delanteros. En ciertas colisiones laterales o en vuelcos, se inflará el airbag. El airbag fue diseñado para inflarse entre el panel de la puerta y el ocupante para mejorar aún más la protección de los ocupantes en caso de colisiones de impacto lateral.

El sistema consiste de los siguientes elementos:

- Una etiqueta o panel lateral sellado que indica que airbags laterales fueron instalados en su vehículo.
- Airbags laterales dentro de los respaldos del conductor y del acompañante.
- Sensores de colisión y sistema de control con indicador de preparación. Véase **Sensores de colisión y testigo del airbag** (página 66).

CÓMO FUNCIONAN LOS AIRBAGS DE RODILLA

Los airbags inferiores del conductor y del acompañante están ubicados debajo o dentro del panel de instrumentos. Durante un choque, el módulo de control de protección puede activar los airbags inferiores del conductor y del acompañante (de forma individual o ambos) según la gravedad del choque y las condiciones de los pasajeros. Durante algunas condiciones de pasajeros y choque, los airbags inferiores del conductor y del acompañante pueden

desplegarse (de forma individual o ambos), pero el airbag delantero correspondiente puede no activarse. Es importante estar correctamente sentado y seguro para reducir el riesgo de muerte o de lesiones graves.

Asegúrese de que los airbags inferiores funcionen correctamente. Véase **Sensores de colisión y testigo del airbag** (página 66).

CÓMO FUNCIONA SAFETY CANOPY™

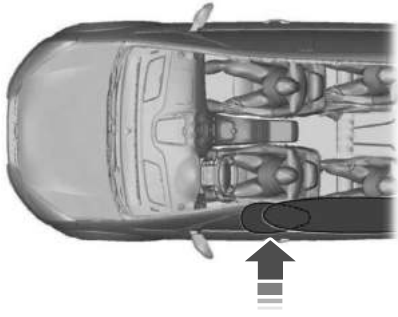

Los airbags se encuentran sobre las ventanillas laterales delanteras y traseras.

Los airbags se despliegan en choques laterales graves o cuando el sensor de vuelco detecta un posible vuelco. Los airbags Safety Canopy podrían desplegarse en choques de impacto frontal en ángulo graves.

PRECAUCIONES DE LOS AIRBAGS

PELIGRO: ¡Peligro extremo! Nunca use un asiento para niños orientado hacia atrás en un asiento protegido por un airbag activo que esté delante. El niño puede sufrir lesiones graves que pueden ser mortales.

PELIGRO: Los airbags no se inflan ni lentamente ni suavemente por lo que el riesgo de sufrir una lesión debido al despliegue de un airbag es mayor estando cerca del panel que cubre el módulo de airbags.

PELIGRO: No modifique de ninguna forma la parte delantera de su vehículo. Esto podría afectar negativamente el despliegue de los airbags. Si no sigue esta advertencia, se podrían producir lesiones personales graves o causar la muerte.

PELIGRO: no intente abrir la cubierta del airbag.

PELIGRO: Las reparaciones del volante de dirección, la columna de la dirección, los asientos, las bolsas de aire y los cinturones de seguridad sólo las debe realizar un concesionario Ford. Si no sigue esta advertencia, se podrían producir lesiones personales graves o causar la muerte.

PELIGRO: Todos los pasajeros del vehículo, incluido el conductor, deben usar correctamente y en todo momento los cinturones de seguridad, independientemente de si el vehículo cuenta con un sistema de seguridad adicional de airbags. No usar correctamente el cinturón de seguridad podría aumentar drásticamente el riesgo de sufrir lesiones o causar la muerte.

PELIGRO: Todos los niños menores de 10 años deberán viajar siempre en el asiento trasero y utilizar correctamente, y en todo momento, asientos para niños. Si no sigue estas indicaciones podría aumentarse en gran medida el riesgo de lesiones o causar la muerte.

PELIGRO: No coloque los brazos sobre la cubierta del airbag o a través del volante. Si no sigue esta instrucción, se podrían producir lesiones personales.

PELIGRO: Mantenga sin obstrucciones las áreas que están frente a los airbags. No pegue nada en las cubiertas de los airbags. Los objetos pueden convertirse en proyectiles durante el despliegue de los airbags. Si no sigue estas instrucciones, se podrían producir lesiones personales o causar la muerte.

PELIGRO: No inserte objetos filosos en las áreas donde se encuentran instalados los airbags. Esto podría dañar y afectar negativamente el despliegue de los airbags. Si no sigue estas instrucciones, se podrían producir lesiones personales o causar la muerte.

PELIGRO: No intente reparar, modificar o realizar el mantenimiento del sistema de seguridad suplementario o las piezas relacionadas. Si no sigue estas instrucciones, se podrían producir lesiones personales o causar la muerte.

PELIGRO: Varios de los componentes del sistema de airbags se calientan después del despliegue. Para reducir el riesgo de lesiones, no los toque luego del inflado.

PELIGRO: Si una pieza del sistema de seguridad suplementario se desplegó, no volverá a funcionar. Haga revisar el sistema y las piezas relacionadas tan pronto como sea posible. Si no sigue estas instrucciones, se podrían producir lesiones personales o causar la muerte.

SISTEMA DE DETECCIÓN DEL ACOMPAÑANTE

QUÉ ES EL SISTEMA DE DETECCIÓN DEL ACOMPAÑANTE DELANTERO

El sistema detecta a un ocupante correctamente sentado y determina si se debe activar el airbag del acompañante delantero.

CÓMO FUNCIONA EL SISTEMA DE DETECCIÓN DEL PASAJERO DELANTERO

El sistema usa un indicador de estado del airbag del acompañante que se ilumina para indicar que el airbag delantero del acompañante está activado o desactivado.

Nota: *cuando activa el encendido por primera vez, las luces de advertencia de activación y desactivación del indicador de estado del airbag del acompañante se encienden durante un período corto para confirmar que funcionan.*

Las luces indicadoras se encuentran en la consola del techo.

El sistema de detección del pasajero delantero está diseñado para desactivar el airbag delantero del pasajero delantero en las siguientes condiciones:

- El asiento del pasajero delantero está desocupado.
- El sistema determina que hay un niño con un sistema de seguridad para niños.
- Uno de los pasajeros quita el peso del asiento durante un tiempo.
- Si hay un problema con el sistema del airbag o el sistema de detección del pasajero.

Incluso con esta tecnología, los padres siempre deben asegurar debidamente a los niños en el asiento trasero.

- Cuando el sistema de sensores del pasajero delantero desactiva el airbag delantero del pasajero delantero, el indicador de estado del airbag del pasajero enciende la luz de apagado.
- Si ha instalado el sistema de seguridad para niños y el indicador de estado del airbag del pasajero enciende la luz de encendido, apague el vehículo, retire el sistema de seguridad para niños del vehículo y vuelva a instalarlo siguiendo las instrucciones del fabricante de este.

El sistema de detección del pasajero delantero funciona con sensores que forman parte del asiento y del cinturón de seguridad del pasajero delantero. Los sensores están diseñados para detectar la presencia de un ocupante correctamente sentado y determinar si se debe activar el airbag delantero del pasajero delantero.

- Cuando el sistema de detección del pasajero delantero activa el airbag delantero del pasajero delantero, el indicador de estado del airbag del pasajero enciende la luz de encendido.

Si una persona adulta está sentada en el asiento del pasajero delantero, pero la luz de apagado indicadora del estado del airbag del pasajero está encendida, es posible que esa persona no esté correctamente sentada. Si esto sucede:

- Apague el vehículo y pídale a la persona que coloque el respaldo del asiento en posición vertical.
- Haga que la persona se siente de forma derecha en el asiento, en el centro del asiento, y con las piernas bien estiradas.
- Vuelva a encender el vehículo y solicite a la persona que permanezca en esa posición durante unos dos minutos. Esto permitirá que el sistema detecte a la persona y active el airbag delantero del acompañante.
- Si la luz de apagado del indicador permanece encendida después de este procedimiento, debe recomendarle a la persona que se siente en el asiento trasero.

Después de que todos los ocupantes ajustaron sus asientos y se colocaron el cinturón de seguridad, es muy importante que continúen sentados de forma derecha contra el respaldo del asiento y en el centro del asiento con los pies extendidos cómodamente.

Sentarse de manera incorrecta puede aumentar la probabilidad de sufrir lesiones en caso de choque. Por ejemplo, si un pasajero viaja en una posición encorvada, acostado, recostado sobre uno de sus lados, inclinado hacia atrás, adelante o hacia los lados o si eleva uno o ambos pies, esto aumenta en gran medida la probabilidad de sufrir lesiones en un choque.

Si cree que el estado de la luz indicadora de estado del airbag del pasajero es incorrecto, revise lo siguiente:

- Objetos debajo del asiento.
- Objetos entre el asiento y el centro de la consola.
- Objetos colgados en el respaldo.
- Objetos guardados en el bolsillo para mapas del respaldo.
- Objetos ubicados en la falda del ocupante.
- Interferencia de carga con el asiento.
- Otros pasajeros que empujen o presionen el asiento.
- Pies y rodillas del pasajero trasero en descanso o que empujen el asiento.

Las condiciones que figuran anteriormente podrían causar que el peso de un ocupante correctamente sentado sea mal interpretado por el sistema de detección del pasajero delantero. La persona en el asiento del pasajero delantero podría ser más pesada o liviana según las condiciones mencionadas.

Asegúrese de que el sistema de sensores de acompañante funcione correctamente. Véase **Sensores de colisión y testigo del airbag** (página 66).

Si la luz del airbag está encendida, realice lo siguiente:

- Estacione el vehículo.
- Apague el vehículo.
- Revise si existen objetos debajo del asiento delantero o interferencia de carga con el asiento.
- Quite las obstrucciones si las hubiera.
- Vuelva a arrancar el vehículo.
- Espere al menos dos minutos y verifique que la luz del airbag en el cuadro de instrumentos ya no esté encendida.
- Si la luz en el cuadro de instrumentos permanece encendida, significa que puede haber un problema con el sistema de detección del pasajero delantero.

No intente reparar ni realizar mantenimiento al sistema. Lleve el vehículo al servicio de mantenimiento de inmediato.

Si es necesario modificar el sistema de airbag delantero avanzado para ubicar a una persona con discapacidad, comuníquese con el Centro de Servicio al Cliente.

PRECAUCIONES DEL SISTEMA DE DETECCIÓN DEL PASAJERO DELANTERO

PELIGRO: sentarse de manera incorrecta, fuera de posición o con el respaldo muy reclinado hacia atrás puede disminuir el peso en la parte inferior del asiento y afectar la activación del sistema de sensores del acompañante, lo que puede ocasionar lesiones graves o causar la muerte en caso de una colisión. Siempre siéntese derecho contra el respaldo del asiento y con los pies en el piso.

PELIGRO: cualquier alteración o modificación en el asiento del acompañante puede afectar el rendimiento del sistema de sensores de este. Esto podría aumentar en gran medida el riesgo de lesiones o causar la muerte.

INDICADORES DEL SISTEMA DE DETECCIÓN DEL PASAJERO DELANTERO

Ocupante	Indicador del estado del airbag del acompañante	Airbag del acompañante
Vacío	APAGADO: iluminado	Desactivado
	ENCENDIDO: no iluminado	
Niño	APAGADO: iluminado	Desactivado
	ENCENDIDO: no iluminado	
Adulto	APAGADO: no iluminado	Activado
	ENCENDIDO: iluminado	

SENSORES DE COLISIÓN Y TESTIGO DEL AIRBAG

PELIGRO: Modificar o agregar equipos al frente de su vehículo podría afectar el rendimiento del sistema de airbag y aumentar el riesgo de lesiones. Esto incluye el capó, el sistema de paragolpes, el chasis, la estructura de la carrocería frontal, los ganchos de remolque, los pernos del capó, la barra de empuje y el quitanieves.

El vehículo tiene un conjunto de sensores de choque y de pasajeros. Estos sensores proporcionan información al módulo de control de protección que activa lo siguiente:

- Pretensores de los cinturones de seguridad delanteros.
- Airbag del conductor.
- Airbag del acompañante.
- Airbags inferiores.
- Airbags laterales de los asientos.
- Safety Canopy.

Según el tipo de choque, el módulo de control de protección despliega los dispositivos de seguridad correspondientes.

Además, el módulo de control de protección monitorea la disponibilidad de los dispositivos de seguridad anteriores, así como también los sensores de choque y protección de pasajeros. La disponibilidad del sistema de seguridad se indica mediante una luz indicadora de advertencia en el cuadro de instrumentos o mediante un tono sonoro de respaldo en caso de fallas de la luz de advertencia. Los airbags no requieren mantenimiento de rutina.

Si hay un problema en el sistema, se indicará mediante uno o más de los siguientes medios:

La luz de disponibilidad no se encenderá de forma inmediata después de poner en marcha el vehículo.

- La luz de disponibilidad parpadeará o se mantendrá encendida.
- Escuchará una serie de cinco tonos. El patrón de tonos se repite de manera periódica hasta que se resuelva el problema, se repare la luz o ambos.

Si ocurre alguna de estas condiciones, incluso intermitentemente, solicite que se revise el sistema suplementario de protección cuanto antes. A menos que se hagan las reparaciones necesarias, es posible que el sistema no funcione de manera adecuada en caso de un choque.

El hecho de que no se activen los pretensores del cinturón de seguridad o los airbags delanteros de ambos pasajeros de los asientos delanteros cuando se produce un choque no significa que haya una falla en el sistema. En cambio, significa que el módulo de control de protección determinó que las condiciones del accidente (gravedad del choque, uso del cinturón de seguridad) no eran apropiadas para activar estos dispositivos de seguridad.

- Los airbags delanteros solo se activan durante choques frontales o casi frontales. Los airbags delanteros pueden activarse en vuelcos, impactos laterales o impactos traseros si el choque provoca una desaceleración frontal suficiente.
- Los pretensores del cinturón de seguridad se activan en choques frontales, semifrontales y laterales, y en vuelcos.
- Los airbags inferiores se despliegan según la gravedad del choque y las condiciones del pasajero.
- Los airbags laterales se inflan en algunos choques de impacto lateral o en vuelcos. Es posible que los airbags laterales se activen en otros tipos de choques si el vehículo experimenta suficiente movimiento o deformación en los costados.
- Safety Canopy se infla en algunos choques de impacto lateral o en vuelcos. Es posible que Safety Canopy se active en otros tipos de choques si el vehículo experimenta suficiente movimiento o deformación en los costados, o en un posible vuelco.

QUÉ ES EL SISTEMA DE ALERTA DE PEATONES

Debido al funcionamiento silencioso de los vehículos híbridos y eléctricos a bajas velocidades, el sistema crea un sonido sutil para alertar a los peatones.

El sistema está encendido cuando su vehículo está en movimiento y no en estacionamiento (P). Es posible que algunos sonidos se escuchen en el compartimento del pasajero.

LIMITACIONES DEL COMANDO A DISTANCIA

PELIGRO: los cambios o las modificaciones que no estén expresamente aprobadas por la parte responsable del cumplimiento podrían invalidar la autoridad del usuario para operar el equipo. El término "IC:" antepuesto al número de certificación de radio, solo significa que se cumplen las especificaciones técnicas del Ministerio de Industria de Canadá.

Este dispositivo cumple con la Parte 15 de las normas de la Comisión Federal de Comunicaciones (FCC) y exento de licencias según el o los estándares RSS del Ministerio de Industria de Canadá. El funcionamiento está sujeto a las siguientes dos condiciones: (1) Este dispositivo no debería causar interferencias nocivas y (2) este dispositivo debe aceptar cualquier interferencia recibida, incluyendo las interferencias que pudieran causar un funcionamiento no deseado.

Asegúrese de que haya un comando a distancia válido dentro de 1 m de las manijas de las puertas delanteras y de la parte de atrás del vehículo.

Es posible que el sistema no funcione si sucede lo siguiente:

- El comando a distancia no se mueve durante aproximadamente un minuto.
- La batería del vehículo está descargada.
- La batería del comando a distancia está descargada.
- Hay interferencia que causa problemas con las frecuencias del comando a distancia.
- El comando a distancia se encuentra demasiado cerca de objetos de metal o dispositivos electrónicos, como llaves o teléfonos celulares.

USO DEL COMANDO A DISTANCIA

Use el comando a distancia para acceder a varios sistemas del vehículo.

Nota: *los botones del comando a distancia pueden variar según la región o las opciones del vehículo.*

Destrabar

Presione el botón para destrabar todas las puertas. Véase **Bloqueo y desbloqueo de las puertas con el comando a distancia** (página 80).

Trabar

Presione el botón para trabar todas las puertas. Véase **Bloqueo y desbloqueo de las puertas con el comando a distancia** (página 80).

Arranque remoto (Si está equipado)

Presione el botón de arranque remoto. Véase **Arranque y parada remotos del vehículo** (página 161).

Compuerta trasera (Si está equipado)

Presione el botón para abrir la compuerta. Véase **Apertura de la compuerta con el control remoto** (página 97).

Alarma de emergencia (Si está equipado)

Presione el botón para activar la alarma de emergencia. Véase **Activación de la alarma de emergencia** (página 70).

REMOCIÓN DE LA HOJA DE LA LLAVE

Presione el botón de liberación en la llave pasiva y retire la hoja de la llave.

ACTIVACIÓN DE LA ALARMA DE EMERGENCIA

Presione el botón para activar la alarma de emergencia. Vuelva a presionar el botón, o bien active el encendido para apagar la alarma.

Nota: *La alarma de emergencia solo funciona cuando el vehículo está apagado.*

UBICACIÓN DEL VEHÍCULO

Presione el botón de bloqueo dos veces en un lapso de tres segundos. Las luces direccionales destellarán.

Nota: *Le recomendamos que use este método para ubicar el vehículo.*

CAMBIO DE LA BATERÍA DEL COMANDO A DISTANCIA

PELIGRO: Mantenga las baterías alejadas de los niños a fin de evitar su ingesta. Si no sigue estas instrucciones, se podrían producir lesiones personales o causar la muerte. En caso de ingesta, solicite asistencia médica de inmediato.

PELIGRO: Si el compartimiento de la batería no se cierra de forma segura, deje de utilizar el control remoto y reemplácelo tan pronto como sea posible. Mientras tanto, mantenga el control remoto alejado de los niños. Si no sigue estas instrucciones, se podrían producir lesiones personales o causar la muerte.

El comando a distancia usa una pila de litio tipo botón de 3 voltios CR2450, o su equivalente.

1. Presione el botón de liberación y retire la hoja de la llave.

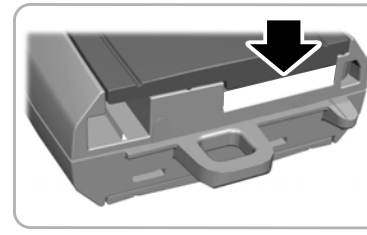

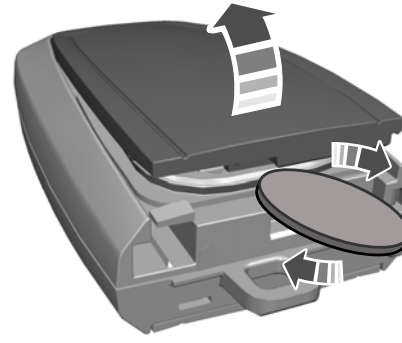

2. Gire una moneda delgada debajo de la ficha oculta detrás de la hoja de la llave para retirar la carcasa de la pila.

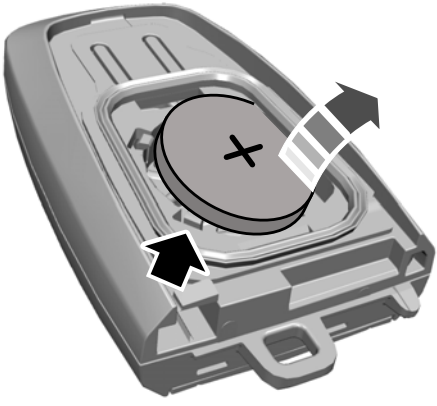

3. Inserte un destornillador y desmonte cuidadosamente la batería.
4. Coloque una pila nueva con el signo **+** hacia arriba.
5. Vuelva a instalar la cubierta del compartimiento de la batería en el transmisor e instale la hoja de la llave.

Deseche las baterías viejas de manera respetuosa con el medio ambiente. Consulte con la autoridad local correspondiente sobre el reciclaje de las baterías usadas.

Nota: *No limpie la grasa de los terminales de la pila o de la superficie trasera del tablero de circuitos.*

Nota: *El cambio de la pila no desvincula la llave programada del vehículo. El comando a distancia debería funcionar normalmente.*

REEMPLAZO DE UNA LLAVE EXTRAVIADA O UN MANDO A DISTANCIA

Puede comprar llaves de reemplazo o controles remotos en un concesionario Ford. Los concesionarios Ford pueden programar los controles remotos de su vehículo.

Nota: *Las llaves de su vehículo vienen con una etiqueta de seguridad que brinda información importante para la reproducción de la llave. Guarde la etiqueta en un lugar seguro para referencia futura.*

PROGRAMACIÓN DEL COMANDO A DISTANCIA

Información general

Debe tener dos comandos a distancia programados con anterioridad dentro del vehículo y los comandos a distancia nuevos no programados deben estar a mano. Si no tiene dos comandos a distancia programados con anterioridad, comuníquese con un concesionario Ford para que le programen el comando de repuesto. Asegúrese de que el vehículo esté apagado antes de realizar este procedimiento. Asegúrese de cerrar todas las puertas antes de comenzar y de que se mantengan cerradas durante el

procedimiento. Lleve a cabo los pasos dentro de los 30 segundos desde que comienza con la secuencia. Pare y espere por lo menos un minuto antes de comenzar otra vez si realiza algún paso fuera de la secuencia.

Asegúrese de leer y comprender el procedimiento completo antes de comenzar.

Nota: *puede programar como máximo cuatro comandos a distancia para el vehículo.*

Nota: *si se pierden o le roban los comandos a distancia programados y no cuenta con un comando codificado adicional, deberá hacer remolcar el vehículo hasta un concesionario Ford. Guarde un comando programado adicional en un lugar seguro que no sea el vehículo para evitar cualquier inconveniente. Para adquirir comandos adicionales de reemplazo o de repuesto, comuníquese con un concesionario Ford.*

Pasos para programar su comando a distancia de repuesto

Nota: *el vehículo está equipado con una de las siguientes consolas centrales.*

Programación de posición de resguardo

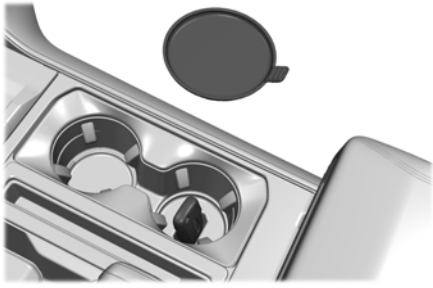

1. Coloque el primer comando a distancia programado en la ranura de resguardo dentro del portavasos o la consola central sin presionar el pedal del freno, presione y suelte el botón de encendido.
2. Espere cinco segundos y luego presione y suelte el botón de encendido nuevamente.
3. Retire el comando a distancia.
4. Dentro de los 10 segundos, coloque un segundo comando a distancia programado en la ranura de resguardo. Presione y suelte el botón de encendido.
5. Espere cinco segundos y luego presione y suelte el botón de encendido nuevamente. Mantenga el encendido activado durante al menos tres segundos, pero no más de 10 segundos.
6. Retire el comando a distancia.
7. Coloque el comando a distancia no programado en la ranura de resguardo y presione y suelte el botón de encendido.

La programación se ha completado. Con el pie en el pedal del freno, presione el botón de encendido para verificar que el nuevo comando a distancia funcione correctamente y sirva para encender el vehículo.

Si la programación falló, espere 10 segundos y repita los pasos 1 al 7. Si sigue sin poder programar el comando, lleve el vehículo a un concesionario Ford.

LLAVES Y COMANDOS A DISTANCIA – SOLUCIÓN DE PROBLEMAS

LLAVES Y COMANDOS A DISTANCIA – MENSAJES DE INFORMACIÓN

Mensaje	Acción
Batería de llave baja. Reemplazar pronto	Se muestra cuando se debe reemplazar la batería del comando a distancia.

QUÉ ES MYKEY

MyKey le permite programar llaves con modos de conducción limitados para promover buenos hábitos de conducción.

Puede programar las restricciones de todas las llaves, excepto de una. Las llaves que no programó son las llaves de administrador.

Nota: *Cada MyKey recibe las mismas restricciones y configuraciones. No puede programarlas individualmente.*

AJUSTES DE MYKEY

CONFIGURACIONES NO ADAPTATIVAS DE MYKEY

Recordatorio del cinturón de seguridad o Belt-Minder™

MyKey silencia el sistema de audio hasta que los pasajeros del asiento delantero se ajusten los cinturones de seguridad.

Nota: *Si su vehículo incluye una radio AM/FM o un sistema de audio muy básico, es posible que no pueda silenciar la radio.*

Radio satelital (Si está equipado)

Algunas cadenas de radio por satélite tienen restringido el acceso a contenidos de radio para adultos.

Aviso temprano de combustible bajo

La luz de advertencia de bajo nivel de combustible se enciende antes.

Ayuda de conducción y estacionamiento

No puede configurar los ajustes para la asistencia de estacionamiento, el sistema de información de puntos ciegos y la alerta de tráfico cruzado. Estos sistemas se activan cuando enciende el vehículo y no puede apagarlos con una MyKey.

No puede configurar los ajustes para el asistente de precolisión y el mantenimiento de carril. Estos sistemas se activan cuando el vehículo se enciende.

En el sistema de navegación solo se puede establecer un nuevo destino usando los comandos de voz al usar una MyKey y con el vehículo en movimiento.

Nota: *Los conductores de MyKey pueden desactivar la asistencia de mantenimiento de carril, pero esta función se vuelve a activar automáticamente con cada nuevo ciclo de llaves.*

CONFIGURACIONES ADAPTATIVAS DE MYKEY

Puede configurar los siguientes ajustes después de crear una MyKey. Véase **Generación de MyKey** (página 76).

Límite de velocidad

PELIGRO: No establezca el límite de velocidad máxima de MyKey a un límite que evite que el conductor mantenga una velocidad segura de acuerdo con los límites de velocidad puestos en la vía pública y las condiciones predominantes de la calle. El conductor siempre es responsable de conducir de acuerdo con las leyes locales y las condiciones predominantes. Si no lo hace, se podrían producir colisiones o lesiones.

Puede configurar el límite de velocidad del vehículo. Aparecen mensajes de advertencia en la pantalla táctil y suena un tono si el vehículo alcanza la velocidad configurada. No puede anular la velocidad configurada cuando usa una MyKey.

Recordatorio de velocidad

Puede configurar un recordatorio de velocidad del vehículo. Aparecen mensajes de advertencia en la pantalla táctil y suena un tono si el vehículo supera la velocidad configurada.

Límite de volumen del sistema de audio

El volumen máximo del sistema de audio disminuye. Aparece un mensaje en la pantalla táctil si intenta exceder el límite del volumen. El control automático de volumen se apaga.

Asistencia de emergencia

En caso de que ajuste la "Asistencia de emergencia" para que esté siempre encendida, no podrá desactivarla con MyKey.

No molestar

En caso de que ajuste "No molestar" para que esté siempre encendido, no podrá desactivarlo con MyKey.

Nota: *Si se conecta un teléfono mediante Apple CarPlay o Android Auto mientras conduce con una MyKey, el conductor puede recibir llamadas telefónicas y mensajes de texto incluso si la restricción "No molestar" está activada. Si el vehículo tiene radio por satélite, el contenido para adultos no tiene restricciones.*

Control de estabilidad y tracción

Si establece el control de tracción o estabilidad para que siempre esté encendido, no podrá apagarlo con MyKey.

GENERACIÓN DE MYKEY

Vehículos con un selector de la consola central:

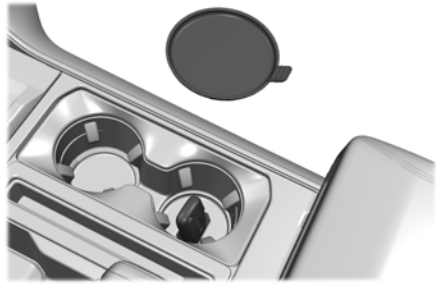

1. Retire la placa del portavasos de la consola central.
2. Retire la hoja de la llave del control remoto.
3. Coloque el comando a distancia en la ranura de resguardo con los botones hacia la parte trasera del vehículo.
4. Active el encendido utilizando la llave que desea generar como MyKey.
5. Presione ***Ajustes*** en la pantalla táctil.
6. Presione ***Ajustes del vehículo***.
7. Presione ***MyKey***.
8. Presione ***Crear MyKey***.
9. Presione ***Sí***.
10. Gire el encendido a OFF.

Nota: *Ha creado una MyKey correctamente. Recomendamos etiquetar esta llave para que pueda distinguirla de las llaves de administrador.*

Nota: *Las restricciones programadas se aplican cuando apaga el vehículo, abre y cierra la puerta del conductor y vuelve a arrancar el vehículo con la llave o el comando a distancia programados.*

Vehículos con un selector de columna:

1. Levante la tapa del compartimiento de almacenamiento de la consola central.
2. Retire la hoja de la llave del control remoto.
3. Coloque el comando a distancia en la ranura de resguardo con los botones hacia la parte trasera del vehículo.
4. Active el encendido utilizando la llave que desea generar como MyKey.
5. Presione ***Ajustes*** en la pantalla táctil.
6. Presione ***Ajustes del vehículo***.
7. Presione ***MyKey***.
8. Presione ***Crear MyKey***.
9. Presione ***Sí***.
10. Gire el encendido a OFF.

Nota: *Ha creado una MyKey correctamente. Recomendamos etiquetar esta llave para que pueda distinguirla de las llaves de administrador.*

Nota: *Las restricciones programadas se aplican cuando apaga el vehículo, abre y cierra la puerta del conductor y vuelve a arrancar el vehículo con la llave o el comando a distancia programados.*

PROGRAMACIÓN DE MYKEY

Puede programar cualquier comando a distancia para restringir una MyKey, pero debe dejar una sin modificar como llave de administrador.

1. Use una llave de administrador para encender el vehículo.
2. Presione ***Ajustes*** en la pantalla táctil.
3. Presione ***Ajustes del vehículo***.
4. Presione ***MyKey***.
5. Seleccione y configure los ajustes.

BORRADO DE TODA LA INFORMACIÓN DE MYKEY

Cuando borra todas sus MyKey, elimina todas las restricciones y regresa todas las MyKey a su estado de llave de administrador original.

1. Use una llave de administrador para encender el vehículo.
2. Presione ***Ajustes*** en la pantalla táctil.
3. Presione ***Ajustes del vehículo***.
4. Presione ***MyKey***.
5. Presione ***Borrar todos MyKeys***.
6. Presione ***Sí***.

COMPROBACIÓN DEL ESTADO DEL SISTEMA MYKEY

Puede encontrar información sobre la distancia recorrida utilizando MyKey, el número de la clave de administrador y las MyKeys creadas para su vehículo.

1. Encienda el vehículo.
2. Presione ***Ajustes*** en la pantalla táctil.
3. Presione ***Ajustes del vehículo***.
4. Presione ***MyKey***.
5. Presione ***Información MyKey***.

USO DE MYKEY CON SISTEMAS DE ARRANQUE REMOTOS (SI ESTÁ EQUIPADO)

MyKey no es compatible con sistemas de arranque remoto de repuesto no aprobados. Si elige instalar un sistema de arranque remoto, consulte un concesionario Ford para obtener uno que esté aprobado.

MYKEY – SOLUCIÓN DE PROBLEMAS

MYKEY – MENSAJES DE INFORMACIÓN

Mensaje	Descripción
Colocar llave en la ubicación de identificación	Aparece cuando se está tratando de crear una MyKey y la llave de administrador no está en la posición de resguardo. Véase **Generación de MyKey** (página 76).
Llave ya es MyKey	Aparece cuando se está tratando de crear una MyKey con una llave que ya se designó como MyKey.
Llave restringida en próx. encendido. Rotule esta llave	Aparece para confirmar que la llave está restringida después de desactivar el encendido.

MYKEY – PREGUNTAS FRECUENTES

¿Qué es una llave de administrador?

Una llave de administrador es una llave que no ha creado como una MyKey. Véase **Generación de MyKey** (página 76).

¿Por qué no puedo crear una MyKey?

No ha colocado la llave de administrador en la posición de resguardo. Véase **Generación de MyKey** (página 76). La llave empleada para encender el vehículo no es una llave de administrador. La llave empleada para encender el vehículo es la única llave de administrador. Debe haber, al menos, una llave de administrador. No ha desactivado el encendido después de crear la última MyKey.

¿Por qué no puedo programar una MyKey?

La llave de administrador no se encuentra dentro del vehículo. La llave empleada para encender el vehículo no es una llave de administrador. No ha creado ninguna MyKey. Véase **Generación de MyKey** (página 76).

¿Por qué no puedo borrar las MyKeys?

La llave de administrador no se encuentra dentro del vehículo. La llave empleada para encender el vehículo no es una llave de administrador. No ha creado ninguna MyKey. Véase **Generación de MyKey** (página 76).

¿Por qué no se acumula la distancia de MyKey?

La llave empleada para arrancar el motor es una llave de administrador. La llave de administrador y una MyKey se encuentran dentro del vehículo. No ha creado ninguna MyKey. Véase **Generación de MyKey** (página 76). Ha borrado las MyKeys. Véase **Borrado de toda la información de MyKey** (página 77).

¿Por qué no puedo arrancar el motor con una MyKey?

La llave de administrador y una MyKey se encuentran dentro del vehículo. Cuando están ambas llaves, el sistema solo reconoce la llave de administrador.

FUNCIONAMIENTO DE LAS PUERTAS DESDE EL EXTERIOR DEL VEHÍCULO

BLOQUEO Y DESBLOQUEO DE LAS PUERTAS CON EL COMANDO A DISTANCIA

Solo puede usar el comando a distancia cuando el vehículo está detenido.

Desbloqueo de las puertas

Presione el botón para destrabar todas las puertas. Un parpadeo largo de las luces direccionales confirma que se ha destrabado el vehículo.

Apertura en un paso

Presione el botón para destrabar todas las puertas.

Desbloqueo en dos etapas (si está equipado)

Presione el botón para destrabar la puerta del conductor. Presione el botón nuevamente en un lapso de tres segundos para destrabar todas las puertas.

Traba de puertas

Presione el botón para trabar todas las puertas. Un parpadeo breve de las luces direccionales confirma que el vehículo está trabado.

Nota: *Para más información sobre la operación de las puertas desde fuera del vehículo Véase* ***Teclado de acceso sin llave*** *(página 87).*

BLOQUEO Y DESBLOQUEO DE LAS PUERTAS CON LA HOJA DE LA LLAVE

Si hay una falla del seguro eléctrico de la puerta, puede usar la hoja de la llave para trabar o destrabar las puertas.

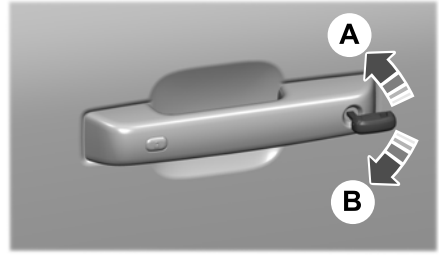

A	Trabar
B	Destrabar

FUNCIONAMIENTO DE LAS PUERTAS DESDE EL INTERIOR DEL VEHÍCULO

BLOQUEO Y DESBLOQUEO DE LAS PUERTAS CON EL CIERRE CENTRALIZADO

El control eléctrico de bloqueo de puerta se encuentra en las puerta delanteras.

Presione el botón para destrabar todas las puertas.

Presione el botón para trabar todas las puertas.

Nota: *El bloqueo central solo funciona si las puertas delanteras están completamente cerradas.*

APERTURA DE LAS PUERTAS DESDE EL INTERIOR DEL VEHÍCULO - CREW CAB

Hale la manija interior de la puerta dos veces para destrabar y abrir la puerta trasera. La primera vez que hala de la manija se quita el seguro de la puerta y la segunda vez, se abre la puerta.

DESBLOQUEO AUTOMÁTICO

(SI ESTÁ EQUIPADO)

QUÉ ES EL DESBLOQUEO AUTOMÁTICO

El desbloqueo automático es una función de desbloqueo que permite destrabar las puertas del vehículo cuando este se detiene.

REQUISITOS DEL DESBLOQUEO AUTOMÁTICO

El desbloqueo automático destraba todas las puertas después de que ocurra lo siguiente:

1. Todas las puertas están cerradas y el vehículo está en movimiento a una velocidad superior a 12 mph (20 km/h).
2. El vehículo se detiene.
3. Abre la puerta del conductor en el transcurso de 10 minutos después de apagar el encendido o colocarlo en la posición de accesorio.

Nota: *Si abre la puerta del conductor después de 10 minutos, la función de desbloqueo automático no quitará el seguro de todas las puertas.*

ACTIVACIÓN Y DESACTIVACIÓN DEL DESBLOQUEO AUTOMÁTICO

1. Presione ***Ajustes*** en la pantalla táctil.
2. Presione ***Ajustes del vehículo***.
3. Encienda o apague ***Desbloqueo automático***.

BLOQUEO AUTOMÁTICO (SI ESTÁ EQUIPADO)

QUÉ ES EL BLOQUEO AUTOMÁTICO

El bloqueo automático es una función de bloqueo que permite trabar las puertas del vehículo cuando comienza a manejar.

REQUISITOS DEL BLOQUEO AUTOMÁTICO

El bloqueo automático traba todas las puertas cuando ocurre lo siguiente:

- Todas las puertas están cerradas.
- El encendido está activado.
- El vehículo alcanza una velocidad superior a 20 km/h.

ACTIVACIÓN Y DESACTIVACIÓN DEL BLOQUEO AUTOMÁTICO

1. Presione ***Ajustes*** en la pantalla táctil.
2. Presione ***Ajustes del vehículo***.
3. Encienda o apague ***Cierre automático***.

BLOQUEO INCORRECTO (SI ESTÁ EQUIPADO)

QUÉ ES EL BLOQUEO INCORRECTO

El bloqueo incorrecto es una función de bloqueo que le advierte si el vehículo no está bloqueado.

LIMITACIONES DEL BLOQUEO INCORRECTO

Cuando presiona el botón de bloqueo una vez, las luces direccionales no destellan en los siguientes casos:

- Alguna puerta o el baúl están abiertos.
- El capó está abierto.

Si desactiva el bloqueo incorrecto, la bocina no suena si presiona el botón de seguro de puertas en el comando a distancia cuando la puerta está abierta.

ACTIVACIÓN Y DESACTIVACIÓN DEL BLOQUEO INCORRECTO

1. Presione ***Ajustes*** en la pantalla táctil.
2. Presione ***Ajustes del vehículo***.
3. Encienda o apague ***Alerta cierre incorrecto***.

REBLOQUEO AUTOMÁTICO (SI ESTÁ EQUIPADO)

CÓMO FUNCIONA EL REBLOQUEO AUTOMÁTICO

El seguro se volverá a activar automáticamente si no abre ninguna puerta 45 segundos después de haberlos quitado usando el comando a distancia. Los seguros de las puertas y la alarma regresan a su estado anterior.

ADVERTENCIAS SONORAS DE LAS PUERTAS Y LOS SEGUROS

Advertencia sonora de puerta entreabierta

Emite un sonido cuando una puerta no está completamente cerrada y el vehículo está en movimiento.

PUERTAS Y SEGUROS – SOLUCIÓN DE PROBLEMAS

PUERTAS Y SEGUROS – LUCES DE ADVERTENCIA

Luz de advertencia de puerta abierta

Se encenderá cuando lo ponga en encendido y permanecerá así si cualquiera de las puertas o el capó están abiertos.

PUERTAS Y SEGUROS – MENSAJES DE INFORMACIÓN

Mensaje	Acción
Puerta del conductor abierta	Aparece si hay una puerta abierta. Cierre la puerta completamente.
Puerta del pasajero abierta	
Puerta trasera izquierda abierta	
Puerta trasera derecha abierta	
Cofre abierto	Aparece si el capó está abierto. Cierre el capó completamente.

PUERTAS Y SEGUROS – PREGUNTAS FRECUENTES

¿Se puede utilizar accesorios, como por ejemplo escalones o manijas, con el conjunto de la cerradura de la puerta?

No use el conjunto de la cerradura de la puerta para conectar accesorios, como manijas o escalones, ya que esto puede dañar el vehículo.

QUÉ ES ACCESO REMOTO

El sistema le permite bloquear y desbloquear su vehículo sin sacar la llave pasiva de su bolsillo o cartera.

LIMITACIONES DE ACCESO REMOTO

Asegúrese de que el comando a distancia esté dentro de los 1 m de las manijas de las puertas delanteras y de la compuerta.

El posible que el sistema no funcione si sucede lo siguiente:

- El comando a distancia no se mueve durante aproximadamente un minuto.
- La batería del vehículo está descargada.
- La batería del comando a distancia está descargada.
- Hay interferencia que causa problemas con las frecuencias del comando a distancia.
- El comando a distancia se encuentra demasiado cerca de objetos de metal o dispositivos electrónicos, como llaves o teléfonos celulares.

AJUSTES DE ACCESO REMOTO

Activación y desactivación del acceso remoto

1. Active el encendido con una llave original que no haya sido creada como una MyKey.
2. Presione ***Ajustes*** en la pantalla táctil.
3. Presione ***Ajustes del vehículo***.
4. Presione ***Seguros***.

Reprogramación de la función de desbloqueo

Puede activar la función de desbloqueo en dos pasos, la cual le permite destrabar solo la puerta del conductor cuando toca el sensor de desbloqueo.

Mantenga presionados los botones de trabar y destrabar en el comando a distancia durante cuatro segundos para deshabilitar o habilitar el desbloqueo de dos etapas.

Si programa la función de desbloqueo para que solo se abra la puerta del conductor, puede desbloquear todas las demás puertas desde el interior del vehículo con el control electrónico de traba de puertas. Puede destrabar las puertas individualmente si hala de las manijas interiores de esas puertas.

USO DEL ACCESO REMOTO

Desbloqueo de las puertas

Con su tecla pasiva dentro de 1 m de su vehículo, toque el sensor de desbloqueo en la parte trasera de la manija de la puerta durante un breve período y luego hale de la manija de la puerta para desbloquear, con cuidado de no tocar el sensor de bloqueo al mismo tiempo o halar de la manija de la puerta demasiado rápido. El sistema de acceso inteligente requiere una breve demora para autenticar su tecla pasiva.

Traba de puertas

Con su tecla pasiva dentro de 1 m de su vehículo, toque el sensor de bloqueo de la manija de la puerta externa durante aproximadamente un segundo para bloquear, con cuidado de no tocar el sensor de desbloqueo en la parte trasera de la manija de la puerta al mismo tiempo. Luego de trabar, puede halar inmediatamente la manija de la puerta para revisar que se trabó correctamente y que no destrabó de forma inadvertida.

ACCESO REMOTO – SOLUCIÓN DE PROBLEMAS

ACCESO REMOTO – PREGUNTAS FRECUENTES

¿Por qué no funciona el sistema de acceso remoto?

Si el sistema no funciona, podría estar limitado. Véase **Limitaciones de acceso remoto** (página 85). Si el sistema aún no funciona, use el control remoto o la hoja de la llave para trabar o destrabar el vehículo.

¿Por qué no puedo bloquear mi vehículo?

Si traba el vehículo electrónicamente con cualquier puerta trasera abierta o con la compuerta abierta, el sistema buscará una llave pasiva dentro del vehículo después de que se cierra la última puerta. Si el sistema detecta una llave, todas las puertas se destrabarán indicando que la llave quedó adentro. Su vehículo se bloquea si hay otra llave pasiva en la zona de detección luego de cerrar la última puerta.

QUE ES EL TECLADO DE ACCESO SIN LLAVE

El teclado de acceso sin llave le permite bloquear y desbloquear su vehículo usando el teclado en el revestimiento de la ventana.

LIMITACIONES DEL TECLADO DE ACCESO SIN LLAVE

Es posible que el sistema no funcione si sucede lo siguiente:

- La batería del vehículo está descargada.

UBICACIÓN DEL TECLADO DE ACCESO SIN LLAVE

El teclado se encuentra cerca de la ventanilla del conductor y se ilumina cuando lo toca.

CÓDIGO DE ACCESO MAESTRO DEL TECLADO DE ACCESO SIN LLAVE

Qué es el código de acceso maestro

El código de acceso maestro es un código de entrada de cinco dígitos configurado de fábrica. Puede usar el teclado con el código de acceso maestro en cualquier momento. El código de acceso maestro se encuentra en la tarjeta del propietario en la guantera y está disponible en los concesionarios Ford.

CÓDIGOS DE ACCESO PERSONAL DEL TECLADO DE ACCESO SIN LLAVE

Programación de un código de acceso personal

1. Ingrese el código maestro de cinco dígitos.
2. Presione **1•2** en el teclado en menos de cinco segundos.
3. Ingrese su código personal de cinco dígitos. Debe realizar esta acción en menos de cinco segundos después de completar el Paso 2.
4. Presione **1•2** en el teclado para guardar el código personal 1.

Las puertas se traban y destraban para confirmar que la programación se completó correctamente.

Para programar códigos personales de entrada adicionales, repita los Pasos 1 a 3 y, luego, para el Paso 4:

- Presione **3•4** para guardar el código personal 2.
- Presione **5•6** para guardar el código personal 3.

- Presione **7•8** para guardar el código personal 4.
- Presione **9•0** para guardar el código personal 5.

Si su vehículo viene con SYNC; también puede programar el sistema con un código personal de entrada.

Consejos:

- No configure un código que tenga cinco números iguales.
- No use cinco números consecutivos.
- El código maestro de cinco dígitos funciona incluso si ha configurado su propio código personal.

Eliminación de un código personal

1. Ingrese el código maestro de cinco dígitos.
2. Presione y suelte **1•2** en el teclado en menos de cinco segundos.
3. Presione y suelte **1•2** por dos segundos. Debe realizar esta acción en menos de cinco segundos después de completar el Paso 2.

Todos los códigos personales se borran y solo el código maestro de cinco dígitos funciona.

Función antiexploración

El teclado entra en modo antiexploración si ingresa el código incorrecto siete veces. Este modo apaga el teclado por un minuto y la luz del teclado parpadea.

La función antiexploración se apagará después de que suceda algo de lo siguiente:

- El teclado está inactivo durante un minuto.
- Presiona el botón de apertura en el comando a distancia.
- Enciende el motor.
- Destraba el vehículo usando acceso remoto.

USO DEL TECLADO DE ACCESO SIN LLAVE

Desbloqueo de las puertas

Ingrese el código configurado de fábrica de cinco dígitos o su código personal. Debe presionar cada número en menos de cinco segundos de demora entre estos.

- Presione 3-4 en no más de cinco segundos para destrabar todas las puertas.

Traba de puertas

Presione y sostenga presionado **7·8** y **9·0** a la vez con la puerta del conductor cerrada.

Nota: *No es necesario que primero ingrese este código.*

TECLADO DE ACCESO SIN LLAVE – SOLUCIÓN DE PROBLEMAS

TECLADO DE ACCESO SIN LLAVE – PREGUNTAS FRECUENTES

¿Por qué el teclado no acepta el código de acceso?

Si ingresa el código de acceso demasiado rápido en el teclado, la función de desbloqueo tal vez no funcione. Vuelva a ingresar despacio nuevamente el código de acceso.

¿Por qué no funciona el teclado?

El teclado entra en modo antiexploración si ingresa un código incorrecto siete veces. El modo antiexploración deshabilita el teclado por un minuto y la luz roja parpadea.

CÓMO FUNCIONA LA ENTRADA Y SALIDA FÁCILES

Cuando se apaga el encendido, el sistema de entrada y salida fácil mueve el asiento del conductor hacia atrás hasta 5 cm y la columna de dirección hacia arriba. Cuando se activa el encendido, el asiento del conductor y la columna de dirección regresan a sus posiciones anteriores.

Nota: *según el vehículo, la columna se puede mover hacia arriba y adentro.*

ACTIVACIÓN Y DESACTIVACIÓN DE LA ENTRADA Y SALIDA FÁCILES

1. Presione **Configuración** en la pantalla táctil.
2. Presione **Vehículo**.
3. Seleccione **Ingreso/Salida fácil**.

Si presiona cualquier botón de ajuste o memoria cuando está en modo de salida fácil, el sistema cancela la operación.

PRECAUCIONES DE LA COMPUERTA

PELIGRO: Es extremadamente peligroso viajar en el área de carga, ya sea dentro o fuera del vehículo. En un choque, las personas que viajan en estas áreas tienen más probabilidades de lastimarse gravemente o de perder la vida. No permita que ninguna persona viaje en ningún área del vehículo que no cuente con asientos y cinturones de seguridad. Asegúrese de que todos los pasajeros del vehículo viajen en un asiento y que todos ellos usen el cinturón de seguridad. Si no sigue esta advertencia, podría resultar en lesiones personales graves o causar la muerte.

APERTURA DE LA COMPUERTA

APERTURA DE LA COMPUERTA DESDE EL EXTERIOR DEL VEHÍCULO

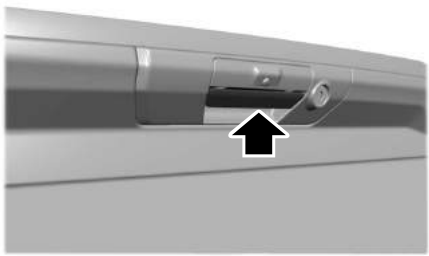

Jale la manija hacia arriba para liberar la compuerta.

Nota: *Puede que primero tenga que destrabar la compuerta.*

TRABADO Y DESTRABADO DE LA COMPUERTA

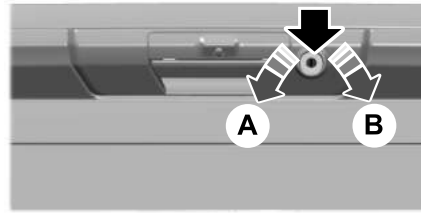

A Trabar

B Destrabar

1. Coloque la llave de encendido en el seguro de la compuerta.
2. Gírela hacia la izquierda para trabar la compuerta.
3. Gírela hacia la derecha para destrabar la compuerta.

INSTALACIÓN Y DESINSTALACIÓN DE LA COMPUERTA

PELIGRO: siempre asegure las cargas correctamente para evitar que cambien de posición o que se caigan del vehículo. Si no lo hace, se puede poner en riesgo la estabilidad del vehículo y se pueden producir lesiones personales graves en los ocupantes del vehículo u otras personas.

PELIGRO: La compuerta es pesada. Se requiere de dos personas adultas para el desmontaje de la compuerta. El incumplimiento de estas instrucciones podría provocar lesiones personales o daños a la propiedad.

Nota: *si el vehículo no tiene seguros eléctricos en las puertas, continúe con el paso 4.*

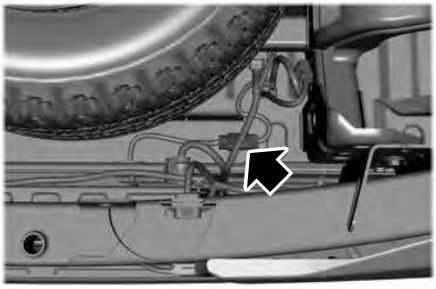

1. Desenganche la compuerta.
2. Desconecte el conector en línea de los seguros eléctricos de las puertas. Se encuentra debajo de la caja de la camioneta, del lado derecho del vehículo, cerca de la llanta de repuesto.
3. Instale una tapa de protección en la parte del conector en línea que permanece debajo de la caja de la camioneta.

Nota: *En la guantera debería haber una tapa de protección.*

4. Baje la compuerta parcialmente. Con cuidado, pase el cableado de la compuerta a través del espacio entre la caja de la camioneta y el paragolpe y colóquelo donde no moleste, debajo de la caja de la camioneta.
5. Baje la compuerta.

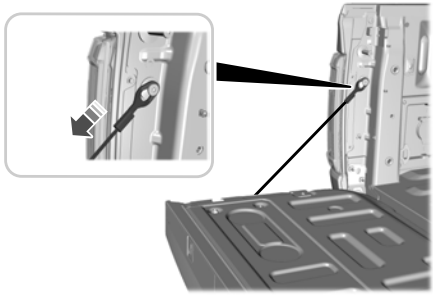

6. Use un destornillador para retirar con cuidado el clip de resorte de cada conector más allá de la cabeza del tornillo de soporte. Desconecte el cable.
7. Desconecte el otro cable.
8. Levante la compuerta 45 grados desde la posición horizontal.
9. Saque el lado derecho de la bisagra.
10. Levante la compuerta 80 grados desde la posición horizontal.
11. Retire la compuerta de la bisagra del lado izquierdo al deslizarla hacia la derecha.
12. Instale la compuerta en orden inverso.

ESCALÓN DE LA COMPUERTA

(SI ESTÁ EQUIPADO)

ACCESO AL ESCALÓN DE LA COMPUERTA

1. Baje la compuerta.
2. Presione el botón en el centro de la moldura del escalón. El escalón saldrá un poco.

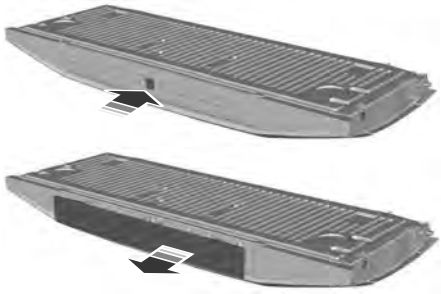

3. Hale del escalón por completo. Baje el escalón a la posición más baja.

4. Hale de la manija de detención amarilla hacia atrás hasta que se extienda por completo.
5. Para trabar la manija en su lugar, gire la manija de la posición horizontal a la vertical hasta escuchar un clic.

Nota: *no use el escalón o la manija de agarre para remolcar.*

Reemplace la cinta de resistencia por deslizamientos o la moldura de la manija de agarre si están gastadas o dañadas.

Para reducir el riesgo de caídas, haga lo siguiente:

- Solo use el escalón cuando el vehículo esté en una superficie nivelada.
- Solo use el escalón en áreas con iluminación suficiente.
- Asegúrese de usar la manija de agarre cuando se suba al escalón.
- No use el escalón estando descalzo.
- Asegúrese de que el escalón esté limpio antes de utilizarlo.
- Mantenga la carga del escalón debajo del máximo total de 159 kg.

ALMACENAMIENTO DEL ESCALÓN DE LA COMPUERTA

1. Presione el botón amarillo en la manija para bajarla. Luego, presione la palanca amarilla en la parte inferior de la manija para destrabarla. Gire la manija hacia abajo, de la posición vertical a la horizontal, y empújela hacia la compuerta.
2. Gire el escalón hacia arriba hasta que esté en posición horizontal. Luego, empújelo de nuevo hacia la compuerta hasta que el escalón quede asegurado.

Nota: *Asegúrese de cerrar y trabar por completo el escalón antes de mover el vehículo. No maneje con el escalón o la manija de agarre abiertos.*

Nota: *La compuerta eléctrica no se puede cerrar si el escalón está abierto. Se muestra un mensaje de advertencia y se emite un tono. Después de guardar el escalón, se restablece la función de cierre eléctrico.*

EXTENSOR DE LA PLATAFORMA (SI ESTÁ EQUIPADO)

PRECAUCIONES DEL EXTENSOR DE LA PLATAFORMA

Nota: *No use el extensor de la plataforma si maneja en condiciones todoterreno.*

Nota: *Asegúrese de trabar los pasadores de seguridad y las perillas por completo antes de manejar el vehículo.*

Nota: *Asegúrese de asegurar todas las cargas.*

Nota: *No exceda los 68 kg en la compuerta con el vehículo en movimiento.*

Nota: *No mantenga el extensor de la plataforma en el modo Compuerta cuando no lo use para sujetar cargas. Mantenga siempre el extensor de la plataforma en el modo Extendido o en la posición de plegado con la compuerta cerrada.*

USO DEL EXTENSOR DE LA PLATAFORMA

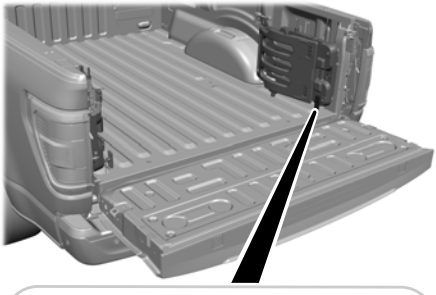

1. Hale el pasador de seguridad hacia el centro del vehículo.

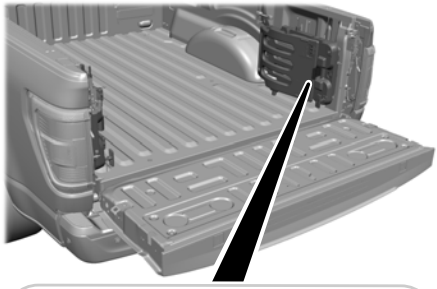

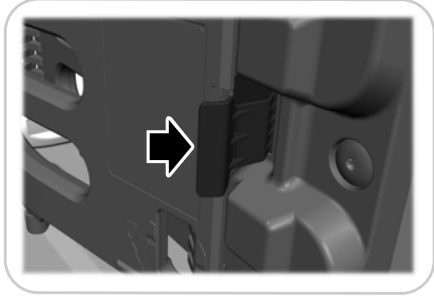

2. Abra los pestillos para liberar los paneles.

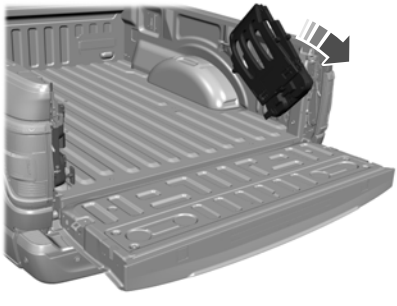

3. Gire los paneles hacia la compuerta. Repita los pasos 1 a 3 en el otro lado del vehículo.

4. Conecte ambos paneles. Gire las perillas un cuarto de giro hacia la derecha para asegurarlos.

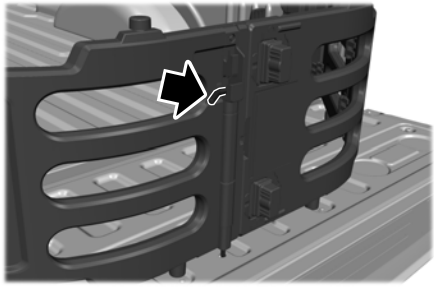

5. Inserte la varilla del pestillo en el orificio de la compuerta.

6. Trabe ambos lados de los pasadores de seguridad en sus orificios en la caja de la camioneta.

Modo Extendido

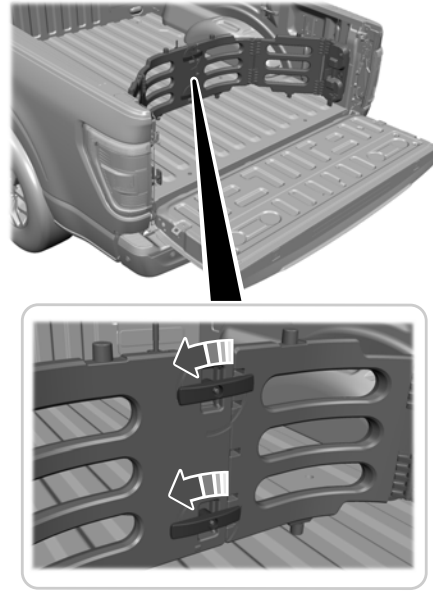

1. Siga los pasos 1 a 4.
2. Antes de trabar los pasadores de seguridad, gire los paneles y aléjelos de la compuerta.
3. Trabe ambos lados de los pasadores de seguridad en sus orificios en la caja de la camioneta.
4. Cierre la compuerta.

SUPERFICIE DE TRABAJO DE LA COMPUERTA (SI ESTÁ EQUIPADO)

La superficie de trabajo de la compuerta es una superficie duradera y práctica que se encuentra en la parte interna de la compuerta. Puede utilizarla para realizar diversas tareas.

Para usar la superficie de trabajo de la compuerta, pliéguela.

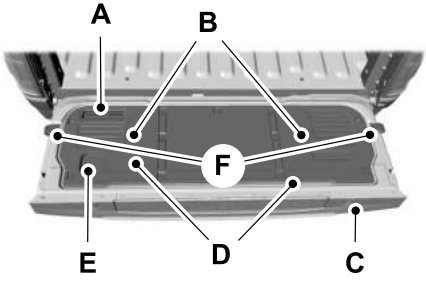

A	Soporte para tablet.
B	Encarte de herramienta.
C	Cavidad para abrazadera.
D	Cinta métrica y estándar.
E	Portavasos.
F	Anclajes del baúl.

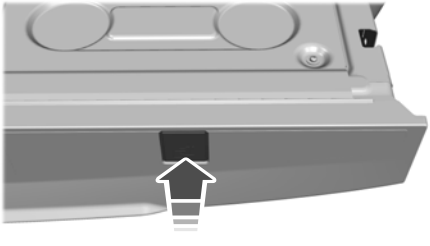

La superficie de trabajo de la compuerta contiene cavidades para abrazaderas, lo que le permite asegurar el material de trabajo.

Nota: *Se pueden producir daños en la compuerta trasera si se sobrecarga el brazo de sujeción vertical en cualquier dirección.*

Nota: *Cuando termine de utilizar la superficie de trabajo de la compuerta, asegúrese de retirar todas sus pertenencias. Luego, cierre la compuerta.*

PRECAUCIONES DE LA COMPUERTA

PELIGRO: Es extremadamente peligroso viajar en el área de carga, ya sea dentro o fuera del vehículo. En un choque, las personas que viajan en estas áreas tienen más probabilidades de lastimarse gravemente o de perder la vida. No permita que ninguna persona viaje en ningún área del vehículo que no cuente con asientos y cinturones de seguridad. Asegúrese de que todos los pasajeros del vehículo viajen en un asiento y que todos ellos usen el cinturón de seguridad. Si no sigue esta advertencia, podría resultar en lesiones personales graves o causar la muerte.

APERTURA DE LA COMPUERTA

APERTURA DE LA COMPUERTA DESDE EL INTERIOR DEL VEHÍCULO

Para utilizar la compuerta eléctrica, el vehículo debe estar en estacionamiento (P).

Presione el botón que se encuentra en el panel de instrumentos.

Nota: *mientras se abre la compuerta, se emite un tono.*

Nota: *la compuerta se detiene y va hacia atrás si detecta una obstrucción al abrirse.*

Nota: *Si la compuerta electrónica está en modo manual, se emite una alerta.*

Nota: *Si la compuerta está en modo manual y le pregunta si desea volver a cambiar al modo eléctrico, aparece un mensaje emergente en la pantalla táctil.*

APERTURA DE LA COMPUERTA DESDE EL EXTERIOR DEL VEHÍCULO

1. Destrabe el vehículo con el comando a distancia o el control eléctrico para destrabar las puertas.

Nota: *si un transmisor de acceso inteligente está a 1 m o menos de la compuerta, esta se destraba cuando presiona el botón de liberación de la compuerta.*

2. Presione dos veces en un lapso de tres segundos el botón de la parte superior de la manija de la compuerta.

APERTURA DE LA COMPUERTA CON EL CONTROL REMOTO

Presione dos veces el botón del comando a distancia en un lapso de tres segundos.

CIERRE DE LA COMPUERTA

CIERRE DE LA COMPUERTA DESDE EL INTERIOR DEL VEHÍCULO

Presione el botón que se encuentra en el panel de instrumentos.

Nota: *La compuerta no se cierra si el escalón de la compuerta está entreabierto. En el cuadro de instrumentos, se muestra un mensaje de escalón entreabierto.*

CIERRE DE LA COMPUERTA DESDE EL EXTERIOR DEL VEHÍCULO

Puede cerrar la compuerta de las siguientes formas:

- Al presionar dos veces el botón de la compuerta en el comando a distancia en un lapso de tres segundos.
- Al presionar una vez el botón en la compuerta.

Nota: *Mientras se cierra la compuerta, se emite un tono.*

Nota: *La compuerta se detiene y va hacia atrás si detecta una obstrucción al cerrarse.*

Levantar para cerrar

Para cerrar la compuerta de forma automática con la función "levantar para cerrar", levante la compuerta aproximadamente 10 cm y sosténgala por unos segundos.

Nota: *Si la posición de la compuerta está abierta más de la mitad, es posible que no se cierre automáticamente.*

Cierre manual

Puede cerrar la compuerta de forma manual cuando levanta la compuerta con un movimiento continuo.

Si detiene el movimiento de la compuerta, la función "levantar para cerrar" activa y cierra la compuerta de forma eléctrica.

Poner la compuerta en modo manual

Puede poner la compuerta en modo manual con las configuraciones del vehículo en la pantalla táctil.

Nota: *ˆEn el modo manual, la compuerta solo se abre con el botón de liberación de la compuerta que se encuentra en la compuerta y se reduce la mensajería.*

Nota: *Si presiona el botón de la compuerta en el panel de instrumentos cuando esta está en modo Manual, aparece un mensaje emergente en la pantalla táctil.*

CIERRE DE LA COMPUERTA CON EL CONTROL REMOTO

Presione dos veces el botón del comando a distancia en un lapso de tres segundos.

INSTALACIÓN Y DESINSTALACIÓN DE LA COMPUERTA

PELIGRO: siempre asegure las cargas correctamente para evitar que cambien de posición o que se caigan del vehículo. Si no lo hace, se puede poner en riesgo la estabilidad del vehículo y se pueden producir lesiones personales graves en los ocupantes del vehículo u otras personas.

PELIGRO: La compuerta es pesada. Se requiere de dos personas adultas para el desmontaje de la compuerta. El incumplimiento de estas instrucciones podría provocar lesiones personales o daños a la propiedad.

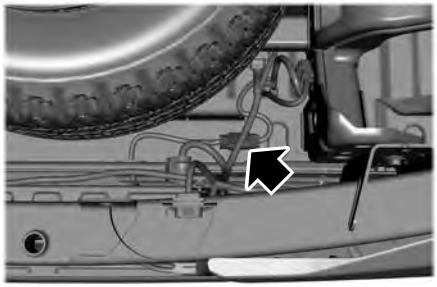

1. Ponga la compuerta en modo manual ingresando a las configuraciones del vehículo en la pantalla táctil.
2. Abra la compuerta.
3. Desconecte el conector en línea de los seguros eléctricos de las puertas. Se encuentra debajo de la caja de la camioneta, del lado derecho del vehículo, cerca de la llanta de repuesto.
4. Instale una tapa de protección en la parte del conector en línea que permanece debajo de la caja de la camioneta.

Nota: *la tapa de protección se encuentra en la guantera.*

5. Levante la compuerta parcialmente. Con cuidado, pase el cableado de la compuerta a través del espacio entre la caja de la camioneta y el paragolpe y colóquelo donde no moleste, debajo de la caja de la camioneta.
6. Baje la compuerta completamente.

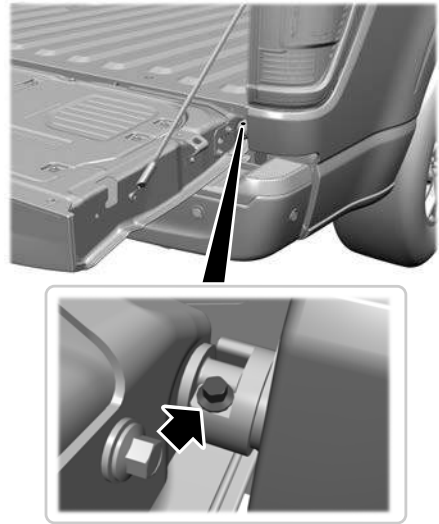

7. Retire los tornillos de retención.

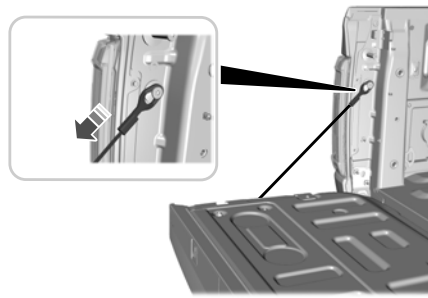

8. Use un destornillador para retirar con cuidado el clip de resorte de cada conector más allá de la cabeza del tornillo de soporte. Desconecte el cable.
9. Desconecte el otro cable.
10. Levante la compuerta 45 grados desde la posición horizontal.
11. Saque el lado derecho de la bisagra.

12. Levante la compuerta 80 grados desde la posición horizontal.
13. Retire la compuerta de la bisagra del lado izquierdo al deslizarla hacia la derecha.
14. Instale la compuerta en orden inverso.

Nota: *después de reinstalar la compuerta, es importante volver a instalar el tornillo de retención en el torque recomendado, 10 Nm. Si no se vuelve a instalar el tornillo de retención, la compuerta se puede desprender.*

ESCALÓN DE LA COMPUERTA

(SI ESTÁ EQUIPADO)

ACCESO AL ESCALÓN DE LA COMPUERTA

1. Baje la compuerta.
2. Presione el botón en el centro de la moldura del escalón. El escalón saldrá un poco.

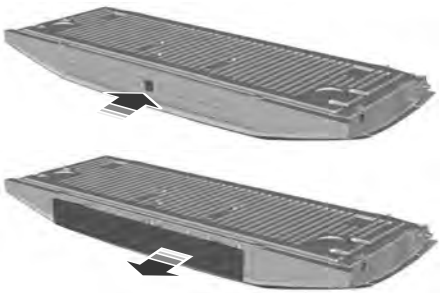

3. Hale del escalón por completo. Baje el escalón a la posición más baja.

4. Hale de la manija de detención amarilla hacia atrás hasta que se extienda por completo.
5. Para trabar la manija en su lugar, gire la manija de la posición horizontal a la vertical hasta escuchar un clic.

Nota: *no use el escalón o la manija de agarre para remolcar.*

Reemplace la cinta de resistencia por deslizamientos o la moldura de la manija de agarre si están gastadas o dañadas.

Para reducir el riesgo de caídas, haga lo siguiente:

- Solo use el escalón cuando el vehículo esté en una superficie nivelada.
- Solo use el escalón en áreas con iluminación suficiente.
- Asegúrese de usar la manija de agarre cuando se suba al escalón.
- No use el escalón estando descalzo.
- Asegúrese de que el escalón esté limpio antes de utilizarlo.
- Mantenga la carga del escalón debajo del máximo total de 159 kg.

ALMACENAMIENTO DEL ESCALÓN DE LA COMPUERTA

1. Presione el botón amarillo en la manija para bajarla. Luego, presione la palanca amarilla en la parte inferior de la manija para destrabarla. Gire la manija hacia abajo, de la posición vertical a la horizontal, y empújela hacia la compuerta.
2. Gire el escalón hacia arriba hasta que esté en posición horizontal. Luego, empújelo de nuevo hacia la compuerta hasta que el escalón quede asegurado.

Nota: *Asegúrese de cerrar y trabar por completo el escalón antes de mover el vehículo. No maneje con el escalón o la manija de agarre abiertos.*

Nota: *La compuerta eléctrica no se puede cerrar si el escalón está abierto. Se muestra un mensaje de advertencia y se emite un tono. Después de guardar el escalón, se restablece la función de cierre eléctrico.*

EXTENSOR DE LA PLATAFORMA (SI ESTÁ EQUIPADO)

PRECAUCIONES DEL EXTENSOR DE LA PLATAFORMA

Nota: *No use el extensor de la plataforma si maneja en condiciones todoterreno.*

Nota: *Asegúrese de trabar los pasadores de seguridad y las perillas por completo antes de manejar el vehículo.*

Nota: *Asegúrese de asegurar todas las cargas.*

Nota: *No exceda los 68 kg en la compuerta con el vehículo en movimiento.*

Nota: *No mantenga el extensor de la plataforma en el modo Compuerta cuando no lo use para sujetar cargas. Mantenga siempre el extensor de la plataforma en el modo Extendido o en la posición de plegado con la compuerta cerrada.*

USO DEL EXTENSOR DE LA PLATAFORMA

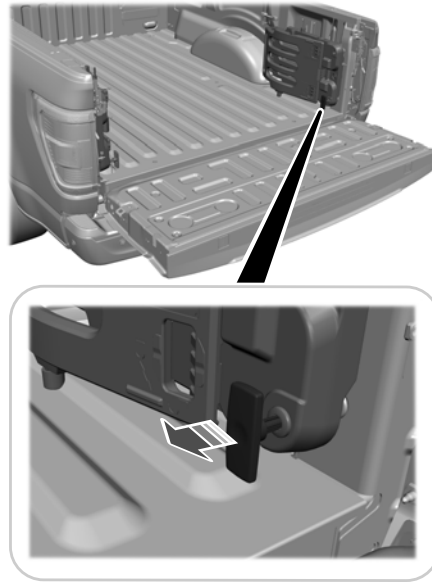

1. Hale el pasador de seguridad hacia el centro del vehículo.

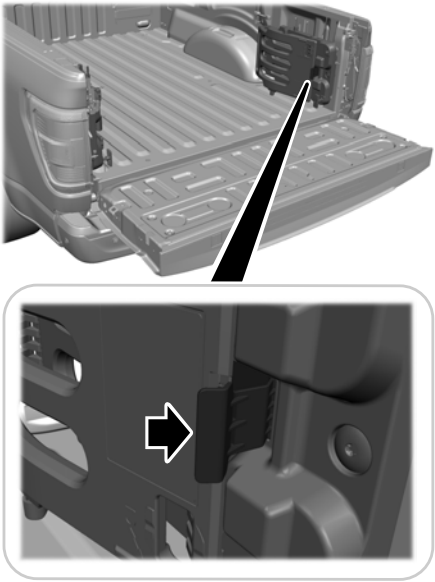

2. Abra los pestillos para liberar los paneles.

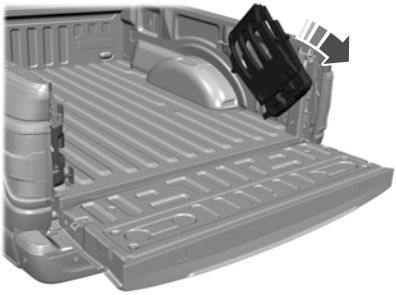

3. Gire los paneles hacia la compuerta. Repita los pasos 1 a 3 en el otro lado del vehículo.

4. Conecte ambos paneles. Gire las perillas un cuarto de giro hacia la derecha para asegurarlos.

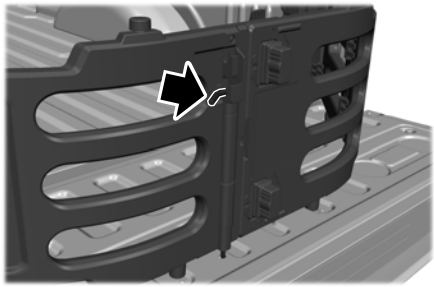

5. Inserte la varilla del pestillo en el orificio de la compuerta.

6. Trabe ambos lados de los pasadores de seguridad en sus orificios en la caja de la camioneta.

Modo Extendido

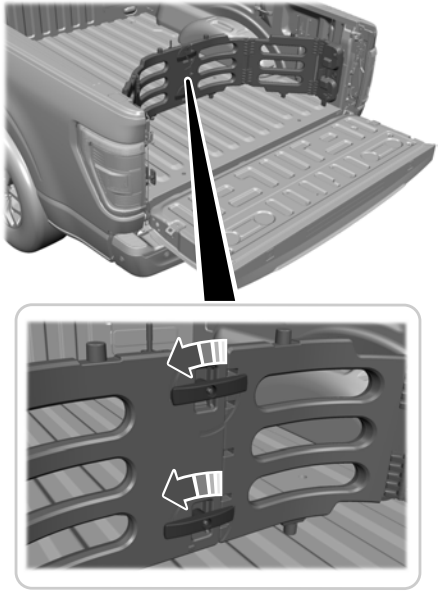

1. Siga los pasos 1 a 4.
2. Antes de trabar los pasadores de seguridad, gire los paneles y aléjelos de la compuerta.
3. Trabe ambos lados de los pasadores de seguridad en sus orificios en la caja de la camioneta.
4. Cierre la compuerta.

SUPERFICIE DE TRABAJO DE LA COMPUERTA (SI ESTÁ EQUIPADO)

La superficie de trabajo de la compuerta es una superficie duradera y práctica que se encuentra en la parte interna de la compuerta. Puede utilizarla para realizar diversas tareas.

Para usar la superficie de trabajo de la compuerta, pliéguela.

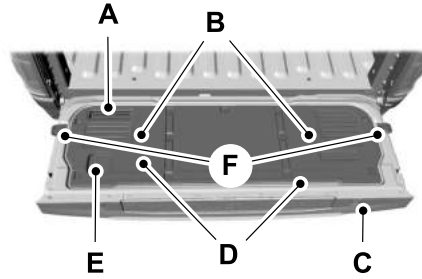

A	Soporte para tablet.
B	Encarte de herramienta.
C	Cavidad para abrazadera.
D	Cinta métrica y estándar.
E	Portavasos.
F	Anclajes del baúl.

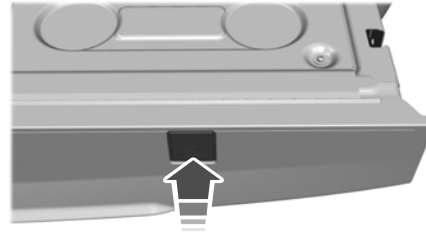

La superficie de trabajo de la compuerta contiene cavidades para abrazaderas, lo que le permite asegurar el material de trabajo.

Nota: *Se pueden producir daños en la compuerta trasera si se sobrecarga el brazo de sujeción vertical en cualquier dirección.*

Nota: *Cuando termine de utilizar la superficie de trabajo de la compuerta, asegúrese de retirar todas sus pertenencias. Luego, cierre la compuerta.*

COMPUERTA – SOLUCIÓN DE PROBLEMAS

COMPUERTA – LUCES DE ADVERTENCIA

Se enciende cuando la compuerta no está completamente cerrada.

COMPUERTA – MENSAJES DE INFORMACIÓN

Mensaje	Acción
Puerta trasera abierta	La compuerta no está completamente cerrada.
Guardar escalón de comp. trasera eléctrica	Debe guardar el escalón de la compuerta antes de que la compuerta eléctrica se pueda cerrar.

COMPUERTA – PREGUNTAS FRECUENTES

¿Por qué no se abre mi compuerta eléctrica?

Asegúrese de que la compuerta esté en modo eléctrico. Asegúrese de que la transmisión esté en el Estacionamiento (P), de que nada obstruya el recorrido de la compuerta y/o cause resistencia (cubierta de lona u otros accesorios no originales, condiciones de congelamiento o estacionamiento en una pendiente con bajada). Si tiene problemas continuos, puede ser que el voltaje de la batería sea bajo o que haya otros problemas en el sistema. Consulte a un concesionario Ford.

¿Por qué no se cierra mi compuerta eléctrica?

Asegúrese de que la compuerta esté en modo eléctrico. La velocidad del vehículo alcanza o supera los 4 km/h, la compuerta encontró un obstáculo o condiciones de congelamiento. Después de eliminar los obstáculos, cierre la compuerta de forma manual para volver al funcionamiento normal. Si tiene problemas continuos, puede ser que el voltaje de la batería sea bajo o que haya otros problemas en el sistema. Consulte a un concesionario Ford.

PRECAUCIONES DE LA COMPUERTA

PELIGRO: Es extremadamente peligroso viajar en el área de carga, ya sea dentro o fuera del vehículo. En un choque, las personas que viajan en estas áreas tienen más probabilidades de lastimarse gravemente o de perder la vida. No permita que ninguna persona viaje en ningún área del vehículo que no cuente con asientos y cinturones de seguridad. Asegúrese de que todos los pasajeros del vehículo viajen en un asiento y que todos ellos usen el cinturón de seguridad. Si no sigue esta advertencia, podría resultar en lesiones personales graves o causar la muerte.

APERTURA DE LA COMPUERTA

APERTURA DE LA COMPUERTA DESDE EL INTERIOR DEL VEHÍCULO

Para utilizar la compuerta, el vehículo debe estar en estacionamiento (P).

Presione dos veces en un lapso de tres segundos el botón en el cuadro de instrumentos.

APERTURA DE LA COMPUERTA DESDE EL EXTERIOR DEL VEHÍCULO

1. Destrabe el vehículo con el comando a distancia o el control eléctrico para destrabar las puertas.

Nota: *si un transmisor de acceso inteligente está a 1 m o menos de la compuerta, esta se destraba cuando presiona el botón de liberación de la compuerta.*

2. Presione dos veces en un lapso de tres segundos el botón de la parte superior de la manija de la compuerta.

APERTURA DE LA COMPUERTA CON EL CONTROL REMOTO

Presione dos veces el botón del comando a distancia en un lapso de tres segundos.

INSTALACIÓN Y DESINSTALACIÓN DE LA COMPUERTA

PELIGRO: siempre asegure las cargas correctamente para evitar que cambien de posición o que se caigan del vehículo. Si no lo hace, se puede poner en riesgo la estabilidad del vehículo y se pueden producir lesiones personales graves en los ocupantes del vehículo u otras personas.

PELIGRO: La compuerta es pesada. Se requiere de dos personas adultas para el desmontaje de la compuerta. El incumplimiento de estas instrucciones podría provocar lesiones personales o daños a la propiedad.

Nota: *si el vehículo no tiene seguros eléctricos en las puertas, continúe con el paso 4.*

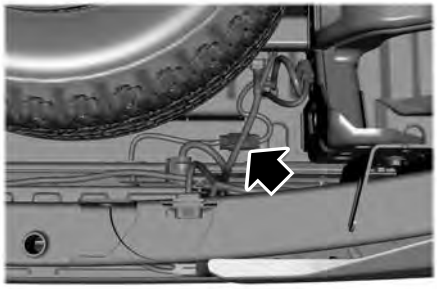

1. Desenganche la compuerta.
2. Desconecte el conector en línea de los seguros eléctricos de las puertas. Se encuentra debajo de la caja de la camioneta, del lado derecho del vehículo, cerca de la llanta de repuesto.
3. Instale una tapa de protección en la parte del conector en línea que permanece debajo de la caja de la camioneta.

Nota: *En la guantera debería haber una tapa de protección.*

4. Baje la compuerta parcialmente. Con cuidado, pase el cableado de la compuerta a través del espacio entre la caja de la camioneta y el paragolpe y colóquelo donde no moleste, debajo de la caja de la camioneta.
5. Baje la compuerta.

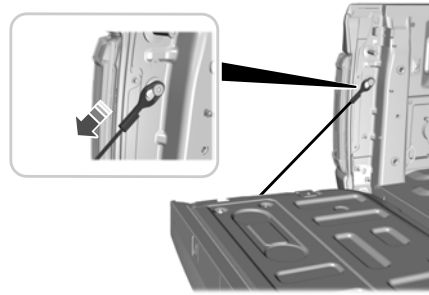

6. Use un destornillador para retirar con cuidado el clip de resorte de cada conector más allá de la cabeza del tornillo de soporte. Desconecte el cable.
7. Desconecte el otro cable.
8. Levante la compuerta 45 grados desde la posición horizontal.
9. Saque el lado derecho de la bisagra.
10. Levante la compuerta 80 grados desde la posición horizontal.
11. Retire la compuerta de la bisagra del lado izquierdo al deslizarla hacia la derecha.
12. Instale la compuerta en orden inverso.

ESCALÓN DE LA COMPUERTA

(SI ESTÁ EQUIPADO)

ACCESO AL ESCALÓN DE LA COMPUERTA

1. Baje la compuerta.
2. Presione el botón en el centro de la moldura del escalón. El escalón saldrá un poco.

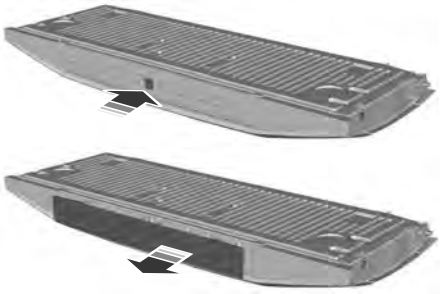

3. Hale del escalón por completo. Baje el escalón a la posición más baja.

4. Hale de la manija de detención amarilla hacia atrás hasta que se extienda por completo.
5. Para trabar la manija en su lugar, gire la manija de la posición horizontal a la vertical hasta escuchar un clic.

Nota: *no use el escalón o la manija de agarre para remolcar.*

Reemplace la cinta de resistencia por deslizamientos o la moldura de la manija de agarre si están gastadas o dañadas.

Para reducir el riesgo de caídas, haga lo siguiente:

- Solo use el escalón cuando el vehículo esté en una superficie nivelada.
- Solo use el escalón en áreas con iluminación suficiente.
- Asegúrese de usar la manija de agarre cuando se suba al escalón.
- No use el escalón estando descalzo.
- Asegúrese de que el escalón esté limpio antes de utilizarlo.
- Mantenga la carga del escalón debajo del máximo total de 159 kg.

ALMACENAMIENTO DEL ESCALÓN DE LA COMPUERTA

1. Presione el botón amarillo en la manija para bajarla. Luego, presione la palanca amarilla en la parte inferior de la manija para destrabarla. Gire la manija hacia abajo, de la posición vertical a la horizontal, y empújela hacia la compuerta.
2. Gire el escalón hacia arriba hasta que esté en posición horizontal. Luego, empújelo de nuevo hacia la compuerta hasta que el escalón quede asegurado.

Nota: *Asegúrese de cerrar y trabar por completo el escalón antes de mover el vehículo. No maneje con el escalón o la manija de agarre abiertos.*

Nota: *La compuerta eléctrica no se puede cerrar si el escalón está abierto. Se muestra un mensaje de advertencia y se emite un tono. Después de guardar el escalón, se restablece la función de cierre eléctrico.*

EXTENSOR DE LA PLATAFORMA (SI ESTÁ EQUIPADO)

PRECAUCIONES DEL EXTENSOR DE LA PLATAFORMA

Nota: *No use el extensor de la plataforma si maneja en condiciones todoterreno.*

Nota: *Asegúrese de trabar los pasadores de seguridad y las perillas por completo antes de manejar el vehículo.*

Nota: *Asegúrese de asegurar todas las cargas.*

Nota: *No exceda los 68 kg en la compuerta con el vehículo en movimiento.*

Nota: *No mantenga el extensor de la plataforma en el modo Compuerta cuando no lo use para sujetar cargas. Mantenga siempre el extensor de la plataforma en el modo Extendido o en la posición de plegado con la compuerta cerrada.*

USO DEL EXTENSOR DE LA PLATAFORMA

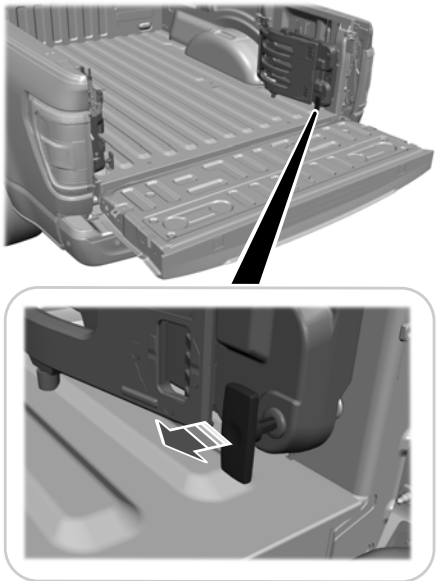

1. Hale el pasador de seguridad hacia el centro del vehículo.

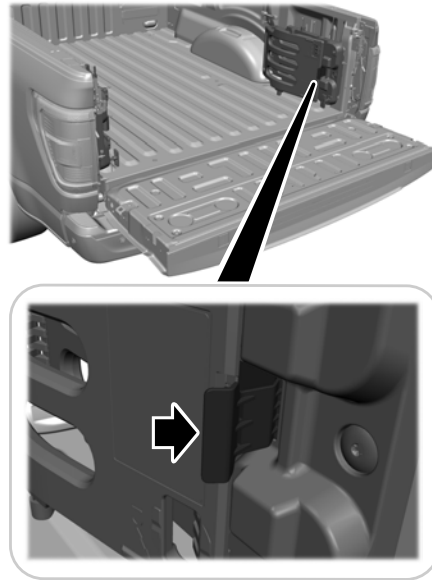

2. Abra los pestillos para liberar los paneles.

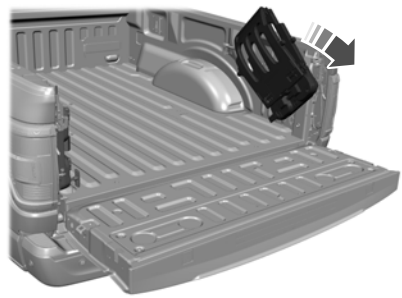

3. Gire los paneles hacia la compuerta. Repita los pasos 1 a 3 en el otro lado del vehículo.

4. Conecte ambos paneles. Gire las perillas un cuarto de giro hacia la derecha para asegurarlos.

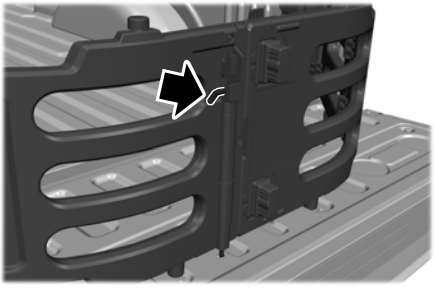

5. Inserte la varilla del pestillo en el orificio de la compuerta.

6. Trabe ambos lados de los pasadores de seguridad en sus orificios en la caja de la camioneta.

Modo Extendido

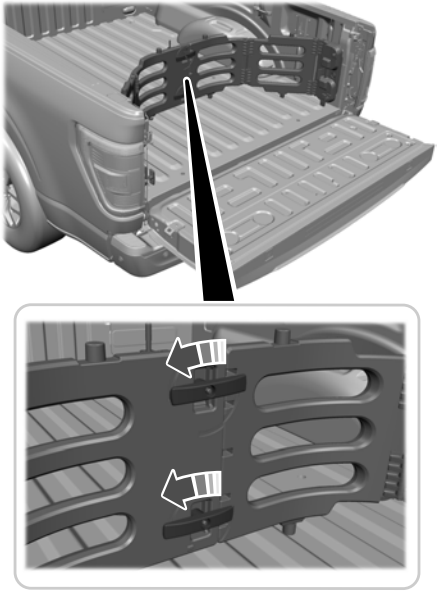

1. Siga los pasos 1 a 4.
2. Antes de trabar los pasadores de seguridad, gire los paneles y aléjelos de la compuerta.
3. Trabe ambos lados de los pasadores de seguridad en sus orificios en la caja de la camioneta.
4. Cierre la compuerta.

SUPERFICIE DE TRABAJO DE LA COMPUERTA (SI ESTÁ EQUIPADO)

La superficie de trabajo de la compuerta es una superficie duradera y práctica que se encuentra en la parte interna de la compuerta. Puede utilizarla para realizar diversas tareas.

Para usar la superficie de trabajo de la compuerta, pliéguela.

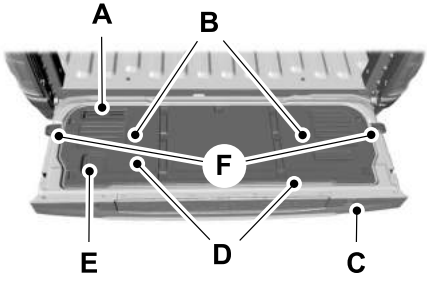

A Soporte para tablet.

B Encarte de herramienta.

C Cavidad para abrazadera.

D Cinta métrica y estándar.

E Portavasos.

F Anclajes del baúl.

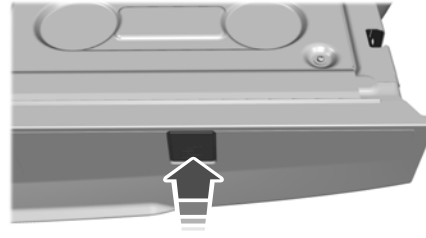

La superficie de trabajo de la compuerta contiene cavidades para abrazaderas, lo que le permite asegurar el material de trabajo.

Nota: *Se pueden producir daños en la compuerta trasera si se sobrecarga el brazo de sujeción vertical en cualquier dirección.*

Nota: *Cuando termine de utilizar la superficie de trabajo de la compuerta, asegúrese de retirar todas sus pertenencias. Luego, cierre la compuerta.*

COMPUERTA – SOLUCIÓN DE PROBLEMAS

COMPUERTA – MENSAJES DE INFORMACIÓN

Mensaje	Acción
Revise si la compuerta trasera está abierta	Recordatorio para revisar la compuerta ya que se abrió recientemente desde el comando a distancia o el botón del panel de instrumentos mientras el vehículo está encendido y la transmisión no se encuentra en estacionamiento (P). Debe borrar el mensaje usando los controles del volante de dirección. Cerrar la compuerta repetidamente no borrará el mensaje.
Sistema de la puerta del maletero eléctrica averiado Revisar pronto	Recordatorio para revisar si la compuerta se cerró de manera segura. Si el mensaje persiste, póngase en contacto con un concesionario Ford.

COMPUERTA — PREGUNTAS FRECUENTES

¿Por qué no se abre mi compuerta?

Asegúrese de que la transmisión esté en el Estacionamiento (P), de que nada obstruya el recorrido de la compuerta y/o cause resistencia (cubierta de lona u otros accesorios no originales, condiciones de congelamiento o bien estacionamiento en una pendiente con bajada). Si tiene problemas continuos, puede ser que el voltaje de la batería sea bajo o que haya otros problemas en el sistema. Consulte a un concesionario Ford.

SISTEMA ANTIRROBO PASIVO

QUÉ ES EL SISTEMA ANTIRROBO PASIVO

El sistema antirrobo pasivo evita que alguien arranque el vehículo con una llave mal codificada.

Nota: *No deje una llave codificada duplicada dentro del vehículo. Cuando salga de su vehículo, lleve siempre las llaves y ponga el seguro a todas las puertas.*

CÓMO FUNCIONA EL SISTEMA ANTIRROBO PASIVO

El sistema antirrobo pasivo se activa cuando apaga el vehículo.

Se desactiva cuando enciende el vehículo con una llave codificada correctamente.

Nota: *El sistema no es compatible con los sistemas de arranque remoto de repuesto que no son Ford.*

Nota: *No deje una llave codificada duplicada dentro del vehículo. Cuando salga de su vehículo, lleve siempre las llaves y ponga el seguro a todas las puertas.*

SISTEMA DE ALARMA ANTIRROBO

QUÉ ES EL SISTEMA DE ALARMA ANTIRROBO

El sistema de alarma antirrobo le advierte si alguien sin autorización ingresa al vehículo.

CÓMO FUNCIONA EL SISTEMA DE ALARMA ANTIRROBO

Cuando está activada, la alarma antirrobo se dispara en cualquiera de los siguientes casos:

- Si alguien abre una puerta, el baúl o el capó sin usar una llave o un comando a distancia correctamente codificados.
- Si enciende el suministro de potencia sin una llave correctamente codificada.
- Si los sensores interiores detectan movimiento dentro del vehículo.
- Si los sensores de inclinación detectan un intento de levantar el vehículo.
- Si alguien desconecta la batería del vehículo o la alarma de respaldo de la batería.
- Si alguien desconecta el remolque. Véase **Conexión de un remolque** (página 398).

La alarma se activará de nuevo si se producen otros intentos de realizar alguna de las acciones anteriores.

Si se dispara la alarma antirrobo, la bocina de la alarma sonará durante 30 segundos y las luces direccionales parpadearán durante cinco minutos.

QUÉ ES LA ALARMA DEL PERÍMETRO

La alarma perimetral está diseñada para detectar el acceso no autorizado a su vehículo.

CUÁLES SON LOS SENSORES INTERIORES (Si está equipado)

Los sensores interiores están diseñados para detectar cualquier movimiento dentro del vehículo.

Los sensores internos se encuentran en la consola del techo.

Nota: *No cubra los sensores internos.*

CUÁLES SON LOS SENSORES DE INCLINACIÓN

El sensor de inclinación está diseñado para detectar cualquier intento de levantar el vehículo, por ejemplo, para quitar una llanta o para remolcarlo.

ACTIVACIÓN DEL SISTEMA DE ALARMA ANTIRROBO

La alarma está lista para activarse cuando su vehículo está apagado.

Trabe el vehículo con el comando a distancia para activar la alarma.

DESACTIVACIÓN DEL SISTEMA DE ALARMA ANTIRROBO

Desactive la alarma realizando alguna de las siguientes acciones:

- Desbloquee las puertas o el maletero con el comando a distancia.
- Encienda o arranque el vehículo.

CONFIGURACIÓN DEL SISTEMA DE ALARMA ANTIRROBO

QUÉ SON LOS NIVELES DE SEGURIDAD DE LA ALARMA

Puede seleccionar dos niveles de seguridad de alarma, sensores de movimiento activados y desactivados.

Sensores de movimiento activados

La configuración estándar es Sensores de movimiento activados.

En el modo Sensores de movimiento activados, cuando se activa la alarma se encienden todos los sensores instalados.

Nota: *No active la alarma con los sensores de movimiento activados si hay pasajeros, animales u otros objetos en movimiento dentro del vehículo.*

Sensores de movimiento desactivados

En el modo Sensores de movimiento desactivados, el sensor interior y el sensor de inclinación están desactivados cuando activa la alarma.

Todos los demás sensores equipados se activan cuando la alarma se conecta en este modo.

CONFIGURACIÓN DEL NIVEL DE SEGURIDAD DE LA ALARMA

1. Presione ***Ajustes*** en la pantalla táctil.
2. Presione ***Vehículo***.
3. Presione ***Sistema de alarma***.
4. Presione ***Sensores de movimiento***.
5. Presione una configuración.

QUÉ ES PREGUNTAR AL SALIR

Puede elegir el nivel de seguridad que necesita después de apagar el encendido.

Nota: *Si no elige una configuración, el sistema selecciona de forma predeterminada todos los sensores.*

ENCENDIDO Y APAGADO DE PREGUNTAR AL SALIR

1. Presione ***Ajustes*** en la pantalla táctil.
2. Presione ***Vehículo***.
3. Presione ***Sistema de alarma***.
4. Encienda o apague ***Ajustar al apagar el vehículo***.

SEGURIDAD – SOLUCIÓN DE PROBLEMAS

SEGURIDAD – MENSAJES DE INFORMACIÓN

Mensaje	Detalles
Llave no detectada	El sistema no ha detectado una llave correctamente codificada.
Falla en sistema de arranque	Se ha producido una falla en el sistema. Haga revisar su vehículo tan pronto como sea posible.
Alarma del vehículo Para desactivar alarma encender el vehículo	Aparece cuando se enciende la alarma debido a un ingreso no autorizado.
Anuncio de alarmas	

SEGURIDAD – PREGUNTAS FRECUENTES

¿Qué debería hacer si hay un potencial problema con la alarma en mi vehículo?

Lleve todos los comandos a distancia a un concesionario Ford si existe un posible problema de alarma en el vehículo.

¿Qué debo hacer si el vehículo no arranca con una llave correctamente codificada?

Haga revisar su vehículo tan pronto como sea posible.

PRECAUCIONES DEL ESTRIBO ELÉCTRICO

PELIGRO: en climas extremos, puede producirse una acumulación excesiva de hielo y eso provoca que los estribos no se desplieguen. Asegúrese de que los estribos se hayan desplegado y que haya finalizado el movimiento antes de pisarlos. Los estribos reanudarán su función habitual una vez que el bloqueo se haya despejado.

PELIGRO: desactive los estribos eléctricos antes de colocar un gato o ubicar cualquier objeto debajo del vehículo. Nunca coloque la mano entre el estribo extendido y el vehículo. Un estribo en movimiento puede causar lesiones.

No utilice los estribos, los conjuntos de bisagra delanteros y traseros, los motores de los estribos o los montajes de la parte inferior de la carrocería de los estribos para levantar el vehículo cuando se utiliza el gato. Utilice los puntos adecuados de apoyo para el gato.

Los estribos podrían moverse con más lentitud en temperaturas frías.

CONFIGURACIÓN DEL ESTRIBO ELÉCTRICO

1. Presione ***Funciones*** en la pantalla táctil.
2. Presione ***Estribo eléctrico***.
3. Presione ***AJUSTES***.

Modos de estribos eléctricos

Nota: *Cuando la velocidad del vehículo supera los 5 km/h, se deshabilita la opción de seleccionar los modos, a fin de evitar un funcionamiento no intencional.*

Nota: *Los estribos eléctricos realizarán un movimiento en sentido inverso hacia el final del recorrido si encuentran un objeto mientras se mueven. Mantenga los estribos eléctricos y los soportes limpios para lograr un rendimiento óptimo.*

Apagado

Los estribos eléctricos permanecen plegados, independientemente de la posición de la puerta.

Auto

Los estribos eléctricos se activan cuando usted se acerca al vehículo con un comando a distancia, destraba la puerta o la abre.

Los estribos eléctricos se guardan:

- Luego de unos segundos cuando cierra las puertas.
- Instantáneamente después de cerrar y colocar seguro a las puertas.
- Si destraba la puerta pero no la abre, después de transcurrido el tiempo de espera.
- Si activó la detección de aproximación y no abre una puerta antes de que transcurra el ajuste del temporizador automático.
- Cuando la velocidad del vehículo es mayor que 5 km/h.

Nota: *Cuando selecciona este modo, se muestra una opción que le permite seleccionar cuánto tiempo los estribos se mantienen desplegados sin abrir la puerta.*

Afuera

Los estribos eléctricos permanecen desplegados, independientemente de la posición de la puerta. Los estribos eléctricos se pliegan cuando la velocidad del vehículo supera los 5 km/h, y el modo cambia a automático. Debe volver a seleccionar el modo Afuera si desea que los estribos eléctricos se mantengan desplegados al finalizar cada viaje.

Detección de aproximación

Si activa la detección de aproximación con el modo Automático activado, los estribos se despliegan al acercar el vehículo con un control remoto.

INTERRUPTOR DE REDUCCIÓN DE MARCHA DEL ESTRIBO ELÉCTRICO

Puede usar el interruptor de reducción de marcha del estribo eléctrico para desplegar y almacenar los estribos sin abrir o cerrar la puerta.

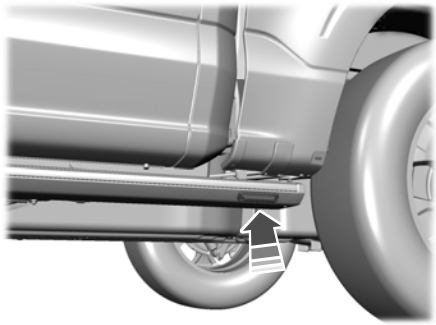

Presione el interruptor con el pie para usar el interruptor de reducción de marcha del estribo eléctrico.

Presionar el interruptor de reducción de marcha con los estribos eléctricos guardados provoca el cambio al modo ***Afuera***.

Presionar el interruptor de reducción de marcha con los estribos eléctricos extendidos provoca el cambio al modo ***Auto***.

Nota: *Cuando usa el interruptor de reducción de marcha, el modo del estribo eléctrico cambia hasta que presiona el interruptor nuevamente.*

Puede cambiar el ajuste del interruptor de reducción de marcha mediante la pantalla táctil. Véase **Configuración del estribo eléctrico** (página 118).

Interruptor de movimiento

Siempre activo

El interruptor de reducción de marcha permanece encendido independientemente de si las puertas están trabadas o destrabadas.

Solo si está desbloqu.

El interruptor de reducción de marcha permanece encendido solamente cuando las puertas están destrabadas.

ESTRIBOS ELÉCTRICOS – SOLUCIÓN DE PROBLEMAS

ESTRIBOS ELÉCTRICOS – PREGUNTAS FRECUENTES

¿Por qué hay un ruido no deseado que proviene del estribo eléctrico?

El mecanismo del estribo eléctrico puede atrapar suciedad, como barro, tierra, nieve, hielo y sal. Si esto sucede, ajuste los estribos eléctricos en la posición de desplegados. Luego, lave el sistema, en especial los brazos de bisagra delanteros y traseros, con un aparato de lavado comercial de alta presión.

AJUSTE DEL VOLANTE DE DIRECCIÓN - VEHÍCULOS CON: COLUMNA AJUSTABLE DE LA DIRECCIÓN MANUAL

PELIGRO: no ajuste el volante con el vehículo en movimiento.

Nota: *asegúrese de estar sentado en la posición correcta. Véase* ***Modo correcto de sentarse*** *(página 175).*

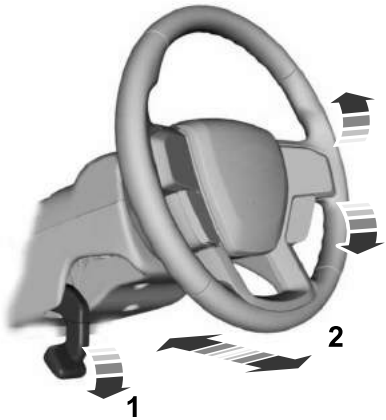

1. Desbloquee la columna de la dirección.
2. Ajuste el volante a la posición deseada.
3. Asegure la columna de la dirección.

AJUSTE DEL VOLANTE DE DIRECCIÓN - VEHÍCULOS CON: COLUMNA AJUSTABLE DE LA DIRECCIÓN ELÉCTRICA

PELIGRO: no ajuste el volante con el vehículo en movimiento.

Nota: *asegúrese de estar sentado en la posición correcta. Véase* ***Modo correcto de sentarse*** *(página 175).*

Presione el control para mover el volante hacia arriba o hacia abajo.

Presione la parte delantera o trasera del control para mover el volante hacia adentro o hacia afuera.

Puede guardar y recuperar la posición del volante con la función de memoria. Véase **Restablecimiento de una posición preestablecida** (página 187).

RESTABLECIMIENTO DE LA POSICIÓN DE DETENCIÓN - VEHÍCULOS CON: COLUMNA AJUSTABLE DE LA DIRECCIÓN ELÉCTRICA

Nota: *el volante de dirección se detiene cuando detecta una obstrucción. Esto establece una nueva posición de detención.*

Para restablecer la columna de la dirección a su posición de detención normal:

1. Confirme que nada obstruye el movimiento de la columna de la dirección.
2. Mantenga presionado el control de la columna de la dirección hasta que esta deje de moverse.
3. Oprima nuevamente el control de la columna de la dirección.

Nota: *es posible que la columna de la dirección comience a moverse nuevamente.*

4. Cuando la columna de la dirección se detenga, continúe presionando el control por algunos segundos.
5. Repita para cada dirección, según sea necesario.

BOCINA

Presione en el centro del volante cerca del icono de la bocina para activarla.

ACTIVACIÓN Y DESACTIVACIÓN DEL VOLANTE DE DIRECCIÓN CALEFACCIONADO -VEHÍCULOS CON: VOLANTE DE LA DIRECCIÓN CALEFACCIONADO

(SI ESTÁ EQUIPADO)

Para activar el volante de dirección calefaccionado, presione el botón en la unidad del climatizador.

En algunos vehículos, se enciende un indicador en el botón cuando el volante de dirección calefaccionado está encendido.

Nota: *un sensor regula la temperatura del volante de dirección.*

AJUSTE DE LOS PEDALES

PELIGRO: no use los controles de ajuste del pedal cuando el vehículo esté en movimiento. Si no sigue estas instrucciones, se podrían producir lesiones personales o causar la muerte.

Su control está a la izquierda de la columna de la dirección o en el panel de instrumentos.

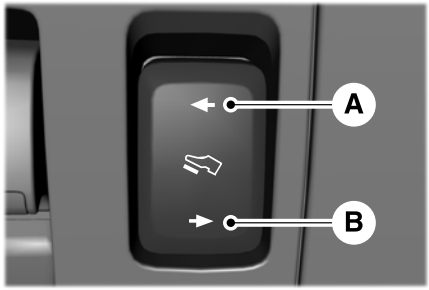

A. Más lejos de usted.

B. Más cerca de usted.

Puede guardar y recuperar las posiciones del pedal con la función de memoria. Véase **Función de memoria** (página 187).

LIMPIAPARABRISAS

PRECAUCIONES DEL LIMPIAPARABRISAS

No haga funcionar el limpiaparabrisas con el parabrisas seco. Esto puede rayar el vidrio o dañar las plumillas. Use los lavaparabrisas antes de limpiar el parabrisas seco.

Desempañar completamente el parabrisas antes de activar el limpiaparabrisas.

Apague el limpiaparabrisas antes de entrar a un lavadero de autos.

ACTIVACIÓN Y DESACTIVACIÓN DEL LIMPIAPARABRISAS

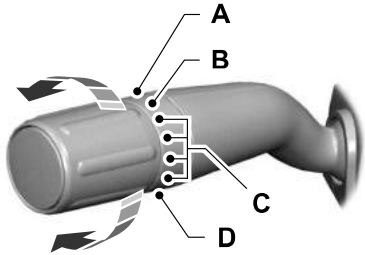

A Barrido de alta velocidad.

B Barrido a baja velocidad.

C Barrido intermitente.

D Apagado.

Use los controles giratorios.

LIMPIAPARABRISAS AUTOMÁTICO (SI ESTÁ EQUIPADO)

QUÉ ES EL LIMPIAPARABRISAS AUTOMÁTICO

El limpiaparabrisas automático se activa y controla la velocidad y la frecuencia de los limpiaparabrisas.

AJUSTES DEL LIMPIAPARABRISAS AUTOMÁTICO

1. Presione ***Ajustes*** en la pantalla táctil.
2. Presione ***Ajustes del vehículo***.
3. Presione ***Limpiaparabrisas***.
4. Encienda o apague ***Sensor lluvia***.

Nota: *cuando desactiva la función, los limpiaparabrisas no funcionan basándose en el sensor de lluvia. Cuando activa los limpiaparabrisas a la posición de barrido intermitente con la función desactivada, los limpiaparabrisas usan la velocidad de barrido establecida por el control giratorio.*

AJUSTE DE LA SENSIBILIDAD DEL SENSOR DE LLUVIA

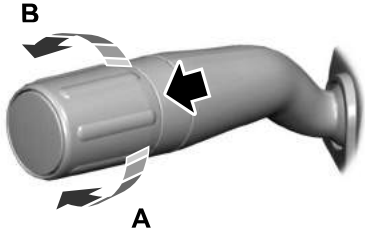

A Sensibilidad baja.

B Sensibilidad alta.

Use el control giratorio para configurar la sensibilidad del sensor de lluvia.

Nota: *Use las posiciones de barrido intermitente para ajustar la sensibilidad del sensor de lluvia.*

Cuando selecciona la sensibilidad baja, los limpiaparabrisas funcionan cuando el sensor de lluvia detecta una gran cantidad de agua en el parabrisas.

Cuando selecciona la sensibilidad alta, los limpiaparabrisas funcionan cuando el sensor de lluvia detecta una pequeña cantidad de agua en el parabrisas.

COMPROBACIÓN DE LAS PLUMILLAS DEL LIMPIAPARABRISAS

Pase la punta de los dedos por el borde de la plumilla para comprobar la aspereza.

REEMPLAZO DE LAS PLUMILLAS DELANTERAS DEL LIMPIAPARABRISAS

1. Separe la plumilla y el brazo del limpiaparabrisas del vidrio.

Nota: *No sostenga la plumilla para levantar el brazo del limpiaparabrisas.*

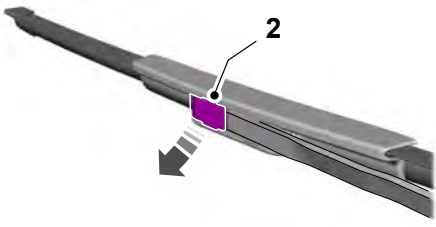

2. Levante el clip de fijación principal de la plumilla del limpiaparabrisas.

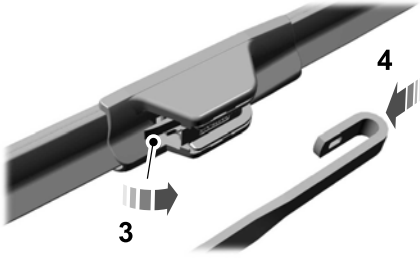

3. Presione el clip de fijación secundario de la plumilla del limpiaparabrisas.
4. Quite la plumilla del limpiaparabrisas.

Nota: *asegúrese de que el brazo del limpiaparabrisas no rebote contra el vidrio cuando la plumilla no esté colocada.*

5. Para instalar, siga el procedimiento de remoción en el orden inverso.

Nota: *asegúrese de que la plumilla del limpiaparabrisas quede trabada en su lugar.*

LAVAPARABRISAS

PRECAUCIONES DEL LIMPIADOR

PELIGRO: si hace funcionar su vehículo a temperaturas menores a 5ºC, utilice líquido limpiaparabrisas con protección contra congelamiento. No usar este líquido en climas fríos puede resultar en problemas de visión a través del parabrisas y aumentar el riesgo de lesiones o accidentes.

No haga funcionar el lavaparabrisas si está vacío el depósito del lavaparabrisas. Esto podría causar que se sobrecaliente la bomba del lavaparabrisas.

Mantenga la parte exterior del parabrisas limpia. El sensor de lluvia es muy sensible y el limpiaparabrisas puede funcionar si ingresa suciedad, humedad o insectos en este.

USO DEL LIMPIAPARABRISAS

Mantenga presionado el botón en el extremo de la palanca para activar el limpiaparabrisas.

Nota: *cuando se activa, un breve período después de que el limpiaparabrisas deja de funcionar, se produce un barrido de cortesía para quitar todos los líquidos restantes del limpiaparabrisas. Véase* ***Encendido y apagado del lavado de cortesía*** *(página 127).*

ENCENDIDO Y APAGADO DEL LAVADO DE CORTESÍA

1. Presione ***Ajustes*** en la pantalla táctil.
2. Presione ***Ajustes del vehículo***.
3. Presione ***Limpiaparabrisas***.
4. Encienda o apague ***Después de lavado***.

Nota: *Cuando activa la función, los limpiaparabrisas realizan un solo barrido adicional al finalizar la solicitud del lavaparabrisa. Cuando la desactiva, los limpiaparabrisas concluyen la solicitud del actual lavaparabrisa.*

REPOSICIÓN DEL LÍQUIDO DEL LAVAPARABRISAS

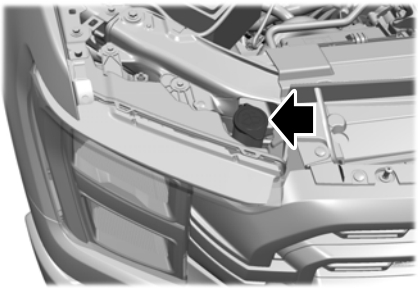

ESPECIFICACIÓN DEL LÍQUIDO DEL LAVAPARABRISAS

Véase **Especificación del líquido del lavaparabrisas** (página 573).

LAVAPARABRISAS Y LIMPIAPARABRISAS – SOLUCIÓN DE PROBLEMAS

LAVAPARABRISAS Y LIMPIAPARABRISAS – LUCES DE ADVERTENCIA

Se enciende cuando queda poco líquido del limpiaparabrisas.

LAVAPARABRISAS Y LIMPIAPARABRISAS – PREGUNTAS FRECUENTES

¿Por qué hay rayas y manchas en el parabrisas?

Es posible que las plumillas estén sucias, gastadas o dañadas. Revise las plumillas. Véase **Comprobación de las plumillas del limpiaparabrisas** (página 125). Si las plumillas están sucias, límpielas con líquido lavaparabrisas o agua y con una esponja o un paño suave. Si las plumillas están gastadas o dañadas, instale unas nuevas. Véase **Reemplazo de las plumillas delanteras del limpiaparabrisas** (página 125).

CONTROL DE ILUMINACIÓN EXTERIOR

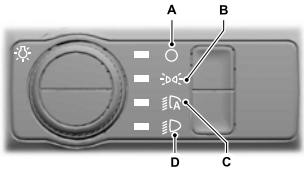

A Luces apagadas.

B Luces de estacionamiento encendidas.

C Luces automáticas encendidas.

D Luces delanteras encendidas.

Gire el control para seleccionar.

Nota: *El control de iluminación activa de forma predeterminada el encendido automático de luces todas las veces que enciende el vehículo.*

LUCES DELANTERAS

USO DE LAS LUCES DELANTERAS DE LUZ ALTA

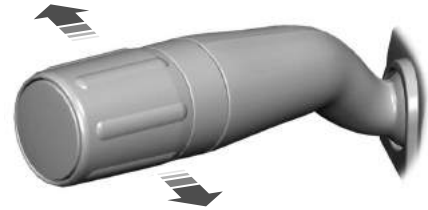

Empuje la palanca alejándola de usted para encender las luces altas.

Empuje otra vez la palanca hacia adelante o halela hacia usted para apagar las luces altas.

Hale la palanca levemente hacia usted y suéltela para encender las luces delanteras.

INDICADOR DE LAS LUCES DELANTERAS

Luces encendidas

Se enciende cuando activa las luces delanteras bajas o las de posición.

Luces altas

Se enciende cuando activa las luces altas de los faros.

LUCES DELANTERAS – SOLUCIÓN DE PROBLEMAS

LUCES DELANTERAS – PREGUNTAS FRECUENTES

¿Por qué hay condensación en las luces delanteras?

- Las luces delanteras tienen respiraderos para compensar los cambios normales de la presión del aire. Se puede producir condensación debido a ese diseño. A bajas temperaturas, cuando penetra aire húmedo en las luces a través de los respiraderos existe la posibilidad de que se produzca condensación. Cuando hay condensación normal, se puede formar una fina película de vaho en el interior del lente. A la larga, el vaho se despeja y sale a través de los respiraderos durante el funcionamiento normal.

¿Cuánta condensación es aceptable?

- La presencia de un vaho fino, por ejemplo sin rayas, marcas de goteo ni gotas grandes. El vaho cubre menos del 50 % del lente.

¿Cuánto puede tardar para que se limpie la condensación aceptable?

- El tiempo que toma el vaho en desaparecer podría ser de hasta 48 horas, en condiciones de clima seco.

¿Cuánta condensación es inaceptable?

- Acumulación de agua dentro de la luz. Rayas, marcas de goteo o gotas de agua grandes presentes en el interior del lente.

¿Qué debo hacer si hay condensación inaceptable?

- Haga revisar su vehículo tan pronto como sea posible.

¿Por qué se apagan mis faros delanteros si cuando apago mi vehículo están activados?

- El economizador de batería apaga los faros delanteros después de un corto período de que el vehículo se apaga.

ENCENDIDO AUTOMÁTICO DE FAROS

QUÉ ES EL ENCENDIDO AUTOMÁTICO DE FAROS

PELIGRO: El sistema no lo exime de su responsabilidad de manejar con el debido cuidado y atención. Es posible que deba anular el sistema si este no enciende las luces delanteras en condiciones de visibilidad baja, por ejemplo, con niebla diurna.

El encendido automático de faros enciende las luces delanteras automáticamente en situaciones con escasa iluminación o cuando funciona el limpiaparabrisas.

AJUSTES DEL ENCENDIDO AUTOMÁTICO DE LAS LUCES

1. Presione ***Ajustes*** en la pantalla táctil.
2. Presione ***Ajustes del vehículo***.
3. Presione ***Luces***.
4. Presione ***Temporizador de faros***.
5. Presione una configuración.

LUCES EXTERIORES

ENCENDIDO Y APAGADO DE LAS LUCES DIRECCIONALES

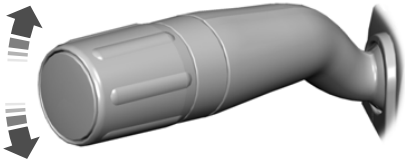

Levante o baje la palanca para encender las luces direccionales.

Coloque la palanca en la posición media para apagar las luces direccionales.

Nota: *levante o baje la palanca para que las luces direccionales parpadeen tres veces.*

CÓMO FUNCIONAN LAS LUCES DIRECCIONALES (Si está equipado)

Las luces direccionales iluminan el interior de una esquina al girar el volante o encender las luces direccionales. Se encienden cuando la velocidad del vehículo es inferior a 40 km/h.

Nota: *Sólo se enciende la luz direccional del lado en el que gira su vehículo.*

Nota: *Las luces direccionales no funcionan si enciende los faros antiniebla delanteros.*

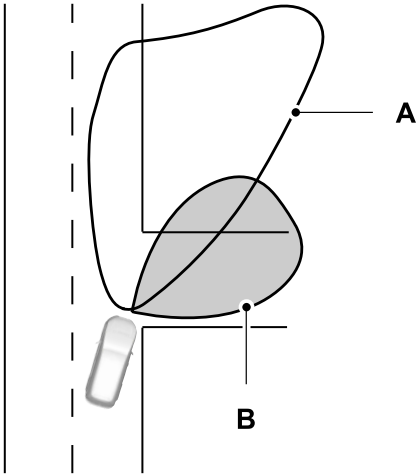

A Faro de la luz delantera

B Faro direccional

ENCENDIDO Y APAGADO DE LAS LUCES DE CONDUCCIÓN DIURNA - VEHÍCULOS CON: LUCES DE CONDUCCIÓN DIURNA CONFIGURABLES

PELIGRO: el sistema de luces de conducción diurna no activa las luces traseras y puede que no proporcione una iluminación adecuada durante situaciones de poca visibilidad. Asegúrese de encender las luces delanteras, según corresponda, durante situaciones de poca visibilidad. Si no lo hace, se puede producir un choque.

1. Presione ***Ajustes*** en la pantalla táctil.
2. Presione ***Ajustes del vehículo***.

3. Presione ***Luces***.
4. Encienda o apague ***Luces de circulación diurna***.

Las luces de conducción diurna se encienden cuando ocurre lo siguiente:

- Enciende el sistema.
- Enciende el vehículo.
- La transmisión no se encuentra en estacionamiento (P) en los vehículos con transmisión automática, o si libera el freno de mano en los vehículos con transmisión manual.
- El control de iluminación está en la posición de luces automáticas.
- Las luces delanteras están apagadas.

Nota: *las otras posiciones de control de iluminación no activan las luces de conducción diurna.*

ENCENDIDO Y APAGADO DE LAS LUCES ANTINIEBLA DELANTERAS

Para encender o apagar las luces, haga lo siguiente:

1. Configure el control de iluminación en la posición de luces de estacionamiento, luces delanteras o luces automáticas.

Nota: *Cuando el control de luces está en la posición de luces automáticas, no puede encender los faros antiniebla a menos que las luces delanteras bajas estén encendidas.*

2. Presione el botón en el control de iluminación para encender o apagar las luces antiniebla frontales.

Nota: *Solo encienda las luces antiniebla delanteras cuando la visibilidad sea reducida.*

Nota: *El brillo de las luces de conducción diurna puede disminuir cuando se encienden los faros antiniebla delanteros.*

Indicador de los faros antiniebla delanteros

Se enciende cuando enciende las luces antiniebla delanteras.

ENCENDIDO Y APAGADO DE LAS LUCES ANTINIEBLA DELANTERAS - RAPTOR

El botón de los faros antiniebla delanteros se encuentra en el control de iluminación.

Presione el botón para encender o apagar los faros antiniebla delanteros.

Nota: *solo encienda los faros antiniebla delanteros cuando la visibilidad sea reducida.*

Nota: *El brillo de las luces de conducción diurna puede disminuir al encender los faros antiniebla delanteros.*

Nota: *cuando el control de luces está en la posición de luces automáticas, no puede encender los faros antiniebla a menos que las luces delanteras estén encendidas.*

Encendido y apagado de las luces todoterreno (Si está equipado)

Use el interruptor auxiliar 1 para encender y apagar las luces todoterreno. Véase **Qué son los interruptores auxiliares** (página 606).

ENCENDIDO DE LAS LUCES DE CARGA (Si está equipado)

Presione el botón en el control de iluminación o en la caja de carga trasera.

ENCENDIDO Y APAGADO DE LOS FAROS

Los botones de la luz de dirección se encuentran cerca del control de iluminación.

Presione el botón para encender la luz de dirección izquierda.

Presione el botón para encender la luz de dirección derecha.

Mueva la posición de los espejos exteriores para ajustar la dirección.

Nota: *^Asegúrese de encender el vehículo con el vehículo en marcha o en modo accesorio.*

Nota: *las luces de dirección se apagarán después de 10 km/h.*

Nota: *las luces de dirección iluminan el área frontal y lateral del vehículo.*

INDICADORES DE LA LUZ EXTERIOR

Faro antiniebla delantero

Se enciende cuando enciende los faros antiniebla delanteros.

Luz direccional

Parpadea cuando enciende las luces direccionales.

Nota: *Una aceleración en la frecuencia de las luces intermitentes es una señal de que existe una falla en la lámpara de la luz de giro.*

ADVERTENCIA SONORA DE LUCES EXTERIORES ENCENDIDAS

Emite un sonido cuando abre la puerta del conductor y las luces exteriores están encendidas.

ILUMINACIÓN DE LA ZONA EXTERIOR

QUÉ ES LA ILUMINACIÓN DE LA ZONA EXTERIOR

La iluminación de la zona exterior divide la iluminación exterior en zonas y le permite encenderlas y pagarlas para proporcionar iluminación alrededor del perímetro del vehículo.

USO DE LA ILUMINACIÓN DE LA ZONA EXTERIOR

1. Presione ***Funciones*** en la pantalla táctil.
2. Presione ***Iluminación por zona***.

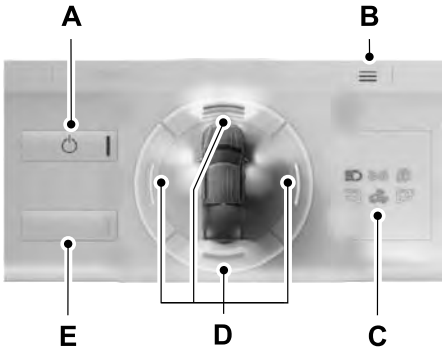

A	Botón de activación y desactivación.
B	Menú de configuraciones.
C	Indicadores de la luz exterior.
D	Encendido y apagado de las zonas individuales.
E	Encendido y apagado de todas las zonas.

Puede utilizar la iluminación de la zona exterior con su vehículo encendido o apagado. Cuando el vehículo está apagado, la iluminación se apaga automáticamente después de un tiempo determinado.

También puede usar los controles de zona individual para encender cada zona.

Nota: *Asegúrese de retirar la cubierta de iluminación exterior cuando use la iluminación de la zona.*

Nota: *Cuando su vehículo esté apagado y quede un minuto en el temporizador, las luces direccionales parpadean seis veces.*

Nota: *Los indicadores en la pantalla táctil iluminan cuando se encienden las luces fuera del control de iluminación de la zona*

Nota: *Los vehículos sin luces de dirección solo tienen dos zonas.*

AJUSTES DE LA ILUMINACIÓN DE LA ZONA EXTERIOR

1. Presione ***Funciones*** en la pantalla táctil.
2. Presione ***Iluminación por zona***.
3. Presione el menú de configuraciones en la esquina superior del lado derecho.
4. Presione una configuración.

Active la anulación del encendido automático de faro

Esta configuración le permite al vehículo anular el encendido automático de faros cuando utiliza la iluminación de la zona.

Cuando acceda a la iluminación de la zona por primera vez, podrá seleccionar esta configuración. Puede cambiar esta configuración en cualquier momento.

Incluye luces de marcha atrás

Esta configuración enciende las luces de marcha atrás al encender la zona de iluminación trasera.

Desactive esta configuración si tiene instalada una alarma de seguridad para evitar que las luces de marcha atrás se enciendan y hagan sonar la alarma cuando se utilice la iluminación de zona.

CONTROL AUTOMÁTICO DE LAS LUCES ALTAS

CÓMO FUNCIONA EL CONTROL AUTOMÁTICO DE LAS LUCES ALTAS

El control automático de las luces altas las enciende si está lo suficientemente oscuro y no hay tráfico presente. Si detecta las luces delanteras o traseras de un vehículo que se aproxima, o el alumbrado público adelante, el sistema apaga las luces altas.

Una cámara-sensor, instalada en el centro del parabrisas desde el lado interior, monitorea de manera continua las condiciones para encender o apagar las luces altas.

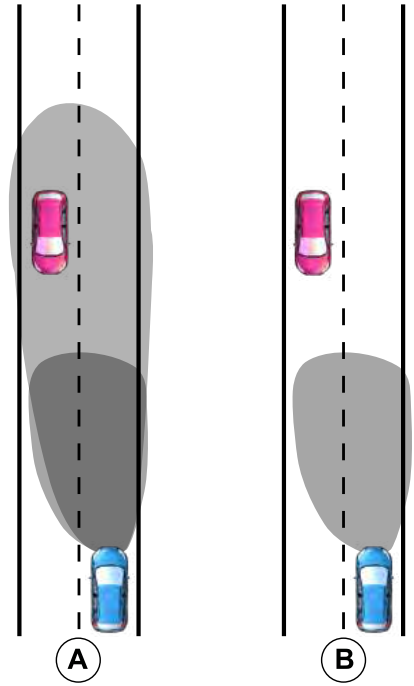

A Sin control automático de las luces altas.

B Con control automático de las luces altas.

PRECAUCIONES DEL CONTROL AUTOMÁTICO DE LAS LUCES ALTAS

PELIGRO: El sistema no lo exime de su responsabilidad de manejar con el debido cuidado y atención. Es posible que deba anular el sistema si este no enciende ni apaga las luces altas.

PELIGRO: El sistema puede no apagar las luces altas si las luces de los vehículos que se aproximan están ocultas por obstáculos, por ejemplo, barandas.

PELIGRO: No use el sistema en condiciones de poca visibilidad, por ejemplo, con niebla, lluvia intensa, rocío o nieve.

PELIGRO: Es posible que deba anular el sistema cuando se esté acercando a otros conductores.

PELIGRO: Es posible que deba anular el sistema durante condiciones climáticas adversas.

REQUISITOS DEL CONTROL AUTOMÁTICO DE LAS LUCES ALTAS

El sistema enciende las luces altas si sucede lo siguiente:

- Enciende el sistema.
- Colocó el control de iluminación en la posición de encendido automático de faros.
- El nivel de luz ambiente es lo suficientemente bajo como para encender las luces altas.
- No hay tráfico delante del vehículo.
- La velocidad del vehículo supera aproximadamente las 40 km/h.

LIMITACIONES DEL CONTROL AUTOMÁTICO DE LAS LUCES ALTAS

El sistema apaga las luces altas si ocurre lo siguiente:

- Apagó el sistema.
- Colocó el control de iluminación en cualquier posición salvo en la posición de luces automáticas.
- El nivel de luz ambiente es lo suficientemente alto como para que las luces altas no sean necesarias.
- El sistema detecta las luces delanteras de un vehículo que se aproxima o las luces traseras de un vehículo que va delante.
- El sistema detecta lluvia, nieve o niebla extrema.
- El sistema detecta el alumbrado público.
- La cámara tiene visibilidad reducida.
- La velocidad del vehículo disminuye aproximadamente a unos 30 km/h.

ACTIVACIÓN Y DESACTIVACIÓN DEL CONTROL AUTOMÁTICO DE LAS LUCES ALTAS

1. Presione ***Ajustes*** en la pantalla táctil.
2. Presione ***Ajustes del vehículo***.
3. Presione ***Luces***.
4. Encienda o apague ***Luces altas automáticas***.

INDICADORES DEL CONTROL AUTOMÁTICO DE LAS LUCES ALTAS

Se ilumina para confirmar cuándo el sistema está listo para brindar asistencia.

ANULACIÓN DEL CONTROL AUTOMÁTICO DE LAS LUCES ALTAS

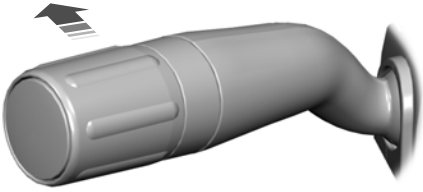

Empuje la palanca alejándola de usted para encender las luces altas.

Vuelva a empujar la palanca alejándola de usted para apagar las luces altas.

Empuje la palanca alejándola de usted por tercera vez para volver a activar el control automático de las luces altas.

CONTROL AUTOMÁTICO DE LAS LUCES ALTAS – SOLUCIÓN DE PROBLEMAS

CONTROL AUTOMÁTICO DE LAS LUCES ALTAS – MENSAJES DE INFORMACIÓN

Mensaje	Descripción
Cámara delant. Baja visibilidad Limpie cubierta	La cámara tiene visibilidad reducida. Limpie el parabrisas. Si el mensaje se sigue mostrando, haga revisar el vehículo tan pronto como sea posible.
Cámara delantera no disponible temporalmente	Se ha producido una falla en la cámara. Espere un momento para que la cámara se enfríe. Si el mensaje se sigue mostrando, haga revisar el vehículo tan pronto como sea posible.
Cámara delant. averiada Requiere servicio	Se ha producido una falla en la cámara. Haga revisar su vehículo tan pronto como sea posible.

SISTEMA DE ILUMINACIÓN DELANTERA ADAPTATIVA (SI ESTÁ EQUIPADO)

CÓMO FUNCIONA EL SISTEMA DE ILUMINACIÓN DELANTERA ADAPTATIVA

El sistema de iluminación delantera adaptativa se adapta cuando toma una curva o si la cámara detecta las marcas del carril que indican una curva.

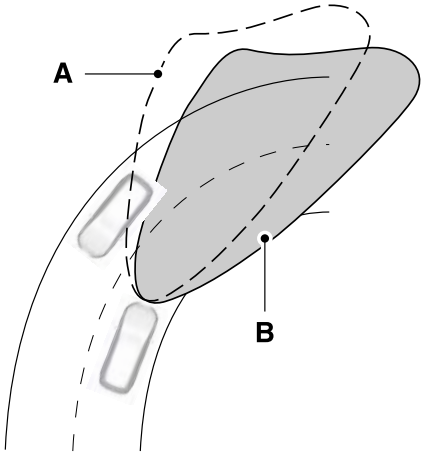

A Sin el sistema de iluminación delantera adaptativa.

B Con el sistema de iluminación delantera adaptativa.

ENCENDIDO Y APAGADO DEL SISTEMA DE ILUMINACIÓN DELANTERA ADAPTATIVA

Coloque el control de iluminación en la posición de encendido automático de faros para usar el sistema de iluminación delantera adaptativo.

Nota: *Las otras posiciones de control de iluminación no activan el sistema de iluminación delantera adaptativo.*

ENCENDIDO Y APAGADO DE TODAS LAS LUCES INTERIORES

Las luces se encienden en las siguientes condiciones:

- Abre cualquiera de las puertas.
- Presiona un botón del comando a distancia.
- Presiona el botón de encendido de todas las luces en la consola del techo.

Presiona para encender o apagar todas las luces interiores.

ENCENDIDO Y APAGADO DE LAS LUCES INTERIORES DELANTERAS

Los interruptores de la luz interior delantera están en la consola del techo.

Nota: *La ubicación de cada botón en la consola del techo depende del vehículo.*

Luces de lectura individuales

Presione para encender y apagar las luces del techo individuales del lado izquierdo.

Presione para encender y apagar las luces del techo individuales del lado derecho.

ENCENDIDO Y APAGADO DE LAS LUCES INTERIORES TRASERAS (SI ESTÁ EQUIPADO)

Las luces interiores traseras se pueden encontrar por encima del asiento trasero o por encima de los vidrios traseros.

Presione para encender o apagar las luces.

Nota: *si enciende las luces traseras mediante la consola del techo, no podrá apagarlas con el interruptor de luz de la parte trasera.*

FUNCIÓN DE LA LUZ INTERIOR

QUÉ ES LA FUNCIÓN DE LA LUZ INTERIOR

La función de la luz interior enciende o apaga las luces de cortesía y de las puertas.

ENCENDIDO Y APAGADO DE LA FUNCIÓN DE LA LUZ INTERIOR

Presione para activar o desactivar la función de la luz interior.

Nota: *La luz indicadora se encenderá de color ámbar cuando desactive esta función.*

AJUSTE DEL BRILLO DE LA ILUMINACIÓN DEL CUADRO DE INSTRUMENTOS

Los botones atenuadores de luz del cuadro de instrumentos se encuentran en el control de iluminación.

Presione varias veces uno de esos botones para ajustar el brillo.

LUZ AMBIENTE

ENCENDIDO Y APAGADO DE LA ILUMINACIÓN AMBIENTE

1. Presione ***Ajustes*** en la pantalla táctil.
2. Presione ***Ajustes del vehículo***.
3. Presione ***Iluminación ambiental***.
4. Encienda o apague ***Iluminación ambiental***.

AJUSTE DE LA ILUMINACIÓN AMBIENTE

Arrastre el control deslizante hacia la izquierda o la derecha.

ILUMINACIÓN INTERIOR – SOLUCIÓN DE PROBLEMAS

ILUMINACIÓN INTERIOR – PREGUNTAS FRECUENTES

¿Por qué se apagan mis luces de cortesía o las interiores si cuando apago mi vehículo están activados?

El economizador de batería apaga las luces de cortesía y las luces interiores después de un corto período de que el vehículo se apaga.

APERTURA Y CIERRE DE LAS VENTANILLAS

PELIGRO: No deje a los niños sin supervisión en el vehículo ni les permita jugar con las ventanillas eléctricas. Si no sigue esta instrucción, se podrían producir lesiones personales.

PELIGRO: Al cerrar las ventanillas eléctricas, verifique que no tengan obstrucciones y asegurarse de que los niños y las mascotas no estén cerca de las aberturas de las ventanillas.

Para abrir la ventanilla, presione el elevavidrios. Levante el elevavidrios para cerrar la ventanilla.

Nota: *los elevavidrios eléctricos funcionan con el encendido activado y durante varios minutos luego de desactivar el encendido o hasta que abra una puerta delantera.*

Para reducir el ruido del viento o de golpeteo cuando una ventanilla está abierta, abra un poco la ventanilla contraria.

Apertura de un solo toque (Si está equipado)

Presione completamente el elevavidrios y suéltelo. Oprímalo o levántelo nuevamente para detener la apertura de la ventanilla.

Cierre de un solo toque (Si está equipado)

Levante completamente el elevavidrios y suéltelo. Oprímalo o levántelo nuevamente para detener la apertura de la ventanilla.

Cómo restablecer el cierre de un solo toque

Realice los pasos en menos de 30 segundos desde que comienza la secuencia.

1. Cierre la ventanilla.
2. Mantenga presionado el elevavidrios hasta que la ventanilla esté totalmente abierta. Mantenga presionado el elevavidrios durante algunos segundos.
3. Mantenga presionado el elevavidrios hasta que la ventanilla esté totalmente cerrada. Sostenga el elevavidrios durante algunos segundos.
4. Mantenga presionado el elevavidrios hasta que la ventanilla esté totalmente abierta. Mantenga presionado el elevavidrios durante algunos segundos.
5. Mantenga presionado el elevavidrios hasta que la ventanilla esté totalmente cerrada. Sostenga el elevavidrios durante algunos segundos.

Nota: *repita el procedimiento si la ventanilla no se cierra cuando use la función de un solo toque.*

Demora de accesorios

Los interruptores de la ventanilla siguen funcionando durante varios minutos cuando desactiva el encendido o hasta que abra alguna de las puertas delanteras.

APERTURA GENERAL

QUÉ ES LA APERTURA GENERAL

Con el comando a distancia, puede abrir las ventanillas con el encendido desactivado.

USO DE LA APERTURA GLOBAL

1. Presione y suelte el botón de apertura en el comando a distancia.
2. Presione y mantenga apretado el botón de apertura en el comando a distancia.
3. Suelte el botón cuando la ventanilla empiece a abrirse.

Pulse el botón de bloqueo o de desbloqueo en el control remoto para detener la apertura general.

Nota: *Puede usar la apertura general por un período corto cuando desbloquea el vehículo con el control remoto.*

ACTIVACIÓN Y DESACTIVACIÓN DE LA APERTURA GLOBAL

1. Utilizando los controles de visualización de información en el volante, seleccione ***Ajustes***.
2. Seleccione ***Ajustes de vehículo***.
3. Seleccione ***Ventanas***.
4. Active o desactive ***Apertura remota***.

REBOTE DE LA VENTANILLA (SI ESTÁ EQUIPADO)

QUÉ ES EL REBOTE DE LA VENTANILLA

La ventanilla se detendrá y retrocederá si detecta una obstrucción al cerrarse.

ANULACIÓN DEL REBOTE DE LA VENTANILLA

PELIGRO: Si se anula el rebote, la ventanilla no retrocede cuando detecta un obstáculo. Tenga cuidado al cerrar las ventanillas para evitar lesiones personales o daños al vehículo.

1. Cierre la ventanilla hasta que llegue al punto de resistencia y permita que baje.
2. Mantenga levantado el elevavidrios durante dos segundos para anular el rebote y cierre la ventanilla. El rebote ahora está desactivado y podrá cerrar la ventanilla de forma manual.

Nota: *La ventanilla pasará el punto de resistencia y la podrá cerrar completamente.*

Nota: *Si la ventanilla no cierra, haga revisar el vehículo tan pronto como sea posible.*

TRABA DE LOS CONTROLES DEL VIDRIO TRASERO

Presione el elevavidrios para trabar o destrabar los controles del vidrio trasero. Se ilumina cuando traba los elevavidrios del vidrio trasero.

APERTURA Y CIERRE DE LAS VENTANILLAS CORREDIZAS

PELIGRO: al cerrar las ventanillas eléctricas, verifique que no tengan obstrucciones y asegurarse de que los niños y las mascotas no estén cerca de las aberturas de las ventanillas.

PELIGRO: no deje a los niños sin supervisión en el vehículo ni les permita jugar con las ventanillas eléctricas. Si no sigue esta instrucción, se podrían producir lesiones personales.

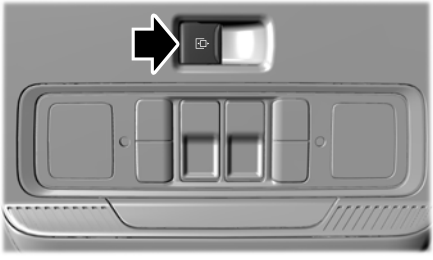

El elevavidrios está ubicado en la consola del techo.

Mantenga presionado el elevavidrios para abrir la ventanilla. Para cerrar la ventanilla, empuje y sostenga el elevavidrios.

PRECAUCIONES DEL ESPEJO INTERIOR

PELIGRO: No ajuste los espejos mientras el vehículo está en movimiento. Esto podría provocar la pérdida de control del vehículo, lesiones personales graves o causar la muerte.

Nota: *No limpie la carcasa ni el cristal de los espejos con productos abrasivos fuertes, combustible u otros productos de limpieza derivados del petróleo.*

ESPEJO INTERIOR DE ATENUACIÓN AUTOMÁTICA

QUÉ ES EL ESPEJO INTERIOR DE ATENUACIÓN AUTOMÁTICA

El espejo se atenúa para reducir el efecto de la luz brillante que viene desde atrás. Volverá a funcionar normalmente cuando desaparezca la luz brillante que viene desde atrás o si cambia a marcha atrás (R).

LIMITACIONES DEL ESPEJO INTERIOR DE ATENUACIÓN AUTOMÁTICA

No bloquee los sensores en la parte delantera y trasera del espejo.

Nota: *El pasajero trasero central o el apoyacabeza trasero central podrían evitar que la luz llegue al sensor.*

AJUSTE DE LOS ESPEJOS EXTERIORES

PELIGRO: No ajuste los espejos mientras el vehículo está en movimiento. Esto podría provocar la pérdida de control del vehículo, lesiones personales graves o causar la muerte.

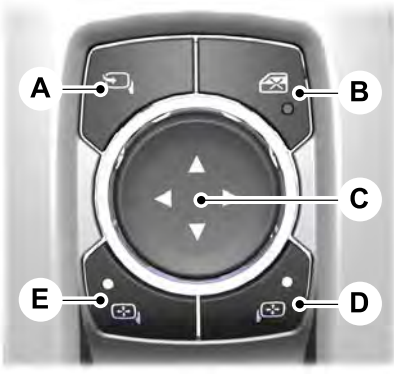

A	Abatamiento eléctrico.
B	Traba de ventanilla.
C	Control de ajuste.
D	Espejo del lado derecho.
E	Espejo del lado izquierdo.

Para ajustar los espejos, encienda el vehículo y coloque el encendido en accesorio o arranque.

1. Seleccione el espejo que desea ajustar. La luz de control se prende.
2. Use el control de ajuste para ajustar la posición del espejo.
3. Presione el control del espejo nuevamente. La luz de control se apaga.

ABATIMIENTO DE LOS ESPEJOS EXTERIORES - VEHÍCULOS CON: ESPEJOS PLEGABLES MANUALES

Mueva el espejo hacia el vidrio de la ventanilla.

Asegúrese de enganchar completamente el espejo en su soporte cuando lo regresa a la posición original.

ABATIMIENTO DE LOS ESPEJOS EXTERIORES - VEHÍCULOS CON: ESPEJOS PLEGABLES ELÉCTRICOS

Los espejos exteriores se pliegan cuando cierra el vehículo, y se despliegan cuando lo abre.

Cuando el espacio de estacionamiento sea estrecho, presione el control para plegar los espejos.

Presione nuevamente el interruptor del control para desplegar los espejos.

Nota: *No pare el movimiento de los espejos a medio camino. Espere hasta que los espejos dejen de moverse y presione el control nuevamente.*

Los espejos izquierdo y derecho se mueven a diferente velocidades. Por ejemplo, un espejo puede detenerse mientras el otro continúa moviéndose. Esto es normal.

Si presiona el interruptor de control para plegar los espejos con la función de plegado automático encendida, los espejos no se desplegarán cuando abra el vehículo.

Nota: *Los espejos plegables eléctricos funcionan con el encendido activado y durante varios minutos luego de desactivar el encendido.*

Nota: *Si pliega y despliega los espejos varias veces en un minuto, es posible que la función de abatimiento eléctrico se desactive para evitar que se sobrecalienten los motores.*

Activación y desactivación de pliegue automático

1. Presione ***Ajustes*** en la pantalla táctil.
2. Presione ***Ajustes del vehículo***.
3. Presione ***Espejos***.
4. Encienda o apague ***Plegado automático***.

Espejo flojo

Si los espejos plegables eléctricos se pliegan de manera manual, podrían no funcionar correctamente, incluso después de volverlos a colocar en su posición. Necesita reconfigurarlos si:

- Los espejos vibran cuando maneja.
- Los espejos parecen estar flojos.
- Los espejos no se mantienen en la posición plegada o desplegada.
- Uno de los espejos no está en su posición de manejo normal.

Para restablecer los espejos, siga los siguientes pasos:

1. Pliegue o retraiga ambos espejos de manera manual.
2. Usando el interruptor de control del espejo eléctrico plegable/telescópico, accione los espejos hasta que escuche un clic.
3. Accione 3 o 4 veces más los espejos eléctricos plegables o telescópicos para sincronizarlos.

DESPLIEGUE DE LOS ESPEJOS EXTERIORES (SI ESTÁ EQUIPADO)

Esta función opcional le permite extender los espejos 75 mm aproximadamente. Es útil al arrastrar un remolque. Es posible ajustar manualmente la extensión de los espejos para colocarlos en distintas posiciones.

Espejos telescópicos eléctricos (Si está equipado)

Esta función le permite ajustar la posición de ambos espejos al mismo tiempo.

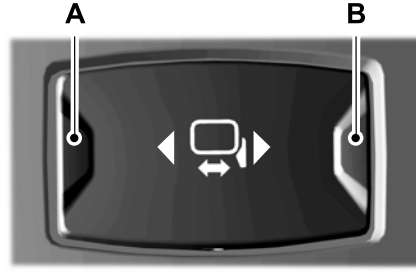

A. Extender.
B. Retraer.

Para ajustar los espejos, encienda el vehículo y coloque el encendido en accesorio o arranque.

1. Presione y suelte el interruptor de control.
2. Presione el control de ajuste para ubicar los espejos.
3. Presione la flecha hacia la izquierda para extender los espejos. Presione la flecha hacia la derecha para retraer los espejos.

Nota: *Mover los espejos 10 o más veces en un minuto o abatir y desplegar los espejos repetitivamente cuando presiona el control durante el desplazamiento completo podría desactivar el sistema para impedir que los motores se sobrecalienten. Aguarde aproximadamente tres minutos con el vehículo en marcha y hasta 10 minutos con el vehículo apagado para que el sistema se reinicie y la función regrese a la normalidad.*

ESPEJO EXTERIOR DE ATENUACIÓN AUTOMÁTICA

(SI ESTÁ EQUIPADO)

QUÉ ES EL ESPEJO EXTERIOR DE ATENUACIÓN AUTOMÁTICA

El espejo exterior del lado del conductor se atenúa cuando se enciende el espejo interior de atenuación automática.

APERTURA Y CIERRE DEL PARASOL

PELIGRO: No deje a los niños sin supervisión en el vehículo ni les permita jugar con las viseras. Si no sigue esta instrucción, se podrían producir lesiones personales.

Los controles están ubicados en la consola del techo.

Apertura de la visera

Presione y suelte el interruptor para activar la función de apertura de un solo toque. Para detener el movimiento, presione el interruptor por segunda vez. La visera también se abre cuando usted abre el techo corredizo.

Nota: *la visera se detiene poco antes de la posición de apertura total para la comodidad de los pasajeros traseros. Para abrir completamente la visera, presione el interruptor nuevamente.*

Cierre de la visera

Presione y suelte el interruptor para activar la función de cierre de un solo toque. Para detener el movimiento, presione el interruptor por segunda vez.

Nota: *Si la visera está completamente abierta, se detiene después de cubrir el panel de vidrio trasero. Vuelva a presionar y soltar para cerrar la visera por completo.*

Nota: *Si el techo corredizo está en las posiciones de apertura o de ventilación y la visera está en la posición de apertura media, presione y suelte el interruptor para cerrar primero el techo corredizo y luego la visera.*

APERTURA Y CIERRE DEL TECHO CORREDIZO

PELIGRO: no deje a los niños sin supervisión en el vehículo ni les permita jugar con el techo corredizo. Si no sigue esta instrucción, se podrían producir lesiones personales.

PELIGRO: al cerrar el techo corredizo, verifique que no tenga obstrucciones y asegúrese de que los niños y las mascotas no estén cerca de la abertura de este.

Los controles están ubicados en la consola del techo.

Apertura del techo corredizo

Presione y suelte el interruptor para activar la función de apertura de un solo toque. Para detener el movimiento, presione el interruptor por segunda vez.

Nota: *el techo corredizo se detiene poco antes de la posición de apertura total para reducir el ruido del viento o del rodamiento que puede producirse con el techo corredizo completamente abierto.*

Vuelva a presionar y soltar el interruptor para abrir completamente el techo corredizo.

Cierre del techo corredizo

VENT

Presione y suelte el interruptor para activar la función de cierre de un solo toque, ya sea desde las posiciones de apertura o de ventilación. Para detener el movimiento, presione el interruptor por segunda vez.

VENTILACIÓN CON EL TECHO SOLAR

PELIGRO: no deje a los niños sin supervisión en el vehículo ni les permita jugar con el techo corredizo. Si no sigue esta instrucción, se podrían producir lesiones personales.

Los controles del techo corredizo están ubicados en la consola del techo.

VENT ▽ Con el techo corredizo cerrado, presione y suelte el interruptor para ventilar el techo corredizo.

Para cerrar el techo corredizo desde la posición de ventilación, presione y suelte nuevamente el interruptor.

REBOTE DEL TECHO CORREDIZO

QUÉ ES EL REBOTE DEL TECHO SOLAR

El techo corredizo se detiene y retrocede una determinada distancia si detecta un obstáculo al cerrarse.

ANULACIÓN DEL REBOTE DEL TECHO CORREDIZO

Mantenga presionado el interruptor de cierre dentro de los dos segundos luego de que el techo corredizo se detenga.

DESCRIPCIÓN GENERAL DEL CUADRO DE INSTRUMENTOS

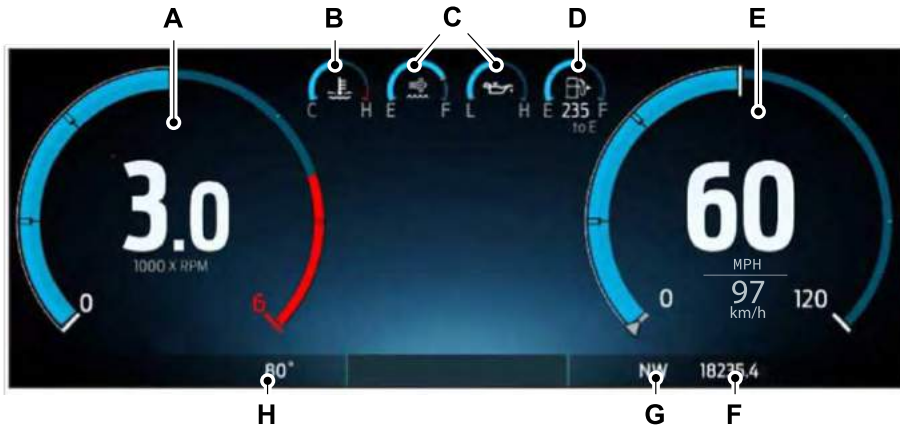

A	Tacómetro
B	Medidor de la temperatura del líquido refrigerante del motor
C	Indicadores configurables. Presión del aceite, temperatura del aceite de transmisión, refuerzo de turbo, vacío/refuerzo, voltaje de la batería, temperatura de carga de aire o temperatura del aceite del motor
D	Medidor de combustible
E	Velocímetro
F	Odómetro
G	Brújula
H	Temperatura ambiente

CUENTARREVOLUCIONES

Indica la velocidad del motor.

VELOCÍMETRO

Indica la velocidad del vehículo.

MEDIDOR DE COMBUSTIBLE

QUÉ ES EL MEDIDOR DE COMBUSTIBLE

Indica aproximadamente cuánto combustible queda en el tanque.

LIMITACIONES DEL MEDIDOR DE COMBUSTIBLE

Es posible que el indicador de combustible no proporcione una lectura precisa cuando el vehículo está en una pendiente.

UBICACIÓN DE LA TAPA DE RECARGA DE COMBUSTIBLE

La flecha adyacente al símbolo del surtidor de combustible indica en qué lado del vehículo está ubicada la tapa de recarga de combustible.

QUÉ ES EL RECORDATORIO DE COMBUSTIBLE BAJO

Se muestra y suena un recordatorio de nivel bajo de combustible cuando la autonomía alcanza 120 km para MyKey y a 80 km, 40 km, 20 km y 0 km para las demás llaves.

Nota: *El recordatorio de nivel bajo de combustible puede activarse en cualquier posición que indique el medidor de combustible según las condiciones de consumo de combustible. Esta variación es normal.*

QUÉ ES LA AUTONOMÍA

Indica la distancia aproximada que el vehículo puede recorrer con el combustible que resta en el tanque. Los cambios en el modo de manejo pueden hacer que el valor no solo disminuya, sino también aumente o se mantenga constante durante periodos.

MEDIDOR DE TEMPERATURA DE REFRIGERANTE DEL MOTOR

Indica la temperatura del refrigerante del motor.

MEDIDOR DE LA PRESIÓN DEL ACEITE DEL MOTOR

Indica la presión del aceite del motor.

Nota: *este medidor se puede configurar.*

MEDIDOR DE TEMPERATURA DEL FLUIDO DE LA TRANSMISIÓN

Indica la temperatura del fluido de la transmisión.

Las condiciones operativas especiales pueden provocar temperaturas operativas más altas que lo normal.

Nota: *este medidor se puede configurar.*

MEDIDOR DE PRESIÓN DE TURBO (SI ESTÁ EQUIPADO)

Indica la magnitud de la presión del aire en el múltiple de admisión del motor.

Nota: *este medidor se puede configurar.*

QUÉ SON LAS LUCES DE ADVERTENCIA DEL CUADRO DE INSTRUMENTOS

Las luces de advertencia lo alertan de una condición del vehículo que puede volverse grave. Al arrancar el vehículo, se encienden algunas luces a fin de comprobar el correcto funcionamiento. Si alguna de las luces permanece encendida después de arrancar el vehículo, observe la luz de advertencia del sistema correspondiente para obtener información adicional.

LUCES DE ADVERTENCIA DEL CUADRO DE INSTRUMENTOS

Sistema antibloqueo de frenos

Si se ilumina mientras está conduciendo, esto indica una anomalía. Su vehículo continúa teniendo el sistema de frenos normal sin la función de sistema de frenos antibloqueo. Haga revisar el vehículo tan pronto como sea posible.

Batería

Se enciende cuando activa el encendido.

Si se enciende cuando el motor está en marcha, esto indica que el vehículo requiere servicio. Haga revisar el vehículo tan pronto como sea posible.

Sistema de frenos

Se enciende cuando aplica el freno de estacionamiento y el encendido está activado. Si se enciende cuando el vehículo está en movimiento, compruebe que se haya soltado el freno de mano. Si el freno de mano no está aplicado, indicará que el nivel del fluido de frenos es bajo o que el sistema de frenos debe revisarse. Haga revisar el vehículo tan pronto como sea posible.

Nota: *Los indicadores pueden variar según la región.*

Puerta entreabierta

Se enciende cuando el encendido está activado y permanece así si cualquier puerta está abierta.

Freno de estacionamiento eléctrico

Se enciende o parpadea cuando el Freno de estacionamiento eléctrico requiere servicio.

Temperatura del refrigerante del motor

Si se enciende, detenga el vehículo tan pronto como sea seguro y apáguelo.

Abrochar cinturón de seguridad

Se enciende y suena una alarma hasta que se ajuste el cinturón.

Capó entreabierto

Se ilumina cuando el encendido está activado y el capó no está completamente cerrado.

Nivel bajo de combustible

Se enciende cuando el nivel del líquido es bajo.

Baja presión de los neumáticos

Se enciende cuando la presión del neumático es baja. Si se enciende, revise la presión de los neumáticos lo antes posible. Si en algún momento comienza a parpadear, haga revisar el sistema lo antes posible.

Bajo nivel de líquido lavaparabrisas

Se enciende cuando queda poco líquido.

Presión del aceite

Se enciende cuando la presión del aceite del motor es baja.

Falla del tren motriz, Potencia reducida, Control del acelerador electrónico, revisar 4X4

Se enciende cuando el tren motriz o la tracción en todas las ruedas necesita servicio. Haga revisar el sistema lo antes posible.

Luz indicadora de mal funcionamiento

Se ilumina cuando el encendido está activado y el motor está apagado, esto es normal. Si se enciende cuando el motor está encendido, esto indica que el sistema de control de emisiones requiere servicio. Si parpadea, haga verificar su vehículo de inmediato. Véase **Arranque y parada del motor — Luces de advertencia** (página 219).

Deténgase de manera segura

Se enciende si un componente eléctrico necesita servicio o si una falla provoca que su vehículo se apague o ingrese en un modo de funcionamiento limitado.

Compuerta trasera entreabierta

Se ilumina cuando el encendido está activado y la compuerta trasera no está completamente cerrada.

QUÉ SON LOS INDICADORES DEL CUADRO DE INSTRUMENTOS

Los indicadores le notifican de diversas funciones que están activas en el vehículo.

INDICADORES DEL CUADRO DE INSTRUMENTOS

Control de velocidad crucero adaptativo

Véase **Control de velocidad crucero adaptativo** (página 333).

Luces altas automáticas

Véase **Indicadores del control automático de las luces altas** (página 135).

Espera automática activa

Véase **Espera automática** (página 290).

Espera automática no disponible

Véase **Espera automática** (página 290).

Start-Stop automático

Véase **Start-Stop automático** (página 226).

Control de punto ciego

Véase **Sistema de información del punto ciego** (página 367).

Control de velocidad crucero

Diferencial de bloqueo electrónico

Véase **Bloqueo del diferencial electrónico** (página 267).

Tracción en todas las ruedas

Véase **Tracción en las cuatro ruedas** (página 254).

Nota: *algunos indicadores lucen diferentes según las opciones del vehículo.*

Airbag delantero

Véase **Airbags** (página 60).

Faro antiniebla delantero

Véase **Encendido y apagado de las luces antiniebla delanteras** (página 131).

Luz alta

Véase **Uso de las luces delanteras de luz alta** (página 129).

Descenso en pendiente

Véase **Control de descenso en pendientes** (página 307).

Luces encendidas

Véase **Control de iluminación exterior** (página 128).

Listo para conducir

Véase **Información de vehículos eléctricos híbridos** (página 222).

Asistente del freno en marcha atrás

Véase **Asistencia de frenado en marcha atrás** (página 281).

Control de estabilidad y tracción

Véase **Control de tracción** (página 292). Véase **Control de estabilidad** (página 294).

Luces direccionales

Véase **Encendido y apagado de las luces direccionales** (página 130).

Remolque y arrastre

Véase **Conducción con un trailer** (página 403).

USO DE LOS CONTROLES DE LA PANTALLA DEL CUADRO DE INSTRUMENTOS

PELIGRO: manejar mientras está distraído puede ocasionar la pérdida de control del vehículo, un choque y lesiones. Le recomendamos enfáticamente que tenga extrema precaución cuando utilice cualquier dispositivo que pudiera distraerlo mientras maneja. Su responsabilidad principal es la operación segura del vehículo. Recomendamos que no se utilice ningún dispositivo portátil al manejar y se sugiere el uso de sistemas activados por voz cuando sea posible. Asegúrese de conocer todas las leyes locales correspondientes que puedan afectar el uso de dispositivos electrónicos mientras maneja.

Los controles están en el volante.

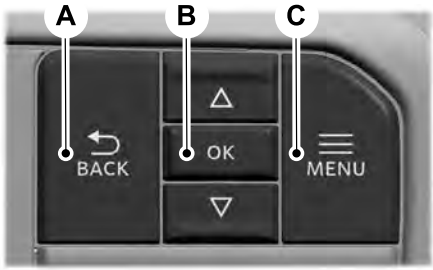

A Botón Retroceder.

B Botón OK.

C Botón Menú.

Botón Retroceder

Presione para volver o salir de un menú.

Botón *OK*

Presione para hacer una selección.

Botón Menú

Presione para mostrar los submenús.

Botones de desplazamiento

Presione los botones de arriba o abajo para desplazarse por los elementos del menú.

Indicador de Estado

Los elementos del menú con una casilla de verificación indican el estado de una función. Una marca en el cuadro indica que la función está encendida; si no está marcado indica que la función está apagada.

MENÚ PRINCIPAL DE LA PANTALLA DEL CUADRO DE INSTRUMENTOS

Según las opciones del vehículo, es posible que algunos elementos del menú se vean diferentes o que no aparezcan en absoluto.

Nota: *para su seguridad, algunas funciones dependen de la velocidad y podrían no estar disponibles cuando el vehículo sobrepasa cierta velocidad.*

Elemento del menú
MyView
Viaje/Combust
Info. camión
Remolque
Navegación

Elemento del menú
Teléfono
Audio
Ajustes

MENÚ PRINCIPAL DE LA PANTALLA DEL CUADRO DE INSTRUMENTOS - RAPTOR

Según las opciones del vehículo, es posible que algunos elementos del menú se vean diferentes o que no aparezcan en absoluto.

Nota: *para su seguridad, algunas funciones dependen de la velocidad y podrían no estar disponibles cuando el vehículo sobrepasa cierta velocidad.*

Elemento del menú
MyView
Viaje/Combust
Info. de Raptor
Remolque
Navegación
Teléfono
Audio
Ajustes

PERSONALIZACIÓN DE LA PANTALLA DEL CUADRO DE INSTRUMENTOS

Adición de pantallas usando MyView

1. Utilizando los controles de la pantalla de información del volante de dirección, seleccione ***MyView***.
2. Seleccione ***Configurar MyView***.
3. Seleccione una pantalla.
4. Presione el botón ***OK***.

Nota: *el número de pantallas que puede añadir es limitado. Si la pantalla seleccionada no aparece, anule las selecciones de pantallas en el menú MyView.*

Adición de pantallas usando pantallas de selecciones

1. Seleccione ***Seleccionar pantallas***.
2. Use los controles del volante de dirección para resaltar una pantalla a agregar.
3. Presione el botón ***OK***.

Nota: *el número de pantallas que puede añadir es limitado. Si la pantalla seleccionada no aparece, anule las selecciones de pantallas del menú Seleccionar pantallas.*

Configuración de indicadores

1. Seleccione ***Ajustes***.
2. Seleccione ***Configurar indicadores***.
3. Seleccione para intercambiar o cambiar indicadores del lado izquierdo o del lado derecho.

ASISTENTE DE EV - 3.5L, VEHÍCULO ELÉCTRICO HÍBRIDO (HEV)

El asistente de EV puede ayudarlo a aprovechar al máximo las capacidades de conducción eléctrica del vehículo.

Nota: *El asistente de EV es una pantalla seleccionable. Véase* ***Personalización de la pantalla del cuadro de instrumentos*** *(página 156).*

Cuando acelera o mantiene la velocidad, se muestra una barra sólida de color azul o blanco que indica la alimentación del vehículo. También es posible que vea un rectángulo azul que muestra el nivel de potencia en el que se enciende el motor.

- Cuando el nivel de potencia se encuentra dentro del cuadro, el color de la barra es azul. Esto significa que se encuentra en funcionamiento eléctrico y que el motor está apagado.
- Cuando el nivel de potencia se encuentra fuera del cuadro, el color de la barra es blanco. Esto significa que está en funcionamiento híbrido con una combinación del motor eléctrico y el motor proporciona potencia al vehículo.

Cuando desacelere quitando el pie del acelerador o pisando el freno, se muestra una barra sólida de color verde o blanco que indica la potencia que está utilizando para desacelerar su vehículo. También puede ver un rectángulo verde que muestra la cantidad de potencia que puede recapturar el sistema de freno regenerativo y puede devolverse a la batería de alto voltaje.

- Cuando el nivel de potencia se encuentra dentro del cuadro, el color de la barra es verde. Esto significa que se está utilizando el sistema de frenado regenerativo para desacelerar su vehículo de manera eficiente y devolver el porcentaje máximo de la energía a la batería de alto voltaje.
- Cuando el nivel de potencia se encuentra fuera del cuadro, el color de la barra es blanco. Esto significa que se está usando tanto el sistema de frenado regenerativo como el sistema de frenado convencional.

INSTRUCTOR DE FRENOS - VEHÍCULO ELÉCTRICO HÍBRIDO (HEV)

Aparece el asistente de freno después de que el vehículo se ha detenido. Le indica que frene de manera tal que se maximice la cantidad de energía que regresa a través del sistema de frenado regenerativo.

El porcentaje mostrado indica la eficacia de frenado regenerativo; el 100% representa la máxima cantidad de energía recuperada.

Nota: *Si bien el frenado regenerativo funciona en todos los modos de manejo, es posible que la pantalla del instructor de frenos no esté disponible en todos los modos de manejo.*

Puede activar o desactivar el asistente de freno en el menú de configuración de la pantalla táctil.

1. Presione ***Ajustes***.
2. Presione ***Tablero de instrumentos***.
3. Active o desactive ***Instructor de frenos***.

RESUMEN DEL VIAJE

Muestra el resumen del viaje cuando apaga el vehículo. Los valores se acumulan desde la última vez que arrancó el vehículo.

CAMBIO DE IDIOMA

1. Presione ***Ajustes*** en la pantalla táctil.
2. Presione ***General***.
3. Presione ***Idioma***.
4. Seleccione un idioma.

CAMBIO DE LA UNIDAD DE MEDIDA

1. Presione ***Ajustes*** en la pantalla táctil.
2. Presione ***General***.
3. Presione ***Unidad de medida***.
4. Seleccione una unidad de medición.

CAMBIO DE LA UNIDAD DE TEMPERATURA

1. Presione ***Ajustes*** en la pantalla táctil.
2. Presione ***General***.
3. Presione ***Unidad de temperatura***.
4. Seleccione una unidad de temperatura.

CAMBIO DE LA UNIDAD DE PRESIÓN DE LOS NEUMÁTICOS

1. Presione ***Ajustes*** en la pantalla táctil.
2. Presione ***General***.
3. Presione ***Unidad de presión de neumáticos***.
4. Seleccione una unidad de presión.

ACCESO A LA COMPUTADORA DE A BORDO

1. Usando los controles de la pantalla del cuadro de instrumentos en el volante de dirección, seleccione Viaje/Combustible.
2. Seleccione Este viaje, Viaje 1 o Viaje 2.

RESTABLECIMIENTO DE LA COMPUTADORA DE A BORDO

1. Seleccione ***Viaje/Combustible***.
2. Seleccione ***Viaje 1*** o ***Viaje 2***.
3. Mantenga presionado el botón ***OK*** durante unos segundos.

Nota: *este viaje se restablece cada vez que enciende el vehículo.*

QUÉ ES EL ARRANQUE REMOTO

El sistema le permite encender el vehículo de forma remota y ajustar la temperatura interior según la configuración que eligió

PRECAUCIONES DEL ARRANQUE REMOTO

PELIGRO: No arranque el motor en un garaje cerrado ni en otras áreas cerradas. Los gases de escape son tóxicos. Siempre abra la puerta del garaje antes de arrancar el motor. Si no sigue estas instrucciones, se podrían producir lesiones personales o causar la muerte.

PELIGRO: No deje dispositivos eléctricos conectados en los tomacorrientes cuando no los esté utilizando. Los tomacorrientes se activan durante el arranque remoto.

PELIGRO: No mantenga los dispositivos eléctricos enchufados a la toma de corriente cuando el dispositivo no esté en uso. El tomacorriente proporciona energía cuando el vehículo está encendido. Si no sigue esta instrucción, se podrían producir lesiones personales.

LIMITACIONES DEL ARRANQUE REMOTO

El arranque remoto no funcionará en las siguientes condiciones:

- La bocina de la alarma está sonando.
- El capó está abierto.
- La trasmisión no está en estacionamiento (P).
- El encendido está activado.
- El voltaje de la batería se encuentra por debajo del voltaje mínimo de funcionamiento.
- El arranque remoto no está activado.

Nota: *No utilice el arranque remoto si el nivel de combustible es bajo.*

HABILITACIÓN DEL ARRANQUE REMOTO

1. Presione ***Ajustes*** en la pantalla táctil.
2. Presione ***Ajustes del vehículo***.
3. Presione ***Configuración del arranque remoto***.
4. Gire ***Arranque remoto*** a posición encendido o apagado.

ARRANQUE Y PARADA REMOTOS DEL VEHÍCULO

Arranque a distancia del vehículo

Presione el botón del comando a distancia.

En un lapso de tres segundos, presione el botón del comando a distancia.

Vuelva a presionar el botón en un lapso de tres segundos.

Nota: *Las luces direccionales parpadearán dos veces.*

Nota: *Las luces de estacionamiento se encienden cuando el vehículo está en marcha.*

Nota: *La bocina suena si el sistema no puede arrancar el vehículo.*

Nota: *Todos los demás sistemas del vehículo permanecen apagados al encender el vehículo de forma remota.*

Nota: *El vehículo permanece cerrado al encenderlo de forma remota. Necesita una llave válida dentro de su vehículo para encenderlo y conducir.*

Detención a distancia del vehículo

Presione el botón del comando a distancia.

Vuelva a presionar el botón en un lapso de tres segundos.

AMPLIACIÓN DE LA DURACIÓN DEL ARRANQUE REMOTO

Para extender la duración del arranque remoto, haga lo siguiente:

Presione el botón del comando a distancia.

En un lapso de tres segundos, presione el botón del comando a distancia.

Vuelva a presionar el botón en un lapso de tres segundos.

Si la duración se configura en 15 minutos, la duración se extiende otros 15 minutos. Esto proporciona un total de 30 minutos.

Nota: *el arranque remoto solo se puede extender una vez.*

Nota: *se permiten un máximo de dos arranques remotos o uno solo con una extensión. Para restablecer el procedimiento de reinicio encienda el vehículo y luego apáguelo.*

INDICADORES DEL COMANDO A DISTANCIA DEL ARRANQUE REMOTO

Retroalimentación del comando a distancia

El comando a distancia cuenta con una luz LED que proporciona información sobre el estado de los comandos de la detención o del arranque remotos.

LED	Estado
Verde continuo	Arranque remoto correcto.
Rojo continuo	Detención remota correcta.
Rojo parpadeante	Falló la solicitud o no se recibió el estado.
Verde parpadeante	Estado incompleto.

AJUSTES DEL ARRANQUE REMOTO

Ajustes del sistema de climatización

1. Presione ***Ajustes*** en la pantalla táctil.
2. Presione ***Ajustes del vehículo***.
3. Presione ***Configuración del arranque remoto***.
4. Presione ***Control de temperatura***.
5. Presione ***Auto*** o ***Últimos ajustes***.

Nota: *Si enciende el modo automático, el sistema intenta calentar o enfriar el interior a 22ºC. Cuando se enciende el vehículo, el sistema del climatizador regresa a la última configuración usada.*

Nota: *Si activa la última configuración, el sistema la recordará.*

Ajustes del asiento calefaccionado

(Si está equipado)

1. Presione ***Ajustes*** en la pantalla táctil.
2. Presione ***Ajustes del vehículo***.
3. Presione ***Configuración del arranque remoto***.
4. Presione ***Asientos***.
5. Presione ***Auto*** o ***Apagado***.

Nota: *Si activa la configuración de asientos calefaccionados, estos se encenderán durante climas fríos.*

Nota: *No puede ajustar la configuración del asiento calefaccionado cuando arranca el vehículo de forma remota.*

Ajustes del volante de dirección calefaccionado **(Si está equipado)**

1. Presione ***Ajustes*** en la pantalla táctil.
2. Presione ***Ajustes del vehículo***.
3. Presione ***Configuración del arranque remoto***.
4. Presione ***Asientos y ruedas***.
5. Presione ***Auto*** o ***Apagado***.

Nota: *Si activa la configuración de volante de dirección calefaccionado, este se encenderá durante climas fríos.*

Nota: *No puede ajustar la configuración del volante de dirección calefaccionado cuando arranca el vehículo de forma remota.*

Duración del arranque remoto

1. Presione ***Ajustes*** en la pantalla táctil.
2. Presione ***Ajustes del vehículo***.
3. Presione ***Configuración del arranque remoto***.
4. Presione ***Duración***.
5. Pulse la duración deseada.

IDENTIFICAR LA UNIDAD DEL CLIMATIZADOR

Según las opciones del vehículo, los controles pueden verse diferente de lo que se muestra aquí.

ACTIVACIÓN Y DESACTIVACIÓN DEL CLIMATIZADOR

Presione el botón.

ACTIVACIÓN Y DESACTIVACIÓN DE LA RECIRCULACIÓN DEL AIRE

Presione el botón para la recirculación del aire en el compartimento del pasajero.

Nota: *El aire de recirculación puede producir un apagado automático o evitar que se encienda el aparato en todos los modos de flujo de aire, salvo por A/C MAX para reducir el riesgo de condensación. La recirculación también puede producir un encendido y un apagado automático en varias combinaciones de control de distribución de aire, a fin de mejorar la eficiencia de calentamiento o enfriamiento.*

ACTIVACIÓN Y DESACTIVACIÓN DEL AIRE ACONDICIONADO

Presione el botón.

Nota: *En ciertas situaciones, el compresor del aire acondicionado puede continuar funcionando después de que apague el aire acondicionado.*

Nota: *Para mantener la funcionalidad completa del sistema y sus componentes, encienda el aire acondicionado y deje el vehículo en ralentí al menos una vez al mes por un mínimo de dos minutos.*

ACTIVACIÓN Y DESACTIVACIÓN DEL DESEMPAÑAMIENTO

Presione el botón para activar la pantalla de selección.

Presione el botón en la pantalla táctil para activar las ventilaciones del parabrisas.

Asegúrese de que las ventilaciones del cuadro de instrumentos están apagadas.

Asegúrese de que las ventilaciones del piso están apagadas.

ACTIVACIÓN Y DESACTIVACIÓN DEL DESEMPAÑAMIENTO MÁXIMO

Presione el botón.

El aire fluye a través de las ventilaciones del parabrisas y el motor del soplador se ajusta a la velocidad máxima.

También puede usar esta configuración para desempañar y limpiar el parabrisas si tiene una capa delgada de hielo.

Nota: *Para prevenir que las ventanillas se empañen, no puede seleccionar la recirculación del aire cuando el desempañamiento máximo está encendido.*

Nota: *El vidrio trasero térmico también se enciende cuando selecciona desempañamiento máximo.*

Nota: *Cuando el desempañamiento máximo está encendido, el compresor del aire acondicionado puede continuar funcionando aunque apague el aire acondicionado.*

ACTIVACIÓN Y DESACTIVACIÓN DEL ENFRIAMIENTO MÁXIMO

Presione el botón.

Nota: *Cuando desactiva el enfriamiento máximo, el aire acondicionado permanece encendido.*

ACTIVACIÓN Y DESACTIVACIÓN DE PARADA DEL LIMPIAPARABRISAS TÉRMICO (SI ESTÁ EQUIPADO)

Cuando enciende el vidrio trasero térmico, también se enciende el limpiaparabrisas térmico.

ACTIVACIÓN Y DESACTIVACIÓN DEL VIDRIO TRASERO TÉRMICO

Presione el botón para desempañar el vidrio trasero y quitar finas capas de hielo. El vidrio trasero térmico se apaga después de un período corto.

Nota: *No utilice productos químicos fuertes, hojas de afeitar ni ningún otro objeto afilado para limpiar o retirar etiquetas del lado interior del vidrio trasero térmico, ya que esto podría causar daños en las grillas del vidrio trasero térmico que la garantía del vehículo no cubre.*

CONFIGURACIÓN DE LA VELOCIDAD DEL MOTOR DEL VENTILADOR

Presione hacia arriba o hacia abajo en el comando a distancia para seleccionar la velocidad del motor del soplador.

Nota: *Para vehículos eléctricos híbridos (HEV) y vehículos eléctricos híbridos de enchufe (PHEV), es posible que el motor del soplador funcione y sienta un flujo de aire cuando el climatizador esté apagado para proporcionar refrigeración a la batería.*

ACTIVACIÓN Y DESACTIVACIÓN DE LOS ESPEJOS TÉRMICOS (SI ESTÁ EQUIPADO)

Presione el botón.

CONFIGURACIÓN DE LA TEMPERATURA

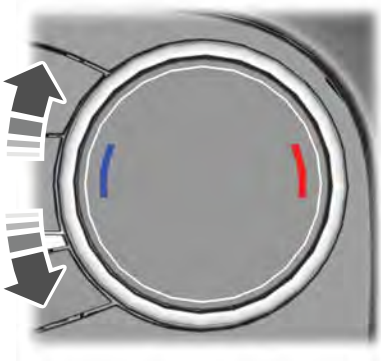

Encienda el control del lado izquierdo del climatizador para ajustar la temperatura de ese lado.

Nota: *Este control también establece la temperatura del lado derecho cuando apaga el modo de zona dual.*

Encienda el control del lado derecho del climatizador para ajustar la temperatura de ese lado.

DIRIGIR EL FLUJO DE AIRE

Dirigir el aire hacia las ventilaciones del limpiaparabrisas

Presione el botón para activar la pantalla de selección.

Presione el botón en la pantalla táctil.

Dirigir el aire hacia las ventilaciones del panel de instrumentos

Presione el botón para activar la pantalla de selección.

Presione el botón en la pantalla táctil.

Dirigir el aire a las ventilaciones del piso

Presione el botón para activar la pantalla de selección.

Presione el botón en la pantalla táctil.

MODO AUTOMÁTICO

ACTIVACIÓN Y DESACTIVACIÓN DEL MODO AUTOMÁTICO

Presione el botón para activar el modo automático. Presione el botón repetidas veces para ajustar el modo automático.

Nota: *Al activar el modo automático, las luces en el control del motor del soplador no se encienden para indicar la velocidad del motor del soplador.*

Ajuste el control del motor del soplador o el control de distribución de aire para desactivar el modo automático.

INDICADORES DEL MODO AUTOMÁTICO

Los indicadores se encuentran en el botón Modo automático.

Estado del indicador de modo automático	Descripción
Se enciende un indicador.	La velocidad del motor del soplador disminuye. Use este ajuste para minimizar la cantidad de ruido del motor del soplador. Este ajuste aumenta el tiempo necesario para enfriar el interior.
Se encienden dos indicadores.	La velocidad del motor del soplador es moderada.
Se encienden tres indicadores.	La velocidad del motor del soplador aumenta. Use este ajuste para disminuir el tiempo necesario para enfriar el interior. Este ajuste aumenta la cantidad de ruido del motor del soplador.

ACTIVACIÓN Y DESACTIVACIÓN DEL MODO DUAL

DUAL Presione el botón.

SUGERENCIAS DEL CLIMATIZADOR

Consejos generales

- El uso prolongado de la recirculación del aire podría hacer que las ventanillas se empañen.
- Puede sentir una cantidad pequeña de aire de la ventilación del piso sin importar el ajuste de distribución de aire.
- A fin de reducir la humedad acumulada en el interior del vehículo, no maneje con el sistema desactivado ni con el aire recirculado siempre activado.
- No coloque objetos debajo de los asientos delanteros dado que podrían interferir con el flujo de aire hacia los asientos traseros.
- Retire la nieve, hielo u hojas del área de admisión de aire en la base del parabrisas.
- Para disminuir el tiempo que se tarda en alcanzar una temperatura adecuada en climas cálidos, maneje con las ventanillas completamente abiertas hasta que sienta el aire frío de las ventilaciones.

Climatizador automático

- No es necesario ajustar las configuraciones en el interior de su vehículo cuando hace calor o frío extremo. El modo automático es la mejor recomendación para mantener la temperatura establecida.
- El sistema configura el frío o el calor del interior del vehículo a la temperatura que seleccione lo más rápido posible.
- Para que el sistema funcione de forma eficiente, el panel de instrumentos y las ventilaciones laterales deben estar completamente abiertos.
- Si presiona ***AUTO*** durante temperaturas frías, el sistema dirige el flujo de aire al parabrisas y a las ventilaciones de las ventanillas laterales.Además, el motor del soplador puede funcionar a una velocidad más baja hasta que el motor se caliente.
- Si presiona ***AUTO*** durante temperaturas cálidas y hace calor dentro del vehículo, el sistema usa la recirculación del aire para maximizar la refrigeración interior. Es posible que la velocidad del motor del soplador, también, disminuya hasta que el aire se enfríe.

Calefacción rápida del interior

1. Presione ***AUTO***.
2. Ajuste la función de temperatura a la configuración de preferencia.

Configuración recomendada de la calefacción

1. Presione ***AUTO***.
2. Ajuste la función de temperatura a la configuración de preferencia. Use 22ºC para comenzar y, luego, ajuste la configuración según sea necesario.

Refrigeración rápida del interior

1. Presione ***MAX A/C***.
2. Conduzca con las ventanas abiertas durante un momento.

Configuración recomendada del enfriamiento

1. Presione ***AUTO***.
2. Ajuste la función de temperatura a la configuración de preferencia. Use 22ºC para comenzar y, luego, ajuste la configuración según sea necesario.

Desempañado de las ventanillas laterales en climas fríos

1. Presione y suelte Desempañamiento o Desempañamiento máximo.
2. Ajuste el control de temperatura a la configuración de preferencia. Use 22ºC para comenzar y, luego, ajuste la configuración según sea necesario.

IDENTIFICAR LA UNIDAD DEL CLIMATIZADOR

Según las opciones del vehículo, los controles pueden verse diferente de lo que se muestra aquí.

ACTIVACIÓN Y DESACTIVACIÓN DEL CLIMATIZADOR

Presione el botón.

ACTIVACIÓN Y DESACTIVACIÓN DE LA RECIRCULACIÓN DEL AIRE

Presione el botón para la recirculación del aire en el compartimento del pasajero.

Nota: *El aire de recirculación puede producir un apagado automático o evitar que se encienda el aparato en todos los modos de flujo de aire, salvo por A/C MAX para reducir el riesgo de condensación. La recirculación también puede producir un encendido y un apagado automático en varias combinaciones de control de distribución de aire, a fin de mejorar la eficiencia de calentamiento o enfriamiento.*

ACTIVACIÓN Y DESACTIVACIÓN DEL AIRE ACONDICIONADO

Presione el botón.

Nota: *En ciertas situaciones, el compresor del aire acondicionado puede continuar funcionando después de que apague el aire acondicionado.*

Nota: *Para mantener la funcionalidad completa del sistema y sus componentes, encienda el aire acondicionado y deje el vehículo en ralentí al menos una vez al mes por un mínimo de dos minutos.*

ACTIVACIÓN Y DESACTIVACIÓN DEL DESEMPAÑAMIENTO

Presione el botón para activar las ventilaciones del parabrisas.

Asegúrese de que las ventilaciones del cuadro de instrumentos están apagadas.

Asegúrese de que las ventilaciones del piso están apagadas.

ACTIVACIÓN Y DESACTIVACIÓN DEL DESEMPAÑAMIENTO MÁXIMO

Gire el control de temperatura hacia la derecha pasando la configuración máxima para maximizar el desempañamiento.

Nota: *El control de temperatura vuelve a la configuración más alta.*

El aire fluye a través de las ventilaciones del parabrisas y el motor del soplador se ajusta a la velocidad máxima.

Nota: *Para prevenir que las ventanillas se empañen, no puede seleccionar la recirculación del aire cuando el desempañamiento máximo está encendido.*

Nota: *El vidrio trasero también se enciende cuando selecciona desempañamiento máximo.*

ACTIVACIÓN Y DESACTIVACIÓN DEL ENFRIAMIENTO MÁXIMO

Gire el control de temperatura hacia la izquierda pasando la configuración mínima para aumentar al máximo el enfriamiento.

Nota: *El control de temperatura al vuelve a la configuración más baja.*

Nota: *Cuando desactiva el enfriamiento máximo, el aire acondicionado permanece encendido.*

ACTIVACIÓN Y DESACTIVACIÓN DEL VIDRIO TRASERO TÉRMICO

Presione el botón para desempañar el vidrio trasero y quitar finas capas de hielo. El vidrio trasero térmico se apaga después de un período corto.

Nota: *No utilice productos químicos fuertes, hojas de afeitar ni ningún otro objeto afilado para limpiar o retirar etiquetas del lado interior del vidrio trasero térmico, ya que esto podría causar daños en las grillas del vidrio trasero térmico que la garantía del vehículo no cubre.*

CONFIGURACIÓN DE LA VELOCIDAD DEL MOTOR DEL VENTILADOR

Nota: *Las luces del control se iluminan para indicar la velocidad del motor del soplador.*

Nota: *Cuando apaga el motor del ventilador, el aire acondicionado se apaga y las ventanas podrían empañarse.*

ACTIVACIÓN Y DESACTIVACIÓN DE LOS ESPEJOS TÉRMICOS

Presione el botón.

CONFIGURACIÓN DE LA TEMPERATURA

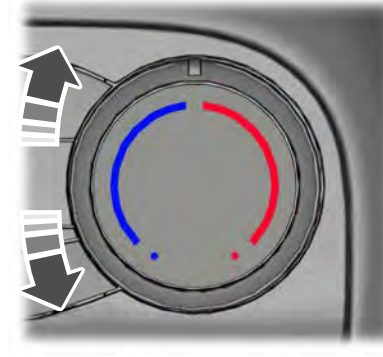

Gire el control de temperatura hacia la izquierda para los ajustes de temperatura más fríos.

Gire el control de temperatura hacia la derecha para los ajustes de temperatura más cálidos.

DIRIGIR EL FLUJO DE AIRE

Dirigir el aire hacia las ventilaciones del limpiaparabrisas

Presione el botón.

Dirigir el aire hacia las ventilaciones del panel de instrumentos

Presione el botón.

Dirigir el aire a las ventilaciones del piso

Presione el botón.

SUGERENCIAS DEL CLIMATIZADOR

Consejos generales

- El uso prolongado de la recirculación del aire podría hacer que las ventanillas se empañen.
- Puede sentir una cantidad pequeña de aire de la ventilación del piso sin importar el ajuste de distribución de aire.
- A fin de reducir la humedad acumulada en el interior del vehículo, no maneje con el sistema desactivado ni con el aire recirculado siempre activado.
- No coloque objetos debajo de los asientos delanteros dado que podrían interferir con el flujo de aire hacia los asientos traseros.
- Retire la nieve, hielo u hojas del área de admisión de aire en la base del parabrisas.
- Para disminuir el tiempo que se tarda en alcanzar una temperatura adecuada en climas cálidos, maneje con las ventanillas completamente abiertas hasta que sienta el aire frío de las ventilaciones.

Calefacción rápida del interior

1. Ajuste la velocidad del motor del soplador a la posición de la velocidad más alta.
2. Ajuste el control de temperatura al máximo.
3. Dirija el aire hacia las ventilaciones del piso.

Configuración recomendada de la calefacción

1. Ajuste la velocidad del motor del soplador a la posición central.
2. Ajuste el control de temperatura al punto medio de la configuración caliente.
3. Dirija el aire hacia las ventilaciones del piso.

Refrigeración rápida del interior

1. Presione ***MAX A/C***.
2. Conduzca con las ventanas abiertas durante un momento.

Configuración recomendada del enfriamiento

1. Ajuste la velocidad del motor del soplador a la posición central.

2. Ajuste el control de temperatura al punto medio de la zona de frío.
3. Dirija el aire hacia las ventilaciones del cuadro de instrumentos.

Desempañado de las ventanillas laterales en climas fríos

1. Dirija el aire a las ventilaciones del cuadro de instrumentos y el parabrisas.
2. Presione y suelte ***A/C***.
3. Ajuste el control de temperatura a la configuración de preferencia.
4. Ajuste la velocidad del motor del soplador a la posición más alta.
5. Dirija el aire hacia las ventanas laterales.
6. Cierre las ventilaciones de aire del cuadro de instrumentos.

QUÉ ES EL FILTRO DE POLEN

El filtro de polen mejora la calidad del aire en su vehículo atrapando el polvo, el polen y otras partículas.

REEMPLAZO DEL FILTRO DE POLEN

Reemplace el filtro de manera regular.

El filtro de polen se encuentra detrás de la guantera.

Para quitar la guantera inferior y acceder al filtro:

1. Abra la guantera.

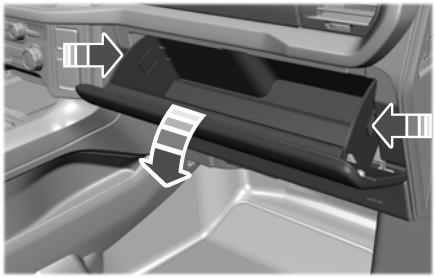

2. Presione la lengüeta de cada lado.
3. Baje por completo la guantera.
4. Hale de la guantera hacia usted.
5. Libere ambos lados de la tapa del filtro y haga oscilar la tapa hacia abajo para acceder al filtro.

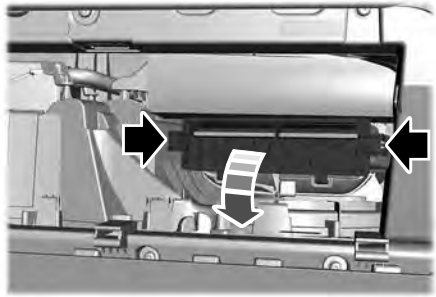

6. Retire el filtro antiguo y reemplácelo por un filtro nuevo.

PRECAUCIONES DE LOS ASIENTOS DELANTEROS

PELIGRO: Sentarse de manera incorrecta, fuera de posición o con el respaldo muy reclinado hacia atrás puede disminuir el peso en la parte inferior del asiento y afectar la activación del sistema de sensores del acompañante, lo que puede ocasionar lesiones graves o causar la muerte en caso de una colisión. Siempre siéntese derecho contra el respaldo del asiento y con los pies en el piso.

PELIGRO: No recline demasiado el respaldo del asiento, ya que puede provocar que el ocupante se deslice por debajo del cinturón de seguridad, lo que podría resultar en una lesión personal en caso de choque.

PELIGRO: No coloque objetos a una altura mayor a la de la parte superior del respaldo del asiento. Si no sigue esta instrucción puede aumentar el riesgo de sufrir lesiones o causar la muerte si se produce una frenada repentina o un choque.

PELIGRO: No ajuste el asiento ni el respaldo del asiento del conductor mientras el vehículo está en movimiento. Esto puede provocar el movimiento repentino del asiento y causar así la pérdida de control del vehículo.

MODO CORRECTO DE SENTARSE

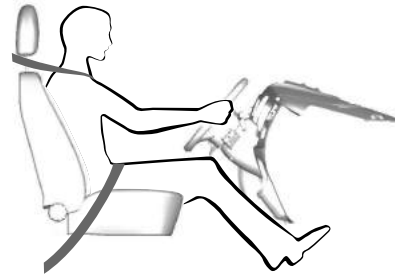

Si se los usa correctamente, el asiento, el apoyacabeza, el cinturón de seguridad y los airbags proporcionarán una protección óptima en caso choque.

Recomendamos que siga estas pautas:

- Siéntese derecho con la base de la columna lo más atrás posible.
- No recline el respaldo del asiento de modo tal que su torso esté a más de 30 grados respecto de la posición vertical.
- Ajuste el apoyacabeza de forma que la parte superior quede al mismo nivel que la parte superior de la cabeza y lo más adelante posible. Asegúrese de permanecer cómodo.
- Mantenga una distancia suficiente con respecto al volante. Recomendamos un mínimo de 25 cm entre el esternón y la cubierta del airbag.
- Sujete el volante con los brazos ligeramente doblados.

- Doble las piernas ligeramente para que pueda pisar los pedales hasta el fondo.
- Coloque la sección superior de la correa del cinturón de seguridad en la parte central del hombro y la sección inferior bien ajustada cruzando la parte baja de las caderas.

Asegúrese de que la posición de conducción sea cómoda y que pueda mantener el control total del vehículo.

ASIENTOS DE AJUSTE ELÉCTRICO

PIEZAS DEL APOYACABEZA

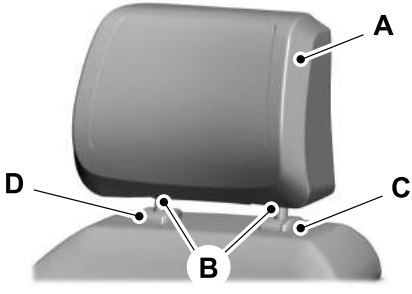

El apoyacabeza consta de los siguientes elementos:

A	Un apoyacabeza que absorbe la energía.
B	Dos ejes de acero.
C	Un botón de liberación y ajuste del tubo guía.
D	Botón de desbloqueo y extracción del tubo guía (si está equipado).

AJUSTE DEL APOYACABEZA

PELIGRO: Ajuste por completo el apoyacabeza antes de sentarse o manejar el vehículo. Esto ayudará a reducir el riesgo de sufrir lesiones en el cuello en caso de que se produzca un choque. No ajuste el apoyacabeza cuando el vehículo esté en movimiento.

PELIGRO: El apoyacabeza es un dispositivo de seguridad. Siempre que sea posible, debe colocarse y ajustarse correctamente cuando el asiento esté ocupado. No ajustar el apoyacabeza correctamente puede reducir su eficacia durante ciertos impactos.

Para levantar el apoyacabeza, halelo hacia arriba.

Para bajar el apoyacabeza, siga los pasos a continuación:

1. Mantenga presionado el botón de liberación y ajuste.
2. Empuje hacia abajo el apoyacabeza.

Para inclinar el apoyacabeza, siga los pasos a continuación:

1. Ajuste el respaldo del asiento a una posición de manejo vertical.

2. Gire el apoyacabeza hacia delante, en dirección a su cabeza, hasta la posición preferida.

Una vez que el apoyacabeza haya alcanzado la posición de máxima inclinación hacia delante, gírelo nuevamente hacia delante para liberarlo hasta la posición no inclinada hacia atrás.

Nota: *no intente forzar para abatir el apoyacabeza hacia atrás luego de que lo inclinó. En su lugar, continúe inclinándolo hacia delante hasta que el apoyacabezas regrese a la posición vertical.*

DESMONTAJE DEL APOYACABEZA

1. Hale hacia arriba el apoyacabeza hasta que alcance la posición más elevada.
2. Mantenga presionado el botón de liberación y ajuste y el botón de desbloqueo y extracción.
3. Hale hacia arriba el apoyacabeza.

Nota: *no puede retirar los apoyacabezas que tienen parlantes con sistema de audio.*

INSTALACIÓN DEL APOYACABEZA

Alinee los ejes de acero en los tubos guía y empuje hacia abajo el apoyacabeza hasta que se trabe.

MOVIMIENTO DEL ASIENTO HACIA DELANTE Y HACIA ATRÁS

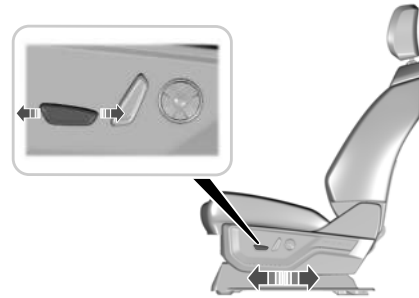

Si el asiento se detiene antes de alcanzar el final de la posición de recorrido o si aparece una obstrucción, se programa una nueva posición de detención.

Para restablecer la posición de detención, realice lo siguiente:

1. Elimine toda obstrucción.
2. Mantenga presionado el control hasta que el asiento deje de moverse.
3. Mantenga presionado el control nuevamente hasta que el asiento se detenga.
4. Continúe presionando el control durante algunos segundos. Se programa la nueva posición.

AJUSTE DE LA BANQUETA DEL ASIENTO (Si está equipado)

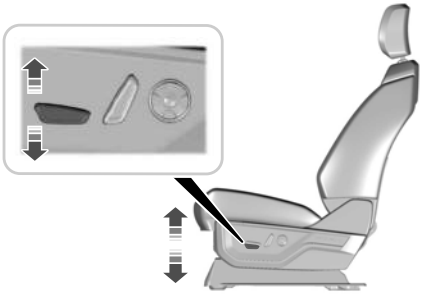

AJUSTE DEL RESPALDO DEL ASIENTO

Ajuste del asiento en posición horizontal (Si está equipado)

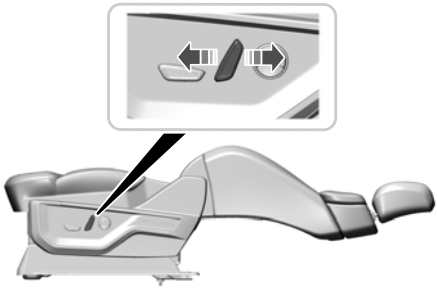

Esta función le permite al ocupante encontrar una posición cómoda para descansar cuando el vehículo no está en movimiento.

Nota: *antes de ajustar el respaldo del asiento en posición totalmente horizontal, coloque el almohadón del asiento trasero en posición vertical y quite cualquier objeto que pueda obstruir el movimiento del asiento en posición horizontal. Véase* ***Abatimiento de los asientos*** *(página 182).*

Mientras el asiento se pliega hasta la posición horizontal, el almohadón se ajusta para brindar apoyo a la cadera y a la zona lumbar. Para obtener apoyo adicional, también puede ajustar la parte superior del respaldo del asiento.

Si reclina totalmente el asiento del pasajero y el vehículo se mueve, aparecerá un mensaje en el cuadro de instrumentos y sonará un tono. Para desactivar la advertencia, vuelva a colocar el asiento en posición vertical.

Ajuste de la parte superior del respaldo del asiento (Si está equipado)

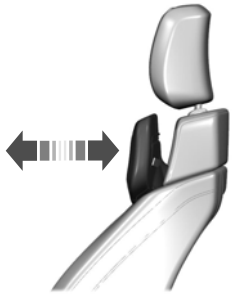

La parte superior delantera del respaldo del asiento se inclina para brindar mayor comodidad. Para inclinar la parte superior del respaldo del asiento, gírela hacia los hombros.

Una vez que la parte superior del respaldo del asiento haya alcanzado la posición de máxima inclinación hacia delante, gírela nuevamente hacia delante para liberarla hasta la posición no inclinada hacia atrás.

AJUSTE DE LA ALTURA DEL ASIENTO

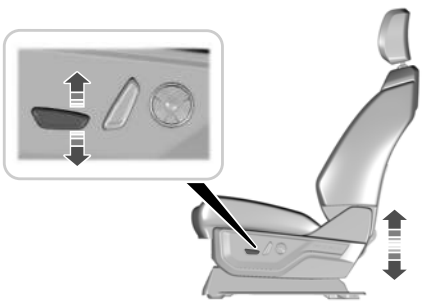

AJUSTE DEL APOYO LUMBAR

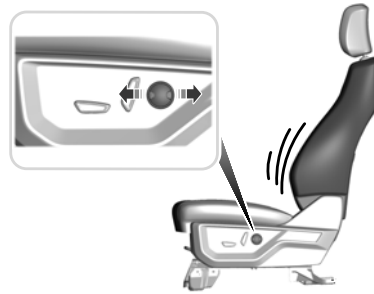

ASIENTOS CON MASAJES (SI ESTÁ EQUIPADO)

LIMITACIONES DEL ASIENTO CON MASAJES

Para activar los asientos, el vehículo debe estar en funcionamiento o en modo accesorio.

El mensaje del lado del pasajero está disponible si el ocupante cumple con los requisitos de peso del sensor del asiento.

Espere algunos segundos para que se activen las selecciones realizadas. Seleccionar un ajuste diferente cancela el que está actualmente en curso. Cuando el respaldo del asiento y el asiento están activos, el masaje se alterna entre las zonas.

AJUSTE DE LA CONFIGURACIÓN DE LOS ASIENTOS CON MASAJES

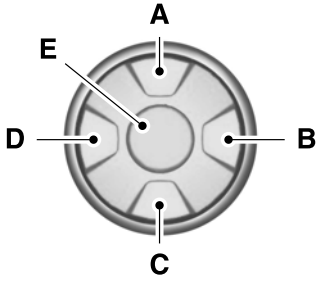

A	Seleccione el patrón de masaje o área lumbar anterior.
B	Disminuya la intensidad lumbar o del masaje.
C	Seleccione el patrón de masaje o área lumbar siguiente.
D	Aumente la intensidad lumbar o del masaje.
E	Seleccione el modo lumbar o de masaje.

También puede ajustar esta función a través de la pantalla táctil.

ASIENTOS CALEFACCIONADOS

PRECAUCIONES DE LOS ASIENTOS CON CALEFACCIÓN

PELIGRO: Si no tiene mucha sensibilidad en la piel debido a edad avanzada, enfermedad crónica, diabetes, lesión en la columna, medicamentos, consumo de alcohol, cansancio u otras condiciones físicas, debe tener cuidado al utilizar el asiento calefaccionado. La asiento calefaccionado puede causar quemaduras incluso a temperaturas bajas, especialmente si se usa durante largos períodos. Si no sigue esta instrucción, se podrían producir lesiones personales.

PELIGRO: No coloque objetos filosos en el asiento ni en el respaldo. Esto puede dañar el elemento asiento calefaccionado y hacer que se sobrecaliente. Si no sigue esta instrucción, se podrían producir lesiones personales.

PELIGRO: No coloque nada en el asiento que bloquee el calor, como por ejemplo, una funda de asiento o un almohadón. Esto podría causar que se sobrecaliente el asiento. Si no sigue esta instrucción, se podrían producir lesiones personales.

No haga lo siguiente:

- Colocar objetos pesados en el asiento.
- Hacer funcionar el asiento calefaccionado si se derramó agua u otro líquido sobre el asiento. Deje que el asiento se seque.

ACTIVACIÓN Y DESACTIVACIÓN DE LOS ASIENTOS CON CALEFACCIÓN

El vehículo debe estar encendido para utilizar esta función.

Presione el símbolo de calefacción del asiento en el climatizador o en la pantalla táctil para pasar por las diferentes configuraciones de calor y apagarlo. Mientras más indicadores se muestren, más cálida será la temperatura del asiento.

Nota: *según la configuración del arranque remoto, los asientos calefaccionados pueden permanecer encendidos después de arrancar el vehículo a distancia. Los asientos calefaccionados se pueden encender cuando arranque el vehículo si estaban encendidos cuando apagó el vehículo.*

ASIENTOS VENTILADOS

PRECAUCIONES DE LOS ASIENTOS CON VENTILACIÓN

No haga lo siguiente:

- Derramar líquido en los asientos delanteros. Esto puede hacer que los orificios de ventilación de aire se bloqueen y no funcionen correctamente.
- Colocar carga u objetos debajo de los asientos. Pueden bloquear la entrada de aire y hacer que la ventilación de aire no funcione correctamente.

ACTIVACIÓN Y DESACTIVACIÓN DE LOS ASIENTOS CON VENTILACIÓN

El vehículo debe estar encendido para utilizar esta función.

Presione este símbolo en el climatizador o en la pantalla táctil para pasar por las diferentes configuraciones de la ventilación. Las velocidades más altas del ventilador se indican con más luces indicadoras.

Nota: *cuando cambia la velocidad del ventilador del climatizador y los asientos ventilados a los ajustes máximos, los asientos ventilados proporcionan mayor enfriamiento.*

Si el motor disminuye por debajo de las 350 rpm mientras los asientos ventilados están encendidos, la función se apaga por sí sola, al menos que el vehículo esté en modo Start-Stop automático. Es posible que deba reactivar los asientos ventilados.

Nota: *los asientos ventilados pueden permanecer encendidos después de arrancar el vehículo de forma remota, según la configuración del arranque remoto. Los asientos ventilados se pueden encender cuando arranque el vehículo si estaban encendidos cuando apagó el vehículo.*

ASIENTOS DE AJUSTE MANUAL

PIEZAS DEL APOYACABEZA

Apoyacabezas externos del asiento trasero

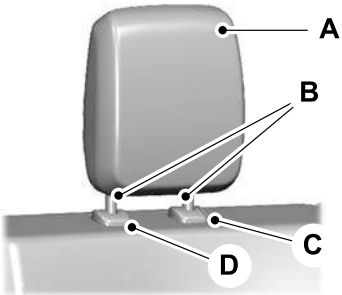

Apoyacabeza central del asiento trasero

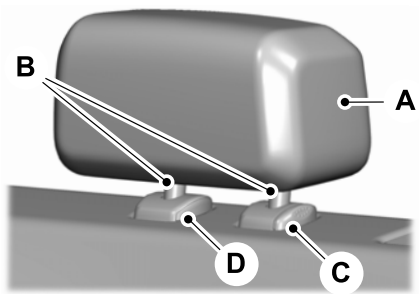

El apoyacabeza consta de los siguientes elementos:

A Un apoyacabeza que absorbe la energía.

B Dos ejes de acero.

C Un botón de liberación y ajuste del tubo guía.

D Botón de desbloqueo y extracción del tubo guía (si está equipado).

AJUSTE DEL APOYACABEZA

Hale hacia arriba el apoyacabeza para levantarlo.

Para bajar el apoyacabeza, realice lo siguiente:

1. Mantenga presionado el botón de liberación y ajuste.
2. Empuje hacia abajo el apoyacabeza.

DESMONTAJE DEL APOYACABEZA

1. Hale hacia arriba el apoyacabeza hasta que alcance la posición más elevada.
2. Mantenga presionado el botón de liberación y ajuste y el botón de desbloqueo y extracción.
3. Hale hacia arriba el apoyacabeza.

INSTALACIÓN DEL APOYACABEZA

Alinee los ejes de acero en los tubos guía y empuje hacia abajo el apoyacabeza hasta que se trabe.

ABATIMIENTO DE LOS ASIENTOS

Puede plegar el almohadón para colocarlo en una posición de guardado vertical.

Gire el asiento hacia arriba hasta que se trabe en su lugar.

Trabar el almohadón (Si está equipado)

La llave para bloquear está en el control remoto. Véase **Remoción de la hoja de la llave** (página 70).

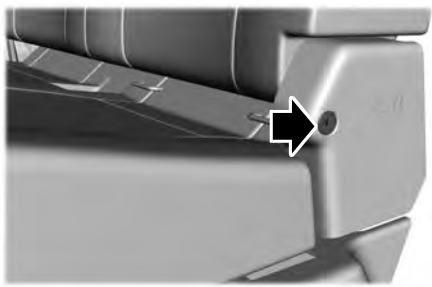

Gire la llave para bloquear o desbloquear.

DESPLIEGUE DE LOS ASIENTOS

PELIGRO: asegúrese de que no hayan quedado atrapados elementos de carga u otros objetos debajo del almohadón del asiento y de regresar el almohadón a la posición completamente hacia abajo. No hacerlo podría impedir que el asiento funcionara adecuadamente, lo que podría aumentar el riesgo de lesiones graves en un choque.

ASIENTOS CALEFACCIONADOS (SI ESTÁ EQUIPADO)

PRECAUCIONES DE LOS ASIENTOS CON CALEFACCIÓN

PELIGRO: si no tiene mucha sensibilidad en la piel debido a edad avanzada, enfermedad crónica, diabetes, lesión en la columna, medicamentos, consumo de alcohol, cansancio u otras condiciones físicas, debe tener cuidado al utilizar el asiento calefaccionado. La calefacción del asiento puede causar quemaduras incluso a temperaturas bajas, especialmente si se usa durante largos períodos. Si no sigue esta instrucción, se podrían producir lesiones personales.

PELIGRO: no coloque objetos filosos en el asiento ni en el respaldo. Esto puede dañar el elemento térmico del asiento y hacer que se sobrecaliente. Si no sigue esta instrucción, se podrían producir lesiones personales.

PELIGRO: no coloque nada en el asiento que bloquee el calor, como por ejemplo, una funda de asiento o un almohadón. Esto podría causar que se sobrecaliente el asiento. Si no sigue esta instrucción, se podrían producir lesiones personales.

No haga lo siguiente:

- Colocar objetos pesados en el asiento.
- Hacer funcionar el asiento calefaccionado si se derramó agua u otro líquido sobre el asiento. Deje que el asiento se seque.

ACTIVACIÓN Y DESACTIVACIÓN DE LOS ASIENTOS CON CALEFACCIÓN

El vehículo debe estar encendido para utilizar esta función.

Los controles de la calefacción del asiento trasero se encuentran en la parte trasera de la consola central.

Presione el símbolo de calefacción del asiento para pasar por las diferentes configuraciones y apagarlo. Las configuraciones más cálidas son indicadas por más luces indicadoras.

Los asientos calefaccionados se apagan cuando apaga el vehículo.

QUÉ ES EL SISTEMA DE ALERTA DE OCUPANTES TRASEROS

El sistema de alerta de ocupantes traseros controla las condiciones del vehículo y le indica que vea si hay ocupantes en los asientos traseros cuando apaga el encendido.

CÓMO FUNCIONA EL SISTEMA DE ALERTA DE OCUPANTES TRASEROS

El sistema controla cuando se abren y cierran las puertas traseras para indicar la presencia potencial de un ocupante en los asientos traseros.

Se muestra un mensaje en la pantalla de información y entretenimiento, y emite una advertencia sonora cuando apaga el vehículo luego de que se haya cumplido cualquiera de las siguientes condiciones:

- Se abre o se cierra una puerta trasera con el encendido activado.
- Activa el encendido en el transcurso de 15 minutos después de abrir o cerrar una puerta trasera.
- Activa el encendido en el transcurso de 15 minutos después de que se mostró o sonó la alerta.

PRECAUCIONES DEL SISTEMA DE ALERTA DE OCUPANTES TRASEROS

PELIGRO: En los días calurosos, la temperatura dentro del vehículo puede ascender muy rápidamente. La exposición de personas o animales a estas altas temperaturas, incluso por un periodo corto, puede causar la muerte o daños graves relacionados con el calor, incluido daño cerebral. Los niños pequeños corren mayor riesgo.

PELIGRO: No deje solos a los niños ni a las mascotas dentro del vehículo. Si no sigue estas instrucciones, se podrían producir lesiones personales o causar la muerte.

LIMITACIONES DEL SISTEMA DE ALERTA DE OCUPANTES TRASEROS

El sistema no detecta la presencia de objetos o pasajeros en los asientos traseros. Controla la apertura y el cierre de las puertas traseras.

Nota: *Es posible obtener una alerta cuando no hay ocupantes en los asientos traseros, pero se cumplen las condiciones de la alerta.*

Nota: *Es posible no obtener alertas cuando hay un ocupante en los asientos traseros si no se cumplen las condiciones de la alerta. Por ejemplo, si un ocupante en los asientos traseros no ingresa al vehículo por una puerta trasera.*

Nota: *La advertencia sonora no se emite cuando la puerta delantera se abre antes de apagar el encendido.*

ACTIVACIÓN Y DESACTIVACIÓN DEL SISTEMA DE ALERTA DE OCUPANTES TRASEROS

1. Presione ***Ajustes*** en la pantalla táctil.
2. Presione ***Vehículo***.
3. Encienda o apague ***Alerta de ocupante trasero***.

Nota: *la configuración predeterminada es Activado.*

Nota: *un reinicio general hace que el sistema se vuelva a encender.*

Recordatorio semestral (Si está equipado)

cuando desactiva el sistema, aparece un mensaje cada seis meses como recordatorio de que el sistema está desactivado. Puede volver a activar el sistema o dejarlo desactivado.

INDICADORES DEL SISTEMA DE ALERTA DE OCUPANTES TRASEROS

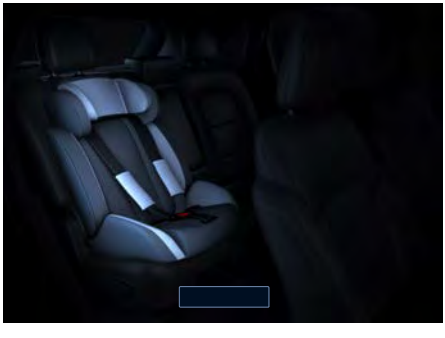

Mensaje
Revise los asientos traseros para ver si hay ocupantes.

Se muestra cuando apaga el vehículo después de que se cumplen las condiciones de la alerta.

El mensaje se muestra por poco tiempo. Presione ***Cerrar*** para confirmar que desea eliminar el mensaje.

Nota: *Según su versión de SYNC, los gráficos pueden verse diferente de lo que se muestra aquí.*

ADVERTENCIAS SONORAS DEL SISTEMA DE ALERTA DE OCUPANTES TRASEROS

Suena cuando apaga el vehículo luego de que se cumplen las condiciones de la alerta.

La advertencia suena por poco tiempo.

QUÉ ES LA FUNCIÓN DE MEMORIA

La función de memoria ajusta la posición de estas características:

- Asiento del conductor.
- Espejos eléctricos.
- Columna de dirección eléctrica opcional.
- Pedales ajustables eléctricos opcionales.

PRECAUCIONES DE LA FUNCIÓN DE MEMORIA

PELIGRO: Antes de activar la memoria del asiento, asegúrese de que el área inmediatamente circundante al asiento no tenga obstrucciones y que todos los ocupantes estén lejos de las piezas móviles.

PELIGRO: No use la función de memoria cuando el vehículo esté en movimiento.

UBICACIÓN DE LOS BOTONES DE LA FUNCIÓN DE MEMORIA

Los botones de la función de memoria están en la puerta del conductor.

GUARDADO DE UNA POSICIÓN PREESTABLECIDA

1. Ajuste las funciones de la memoria a la posición preferida.
2. Mantenga presionado el botón de preconfiguración preferido hasta que escuche el tono.

Aparece un mensaje de confirmación en la pantalla de información.

Puede guardar hasta tres posiciones de memoria preconfiguradas en cualquier momento.

RESTABLECIMIENTO DE UNA POSICIÓN PREESTABLECIDA

Presione y suelte el botón de preconfiguración.

Nota: *puede recuperar una posición preconfigurada de la memoria cuando el encendido está desactivado o cuando coloca la transmisión en estacionamiento (P) o punto muerto (N) si el encendido está activado y el vehículo no está en movimiento.*

Nota: *la operación se cancelará si presiona cualquiera de los botones de preconfiguración o cualquier control de la característica de la memoria durante la recuperación de la memoria.*

También puede recuperar una posición de memoria preconfigurada mediante las siguientes acciones:

- Presione el botón de desbloqueo ubicado en el comando a distancia si lo vinculó a una posición preconfigurada.
- Desbloquee la manija de la puerta del conductor inteligente si hay un comando a distancia vinculado presente.

Usar un comando a distancia vinculado para recuperar la posición de la memoria cuando el encendido está desactivado mueve el asiento y la columna de dirección a la posición de ingreso fácil.

Vinculación de una posición predeterminada a un control remoto o tecla pasiva

Véase **Vinculación o desvinculación de un perfil personal** (página 600).

UBICACIÓN DE LOS PUERTOS USB

Puertos USB para la transferencia de datos

Los puertos USB se pueden encontrar en las siguientes ubicaciones:

- En el cuadro de instrumentos inferior.
- Dentro de la consola central.

Nota: *Estos puertos USB también le permiten cargar dispositivos.*

Nota: *No todos los puertos USB en el vehículo tienen capacidades de transferencia de datos.*

Nota: *Recomendamos usar solo cables y adaptadores certificados por USB-IF. Es posible que los cables y adaptadores no certificados no funcionen.*

Puertos USB solo de carga

Los puertos USB se pueden encontrar en las siguientes ubicaciones:

- En el cuadro de instrumentos inferior.
- En el cuadro de instrumentos superior.
- Dentro del contenedor de medios.
- Dentro de la consola central.
- En la parte trasera de la consola central.
- En la zona de carga.
- En el baúl delantero.

REPRODUCCIÓN DE MEDIOS MEDIANTE EL PUERTO USB

PELIGRO: Manejar mientras está distraído puede ocasionar la pérdida de control del vehículo, un choque y lesiones. Le recomendamos enfáticamente que tenga extrema precaución cuando utilice cualquier dispositivo que pudiera distraerlo mientras maneja. Su responsabilidad principal es la operación segura del vehículo. Recomendamos que no se utilice ningún dispositivo portátil al manejar y se sugiere el uso de sistemas activados por voz cuando sea posible. Asegúrese de conocer todas las leyes locales correspondientes que puedan afectar el uso de dispositivos electrónicos mientras maneja.

Conecte el dispositivo a un puerto USB de transferencia de datos.

Presione el botón de audio en la barra de funciones.

Seleccione ***Fuentes***.

Seleccione la opción de USB.

Presione para reproducir una pista. Vuelva a presionar el botón para pausar la pista.

Presione para saltear la siguiente pista.

Mantenga presionado para adelantar rápidamente la pista.

Presione una vez para regresar al comienzo de una pista. Presione varias veces para regresar a pistas anteriores.

Mantenga presionado para retroceder rápidamente.

CARGA DE UN DISPOSITIVO

Conecte el dispositivo al puerto USB.

Puertos USB para la transferencia de datos

Puede cargar su dispositivo a través del puerto USB de transferencia de datos cuando SYNC está activado.

Puertos USB solo de carga

Puede cargar su dispositivo a través del puerto USB de solo carga cuando el vehículo está en modo accesorio o cuando el vehículo está en marcha.

QUÉ ES EL TOMACORRIENTE

La salida de potencia puede alimentar dispositivos que requieren hasta la clasificación que figura en la tapa del tomacorriente.

Nota: *la potencia total suministrada se divide si se usa más de una salida.*

PRECAUCIONES DEL TOMACORRIENTE

PELIGRO: No utilice alargues ni conecte varios dispositivos a la toma de corriente. Podría causar una sobrecarga de la toma de corriente. El incumplimiento de estas instrucciones podría provocar un incendio, lesiones personales o daños a la propiedad.

PELIGRO: No mantenga los dispositivos eléctricos enchufados a la toma de corriente cuando el dispositivo no esté en uso. El tomacorriente proporciona energía cuando el vehículo está encendido. Si no sigue esta instrucción, se podrían producir lesiones personales.

LIMITACIONES DEL TOMACORRIENTE

No debería usar la salida de potencia para estos tipos de dispositivos eléctricos:

- Televisores de tubo de rayos catódicos.
- Cargas de motores, como aspiradoras, sierras eléctricas u otras herramientas eléctricas y refrigeradores accionados por compresor.
- Dispositivos de medición que procesan datos precisos, como equipos médicos o de medición.
- Otros aparatos que requieren una fuente de alimentación extremadamente estable, como mantas eléctricas controladas por microordenador o luces con sensor táctil.

Nota: *Algunos dispositivos pueden exceder la potencia nominal que figura en la etiqueta cuando se enchufan por primera vez y pueden requerir que se pulse el botón de encendido del dispositivo más de una vez para permitir un arranque suave. En caso de que, tras varios intentos, el dispositivo siga apagado, considere que su dispositivo puede necesitar más energía de la disponible.*

Nota: *La toma de corriente proporciona la máxima potencia disponible cuando el vehículo está estacionado (P). La disponibilidad de energía puede reducirse cuando el vehículo está en marcha (D). Si hay más de un tomacorriente disponible en el vehículo, la energía se divide entre los que están en uso al mismo tiempo.*

UBICACIÓN DE LOS TOMACORRIENTES

La salida de potencia puede encontrarse en el panel de instrumentos, la parte trasera de la consola central o en la plataforma.

Tablero de instrumentos

Parte trasera de la consola central

Plataforma

INDICADORES DEL TOMACORRIENTE

El indicador del tomacorriente se ilumina para avisarle el estado del sistema.

Estado del indicador	Descripción
Encendido	Cuando la luz indicadora está encendida, el tomacorriente está proporcionando energía.
Apagado	Cuando la luz indicadora está apagada, no se transmite energía al tomacorriente.
Parpadeo	Cuando la luz indicadora destella, el tomacorriente está en modo de falla.

Modo de falla

La salida de energía desactiva temporalmente la alimentación si el dispositivo supera el límite de vatios.

1. Desconecte el dispositivo.
2. Apague el vehículo para que el sistema se enfríe y desactive el encendido para restablecer el modo de falla.
3. Vuelva a encender el vehículo, pero no vuelva a enchufar el dispositivo.
4. Con el vehículo encendido, asegúrese de que la luz indicadora permanezca encendida.
5. Asegúrese de que su dispositivo no exceda los límites de energía y luego conéctelo.

Nota: *Si se produce de nuevo una falla, es posible que el dispositivo supere la capacidad disponible del tomacorriente.*

QUÉ ES EL TOMACORRIENTE

La salida de potencia puede alimentar dispositivos usando un adaptador de salida de 12 V.

PRECAUCIONES DEL TOMACORRIENTE

PELIGRO: No enchufe accesorios eléctricos opcionales en el enchufe del encendedor. El uso incorrecto del encendedor puede causar daños no cubiertos por la garantía y provocar un incendio o lesiones graves.

Cuando enciende el vehículo, puede usar el tomacorriente para alimentar dispositivos de 12 V con una capacidad nominal máxima de corriente de 20 A. No use tomacorrientes con más capacidad que la del vehículo de 12 V de CC o 240 W, o podría quemar un fusible. No enchufe ningún dispositivo que suministre potencia al vehículo a través de los tomacorrientes. Esto podría dañar los sistemas del vehículo. No cuelgue ningún accesorio del enchufe de accesorios. Mantenga siempre cerradas las tapas de los tomacorrientes cuando no estén en uso. No inserte objetos que no sean el enchufe de un accesorio en el tomacorriente.

Para evitar que la batería del vehículo se descargue:

- No use el tomacorriente más de lo necesario si el vehículo está apagado.
- No deje dispositivos conectados durante la noche o cuando el vehículo esté estacionado durante períodos prolongados.

UBICACIÓN DE LOS TOMACORRIENTES

Los tomacorrientes se encuentran en las siguientes ubicaciones:

- en el panel de instrumentos,
- dentro de la consola central,
- en la parte trasera de la consola central,

QUÉ ES EL GENERADOR A BORDO

El vehículo funciona como un generador portátil y puede alimentar dispositivos que requieren hasta la clasificación que figura en la etiqueta del tomacorriente.

PRECAUCIONES DEL GENERADOR A BORDO - VEHÍCULOS CON: 2 KW

PELIGRO: No conecte tomacorrientes del vehículo a ninguna instalación. Esto puede crear una retroalimentación a las líneas de servicio. Si no se siguen estas instrucciones, se pueden producir daños a la propiedad, incendios, descargas eléctricas o causar la muerte.

PELIGRO: No mantenga los dispositivos eléctricos enchufados a la toma de corriente si el dispositivo no está en uso. Los tomacorrientes se activan durante el arranque remoto.

PELIGRO: No mantenga los dispositivos eléctricos enchufados a la toma de corriente cuando el dispositivo no esté en uso. El tomacorriente proporciona energía cuando el vehículo está encendido. Si no sigue estas instrucciones, se podrían producir lesiones personales.

PELIGRO: No arranque el motor en un garage cerrado ni en otras áreas cerradas. Los gases de escape son tóxicos. Siempre abra la puerta del garage antes de arrancar el motor. Si no sigue estas instrucciones, se podrían producir lesiones personales o causar la muerte.

PELIGRO: Las pérdidas del escape pueden provocar el ingreso de gases nocivos y potencialmente letales al compartimento del acompañante. Si siente olor a gases del escape dentro del vehículo, haga que lo inspeccionen de inmediato. No maneje si siente olor a gases del escape.

PELIGRO: El motor del vehículo funciona mientras el alternador esté encendido. Los motores en funcionamiento emiten monóxido de carbono. Solo utilice el alternador cuando el vehículo esté al aire libre. Si no sigue estas instrucciones, se podrían producir lesiones personales o causar la muerte.

Cuando activa los tomacorrientes, se desactiva el temporizador de apagado del vehículo y el vehículo continúa encendido.

Nota: *Le recomendamos utilizar dispositivos aprobados por UL para utilizar con el tomacorriente.*

Nota: *Asegúrese de que los dispositivos enchufados no excedan la potencia nominal que se muestra en las tapas del tomacorriente.*

Nota: *Debe desenchufar todos los dispositivos eléctricos del tomacorriente cuando no está activados.*

Nota: *Asegúrese de que no se hayan dañado los tomacorrientes antes de conducir el vehículo.*

Nota: *La energía podría ser limitada cuando las temperaturas son de frío o calor extremos, a fin de optimizar el rendimiento del sistema.*

Nota: *Cierre todas las cubiertas de los tomacorrientes que no estén en uso.*

Nota: *La parada automática del motor está desactivada y el motor de gasolina continuará en ralentí cuando se active el tomacorriente.*

Nota: *Asegúrese de que no haya objetos bloqueando la salida del inversor ni el escape junto al compartimiento de almacenamiento debajo del asiento trasero.*

Nota: *A fin de optimizar el rendimiento del sistema en caso de temperaturas extremas muy altas o bajas, se puede encender el sistema del climatizador y se puede limitar la potencia.*

Nota: *Cuando se activa el tomacorriente y el vehículo está en estacionamiento (P), el motor se apagará una vez que transcurran 30 minutos después de que se haya mostrado la advertencia de bajo nivel de combustible. Una vez apagado el vehículo, el modo alternador solo funciona mientras se maneja, o hasta que se vuelva a recargar combustible.*

Tipo de conexión a tierra

Punto muerto flotante

El punto muerto del generador del inversor está aislado de la conexión a tierra del sistema.

Nota: *Si se necesitan más mediciones a tierra, consulte con un electricista calificado.*

PRECAUCIONES DEL GENERADOR A BORDO - VEHÍCULOS CON: 2,4 KW/ 7,2 KW

PELIGRO: No conecte tomacorrientes del vehículo a ninguna instalación. Esto puede crear una retroalimentación a las líneas de servicio. Si no se siguen estas instrucciones, se pueden producir daños a la propiedad, incendios, descargas eléctricas o causar la muerte.

PELIGRO: No mantenga los dispositivos eléctricos enchufados a la toma de corriente si el dispositivo no está en uso. Los tomacorrientes se activan durante el arranque remoto.

PELIGRO: No mantenga los dispositivos eléctricos enchufados a la toma de corriente cuando el dispositivo no esté en uso. El tomacorriente proporciona energía cuando el vehículo está encendido. Si no sigue estas instrucciones, se podrían producir lesiones personales.

PELIGRO: No arranque el motor en un garage cerrado ni en otras áreas cerradas. Los gases de escape son tóxicos. Siempre abra la puerta del garage antes de arrancar el motor. Si no sigue estas instrucciones, se podrían producir lesiones personales o causar la muerte.

PELIGRO: Las pérdidas del escape pueden provocar el ingreso de gases nocivos y potencialmente letales al compartimento del acompañante. Si siente olor a gases del escape dentro del vehículo, haga que lo inspeccionen de inmediato. No maneje si siente olor a gases del escape.

PELIGRO: El motor del vehículo funciona mientras el alternador esté encendido. Los motores en funcionamiento emiten monóxido de carbono. Solo utilice el alternador cuando el vehículo esté al aire libre. Si no sigue estas instrucciones, se podrían producir lesiones personales o causar la muerte.

Cuando activa los tomacorrientes, se desactiva el temporizador de apagado del vehículo y el vehículo continúa encendido.

Nota: *Le recomendamos utilizar dispositivos aprobados por UL para utilizar con el tomacorriente.*

Nota: *Asegúrese de que los dispositivos enchufados no excedan la potencia nominal que se muestra en las tapas del tomacorriente.*

Nota: *Debe desenchufar todos los dispositivos eléctricos del tomacorriente cuando no está activados.*

Nota: *Asegúrese de que no se hayan dañado los tomacorrientes antes de conducir el vehículo.*

Nota: *La energía podría ser limitada cuando las temperaturas son de frío o calor extremos, a fin de optimizar el rendimiento del sistema.*

Nota: *Cierre todas las cubiertas de los tomacorrientes que no estén en uso.*

Nota: *El motor de gasolina puede arrancar y detenerse para brindar potencia cuando se activa el tomacorriente.*

Nota: *Asegúrese de que no haya objetos bloqueando la salida del inversor ni el escape junto al compartimiento de almacenamiento debajo del asiento trasero.*

Nota: *A fin de optimizar el rendimiento del sistema en caso de temperaturas extremas muy altas o bajas, se puede encender el sistema del climatizador y se puede limitar la potencia.*

Nota: *Cuando se activa el tomacorriente y el vehículo está en estacionamiento (P), el motor se apagará una vez que transcurran 30 minutos después de que se haya mostrado la advertencia de bajo nivel de combustible. Una vez apagado el vehículo, el modo alternador solo funciona mientras se maneja, o hasta que se vuelva a recargar combustible.*

Tipo de conexión a tierra

Punto muerto flotante

El punto muerto del generador del inversor está aislado de la conexión a tierra del sistema.

Punto muerto vinculado

El punto muerto del generador del inversor está vinculado con la conexión a tierra del sistema. Conectar cargas que también tienen el neutro conectado a tierra provoca que se dispare la detección de la falla de tierra.

Nota: *Si se necesitan más mediciones a tierra, consulte con un electricista calificado.*

UBICACIÓN DE LOS TOMACORRIENTES

Los tomacorrientes están en la cabina y en la plataforma del vehículo.

Tomacorriente de la plataforma

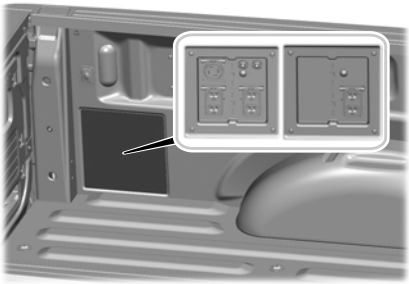

Tomacorriente del panel de instrumentos

Tomacorriente de la consola central trasera

INDICADORES DEL GENERADOR A BORDO

Indicador de estado del tomacorriente

El indicador del tomacorriente se ilumina para avisarle el estado del sistema.

Estado del indicador	Descripción
Encendido	El tomacorriente está funcionando y el vehículo está encendido.
Apagado	El tomacorriente está apagado y el vehículo también.
Parpadeo	El tomacorriente está en modo de fallo.

Modo de falla

La salida de energía desactiva temporalmente la alimentación si el dispositivo supera el límite de vatios.

1. Desconecte el dispositivo.
2. Apague el vehículo para que el sistema se enfríe y desactive el encendido para restablecer el modo de falla.
3. Vuelva a encender el vehículo, pero no vuelva a enchufar el dispositivo.
4. Con el vehículo encendido, asegúrese de que la luz indicadora permanezca encendida.
5. Asegúrese de que su dispositivo no exceda los límites de energía y luego conéctelo.

Nota: *Si se produce de nuevo una falla, es posible que el dispositivo supere la capacidad disponible del tomacorriente.*

Indicador de potencia del generador de alternador

El indicador de potencia del modo alternador muestra en la pantalla táctil la potencia que se usa actualmente y el nivel total de potencia disponible. Cuando el generador de alternador se apaga, el indicador muestra un nivel reducido de potencia disponible. Cuando el generador de alternador se enciende, el indicador muestra la potencia total disponible.

Nota: *Según la configuración del vehículo, puede haber indicadores adicionales.*

Nota: *Asegúrese de que los dispositivos enchufados no superen la potencia disponible que se muestra en el indicador de modo de potencia.*

Nota: *Se puede reducir la potencia máxima cuando el vehículo está en marcha (D).*

ACTIVACIÓN Y DESACTIVACIÓN DE LOS TOMACORRIENTES

Mediante la pantalla de entretenimiento e información

1. Encienda el vehículo.
2. Presione ***Funciones*** en la pantalla táctil.
3. Presione ***Generador en vehículo***.

Uso de los controles de la plataforma

Presione el botón para activar y desactivar el tomacorriente

QUÉ ES EL MODO DE ALTERNADOR

El modo alternador utiliza el motor del vehículo para aumentar la potencia suministrada a las salidas de potencia de la plataforma hasta alcanzar la clasificación que figura en la etiqueta de salida de potencia.

ACTIVACIÓN Y DESACTIVACIÓN DEL MODO DE ALTERNADOR

Mediante la pantalla de entretenimiento e información

1. Arranque el vehículo. Véase **Arranque y parada del motor** (página 215).
2. Presione ***Funciones*** en la pantalla táctil.
3. Presione ***Generador en vehículo***.
4. Presione el modo de alternador.

Uso del cuadro de instrumentos

Presione el botón para cambiar entre la posición de apagado, el modo de conveniencia y el modo de alternador.

RESTABLECIMIENTO DE LA DETECCIÓN DE FALLA DE CONEXIÓN A TIERRA

Luego de desconectar todas las cargas eléctricas, se pueden restablecer las fallas de conexión a tierra con los interruptores en el tomacorriente, en el panel de instrumentos o en la pantalla táctil.

Use los controles en la pantalla táctil para probar el circuito de detección de la falla de conexión a tierra.

RESTABLECIMIENTO DEL INTERRUPTOR DE CIRCUITO - VEHÍCULOS CON: 7,2 KW

Interruptor del circuito de la plataforma

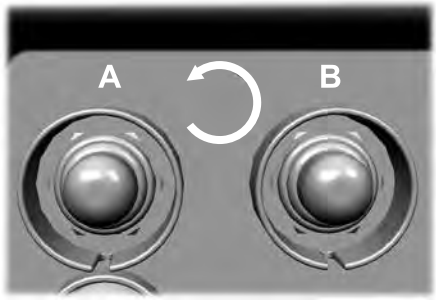

Para reiniciar el interruptor de circuito a la posición de activado después de que se ha disparado, presione el botón en el área superior derecha del tomacorriente de la plataforma. Hay dos botones de interruptores del circuito que corresponden a las salidas A y B.

Interruptor del tablero de instrumentos

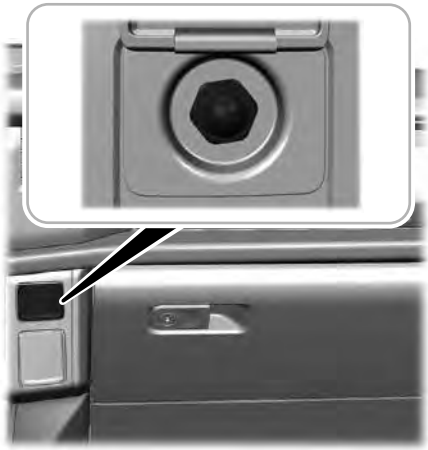

Para reiniciar el interruptor de circuito interior a la posición de activado después de que se ha disparado, presione el botón en el panel de instrumentos.

Nota: *En ciertas condiciones, los interruptores pueden desconectarse sin notificación.*

GENERADOR A BORDO – SOLUCIÓN DE PROBLEMAS

GENERADOR A BORDO – MENSAJES DE INFORMACIÓN

Mensaje	Descripción
Los elementos conectados superan la capacidad máxima del sistema. Desconecte alguno y reinicie. Consulte el Manual del propietario para obtener detalles.	Asegúrese de que los dispositivos enchufados no superen la potencia disponible mostrada. Los dispositivos podrían superar la clasificación de potencia que figura en la etiqueta de estos cuando se conectan. Desconecte el dispositivo y encienda y apague el vehículo para restablecer el sistema.
El sistema del generador está fuera de su temperatura operativa y la capacidad es reducida. Consulte el Manual del propietario para detalles.	La energía podría ser limitada en caso de temperaturas extremadamente altas o bajas, a fin de optimizar el rendimiento del sistema.
Otra fuente de alimentación está intentando suministrar electricidad a los enchufes de alimentación CA del vehículo. Desconéctela. Consulte el Manual del propietario para obtener detalles.	No conecte ningún dispositivo que suministre potencia al vehículo a través de los tomacorrientes. Esto podría dañar los sistemas del vehículo.
Este botón prueba los enchufes para ver si detectan correctamente la falla a tierra. En una prueba exitosa, el generador de alta potencia en vehículo detecta la falla a tierra y se apaga. Consulte el Manual del propietario para obtener detalles.	La toma de corriente está en modo de falla. Asegúrese de que todos los dispositivos estén desconectados del sistema. Use los controles en la pantalla táctil para restablecer el sistema. Si no puede restablecer el sistema utilizando los controles de la pantalla táctil, encienda y apague su vehículo. Consulte a un concesionario Ford, si estos pasos no corrigen la falla.

GENERADOR A BORDO – PREGUNTAS FRECUENTES - VEHÍCULOS CON: 2 KW/2,4 KW

¿Por qué hay una advertencia de que hay algo enchufado en los tomacorrientes de la plataforma si no hay nada conectado?

- Una o varias tapas de los tomacorrientes de la plataforma pueden estar entreabiertas o rotas. Asegúrese de que el generador está apagado y compruebe las tapas de los tomacorrientes. Pulse OK en la pantalla del cuadro de instrumentos para confirmar la advertencia.

¿Por qué no puedo sacar mi vehículo de la posición de estacionamiento (P)?

- Asegúrese de que las tapas de los tomacorrientes de la plataforma están cerradas y de que no están dañadas. Pulse OK en la pantalla del cuadro de instrumentos para confirmar la advertencia de modo que sea posible salir de la posición de estacionamiento (P).

¿Qué debo hacer cuando la pantalla del cuadro de instrumentos no funciona correctamente y no me permite confirmar la advertencia para poner la marcha directa (D)?

- Apague el vehículo y asegúrese de que no haya nada conectado en los tomacorrientes de la plataforma y de que todas las tapas de los tomacorrientes estén cerradas. Encienda el vehículo y pulse OK en la pantalla del cuadro de instrumentos para confirmar la advertencia. Haga que revisen el vehículo pronto.

GENERADOR A BORDO – PREGUNTAS FRECUENTES - VEHÍCULOS CON: 7,2 KW

¿Por qué hay una advertencia de que hay algo enchufado en los tomacorrientes de la plataforma si no hay nada conectado?

- Una o varias tapas de los tomacorrientes de la plataforma pueden estar entreabiertas o rotas. Asegúrese de que el generador está apagado y compruebe las tapas de los tomacorrientes. Pulse OK en la pantalla del cuadro de instrumentos para confirmar la advertencia.

¿Por qué no puedo sacar mi vehículo de la posición de estacionamiento (P)?

- Asegúrese de que las tapas de los tomacorrientes de la plataforma están cerradas y de que no están dañadas. Pulse OK en la pantalla del cuadro de instrumentos para confirmar la advertencia de modo que sea posible salir de la posición de estacionamiento (P).

¿Qué debo hacer cuando la pantalla del cuadro de instrumentos no funciona correctamente y no me permite confirmar la advertencia para poner la marcha directa (D)?

- Apague el vehículo y asegúrese de que no haya nada conectado en los tomacorrientes de la plataforma y de que todas las tapas de los tomacorrientes estén cerradas. Encienda el vehículo y pulse OK en la pantalla del cuadro de instrumentos para confirmar la advertencia. Haga que revisen el vehículo pronto.

¿Por qué no funciona el tomacorriente?

- En ciertas condiciones, el interruptor de circuito puede desconectarse sin avisar. Es posible que deba reiniciar el interruptor de circuito. Véase **Restablecimiento del interruptor de circuito** (página 200).

USO DE LA SUPERFICIE DE TRABAJO DE LA CONSOLA CENTRAL - VEHÍCULOS CON: CAMBIO DE COLUMNA

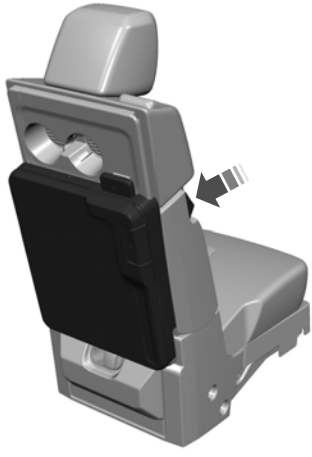

Empuje la palanca ubicada al costado del asiento y pliegue el asiento hacia abajo.

Existen tres posiciones diferentes:

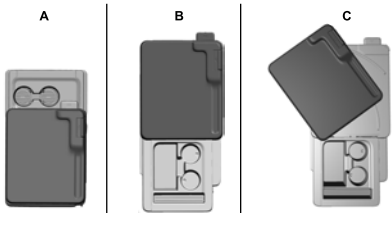

A. Posición inicial.

B. Posición hacia delante.

C. Posición girada.

Coloque hacia abajo el pestillo ubicado en la parte superior de la superficie de trabajo para moverla hacia la posición delantera. Existen 11 posiciones en las que se puede trabar.

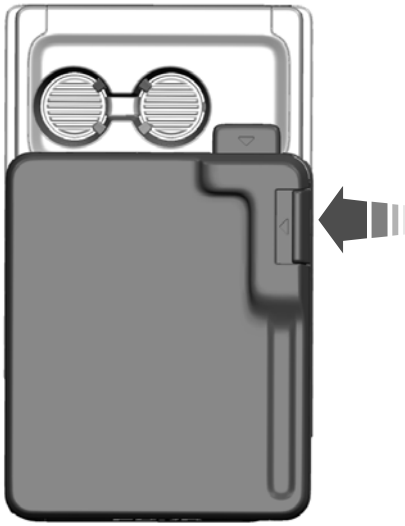

Empuje el pestillo ubicado al costado de la superficie de trabajo para girarla hacia el conductor. Este puede girar en 11 posiciones bloqueables en incrementos de 5º.

Nota: *La superficie de trabajo debe estar en la posición de inicio al conducir el vehículo.*

Nota: *No conduzca con la superficie de trabajo girada. Esto podría interferir con la dirección del vehículo.*

Nota: *No ajuste la columna de dirección con una superficie de trabajo girada.*

Nota: *no levante el asiento cuando la superficie de trabajo esté en la posición girada o hacia delante para evitar dañarla.*

Nota: *Para evitar dañar la superficie de trabajo, no la use como un mango al ingresar o salir del vehículo.*

Consola de suelo (Si está equipado)

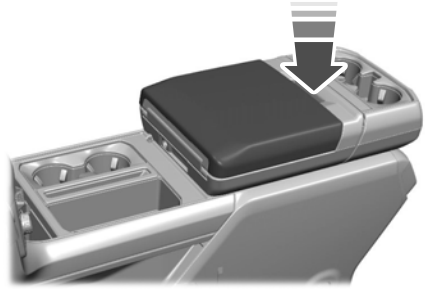

1. Presione el botón para liberar la superficie plegable.

2. Abra la superficie de trabajo. Pliegue la superficie de trabajo para cerrarla.

USO DE LA SUPERFICIE DE TRABAJO DE LA CONSOLA CENTRAL - VEHÍCULOS CON: CAMBIO DE CONSOLA

Para usar la superficie de trabajo de la consola central, guarde la palanca de cambios. Véase **Guardado de la palanca selectora** (página 249).

1. Presione el botón para liberar la superficie plegable.

2. Abra la superficie de trabajo. Pliegue la superficie de trabajo para cerrarla.

SUPERFICIE DE TRABAJO DE LA CONSOLA CENTRAL – SOLUCIÓN DE PROBLEMAS

SUPERFICIE DE TRABAJO DE LA CONSOLA CENTRAL – MENSAJES DE INFORMACIÓN

Mensaje	Detalles
Guarde superficie de trabajo antes de conducir	Se muestra cuando la superficie de trabajo no está guardada y el vehículo está en movimiento.

QUÉ ES EL CARGADOR DE ACCESORIO INALÁMBRICO

El cargador de accesorio inalámbrico le permite cargar un dispositivo compatible de carga inalámbrica Qi en el área de carga.

PRECAUCIONES DEL CARGADOR DE ACCESORIO INALÁMBRICO

PELIGRO: Los dispositivos de carga inalámbrica pueden afectar el funcionamiento de los dispositivos médicos implantados, incluidos los marcapasos cardíacos. Si tiene algún dispositivo médico implantado, le recomendamos que consulte con el médico.

Mantenga el área de carga limpia y retire objetos extraños antes de cargar un dispositivo.

No coloque elementos con banda magnética o chip de identificación por radiofrecuencia, por ejemplo, pasaportes, multas de estacionamiento, tarjetas de transporte o tarjetas de crédito, cerca del área de carga cuando carga un dispositivo. Se pueden producir daños en la banda magnética o en el chip de identificación por radiofrecuencia.

No coloque elementos de metal, por ejemplo, comandos a distancia, monedas o envoltorios de caramelos, encima o cerca del área de carga cuando cargue un dispositivo. Los objetos metálicos se podrían calentar y el rendimiento de la carga podría verse afectado, además de provocar interrupciones en la carga.

La carga podría interrumpirse, degradarse o detenerse si ocurre cualquiera de las siguientes situaciones:

- El sistema detecta un objeto extraño.
- El dispositivo está desalineado en el área de carga.
- El dispositivo se mueve en el área de carga cuando el vehículo está en movimiento.
- La temperatura ambiente del vehículo es demasiado alta.
- Intenta cargar un dispositivo no compatible con Qi en el cargador inalámbrico.

Nota: *Durante la carga, el dispositivo y el cargador se pueden calentar, lo que es normal. Si la batería se calienta más de lo normal, es posible que el dispositivo deje de cargar.*

UBICACIÓN DEL CARGADOR DE ACCESORIO INALÁMBRICO

El área de carga se encuentra en la consola central o en el contenedor de medios debajo del panel de instrumentos.

CARGA DE DISPOSITIVO INALÁMBRICO

Coloque el dispositivo en el centro de la superficie de carga con el lado de carga hacia abajo. La carga se detiene cuando el dispositivo alcanza una carga completa.

Puede usar el cargador cuando el vehículo se encuentra en modo accesorio, cuando el vehículo está encendido o cuando SYNC está activado.

Se muestra en la barra de estado cuando está en curso la carga inalámbrica.

Nota: *El rendimiento de la carga puede verse afectado si el dispositivo está dentro de una caja. Quizás sea necesario quitar la carcasa para cargar el dispositivo de manera inalámbrica.*

Nota: *Las actualizaciones de software y firmware pueden afectar la compatibilidad del dispositivo, lo que incluye el uso de software o firmware no oficial. Deberá verificar la función de carga con sus dispositivos específicos en el vehículo.*

PORTAVASOS

PRECAUCIONES DEL PORTAVASOS

PELIGRO: tenga precaución cuando coloque elementos o bebidas calientes en los portavasos. Los elementos podrían soltarse o derramarse si frena bruscamente, acelera o choca. Si no sigue esta instrucción, se podrían producir lesiones personales.

GUANTERA

APERTURA DE LA GUANTERA

Guantera superior

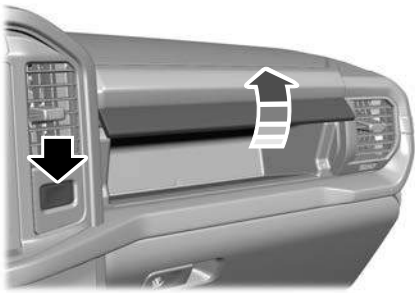

Presione el botón en el panel de instrumentos para abrir.

Guantera superior (Si está equipado)

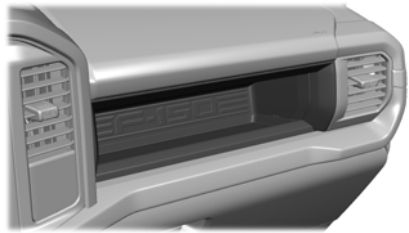

La guantera se encuentra en el panel de instrumentos.

Guantera inferior

Jale del pestillo hacia la izquierda para abrir.

CIERRE DE LA GUANTERA

Puede trabar el compartimento inferior para guantes usando la llave.

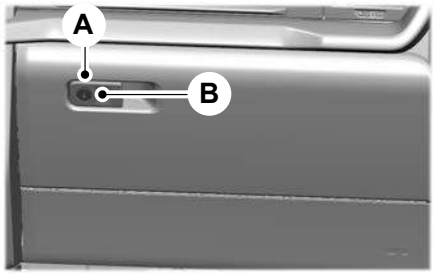

A Destrabar.

B Trabar.

COMPARTIMENTO DE ALMACENAMIENTO DEBAJO DEL ASIENTO (SI ESTÁ EQUIPADO)

UBICACIÓN DEL COMPARTIMENTO DE ALMACENAMIENTO DEBAJO DEL ASIENTO (Si está equipado)

Almacenamiento debajo del asiento delantero

Levante el pestillo para acceder al compartimento de almacenamiento debajo del almohadón del asiento central.

Bloqueo del almacenamiento debajo del asiento delantero

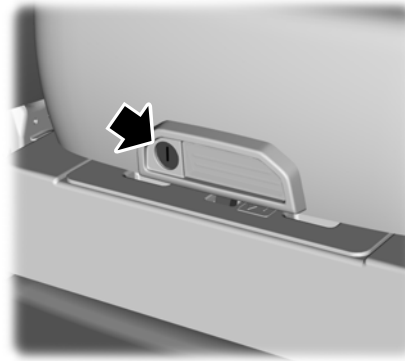

1. Use la llave en el comando a distancia para desbloquear.

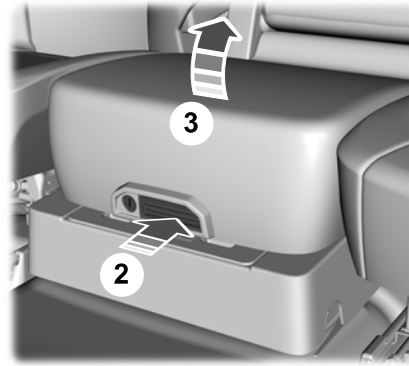

2. Presione el pestillo para liberar el almohadón.
3. Levante el almohadón para acceder al compartimento de almacenamiento.

Almacenamiento debajo del asiento trasero

Levante el asiento trasero para acceder al compartimiento de almacenamiento que se encuentra debajo.

Bloqueo del almacenamiento debajo del asiento trasero

1. Levante el asiento trasero para acceder al compartimiento de almacenamiento que se encuentra debajo.

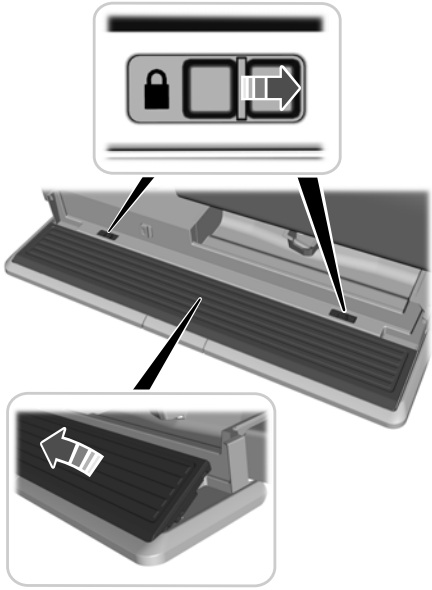

2. Levante los paneles delantero y lateral para expandirlos y bloquearlos en su lugar.

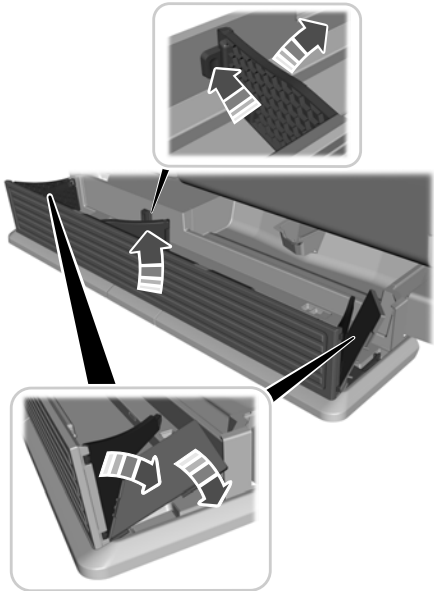

3. Bloquee los paneles en una posición abierta.

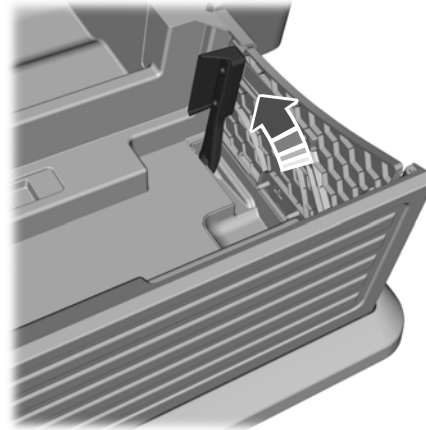

4. Para plegar, suelte la palanca, presione hacia abajo hasta la posición de almacenamiento y pliegue los paneles delantero y lateral.

Nota: *asegúrese de que el divisor del almacenamiento no esté bloqueado en su lugar al momento de plegar. Presione el botón para soltar la puerta divisoria y muévala a la posición de plegado en la pared frontal.*

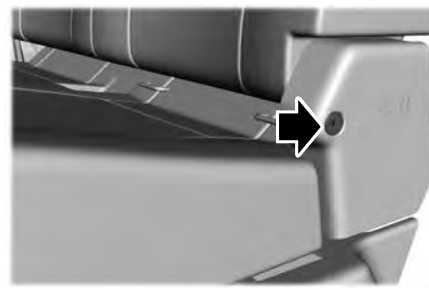

La llave para bloquear está en el llavero. Gire la llave para bloquear o desbloquear el almohadón.

PORTALENTES

UBICACIÓN DEL PORTALENTES

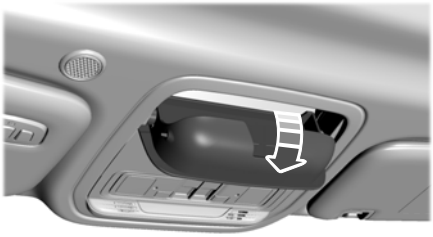

El portalentes se encuentra en la consola del techo.

Presione cerca del borde posterior de la tapa para abrirla.

ARRANQUE Y PARADA DEL MOTOR – PRECAUCIONES

PELIGRO: La marcha lenta a velocidades altas del motor puede producir temperaturas muy altas en el motor y en el sistema de escape, lo que significa riesgo de incendio y otros daños.

PELIGRO: No estacione, deje en marcha lenta ni maneje el vehículo sobre pasto seco u otras superficies cubiertas secas. El sistema de emisión de gases calienta el compartimiento del motor y el sistema de escape, lo cual crea riesgo de incendio.

PELIGRO: No arranque el motor en un garaje cerrado ni en otras áreas cerradas. Los gases de escape son tóxicos. Siempre abra la puerta del garaje antes de arrancar el motor. Si no sigue esta instrucción, se podrían producir lesiones personales o causar la muerte.

PELIGRO: No utilice líquido de arranque, por ejemplo éter, en el sistema de admisión de aire. Este líquido podría causar daños explosivos inmediatos al motor y lesiones personales.

PELIGRO: Las pérdidas del escape pueden provocar el ingreso de gases nocivos y potencialmente letales al compartimiento del acompañante. Si siente olor a gases del escape dentro del vehículo, haga que lo inspeccionen de inmediato. No conduzca si siente olor a gases del escape.

Si detiene el vehículo y deja el motor en marcha lenta durante un largo período, le recomendamos que realice alguna de las siguientes acciones:

- Abra las ventanillas por lo menos 2,5 cm.
- Ajuste el climatizador a aire del exterior.

BOTÓN DE ARRANQUE SIN LLAVE

Gire el encendido a apagado

Cuando está encendido o en modo accesorio, presione el botón de arranque una vez sin colocar el pie sobre el pedal del freno.

Encendido del motor a modo accesorio

Cuando está apagado, presione el botón de arranque una vez sin colocar el pie sobre el pedal del freno.

Todos los circuitos eléctricos y los accesorios están en condiciones de funcionar, y se encienden las luces e indicadores de advertencia.

Nota: *El vehículo cuenta con un economizador de batería que apaga el vehículo cuando detecta cierta cantidad de descarga de la batería o después de aproximadamente 30 minutos de inactividad en modo accesorio.*

Nota: *^Es posible que el sistema no funcione si el control remoto se encuentra cerca de objetos de metal o dispositivos electrónicos, como llaves o teléfonos celulares.*

Nota: *Debe tener una llave válida dentro del vehículo para activar el encendido y arrancar el motor.*

ARRANQUE DEL MOTOR

ARRANQUE DE UN MOTOR GASOLINA

Antes de arrancar el vehículo, verifique lo siguiente:

- Asegúrese de que las luces delanteras y los accesorios eléctricos estén apagados.
- Asegúrese de que se aplique el freno de estacionamiento.
- Asegúrese de que la transmisión esté en estacionamiento (P).

1. Presione a fondo el pedal del freno.

Nota: *No toque el pedal del acelerador.*

2. Presione el botón de arranque sin llave.

Nota: *El motor puede continuar girando por hasta 15 segundos o hasta que arranque.*

Nota: *El motor demora más en arrancar en temperaturas más bajas. Cuando está muy frío, el motor puede girar por varios segundos.*

ARRANQUE DE UN SISTEMA DE VEHÍCULO ELÉCTRICO HÍBRIDO

Antes de arrancar el vehículo, verifique lo siguiente:

- Asegúrese de que las luces delanteras y los accesorios eléctricos estén apagados.
- Asegúrese de que el freno de mano esté accionado.
- Asegúrese de que la transmisión esté en estacionamiento (P).

Nota: *no toque el pedal del acelerador.*

1. Presione a fondo el pedal del freno.

2. Presione el botón de arranque.

Cuando enciende su vehículo, una luz indicadora verde aparece en el cuadro de instrumentos a fin de hacerle saber que el vehículo está listo para conducir. Debido a que el vehículo cuenta con un arranque de llave silencioso, es posible que el motor no arranque cuando encienda el vehículo.

Cuando arranca el motor por primera vez, la velocidad de marcha lenta aumenta; esto ayuda a calentar el motor. Si la velocidad de marcha lenta del motor no disminuye, haga revisar el vehículo por un concesionario Ford.

El sistema no funciona si:

- Las frecuencias de la llave pasiva están bloqueadas.
- La batería de la llave está descargada.

REARRANQUE DEL MOTOR DESPUÉS DE PARARLO

El sistema permite arrancar el vehículo dentro de los 10 segundos posteriores al apagado, incluso si no se detecta una llave pasiva válida.

Dentro de los 10 segundos posteriores a apagar el motor, presione a fondo el pedal de freno y el botón de arranque sin llave. Una vez que transcurran los 10 segundos, si el sistema no detecta una llave pasiva válida ya no podrá arrancar el vehículo.

Una vez que el vehículo arranca, permanece encendido hasta que presione el botón de arranque sin llave, incluso si no se detecta una llave pasiva válida. Si abre y cierra una puerta mientras el motor está en marcha, el sistema buscará una llave pasiva válida.

PARADA DEL MOTOR

PARADA DEL MOTOR CUANDO EL VEHÍCULO NO ESTÁ EN MOVIMIENTO

1. Seleccione estacionamiento (P).
2. Aplique el freno de mano.
3. Espere hasta que el motor alcance la velocidad de ralentí.

4. Presione el botón de arranque sin llave.

PARADA DEL MOTOR CUANDO EL VEHÍCULO ESTÁ EN MOVIMIENTO

PELIGRO: Apagar el motor cuando el vehículo está en movimiento genera una disminución en la asistencia para los frenos. Se requiere un mayor esfuerzo para aplicar los frenos y detener el vehículo. Se puede producir además una disminución importante en la asistencia para la dirección. La dirección no se trabará, pero se podría requerir un mayor esfuerzo para maniobrar el vehículo. Cuando apaga el motor, algunos circuitos eléctricos, por ejemplo los airbags, también pueden desactivarse. Si apaga accidentalmente el motor, puede colocar la palanca de cambios en punto muerto (N) y volver a encender el motor.

1. Mantenga presionado el botón de arranque sin llave hasta que el motor se apague, o presiónelo tres veces en un lapso de dos segundos.
2. Coloque la palanca de cambios en punto muerto y aplique los frenos para detener el vehículo de forma segura.
3. Seleccione estacionamiento (P).
4. Aplique el freno de mano.

APAGADO AUTOMÁTICO DEL MOTOR

QUÉ ES EL APAGADO AUTOMÁTICO DEL MOTOR

El paro automático del motor es una función que apaga el motor automáticamente si ha estado en ralentí durante mucho tiempo.

CÓMO FUNCIONA EL APAGADO AUTOMÁTICO DEL MOTOR

El paro automático del motor apaga el motor. El encendido también se apaga para ahorrar batería. Antes de que el motor se apague, aparece un mensaje en la pantalla de información que muestra un temporizador con una cuenta regresiva. Si no interviene dentro de estos 30 segundos, el motor se apagará. Aparece otro mensaje en la pantalla de información para informarle que el motor se ha apagado para ahorrar combustible. Arranque el vehículo como lo hace normalmente.

ACTIVACIÓN Y DESACTIVACIÓN AUTOMÁTICA DEL MOTOR

1. Presione ***Ajustes*** en la pantalla táctil.
2. Presione ***Ajustes del vehículo***.
3. Encienda o apague ***Máx. 30 min en ralentí***.

Nota: *No puede desactivar permanentemente el apagado automático. Si lo hace, se encenderá cada vez que active el encendido.*

ANULACIÓN DEL APAGADO AUTOMÁTICO DEL MOTOR

Puede cancelar el apagado del motor o reiniciar el temporizador en cualquier momento antes de que haya finalizado la cuenta regresiva de 30 segundos al realizar alguna de las siguientes acciones:

- Presionar el pedal del freno o el acelerador.
- Presionar el botón **OK** o **RESET** durante la cuenta regresiva.

Nota: *No puede desactivar permanentemente la función de apagado automático del motor. Cuando lo desactiva temporalmente, se activa en el siguiente ciclo de encendido.*

ACCESO A LA POSICIÓN DE RESGUARDO DE LA LLAVE PASIVA

Si no puede encender el vehículo, coloque la ranura de resguardo en una de las dos posiciones:

Vehículos con una consola central:

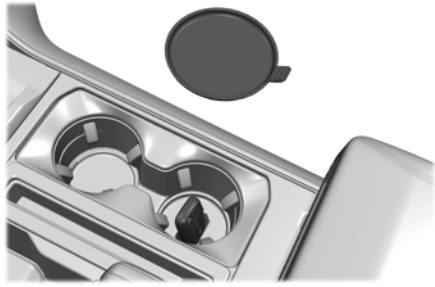

1. Retire la placa del portavasos de la consola central.
2. Coloque el comando a distancia en la ranura de resguardo con los botones hacia la parte trasera del vehículo.

3. Presione el pedal de freno.
4. Presione el botón de arranque para encender el vehículo.

Vehículos sin una consola central:

1. Levante la tapa de almacenamiento de la consola central.
2. Coloque el comando a distancia en la ranura de resguardo con los botones hacia la parte trasera del vehículo.
3. Presione el pedal de freno.
4. Presione el botón de arranque para encender el vehículo.

ARRANQUE Y PARADA DEL MOTOR – SOLUCIÓN DE PROBLEMAS

ARRANQUE Y PARADA DEL MOTOR – LUCES DE ADVERTENCIA

Luz indicadora de mal funcionamiento

Si se enciende cuando el motor está en marcha, significa que el sistema de diagnóstico integrado está detectando una falla en el sistema de control de emisiones del vehículo.

Si parpadea, es posible que el motor esté fallando. El aumento de las temperaturas de los gases de escape podría dañar el convertidor catalítico u otros componentes del vehículo. Evite aceleraciones y desaceleraciones bruscas y haga revisar el vehículo tan pronto como sea posible.

Luz de advertencia del tren motriz

Si se enciende cuando el motor está en marcha, indica una falla en el tren motriz o en la tracción en todas las ruedas. Si parpadea cuando está manejando, disminuya inmediatamente la velocidad del vehículo. Evite aceleraciones y desaceleraciones bruscas y haga revisar el vehículo tan pronto como sea posible.

Si ambas luces se iluminan cuando el motor está en funcionamiento, detenga el vehículo lo antes posible en un lugar seguro. Si continúa manejando, la potencia del motor podría disminuir o este podría detenerse. Apague el encendido e intente volver a encender el motor. Haga revisar su vehículo tan pronto como sea posible.

ARRANQUE Y PARADA DEL MOTOR – MENSAJES DE INFORMACIÓN

Mensaje	Acción
Tiempo de arranque excedido	Aparece si supera el límite de tiempo de arranque. No puede intentar arrancar el motor durante 15 minutos. Si no puede arrancar el motor después de los 15 minutos, haga que verifiquen el vehículo de inmediato.
Falla en sistema de arranque	Aparece si no es posible arrancar el vehículo con una llave codificada correctamente. El sistema detectó un error que requiere atención. Haga revisar su vehículo tan pronto como sea posible.
Llave no detectada	Aparece si el sistema no detecta una llave pasiva válida.

ARRANQUE Y PARADA DEL MOTOR – PREGUNTAS FRECUENTES - GASOLINA

¿Por qué la velocidad de ralentí es mayor cuando arranco el motor?

La velocidad de ralentí del motor después del arranque está optimizada para minimizar las emisiones del vehículo y maximizar la comodidad en el habitáculo y el rendimiento del combustible.

¿Por qué no arranca el motor?

Solo puede intentar encender el motor durante un lapso de tiempo limitado antes de que el sistema de arranque se desactive temporalmente. Si supera el límite de tiempo de arranque, es posible que aparezca un mensaje y no pueda intentar encender el motor durante al menos 15 minutos.

¿Por qué experimento características de manejo diferentes?

Si desconecta la batería, el vehículo puede exhibir características de manejo inusuales por aproximadamente 8 km después de volver a conectarlo. Esto se debe a que el sistema de control del motor se debe realinear con el motor. Puede ignorar cualquier característica de manejo inusual durante este período.

¿Por qué no puedo arrancar el motor?

Si no puede arrancar el motor después de tres intentos, espere 10 segundos y realice lo siguiente:

1. Presione a fondo el pedal del freno o el pedal del embrague.

Nota: *Asegúrese de que se aplique el freno de mano.*

Nota: *Asegúrese de que la transmisión esté en Estacionamiento (P) o en punto muerto (N).*

2. Presione a fondo el pedal del acelerador y manténgalo.
3. Presione el botón de arranque sin llave.

Nota: *El motor se pone en marcha durante un momento y luego se detiene.*

4. Suelte el pedal del acelerador.

5. Presione el botón de arranque sin llave.

¿Por qué el sistema no detecta una llave pasiva?

Si el sistema no detecta una llave pasiva y usted no puede arrancar el motor, inserte la llave pasiva en la posición de resguardo y presione el botón de arranque sin llave para arrancar el motor. Véase **Acceso a la posición de resguardo de la llave pasiva** (página 218).

QUÉ ES UN VEHÍCULO ELÉCTRICO HÍBRIDO

Un vehículo híbrido tiene un motor eléctrico y una batería de alta tensión combinados con un motor de gasolina.

CÓMO FUNCIONAN LOS VEHÍCULOS ELÉCTRICOS HÍBRIDOS

El vehículo híbrido combina la propulsión eléctrica y de gasolina para lograr un rendimiento óptimo y una eficacia mejorada.

CARACTERÍSTICAS DE MANEJO DE VEHÍCULOS ELÉCTRICOS HÍBRIDOS

El motor a gasolina arranca y se detiene para proporcionar potencia cuando se requiere y para ahorrar combustible cuando no se lo necesita. Cuando se desplaza a bajas velocidades, se detiene o si está completamente detenido, el motor a gasolina normalmente se apaga y el vehículo funciona en modo solo eléctrico.

Algunas de las condiciones que pueden provocar que el motor a gasolina arranque o permanezca en funcionamiento son las siguientes:

- Aceleración considerable del vehículo.
- Manejar en subida.
- El nivel de carga de la batería de alto voltaje es bajo.
- Calentamiento o enfriamiento del interior del vehículo en temperaturas exteriores altas o bajas.
- El motor a gasolina está por debajo de la temperatura de funcionamiento normal.
- Arrastrar un remolque
- Algunos modos de manejo pueden hacer que el motor funcione. Véase **Selección de un modo de manejo** (página 348). El uso de las palancas de cambio mientras el vehículo está en directa (D) podría hacer que el motor funcione.

Su vehículo híbrido también viene con un frenado hidráulico estándar y un frenado regenerativo. El frenado regenerativo se realiza mediante la transmisión y captura la energía del freno y la almacena en la batería de alto voltaje.

También podría notar que el motor continúa en funcionamiento en vez de apagarse, al manejar durante mucho tiempo cuesta abajo. El motor continúa encendido durante este frenado del motor, pero no consume nada de combustible.

Usted también puede llegar a escuchar un chirrido o silbido mientras conduce el vehículo. Este es el funcionamiento normal del motor eléctrico del sistema híbrido.

INDICADORES DE INFORMACIÓN DE VEHÍCULOS ELÉCTRICOS HÍBRIDOS

READY Cuando enciende su vehículo, una luz indicadora verde que dice READY aparece en el cuadro de instrumentos a fin de hacerle saber que el vehículo está listo para conducir.

Es posible que el motor no arranque porque el vehículo tiene una característica de arranque con llave silencioso. Esta característica de ahorro de combustible le permite al vehículo estar listo para conducirse sin que el motor de gasolina esté en funcionamiento.

El indicador permanece encendido mientras el vehículo está en funcionamiento, independientemente de si el motor está funcionando o no, a fin de indicar que el vehículo se puede mover usando el motor eléctrico, el motor de gasolina o ambos.

Por lo general, el motor no arranca a menos que el vehículo esté frío, se realice un cambio en el climatizador o presione el pedal del acelerador.

INFORMACIÓN DE VEHÍCULOS ELÉCTRICOS HÍBRIDOS – SOLUCIÓN DE PROBLEMAS

INFORMACIÓN DE VEHÍCULOS ELÉCTRICOS HÍBRIDOS – PREGUNTAS FRECUENTES

¿Qué debo hacer si me quedo sin combustible en el vehículo y la batería de alta tensión está sin carga?

Vuelva a recargar combustible y arranque su vehículo como lo hace normalmente. El motor recargará la batería de alta tensión.

¿Por qué el motor a veces arranca con la llave en encendido?

La computadora del vehículo determina si se requiere el arranque del motor con la llave en encendido. Esta enciende el motor cuando sea necesario para calentar la cabina, descongelar el parabrisas o si la temperatura exterior es baja.

¿Puedo usar E15 o E85 en mi vehículo y cómo afectará esto el rendimiento del combustible?

En el vehículo híbrido se puede usar combustible E15 (15% de etanol, 85%de gasolina), pero es posible que observe un menor rendimiento del combustible debido a que el etanol contiene menos energía por galón que la gasolina. El vehículo híbrido no está diseñado para usar E85 (85% de etanol).

¿Por qué el motor demora mucho tiempo en apagarse?

Hay varios motivos por los cuales el motor permanece encendido durante un largo tiempo cuando lo arranca por primera vez. Uno es para garantizar que los componentes de emisiones estén lo suficientemente calientes como para minimizar la emisión del caño de escape. A medida que el clima se vuelve más frío, el tiempo del motor encendido se prolonga.

¿Por qué el motor permanece encendido cuando está extremadamente frío en el exterior?

Para garantizar que el sistema del climatizador pueda comenzar a calentar el habitáculo o descongelar el parabrisas apenas el conductor lo indique, se debe mantener la temperatura del refrigerante del motor lo suficientemente caliente. Se debe mantener el motor encendido para conservar la temperatura del refrigerante correcta.

FLUJO DE ALIMENTACIÓN

QUÉ ES EL FLUJO DE ALIMENTACIÓN

El flujo de energía muestra cuánta energía se está usando en el vehículo y los motivos del funcionamiento del motor.

CÓMO FUNCIONA EL FLUJO DE ALIMENTACIÓN

La información del flujo de potencia de su vehículo híbrido se encuentra disponible en la pantalla Inicio o en Aplicaciones.

Estados de funcionamiento del vehículo

La energía fluye desde o hacia las ruedas delanteras y traseras, dependiendo del estado de funcionamiento y de las condiciones de manejo.

- Ralentí: el vehículo está encendido y en estacionamiento (P). El motor y/o la batería de alta tensión están encendidos.
- Conducción eléctrica: El vehículo está encendido y en directa (D) o punto muerto (N). La batería de alto voltaje le da potencia a las ruedas.
- Conducción híbrida: El vehículo está encendido y en directa (D) o punto muerto (N). El motor y la batería de alto voltaje les dan potencia a las ruedas.
- Frenado regenerativo: El vehículo está encendido en directa (D) y está disminuyendo la velocidad. La potencia capturada por el sistema de frenado regenerativo se envía de vuelta a la batería de alto voltaje.

Motivos por los que el motor está encendido

Las siguientes condiciones ayudan a explicar por qué el motor está encendido y qué puede hacer usted para que el funcionamiento sea completamente eléctrico.

- Potencia de conducción: El motor está encendido debido a la presión en el pedal del acelerador o a la activación del control de velocidad. Reduzca la presión sobre el pedal del acelerador o apague el control de velocidad para volver al modo completamente eléctrico.
- Alta velocidad: El motor está encendido porque la velocidad del vehículo supera el nivel para el funcionamiento completamente eléctrico. Reduzca la velocidad para volver al funcionamiento eléctrico.
- Ajuste del calentador: El motor está encendido debido al ajuste del calentador. Reduzca o apague el calentador para volver al funcionamiento eléctrico.
- Punto muerto: El motor está encendido debido a que el vehículo está en punto muerto (N). Salga de punto muerto para volver al funcionamiento eléctrico.
- Motor frío: El motor está encendido porque está frío. El vehículo vuelve al funcionamiento eléctrico una vez que el motor está lo suficientemente caliente.
- Carga de la batería: El motor está encendido para cargar la batería de alto voltaje. El vehículo vuelve al funcionamiento eléctrico una vez que la batería está cargada.
- Marcha baja: El motor está encendido debido a que el vehículo está en una marcha baja. Salga de la marcha baja para volver al funcionamiento eléctrico.
- Funcionamiento normal: El motor está encendido para optimizar el funcionamiento del vehículo. El vehículo vuelve al funcionamiento eléctrico cuando es posible.

- Frenado del motor activo: El motor está encendido para brindar una mayor capacidad de frenado del tren motriz. Esto puede producirse cuando activa la asistencia en pendientes, cuando el control de velocidad está activado o cuando conduce sin el pie en el pedal del acelerador. Apagar la asistencia en pendientes o el control de velocidad puede permitirle al vehículo regresar al funcionamiento eléctrico.
- Temperatura de la batería: El motor está encendido debido a la temperatura baja o alta de la batería de alto voltaje. Esta es una condición de funcionamiento normal. El vehículo vuelve al funcionamiento eléctrico cuando es posible.
- Modo de manejo: El motor está encendido debido a la selección de un modo de manejo. Seleccione un modo de manejo apropiado para el funcionamiento solamente eléctrico.

RALENTÍ ECO

QUÉ ES RALENTÍ ECO

Ralentí eco reduce el consumo de combustible cuando el vehículo está estacionado (P) y en marcha lenta durante largos períodos. Ralentí eco extiende de manera más eficiente el uso de funciones que funcionan con la batería de alto voltaje cuando el vehículo está detenido.

CÓMO FUNCIONA EL RALENTÍ ECO

Ralentí eco aumenta la velocidad de marcha lenta del motor por encima de lo normal durante un período corto para cargar eficientemente la batería de alto voltaje.

Nota: *El ruido y la vibración del motor podrían ser más notorios.*

ACTIVACIÓN Y DESACTIVACIÓN DE RALENTÍ ECO

Para activar o desactivar el ralentí eco, utilice la pantalla táctil:

1. Presione ***Ajustes*** en la pantalla táctil.
2. Presione ***Ajustes del vehículo***.
3. Encienda o apague el ***Marcha mínima ECO***.

Nota: *El vehículo debe estar en estacionamiento (P) para que esté disponible el ralentí eco.*

RALENTÍ ECO – SOLUCIÓN DE PROBLEMAS

RALENTÍ ECO – PREGUNTAS FRECUENTES

¿Por qué el motor hace tanto ruido cuando está en marcha lenta?

El motor está funcionando a velocidades de marcha lenta más altas para cargar la batería de alto voltaje. Este es un funcionamiento normal.

QUÉ ES AUTO-START-STOP

El sistema está diseñado para reducir el consumo de combustible y las emisiones de CO_2 al apagar el motor cuando el vehículo está en ralentí, por ejemplo en los semáforos.

PRECAUCIONES DE AUTO-START-STOP

PELIGRO: Aplique el freno de mano, coloque la transmisión en estacionamiento (P), desactive el encendido y saque la llave antes de salir del vehículo. Si no sigue estas instrucciones, se podrían producir lesiones personales o causar la muerte.

PELIGRO: Aplique el freno de mano, coloque la transmisión en estacionamiento (P), desactive el encendido y saque la llave antes de abrir el capó o realizar cualquier tipo de servicio o trabajo de reparación. Si no desactiva el encendido, el motor podría volver a encenderse en cualquier momento. Si no sigue estas instrucciones, se podrían producir lesiones personales o causar la muerte.

ACTIVACIÓN Y DESACTIVACIÓN DE START-STOP AUTOMÁTICO

El sistema se activa cuando activa el encendido.

Presione el botón para apagar el sistema.

Nota: *OFF se enciende en el interruptor.*

Nota: *la desactivación del sistema con el botón dura solo un ciclo de llave.*

Presione el botón nuevamente para volver a encender el sistema.

Nota: *el sistema se apaga si detecta una falla. Si el sistema no funciona correctamente, haga revisar el vehículo tan pronto como sea posible.*

PARADA DEL MOTOR

Detenga el vehículo, ponga el pie en el pedal de freno y coloque la transmisión en directa (D).

REARRANQUE DEL MOTOR

El motor se encenderá automáticamente cuando suceda lo siguiente:

- Retire el pie del pedal del freno.
- Presione el pedal del acelerador.
- Presione el pedal del acelerador y el pedal del freno al mismo tiempo.
- El cinturón de seguridad del conductor se desabroche o la puerta del conductor esté abierta.
- El vehículo se encuentre en movimiento.
- Se empañen las ventanillas y el aire acondicionado esté encendido.
- La batería no se encuentre dentro de las condiciones óptimas de funcionamiento.
- Se supere el tiempo máximo de apagado del motor.
- Presione el botón de Start-Stop automático con el motor parado automáticamente.
- El desempañador delantero esté en máximo.
- Aumentó la velocidad del ventilador del soplador o cambió la temperatura del climatizador.

- Se enciende o conecta un accesorio eléctrico.

Nota: *Tal vez note que el ventilador del asiento con climatizador fluctúe durante un reinicio automático.*

INDICADORES DE AUTO-START-STOP

PELIGRO: es posible que el sistema requiera que el motor vuelva a arrancar automáticamente cuando el indicador Start-Stop automático se ilumine en verde o con destellos ámbar. Si no sigue esta instrucción, se podrían producir lesiones personales.

El indicador de Start-Stop automático se enciende de color verde cuando el motor se detiene. Parpadea de color ámbar y aparece un mensaje cuando el conductor debe tomar medidas.

El indicador de Start-Stop automático se enciende de color gris y tachado cuando el sistema no está disponible.

Nota: *puede ver el motivo por el cual el sistema no está disponible en la pantalla de información.*

START-STOP AUTOMÁTICO – SOLUCIÓN DE PROBLEMAS

START-STOP AUTOMÁTICO – MENSAJES DE INFORMACIÓN

Aparece un mensaje en la pantalla del cuadro de instrumentos su el sistema necesita su intervención.

Mensaje	Problema	Acción
Auto StartStop Pisar el freno para arrancar el motor	El sistema necesita volver a encender el motor, pero requiere su confirmación.	Presione el pedal del freno para volver a encender el motor.
Auto StartStop Pisar cualquier pedal para arrancar	El sistema necesita volver a encender el motor, pero requiere su confirmación.	Presione el pedal del freno o el pedal del acelerador para volver a encender el motor.

START-STOP AUTOMÁTICO – PREGUNTAS FRECUENTES

¿Por qué el motor no siempre se detiene cuando espero que lo haga?

El sistema está diseñado para funcionar de manera que se complemente con otros sistemas del vehículo, lo que les permite operar a un nivel de rendimiento óptimo.

El sistema no detiene el motor si sucede lo siguiente:

- La puerta del conductor está abierta.
- El vehículo está en una altitud alta.
- El parabrisas térmico está activado.
- El motor se está calentando.
- La temperatura exterior es demasiado baja o demasiado alta.
- La carga de la batería es baja.
- La temperatura de la batería se encuentra fuera de un rango de funcionamiento óptimo.
- El motor debe funcionar para mantener el clima interior o reducir el empañamiento.

¿Por qué el motor a veces vuelve a arrancar cuando espero que no lo haga?

El sistema está diseñado para funcionar de manera que se complemente con otros sistemas del vehículo, lo que les permite operar a un nivel de rendimiento óptimo.

El sistema vuelve a arrancar el motor si sucede lo siguiente:

- Activó el parabrisas térmico.
- Activó el desempañamiento máximo.
- El vehículo comienza a descender en punto muerto.
- El motor debe funcionar para mantener una adecuada asistencia del sistema de frenos.
- El motor debe funcionar para mantener el clima interior o reducir el empañamiento.

¿Puedo apagar el sistema permanentemente?

No. El sistema juega un papel importante a la hora de reducir el consumo de combustible y las emisiones de CO_2.

¿Causarán los frecuentes arranques del motor el desgaste de las piezas?

El vehículo tiene una batería y un motor de arranque mejorados, los cuales están diseñados para una mayor cantidad de arranques del motor.

PRECAUCIONES DE LLENADO Y REPOSICIÓN DE COMBUSTIBLE

PELIGRO: No llene en exceso el tanque de combustible. La presión en un tanque excesivamente lleno puede causar fugas y aumentar las probabilidades de derrame de combustible e incendio.

PELIGRO: El sistema de combustible podría estar bajo presión. Si escucha un silbido cerca de la tapa del depósito de combustible, no recargue combustible hasta que el sonido se detenga. De lo contrario, el combustible podría derramarse en forma de rocío, y esto puede provocarle heridas graves.

PELIGRO: Los combustibles pueden provocar heridas graves o incluso causar la muerte si no se usan o manipulan de la manera correcta.

PELIGRO: El combustible puede contener benceno, que es un agente cancerígeno.

PELIGRO: Al recargar combustible, apague siempre el motor y nunca permita la presencia de chispas o llamas cerca de la válvula de llenado del tanque de combustible. Nunca fume ni use el teléfono celular mientras recarga combustible. El vapor del combustible es extremadamente peligroso en ciertas condiciones. Evite inhalar gases en exceso.

PELIGRO: Lea y siga todas las instrucciones en el lugar de la bomba.

Siga estas pautas cuando recargue combustible:

- Apague todos los materiales que produzcan humo o cualquier llama abierta antes de recargar combustible.
- Apague el motor antes de recargar combustible.
- Los combustibles para automóviles pueden ser perjudiciales para la salud o incluso fatales si se los ingiere. El combustible es altamente tóxico y, si se ingiere, puede causar la muerte o lesiones permanentes. Si ingiere combustible, llame inmediatamente a un médico, incluso si no se presentan síntomas inmediatos. Es posible que los efectos tóxicos del combustible no sean aparentes después de varias horas.
- Evite inhalar vapores de combustible. La inhalación de vapor de combustible puede provocar irritación en los ojos y las vías respiratorias. En casos graves, la inhalación excesiva o prolongada de vapor de combustible puede causar enfermedades graves o lesiones permanentes.
- Evite que el combustible entre en contacto con los ojos. Si se salpica combustible en los ojos, quítese los lentes de contacto, si usa, de inmediato, lávese con agua durante 15 minutos y busque atención médica. Si no busca atención médica adecuada, puede sufrir una lesión permanente.

- Los combustibles pueden ser perjudiciales si se absorben a través de la piel. Si se salpica combustible en la piel, la ropa o ambos, quítese la prenda contaminada de inmediato y lávese completamente con agua y jabón. El contacto reiterado o prolongado puede causar irritación en la piel.
- Tenga especial cuidado si está tomando Antabus o cualquier otra forma de disulfiram para tratar el alcoholismo. La inhalación de vapores puede provocar una reacción adversa, heridas graves o enfermedades. Llame inmediatamente a un médico si experimenta cualquier reacción adversa.

CALIDAD DEL COMBUSTIBLE

SELECCIÓN DEL COMBUSTIBLE CORRECTO

PELIGRO: no use gasolina con plomo ni gasolina con aditivos que contengan otros componentes metálicos (por ejemplo, aditivos con base de manganeso). Los componentes metálicos podrían dañar el sistema de emisión de gases.

Nota: *la gasolina con plomo causa daños permanentes en los sensores del catalizador y de oxígeno que se encuentran en el sistema de escape. Ford no se responsabiliza por los daños causados por el uso de gasolina con plomo. Este tipo de daño no está cubierto por la garantía. Si por error cargó gasolina con plomo, no encienda el motor y comuníquese con un concesionario Ford de inmediato.*

Nota: *no use gasolina con aditivos que contengan componentes metálicos, incluido el manganeso. Los estudios indican que estos tipos de aditivos deterioran los componentes del control de emisión de gases. Algunas compañías petroleras utilizan manganeso como aditivo en sus gasolinas. Corrobore esta información en la estación de servicio antes de recargar combustible.*

Nota: *le recomendamos que solo utilice combustible de alta calidad que provenga de una fuente confiable.*

Nota: *le recomendamos que no use aditivos adicionales u otras sustancias del motor para el uso normal del vehículo.*

Use gasolina sin plomo de 93 octanos (93 RON).

Su vehículo está preparado para funcionar con mezclas de etanol de hasta un 12 % (E12).

Nota: *use gasolina grado 2 como mínimo, que cumpla con la regulación de la Secretaría de Energía.*

No se preocupe si el motor a veces martillea ligeramente. Sin embargo, si el motor martillea mucho cuando usa un combustible con la clasificación de octanos recomendada, póngase en contacto con un concesionario Ford autorizado para evitar daños en el motor.

Le recomendamos usar una gasolina detergente de nivel superior siempre que sea posible para minimizar los depósitos en el motor y mantener un rendimiento óptimo del vehículo y del motor.

Para obtener más información, visite www.toptiergas.com.

Nota: *el uso de un combustible para el cual no está diseñado el vehículo puede dañar el sistema de control de emisiones, provocar la pérdida de rendimiento del vehículo y causar daños en el motor que pueden no estar cubiertos por la garantía del vehículo.*

No use:

- Combustible diésel.
- Combustibles que contengan queroseno o parafina.
- Combustible que contenga más de un 15 % de etanol o etanol hidratado.
- Combustibles que contengan metanol.

UBICACIÓN DEL EMBUDO DE LLENADO DE COMBUSTIBLE

Cabina regular

El embudo de la toma de combustible está detrás del asiento delantero del lado derecho.

Super Cab/Crew Cab

El embudo de llenado de combustible se encuentra debajo del asiento trasero derecho de la segunda fila.

BAJO NIVEL DE COMBUSTIBLE

LLENADO DE UN RECIPIENTE DE COMBUSTIBLE PORTÁTIL

PELIGRO: El flujo de combustible que pasa a través de la boquilla del surtidor puede producir electricidad estática. Esto puede provocar un incendio si está llenando un recipiente de combustible no conectado a tierra.

Siga las instrucciones que se encuentran a continuación para evitar que se acumulen cargas electroestáticas que pueden provocar una chispa al llenar recipientes de combustible que no están conectados a tierra:

- Use solamente un recipiente de combustible aprobado para transferir combustible al vehículo. Coloque el contenedor en el suelo durante la recarga.
- No llene un recipiente de combustible cuando este se encuentre dentro del vehículo (incluida el área de carga).
- Mantenga la boquilla del surtidor en contacto con el recipiente cuando lo llena.
- No use un dispositivo que mantenga la palanca de la boquilla del surtidor en la posición de llenado.

ADICIÓN DE COMBUSTIBLE DE UN RECIPIENTE DE COMBUSTIBLE PORTÁTIL

PELIGRO: No inserte la boquilla de un recipiente de combustible ni embudos no originales en el cuello de la tapa de recarga de combustible. Esto puede dañar el cuello de llenado del sistema de combustible o su sello y provocar que el combustible caiga al suelo.

PELIGRO: No abra la válvula de llenado del tanque de combustible. Esto podría dañar el sistema de combustible. Si no sigue estas instrucciones, se podría producir un incendio, lesiones personales o causar la muerte.

PELIGRO: No deseche el combustible con la basura doméstica ni en la red pública de desagües cloacales. Use una instalación de desecho de residuos autorizada.

Cuando recargue el tanque de combustible del vehículo desde un recipiente de combustible, utilice el embudo de recarga de combustible que se incluye en el vehículo. Véase **Ubicación del embudo de llenado de combustible** (página 231).

Nota: *No use embudos no originales, ya que podrían no funcionar en el sistema de combustible sin tapa y pueden dañarlo.*

Cuando recargue el tanque de combustible del vehículo desde un recipiente de combustible, haga lo siguiente:

1. Abra completamente la tapa de recarga de combustible.

2. Inserte completamente el embudo de la tapa de recarga de combustible en la entrada de esta.
3. Agregue combustible a su vehículo desde el contenedor con combustible.
4. Quite el embudo de la tapa de recarga de combustible.
5. Cierre completamente la tapa de recarga de combustible.
6. Limpie el embudo de recarga de combustible y guárdelo en su vehículo o deséchelo adecuadamente.

Nota: *si su vehículo se queda sin combustible, agregue un mínimo de 5 L de combustible para volver a encender el motor.*

Nota: *Es posible que deba activar y desactivar el encendido varias veces después de recargar combustible para permitir que el sistema de combustible bombee el combustible desde el tanque hasta el motor. Al volver a arrancar, el tiempo de giro tardará unos segundos más de lo normal.*

Nota: *Puede adquirir embudos adicionales en un concesionario Ford si decide desecharlo.*

RECARGA DE COMBUSTIBLE

DESCRIPCIÓN GENERAL DEL SISTEMA DE REPOSICIÓN DE COMBUSTIBLE

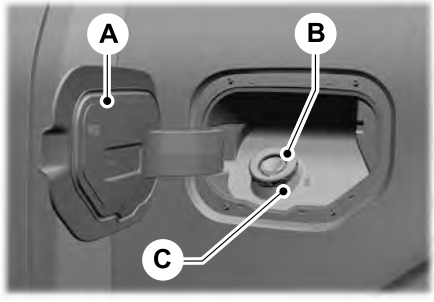

A Tapa de recarga del combustible.

B Entrada de llenado de combustible.

C Tubo de llenado del tanque de combustible.

REPOSICIÓN DE COMBUSTIBLE DEL VEHÍCULO - SE EXCLUYE: VEHÍCULO ELÉCTRICO HÍBRIDO (HEV)

PELIGRO: Al recargar combustible, apague siempre el motor y nunca permita la presencia de chispas o llamas cerca de la válvula de llenado del tanque de combustible. Nunca fume ni use el teléfono celular mientras recarga combustible. El vapor del combustible es extremadamente peligroso en ciertas condiciones. Evite inhalar gases en exceso.

PELIGRO: El vapor de combustible se quema violentamente y un fuego de combustible puede causar lesiones graves.

PELIGRO: el sistema de combustible podría estar bajo presión. Si escucha un silbido cerca de la tapa del depósito de combustible, no vuelva a recargar combustible hasta que el sonido se detenga. De lo contrario, el combustible podría derramarse en forma de rocío y provocarle heridas graves.

PELIGRO: Mantenga a los niños lejos de la bomba de diésel. Nunca deje que los niños bombeen combustible.

PELIGRO: No abra la válvula de llenado del tanque de combustible. Esto podría dañar el sistema de combustible. Si no sigue estas instrucciones, se podría producir un incendio, lesiones personales o causar la muerte.

PELIGRO: Permanezca fuera del vehículo y no deje de supervisar el surtidor de combustible cuando recarga el vehículo.

PELIGRO: No extraiga la boquilla de la bomba de combustible de su posición de totalmente insertada cuando cargue combustible.

PELIGRO: Deje de recargar combustible cuando la boquilla de la bomba de combustible se cierre por primera vez. Si no sigue estas indicaciones, el combustible adicional llenará el espacio de expansión en el tanque de combustible, lo que podría ocasionar un desborde de combustible.

PELIGRO: No llene en exceso el tanque de combustible. La presión en un tanque excesivamente lleno puede causar fugas y aumentar las probabilidades de derrame de combustible e incendio.

PELIGRO: Espere al menos cinco segundos antes de quitar la boquilla de la bomba de combustible para que los residuos de combustible se drenen hacia el tanque.

1. Abra completamente la tapa de recarga de combustible.
2. Seleccione la boquilla de la bomba de combustible correcta para su vehículo.

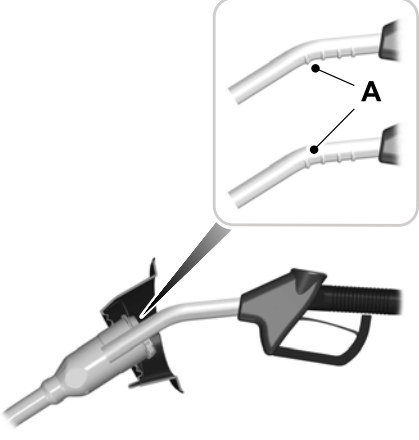

3. Inserte la boquilla de la bomba de combustible hasta la primera muesca. Mantenga la boquilla de la bomba de combustible apoyada sobre el tubo de llenado del tanque de combustible.

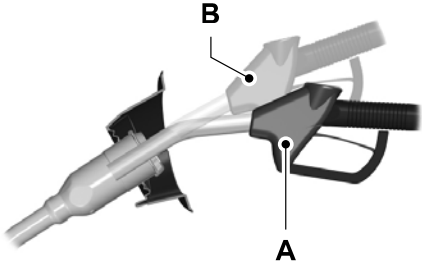

4. Sostenga la boquilla de la bomba de combustible en la posición A cuando cargue combustible. Si se sostiene la boquilla de la bomba de combustible en la posición B podría verse afectado el flujo de combustible y se podría cerrar la boquilla de la bomba de combustible antes de que el tanque esté lleno.

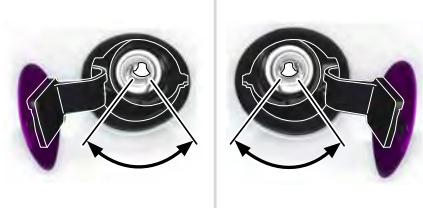

5. Accione la boquilla de la bomba de combustible dentro de la zona mostrada.

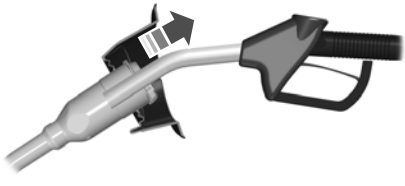

6. Cuando se cierra la bomba, espere cinco segundos; luego, levante la boquilla de la bomba de combustible y quítela lentamente.
7. Cierre completamente la tapa de recarga de combustible.

Nota: *No intente arrancar el motor si llenó el tanque de combustible con el combustible incorrecto. Utilizar el combustible incorrecto podría provocar daños que la garantía del vehículo no cubre. Haga que revisen el vehículo inmediatamente.*

REPOSICIÓN DE COMBUSTIBLE DEL VEHÍCULO - VEHÍCULO ELÉCTRICO HÍBRIDO (HEV)

PELIGRO: al recargar combustible, apague siempre el motor y nunca permita la presencia de chispas o llamas cerca de la válvula de llenado del tanque de combustible. Nunca fume ni use el teléfono celular mientras recarga combustible. El vapor del combustible es extremadamente peligroso en ciertas condiciones. Evite inhalar gases en exceso.

PELIGRO: el sistema de combustible podría estar bajo presión. Si escucha un silbido cerca de la tapa del depósito de combustible, no vuelva a recargar combustible hasta que el sonido se detenga. De lo contrario, el combustible podría derramarse en forma de rocío y provocarle heridas graves.

PELIGRO: El vapor de combustible se quema violentamente y un fuego de combustible puede causar lesiones graves.

PELIGRO: Mantenga a los niños lejos de la bomba de diésel. Nunca deje que los niños bombeen combustible.

PELIGRO: Permanezca fuera del vehículo y no deje de supervisar el surtidor de combustible cuando recarga el vehículo.

PELIGRO: no abra la válvula de llenado del tanque de combustible. Esto podría dañar el sistema de combustible. Si no sigue estas instrucciones, se podría producir un incendio, lesiones personales ocausar la muerte.

PELIGRO: no extraiga la boquilla de la bomba de combustible de su posición de totalmente insertada cuando cargue combustible.

PELIGRO: deje de recargar combustible cuando la boquilla de la bomba de combustible se cierre por primera vez. Si no sigue estas indicaciones, el combustible adicional llenará el espacio de expansión en el tanque de combustible, lo que podría ocasionar un desborde de combustible.

PELIGRO: no llene en exceso el tanque de combustible. La presión en un tanque excesivamente lleno puede causar fugas y aumentar las probabilidades de derrame de combustible e incendio.

PELIGRO: espere, al menos, cinco segundos antes de quitar la boquilla de la bomba de combustible para que los residuos de combustible se drenen hacia el tanque.

1. Cuando detenga el vehículo, coloque la palanca de cambios en la posición de estacionamiento (P) y apague el motor.

2. Presione el botón del lado izquierdo del cuadro de instrumentos junto al interruptor de faros delanteros para abrir la tapa de recarga de combustible. La tapa de recarga de combustible puede demorar hasta 15 segundos en abrirse antes de que pueda insertar la boquilla de llenado de combustible.
3. Seleccione la boquilla de la bomba de combustible correcta para su vehículo.

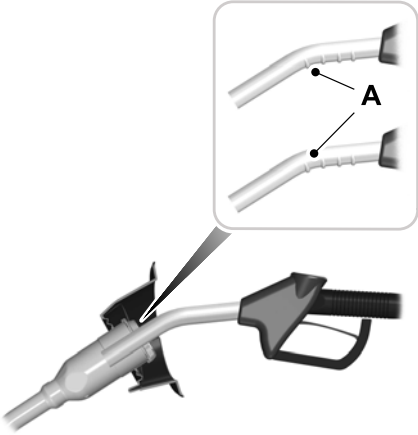

4. Inserte la boquilla de la bomba de combustible hasta la primera muesca. Mantenga la boquilla de la bomba de combustible apoyada sobre el tubo de llenado del tanque de combustible.

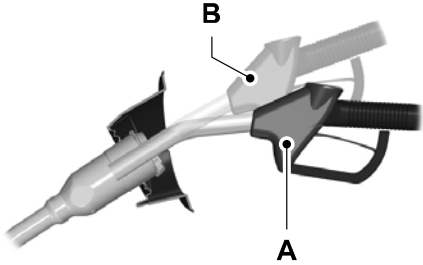

5. Sostenga la boquilla de la bomba de combustible en la posición A cuando cargue combustible. Si se sostiene la boquilla de la bomba de combustible en la posición B podría verse afectado el flujo de combustible y se podría cerrar la boquilla de la bomba de combustible antes de que el tanque esté lleno.

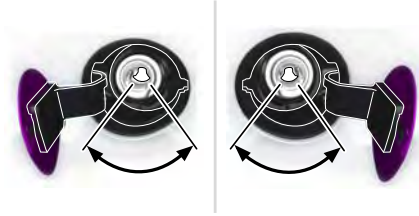

6. Accione la boquilla de la bomba de combustible dentro de la zona mostrada.

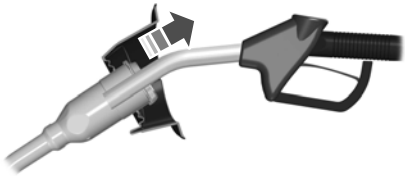

7. Cuando se cierra la bomba, espere 5 segundos; luego, levante la boquilla de la bomba de combustible y quítela lentamente.
8. Cierre completamente la tapa de recarga de combustible.

Nota: *para cerrar la tapa de llenado de combustible, presione la parte central del borde trasero de la tapa de llenado de combustible y luego suelte.*

Complete la recarga de combustible dentro de los 20 minutos. Si pasan 20 minutos, vuelva a presionar el botón del lado izquierdo del cuadro de instrumentos. Podría producirse el cierre automático de la boquilla de la bomba de combustible si no presiona el botón del lado izquierdo del cuadro de instrumentos.

Nota: *no intente arrancar el motor si llenó el tanque de combustible con el combustible incorrecto. Utilizar el combustible incorrecto podría provocar daños que la garantía del vehículo no cubre. Haga que revisen el vehículo inmediatamente.*

APERTURA MANUAL DE LA TAPA DE RECARGA DE COMBUSTIBLE -VEHÍCULO ELÉCTRICO HÍBRIDO (HEV)

Para liberar de forma manual la puerta de llenado del combustible, jale el cable que se encuentra debajo del guardabarros.

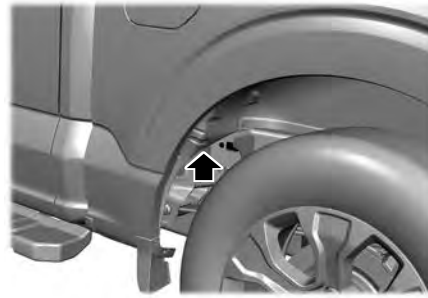

CAPACIDAD DEL TANQUE DE COMBUSTIBLE - SE EXCLUYE: VEHÍCULO ELÉCTRICO HÍBRIDO (HEV)

Capacidad total

La capacidad total es la cantidad máxima de combustible que puede agregar al tanque después de quedarse sin combustible. La capacidad total incluye una reserva de vacío. La reserva de vacío es la cantidad de combustible no especificada restante en el tanque cuando el medidor de combustible señala que está vacío.

Nota: *La cantidad de combustible en la reserva de vacío varía y no se puede confiar en esta para aumentar la autonomía.*

CAPACIDAD DEL TANQUE DE COMBUSTIBLE - VEHÍCULO ELÉCTRICO HÍBRIDO (HEV)

Capacidad total

La capacidad total es la cantidad máxima de combustible que puede agregar al tanque de combustible cuando el medidor de combustible señala que está vacío.

Además, el tanque de combustible tiene una reserva de vacío. La reserva de vacío es la cantidad de combustible no especificada restante en el tanque cuando el medidor de combustible señala que está vacío.

Nota: *La cantidad de combustible en la reserva de vacío varía y no se puede confiar en esta para aumentar la autonomía.*

LLENADO Y REPOSICIÓN DE COMBUSTIBLE – SOLUCIÓN DE PROBLEMAS

LLENADO Y REPOSICIÓN DE COMBUSTIBLE – LUCES DE ADVERTENCIA

Si se enciende mientras está conduciendo, recargue combustible lo antes posible.

LLENADO Y REPOSICIÓN DE COMBUSTIBLE – MENSAJES DE INFORMACIÓN - SE EXCLUYE: VEHÍCULO ELÉCTRICO HÍBRIDO (HEV)

Mensaje	Acción
Nivel de combustible bajo	Recordatorio temprano sobre una condición de combustible bajo. Vuelva a recargar su vehículo.
Revisar la entrada llenado combustible	Asegúrese de que la entrada de recarga de combustible esté completamente cerrada.

LLENADO Y REPOSICIÓN DE COMBUSTIBLE – MENSAJES DE INFORMACIÓN - VEHÍCULO ELÉCTRICO HÍBRIDO (HEV)

Mensaje	Acción
Nivel de combustible bajo	Recordatorio temprano sobre una condición de combustible bajo.
Revisar la entrada llenado combustible	Es posible que la entrada de llenado de combustible no esté correctamente cerrada.
Por favor, espere a que se abra la tapa del combustible	El mensaje de información aparece mientras el sistema de combustible se despresuriza con la tapa de recarga de combustible cerrada. Espere que el sistema de combustible se despresurice y que la tapa de recarga de combustible se destrabe.
Tapa de combustible abierta	Este mensaje de información aparece cuando el sistema de combustible se ha despresurizado y se ha abierto la tapa de recarga de combustible. Abra completamente la tapa de recarga de combustible para recargar combustible y ciérrela completa-mente cuando finalice la carga.
Tapa del combustible abierta Cierre por completo para evitar que se encienda la luz de "Revisar motor"	Su vehículo está equipado con un sistema de combustible sellado que requiere que la tapa de recarga de combustible quede completamente cerrada después recargar combustible. Este mensaje de advertencia aparece cuando la tapa de recarga de combustible está entreabierta. Cierre completamente la tapa de recarga de combustible para evitar una luz de "Control del estado del motor". Si ve este mensaje y se enciende una luz de "Control del estado del motor", cierre completamente la tapa de recarga de combustible. La luz de "Control del estado del motor" se debe apagar dentro de cinco segundos. Si la luz de "Control del estado del motor" permanece encendida, consulte con su concesionario.
Error en recarga combustible Ver manual	El mensaje de información aparece cuando el sistema de combustible no se logra despresurizar o si la tapa de recarga de combustible no se abre. Es posible que deba usar la palanca de accionamiento manual de la tapa de recarga de combustible al abrirla.

QUÉ ES EL CONVERTIDOR CATALÍTICO

El convertidor catalítico es parte del sistema de emisiones del vehículo y filtra los contaminantes dañinos del gas de escape.

PRECAUCIONES DEL CONVERTIDOR CATALÍTICO

PELIGRO: No estacione, deje en ralentí ni maneje el vehículo sobre pasto seco u otras superficies cubiertas secas. El sistema de emisión de gases calienta el compartimiento del motor y el sistema de escape, lo cual genera riesgo de incendio.

PELIGRO: A temperatura normal de funcionamiento del sistema de escape es muy alta. Nunca intente reparar ni trabaje junto a una parte del sistema de escape hasta que se haya enfriado. Tenga especial cuidado cuando trabaje cerca del catalizador. El catalizador se calienta a una temperatura demasiado alta después de un corto período de funcionamiento del motor y se mantiene caliente después de que el motor se apaga.

PELIGRO: Las pérdidas del escape pueden provocar el ingreso de gases nocivos y potencialmente letales al compartimento del acompañante. Si siente olor a gases del escape dentro del vehículo, haga que lo inspeccionen de inmediato. No conduzca si siente olor a gases del escape.

Para evitar dañar el catalizador:

- No haga girar el motor por más de 10 segundos a la vez.
- No haga funcionar el motor con un cable de bujía desconectado.
- No arranque el vehículo empujándolo o remolcándolo. Use cables puente para batería. Véase **Arranque con cables de emergencia** (página 462).
- Use el combustible correcto. Véase **Combustible y recarga de combustible** (página 229).
- No apagado el arranque cuando el vehículo esté en movimiento.
- Evite quedarse sin combustible.
- Lleve a cabo los puntos mencionados en la información de mantenimiento programado de acuerdo al programa especificado.

Nota: *No efectúe cambios no autorizados en el vehículo o el motor. Por ley, los propietarios de vehículos y las personas que fabriquen, reparen o revisen una flota de vehículos, no están autorizados a quitar intencionalmente un dispositivo de control de emisión de gases o a impedir su funcionamiento.*

CONVERTIDOR CATALÍTICO – SOLUCIÓN DE PROBLEMAS

CONVERTIDOR CATALÍTICO – LUCES DE ADVERTENCIA

Su vehículo tiene un sistema de diagnóstico a bordo que monitorea el sistema de control de emisión de gases. Si se enciende alguna de las siguientes luces de advertencia, esto puede indicar que el sistema de diagnóstico a bordo detectó una falla del sistema de control de emisiones.

Si continúa conduciendo, la potencia del motor puede disminuir o el motor se puede detener. Si no responde a la luz de advertencia, puede dañarse algún componente no cubierto por la garantía del vehículo. Haga revisar su vehículo tan pronto como sea posible.

QUÉ ES LA BATERÍA DE ALTA TENSIÓN

La batería de alta tensión es un sistema muy sofisticado de batería de iones de litio usado para almacenar energía de propulsión eléctrica con el objetivo de alimentar el vehículo.

PRECAUCIONES DE LA BATERÍA DE ALTA TENSIÓN

PELIGRO: Solo un técnico de vehículos eléctricos autorizado puede reparar el paquete de la batería. La manipulación inadecuada podría producir lesiones personales o causar la muerte.

PELIGRO: aplique el freno de mano, coloque la transmisión en estacionamiento (P), desactive el encendido y saque la llave antes de abrir el capó o realizar cualquier tipo de servicio o trabajo de reparación. Si no desactiva el encendido, el motor podría volver a encenderse en cualquier momento. Si no sigue estas instrucciones, se podrían producir lesiones personales o causar la muerte.

PELIGRO: No toque los componentes del sistema de encendido electrónico después de haber girado el encendido a ON (encendido) o cuando el motor está funcionando. El sistema funciona con voltaje alto. Si no sigue esta advertencia, se podrían producir lesiones personales graves o causar la muerte.

PELIGRO: Mantenga sus manos y su ropa lejos del ventilador de enfriamiento del motor.

PRECAUCIONES DE LA TRANSMISIÓN AUTOMÁTICA

PELIGRO: Aplique el freno de mano, coloque la transmisión en estacionamiento (P), desactive el encendido y saque la llave antes de salir del vehículo. Si no sigue estas instrucciones, se podrían producir lesiones personales o causar la muerte.

PELIGRO: Cuando el vehículo esté inmóvil, mantenga presionado por completo el pedal del freno cuando realice los cambios. Si no sigue esta instrucción, podrían producirse lesiones personales, causar la muerte o daño a la propiedad.

PELIGRO: No aplique el pedal del acelerador y el pedal del freno al mismo tiempo. Presionar los dos pedales al mismo tiempo durante más de unos segundos limitará el rendimiento del motor, lo cual puede hacer que mantener la velocidad en el tráfico sea difícil y causar lesiones graves.

POSICIONES DE LA TRANSMISIÓN AUTOMÁTICA

ESTACIONAMIENTO (P)

PELIGRO: Seleccione estacionamiento (P) solo cuando el vehículo está detenido.

En la posición de estacionamiento (P) no se transmite energía a las ruedas de tracción.

Nota: *Se emite un sonido si intenta salir del vehículo sin colocarlo en estacionamiento (P).*

Nota: *Puede suceder que su vehículo no pueda salir de la posición de estacionamiento (P) si la batería del vehículo se ha quedado sin carga.*

Nota: *Es posible que su vehículo no pueda salir de la posición de estacionamiento (P) si se ha quemado un fusible.*

Nota: *Es posible que su vehículo no pueda salir de la posición de estacionamiento (P) a menos que la llave o el comando a distancia esté dentro del vehículo.*

Nota: *El freno de estacionamiento electrónico se puede aplicar cuando el selector está en estacionamiento (P). Véase* ***Liberación automática del freno de mano eléctrico*** *(página 279).*

Nota: *El vehículo podría cambiar a estacionamiento (P) si intenta salir de él sin colocarlo en estacionamiento (P). Véase* ***Cómo funciona el retorno automático a Estacionamiento (P)*** *(página 249).*

Nota: *Se podría emitir un sonido cuando seleccione estacionamiento (P).*

MARCHA ATRÁS (R)

PELIGRO: Seleccione marcha atrás (R) solo cuando el vehículo está detenido.

En marcha atrás (R), no se transmite energía a las ruedas de tracción.

PUNTO MUERTO (N)

PELIGRO: En neutral (N), el vehículo está libre para desplazarse.

En punto muerto (N) no se transmite energía a las ruedas de tracción.

DIRECTA (D)

En transmisión (D), la potencia se transmite a las ruedas motrices.

MANUAL (M)

En el modo manual (M) puede seleccionar un cambio específico. Véase **Cambio de marchas manual** (página 246).

Nota: *Recomendamos usar este modo para manejar por calles montañosas o accidentadas, o cuando arrastre un remolque. Véase* ***Conducción con un trailer*** *(página 403).*

CAMBIAR A VELOCIDAD EL VEHÍCULO

Selector de consola

La transmisión se encuentra en la consola central.

1. Mantenga presionado el pedal del freno.
2. Mueva la palanca de cambios para elegir una posición.

Nota: *La posición se ilumina en la palanca de cambios.*

3. Pulse el botón manual (M) cuando su vehículo esté en la marcha directa (D) para entrar o salir de un modo.

Selector de columna

La palanca de cambios está en la columna de dirección.

1. Mantenga presionado el pedal del freno.
2. Mueva la palanca de cambios para elegir una posición.
3. Pulse el botón manual (M) cuando su vehículo esté en la marcha directa (D) para entrar o salir de un modo.

CAMBIAR A VELOCIDAD EL VEHÍCULO - RAPTOR

La transmisión se encuentra en la consola central.

1. Mantenga presionado el pedal del freno.
2. Mueva la palanca de cambios para elegir una posición.

Nota: *La posición se ilumina en la palanca de cambios.*

3. Pulse el botón manual (M) cuando su vehículo esté en la marcha directa (D) para entrar o salir de un modo.

CAMBIO DE MARCHAS MANUAL

CAMBIO CON LAS PALANCAS DE CAMBIO - RAPTOR

En el cuadro de instrumentos, se muestra la marcha seleccionada. La marcha actual parpadea cuando su vehículo no puede cambiar a la marcha solicitada. Su vehículo no pasa de cambio si la marcha seleccionada aumenta o disminuye la velocidad del motor por fuera del límite.

Su vehículo puede realizar el cambio de marcha cuando pise a fondo el acelerador o el pedal del freno.

Nota: *Si maneja durante mucho tiempo a una velocidad del motor elevada podría causar daños al vehículo que no están cubiertos por la garantía del vehículo.*

Nota: *Los modos de conducción pueden afectar cuando el vehículo cambia a la marcha solicitada.*

Cambio manual de marchas en Conducción (D)

Utilice esta función para cambiar de marcha temporalmente.

Nota: *Recomendamos usar esta función para frenar con el motor o al manejar por calles montañosas o accidentadas.*

- Hale de cualquier palanca para activar la función.
- Hale de la palanca derecha (+) para hacer cambios ascendentes.
- Hale de la palanca izquierda (-) para hacer cambios descendentes.
- Sostenga la palanca (+) por algunos segundos para apagar la función.

Nota: *La función se apaga después de un corto período de tiempo sin accionar ninguna de las palancas.*

Cambio manual de marchas en Manual (M)

Utilice esta función para seleccionar un cambio específico.

Nota: *Recomendamos usar esta función para frenar con el motor al manejar por calles montañosas o accidentadas, o para seleccionar una marcha específica.* *Véase* ***Conducción con un trailer*** *(página 403).*

- Cambie a manual (M) para activar la función.
- Hale de la palanca derecha (+) para hacer cambios ascendentes.
- Hale de la palanca izquierda (-) para hacer cambios descendentes.
- Cambie a conducir (D) para desactivar la función.

CAMBIO CON LOS BOTONES DE LA PALANCA SELECTORA

Selector de la consola central

En el cuadro de instrumentos, se muestra la marcha seleccionada. La marcha actual parpadea cuando su vehículo no puede cambiar a la marcha solicitada. Su vehículo no cambiará si la marcha solicitada aumenta o disminuye la velocidad del motor más allá del límite.

Su vehículo puede cambiar de marcha si presiona completamente el acelerador o el pedal del freno.

Nota: *Si maneja durante mucho tiempo a una velocidad del motor elevada podría causar daños al vehículo que no están cubiertos por la garantía del vehículo.*

Nota: *Los modos de conducción pueden afectar cuando el vehículo cambia a la marcha solicitada.*

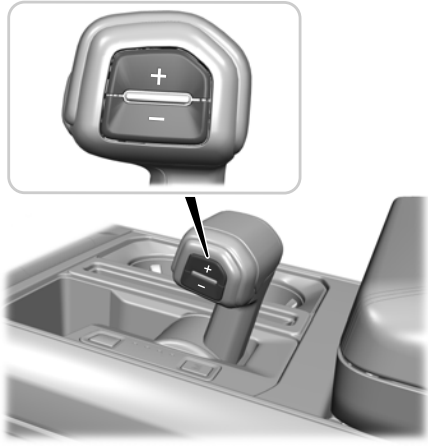

Cambio manual de marchas en Manual (M)

Utilice esta función para seleccionar un cambio específico.

Nota: *Recomendamos usar esta función para frenar con el motor al manejar por calles montañosas o accidentadas, o para seleccionar una marcha específica. Véase* ***Conducción con un trailer*** *(página 403).*

- Cambie a manual (M) para activar la función.
- Presione el botón arriba (+) para subir de marcha.
- Presione el botón abajo (-) para bajar de marcha.
- Cambie a conducir (D) para desactivar la función.

Selector de columna

En el cuadro de instrumentos, se muestra la marcha seleccionada. La marcha actual parpadea cuando su vehículo no puede cambiar a la marcha solicitada. Su vehículo no cambiará si la marcha solicitada aumenta o disminuye la velocidad del motor más allá del límite.

Su vehículo puede realizar el cambio de marcha cuando pise a fondo el acelerador o el pedal del freno.

Nota: *Si maneja durante mucho tiempo a una velocidad del motor elevada podría causar daños al vehículo que no están cubiertos por la garantía del vehículo.*

Nota: *Los modos de conducción pueden afectar cuando el vehículo cambia a la marcha solicitada.*

Cambio manual de marchas en Manual (M)

Utilice esta función para seleccionar un cambio específico.

Nota: *Recomendamos usar esta función para frenar con el motor al manejar por calles montañosas o accidentadas, o para seleccionar una marcha específica. Véase* ***Conducción con un trailer*** *(página 403).*

- Cambie a manual (M) para activar la función.
- Presione el botón arriba (+) para subir de marcha.
- Presione el botón abajo (-) para bajar de marcha.
- Cambie a conducir (D) para desactivar la función.

MODO PUNTO MUERTO TEMPORAL

QUÉ ES EL MODO PUNTO MUERTO TEMPORAL

Este modo mantiene su vehículo en punto muerto (N), durante un tiempo limitado, cuando usted sale de su vehículo o lo apaga.

Nota: *No remolque el vehículo en este modo.*

CÓMO FUNCIONA EL MODO PUNTO MUERTO TEMPORAL

Use este modo para mantener su vehículo en neutral (N) cuando salga o apague su vehículo. Por ejemplo, si sale de su vehículo antes en un lavadero automático de autos.

Nota: *No necesita usar este modo en un lavadero automático de autos si permanece en su vehículo con la energía encendida.*

Nota: *No remolque el vehículo en este modo.*

Nota: *El retorno automático a Estacionamiento (P) se retrasa cuando su vehículo está en este modo. Véase* ***Qué es el retorno automático a estacionamiento (P)*** *(página 249).*

LIMITACIONES DEL MODO PUNTO MUERTO TEMPORAL

Su vehículo podría pasar a estacionamiento (P) después de 30 minutos, o si el nivel de carga de la batería del vehículo sea bajo. El uso prolongado de este modo puede provocar que se descargue la batería de 12 V.

No remolque el vehículo en este modo. Si no se siguen estas instrucciones, podrían producirse daños en el vehículo que no estén cubiertos por la garantía.

INGRESO AL MODO PUNTO MUERTO TEMPORAL

1. Encienda el vehículo.
2. Detenga el vehículo por completo.
3. Mantenga presionado el pedal del freno.
4. Cambie a punto muerto (N).

Nota: *Aparece un mensaje de instrucciones en la pantalla.*

5. Presione el botón manual (M).

Nota: *Cuando su vehículo entra a este modo, aparece un mensaje de confirmación en la pantalla.*

6. Suelte el pedal del freno.

Nota: *Su vehículo puede moverse libremente.*

7. Apague el vehículo.

Nota: *No remolque el vehículo en este modo.*

Nota: *En este modo puede parpadear el indicador de punto muerto (N) en la palanca de cambios.*

SALIDA DEL MODO PUNTO MUERTO TEMPORAL

1. Presione el pedal de freno.
2. Cambie a Estacionamiento (P), o encienda su vehículo y cambie a Directa (D) o a Marcha atrás (R).

USO DE LA SELECCIÓN PROGRESIVA DE RANGO

La selección progresiva de rango le permite bloquear las marchas desde el rango de marchas automático. Esto le podría proporcionar una mejor experiencia de manejo al reducir los cambios de transmisión, por ejemplo, en terrenos resbaladizos o en pendientes pronunciadas.

Con la transmisión en directa (D), presione el botón **-** para activar la función.

Vuelva a presionar el botón **-** para continuar bloqueando las marchas más altas. Al comenzar con la marcha más alta, el cuadro de instrumentos indicará la marcha actual y la más alta disponible. Por ejemplo, presione el botón - dos veces para bloquear las marchas décima y novena.

Nota: *El cuadro de instrumentos indicará la marcha actual y la más alta disponible.*

Presione el botón + para desbloquear las marchas y poder seleccionar marchas más altas con la palanca de cambios.

Nota: *La transmisión cambia automáticamente dentro del rango de marchas que seleccione.*

RETORNO AUTOMÁTICO A ESTACIONAMIENTO (P)

QUÉ ES EL RETORNO AUTOMÁTICO A ESTACIONAMIENTO (P)

Su vehículo cambia a estacionamiento (P) si intenta salir de su vehículo sin colocar la transmisión en estacionamiento (P).

CÓMO FUNCIONA EL RETORNO AUTOMÁTICO A ESTACIONAMIENTO (P)

Su vehículo cambia a Estacionamiento (P) cuando está detenido y se producen las siguientes condiciones:

- Usted apaga el vehículo.
- Abre la puerta del conductor con el cinturón de seguridad desabrochado.
- Desabrocha el cinturón de seguridad del conductor cuando la puerta del conductor está abierta.

Nota: *No utilice el retorno automático a estacionamiento (P) cuando su vehículo está en movimiento, excepto en caso de emergencia. Véase* ***Arranque y parada del motor*** *(página 215).*

LIMITACIONES DEL RETORNO AUTOMÁTICO A ESTACIONAMIENTO (P)

Es posible que Retorno Automático a Estacionamiento (P) no funcione si el sensor de la puerta o del cinturón de seguridad no funcionan correctamente.

Consulte a un concesionario Ford si suceden alguna de las siguientes situaciones:

- El indicador de cinturón de seguridad se ilumina o suena un tono con el cinturón ajustado.
- El indicador de la puerta abierta no se ilumina cuando la puerta del conductor está abierta.
- El indicador de puerta abierta se ilumina con la puerta del conductor cerrada.
- Aparece el mensaje "La transmisión no está en estacionamiento" con la puerta del conductor cerrada, después de que saca la palanca de cambios de la posición de estacionamiento (P).

GUARDADO DE LA PALANCA SELECTORA - SE EXCLUYE: RAPTOR

Presione el botón de guardar para plegar la palanca de cambios. Presione el botón nuevamente para liberar la palanca de cambios de la posición de guardado para usarla.

La función de guardado permite que la palanca quede en posición horizontal en la consola, lo que permite el uso de la bandeja de superficie operativa.

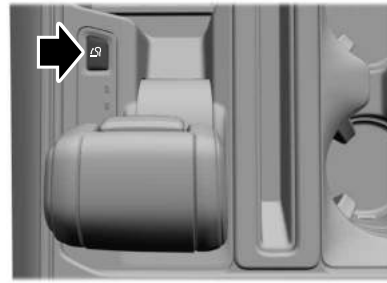

Nota: *no almacene objetos en el espacio de guardado de la palanca de cambios y asegúrese de que la plancha de la bandeja de la palanca de cambios inferior quede en posición horizontal dentro del lugar de guardado de la palanca.*

Nota: *si hay objetos en el lugar de guardado mientras guarda la palanca de cambios, esta podría regresar a la posición derecha de estacionamiento (P).*

GUARDADO DE LA PALANCA SELECTORA - RAPTOR

Presione el botón de guardar para plegar la palanca de cambios. Presione el botón nuevamente para liberar la palanca de cambios de la posición de guardado para usarla.

La función de guardado permite que la palanca quede en posición horizontal en la consola, lo que permite el uso de la bandeja de superficie operativa.

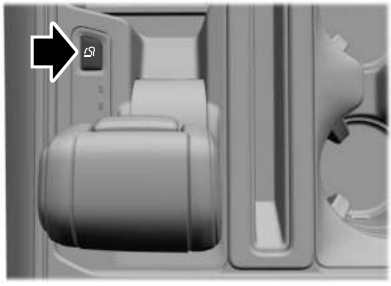

Nota: *no almacene objetos en el espacio de guardado de la palanca de cambios y asegúrese de que la plancha de la bandeja de la palanca de cambios inferior quede en posición horizontal dentro del lugar de guardado de la palanca.*

Nota: *si hay objetos en el lugar de guardado mientras guarda la palanca de cambios, esta podría regresar a la posición derecha de estacionamiento (P).*

LIBERACIÓN MANUAL DE ESTACIONAMIENTO

QUÉ ES LA LIBERACIÓN MANUAL DE ESTACIONAMIENTO

La función manual le permite sacar el vehículo de "estacionado" (P) en caso de falla eléctrica o emergencia.

PRECAUCIONES DE LA LIBERACIÓN MANUAL DE ESTACIONAMIENTO

PELIGRO: Cuando realice este procedimiento, debe quitar la transmisión de estacionamiento (P), lo que significa que el vehículo puede moverse libremente. Para evitar un movimiento no deseado del vehículo, accione el freno de mano completamente antes de realizar este procedimiento. Use cuñas para ruedas si es necesario.

PELIGRO: Si libera por completo el freno de mano, pero la luz de advertencia del freno continúa encendida, los frenos podrían no estar funcionando correctamente. Haga revisar su vehículo tan pronto como sea posible.

PELIGRO: No maneje el vehículo hasta que verifique que las luces de freno funcionan.

Use la liberación de estacionamiento manual para quitar la transmisión de la posición estacionamiento (P) en el caso de que se produzca una falla eléctrica o una emergencia. Véase **Remolque de emergencia** (página 466).

Nota: *No aplique la liberación de estacionamiento manual mientras el motor esté en marcha.*

USO DE LA LIBERACIÓN MANUAL DE ESTACIONAMIENTO

Activación del cable de liberación de estacionamiento manual

1. Aplique el freno de mano. Véase **Freno de estacionamiento eléctrico** (página 278).

Nota: *Si la batería del vehículo no tiene carga, por ejemplo, no hay energía eléctrica disponible, podría necesitarse una fuente de potencia externa para aplicar el freno de mano.*

2. Ubique la tapa de acceso del cable de liberación de estacionamiento manual en la parte inferior del panel inferior del conductor debajo del volante de dirección.

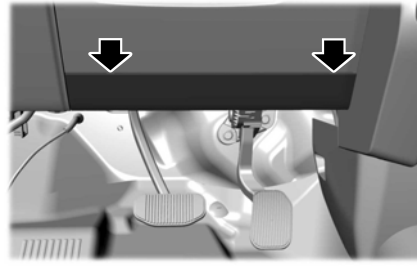

3. Abra cuidadosamente la tapa de acceso con bisagras, usando una cuña de plástico o una herramienta para hacer palanca en el borde superior del panel. Si lo hace correctamente, el panel se inclinará hacia abajo.

Nota: *No active la palanca de anulación hasta que se encuentre en el asiento del conductor. Si se producen daños al abrir la tapa de acceso, póngase en contacto con su concesionario Ford autorizado para que se la cambien.*

4. Encienda el vehículo, pero no lo arranque.
5. Una vez que esté en el asiento del conductor, mantenga presionado por completo el pedal del freno. No lo suelte. Hale de la correa de forma recta hacia el asiento del conductor hasta que se enganche. Si lo hizo correctamente, aparecerá un mensaje en el cuadro de instrumentos.

Nota: *No aplique fuerza excesiva cuando use la manija de liberación de estacionamiento manual, ya que esta podría dañarse.*

Nota: *El vehículo ya no se encuentra en la posición de estacionamiento (P) y puede moverse.*

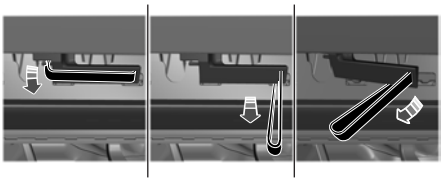

6. Con el pie todavía presionando por completo el pedal del freno, libere el freno de mano. Véase **Freno de estacionamiento eléctrico** (página 278).
7. El vehículo permanecerá en punto muerto (N) por motivos de remolque de emergencia.
8. Desactive el encendido.
9. Una vez que esté seguro y no haya riesgo de que el vehículo avance, desconecte el cable negativo (negro) de la batería.

Regresar el vehículo al modo normal

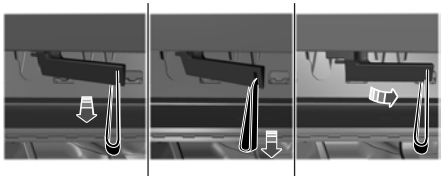

1. Una vez que esté seguro, vuelva a conectar el cable negativo (negro) a la batería.
2. Aplique el freno de mano. Véase **Freno de estacionamiento eléctrico** (página 278).

Nota: *Si la batería del vehículo no tiene carga, por ejemplo, no hay energía eléctrica disponible, podría necesitarse potencia externa para aplicar el freno de mano.*

Nota: *No hale de la correa hasta que usted se encuentre en el asiento del conductor.*

3. Una vez que esté en el asiento del conductor, mantenga presionado por completo el pedal del freno y no lo suelte. Mediante el uso de la correa, hale de la manija hacia el asiento del conductor hasta llegar al tope.
4. Hale de la palanca en dirección al piso hasta encontrar el tope antes de regresar a la posición de guardado.

Nota: *Mantenga la tensión de la correa hasta que la palanca alcance la posición de guardado.*

5. Vuelva a colocar la palanca del cable de liberación de estacionamiento manual en la posición de guardado e instale la tapa de acceso.
6. Con el pie presionando por completo el pedal del freno, encienda el vehículo. Confirme que el vehículo se encuentra en la posición estacionamiento (P) y que el cuadro de instrumentos indica estacionamiento (P).

Nota: *Si en el cuadro de instrumentos no aparece la posición estacionamiento (P) o si figura un mensaje de error en el cuadro de instrumentos, aplique el freno de mano antes de salir del vehículo.*

7. Cierre la tapa de acceso.

ADVERTENCIAS SONORAS DE LA TRANSMISIÓN AUTOMÁTICA

Advertencia sonora de Trasmisión no en estacionamiento (P)

Suena si abre la puerta del conductor antes de cambiar a la posición de estacionamiento (P).

CÓMO FUNCIONA LA TRACCIÓN EN LAS CUATRO RUEDAS - SE EXCLUYE: RAPTOR

Uso del sistema electrónico de cambio automático (Si está equipado)

Este sistema de tracción de cuatro ruedas utiliza una caja de transferencia Electronic Shift On the Fly (ESOF) de 2 velocidades, a la que también se conoce como sistema de medio tiempo. Este sistema ofrece al conductor los modos de operación de tracción en dos ruedas en el rango alto, tracción en todas las ruedas en el rango alto y tracción en todas las ruedas en el rango bajo. Cuando se selecciona la tracción en todas las ruedas en el rango alto o la tracción en todas las ruedas en el rango bajo, el sistema proporciona potencia de tracción con bloqueo mecánico a todas las ruedas tanto delanteras como traseras para su uso en condiciones todoterreno o resbaladizas, como nieve profunda, arena o barro. Seleccionar la tracción de rango bajo de todas las ruedas proporciona un engranaje adicional para una multiplicación de par aumentado destinado a condiciones como arena profunda, pendientes pronunciadas o halar de objetos pesados. Además, el sistema admite un remolque plano recreativo al poner la caja de transferencia en neutral (N).

Hay información adicional para el manejo en condiciones de manejo únicas. Véase **Conducción en condiciones especiales con tracción a las cuatro ruedas** (página 450).

Uso del sistema automático de tracción en todas las ruedas de 2 velocidades (Si está equipado)

El sistema automático de tracción en todas las ruedas de 2 velocidades utiliza una caja de transferencia de 2 velocidades a pedido controlada de forma electrónica. Este sistema monitorea varias entradas sensoriales del vehículo para proporcionar un mayor nivel de rendimiento. Este sistema ofrece al conductor los modos de operación de tracción en dos ruedas en el rango alto, tracción en todas las ruedas automática, tracción en todas las ruedas en el rango alto y tracción en todas las ruedas en el rango bajo. Cuando se selecciona la tracción en todas las ruedas automática, el sistema varía continuamente la potencia hacia las ruedas delanteras para lograr un rendimiento óptimo en todas las condiciones de camino. Cuando se selecciona la tracción en todas las ruedas en el rango alto o la tracción en todas las ruedas en el rango bajo, el sistema proporciona potencia de tracción con bloqueo mecánico a todas las ruedas tanto delanteras como traseras para su uso en condiciones todoterreno o resbaladizas, como nieve profunda, arena o barro. Seleccionar la tracción de rango bajo de todas las ruedas proporciona un engranaje adicional para una multiplicación de par aumentado destinado a condiciones como arena profunda, pendientes pronunciadas o halar de objetos pesados. Además, el sistema admite un remolque plano recreativo al poner la caja de transferencia en neutral (N).

Hay información adicional para el manejo en condiciones de manejo únicas. Véase **Conducción en condiciones especiales con tracción a las cuatro ruedas** (página 450).

CÓMO FUNCIONA LA TRACCIÓN EN LAS CUATRO RUEDAS - RAPTOR

El sistema automático de tracción en todas las ruedas de 2 velocidades utiliza una caja de transferencia de 2 velocidades a pedido controlada de forma electrónica. Este sistema monitorea varias entradas sensoriales del vehículo para proporcionar un mayor nivel de rendimiento. Este sistema ofrece al conductor los modos de operación de tracción en dos ruedas en el rango alto, tracción en todas las ruedas automática, tracción en todas las ruedas en el rango alto y tracción en todas las ruedas en el rango bajo. Cuando se selecciona la tracción en todas las ruedas automática, el sistema varía continuamente la potencia hacia las ruedas delanteras para lograr un rendimiento óptimo en todas las condiciones de camino. Cuando se selecciona la tracción en todas las ruedas en el rango alto o la tracción en todas las ruedas en el rango bajo, el sistema proporciona potencia de tracción con bloqueo mecánico o electrónico a todas las ruedas tanto delanteras como traseras para su uso en condiciones todoterreno o resbaladizas, como nieve profunda, arena o barro. Seleccionar la tracción de rango bajo de todas las ruedas proporciona un engranaje adicional para una multiplicación de par aumentado destinado a condiciones como arena profunda, pendientes pronunciadas o halar de objetos pesados. Además, el sistema admite un remolque plano recreativo al poner la caja de transferencia en neutral (N).

Hay información adicional para el manejo en condiciones de manejo únicas. Véase **Conducción en condiciones especiales con tracción a las cuatro ruedas** (página 450).

PRECAUCIONES DE LA TRACCIÓN EN LAS CUATRO RUEDAS

PELIGRO: Los vehículos con un centro de gravedad más alto (vehículos utilitarios y con tracción en todas las ruedas) se comportan de manera distinta que los vehículos con un centro de gravedad más bajo (vehículos de pasajeros). Evite giros bruscos, velocidad excesiva y maniobras abruptas en estos vehículos. No conducir con precaución aumenta el riesgo de pérdida de control del vehículo, vuelco del vehículo, lesiones personales y causar la muerte.

PELIGRO: no confíe demasiado en la capacidad de los vehículos con tracción en todas las ruedas. Si bien un vehículo con tracción en todas las ruedas puede acelerar mejor que un vehículo con tracción en dos ruedas bajo situaciones de poca tracción, no se detendrá más rápido que los vehículos con tracción en dos ruedas. Siempre conduzca a una velocidad segura.

Los vehículos utilitarios y las camionetas pueden presentar algunas diferencias en comparación con otros vehículos. Su vehículo podría estar más alto para permitir que se desplace sobre terrenos irregulares sin quedar trabado o dañar las piezas de la parte inferior de la carrocería. Las diferencias que hacen que el vehículo sea tan versátil también provocan que se comporte distinto de otros vehículos comunes de pasajeros. Mantenga siempre el control del volante de dirección, especialmente en terrenos irregulares. Debido a que cambios repentinos en el terreno pueden provocar movimientos abruptos del volante de dirección, asegúrese de sujetar el volante desde la

parte exterior. No toque los rayos. Maneje con cuidado para evitar que se produzcan daños en el vehículo debido a objetos ocultos como piedras o troncos. Disminuya la velocidad en caso de haber vientos fuertes cruzados, ya que estos pueden afectar las características normales de dirección del vehículo. Extreme el cuidado durante el manejo sobre pavimento resbaladizo por arena suelta, agua, grava, nieve o hielo.

Nota: *no utilice el modo de tracción en todas las ruedas de rango alto ni de rango bajo en rutas secas y duras. Si lo hace, se podrían producir ruidos excesivos, aumentar el desgaste de los neumáticos y puede dañar los componentes de la transmisión.*

LIMITACIONES DE LA TRACCIÓN EN LAS CUATRO RUEDAS

Operación de la tracción en todas las ruedas con llantas de repuesto o que no coinciden (Si está equipado)

En vehículos con tracción en todas las ruedas, el tamaño de la llanta de repuesto puede afectar el sistema de tracción en todas las ruedas. Si hay una diferencia significativa entre el tamaño de la llanta de repuesto y los otros neumáticos, la funcionalidad en todas las ruedas podría estar limitada. Cuando maneja con una rueda y llanta de repuesto diferentes de tamaño completo, recomendamos no realizar lo siguiente:

- Exceder 80 km/h con un modo de tracción en todas las ruedas activado.
- Activar el modo de tracción en todas las ruedas a menos que el vehículo esté detenido.
- Usar el modo de tracción en todas las ruedas en pavimento seco.

Manejar con una llanta y una llanta de repuesto diferentes de tamaño completo puede limitar la funcionalidad de la tracción en las cuatro ruedas, en especial al manejar en un modo de tracción en todas las ruedas bloqueado mecánicamente. Puede experimentar lo siguiente:

- Ruido adicional de la caja de transferencia u otros componentes de la transmisión.
- Dificultad para salir del modo de tracción en todas las ruedas con bloqueo mecánico.

El uso de una llanta de repuesto y llantas diferentes puede producir disfunción de lo siguiente:

- Comodidad y ruidos
- Capacidad de manejo en climas fríos
- Capacidad de manejo en ambientes húmedos.
- Capacidad de tracción en todas las ruedas.

Bloqueo de cambio mecánico

En los vehículos con tracción en todas las ruedas con modo de rango alto de tracción mecánicamente bloqueado en todas las ruedas, la caja de transferencia distribuye el par a las ruedas delanteras engranando de manera mecánica y en conjunto los ejes de transmisión delanteros y traseros. Varios factores externos pueden afectar el rendimiento de los cambios de este tipo de sistema, incluyendo, entre otros:

- Aceleración del vehículo.
- Neumáticos de diferente tamaño.
- Maniobrabilidad.

Si el sistema detecta un bloqueo de cambio mecánico a velocidad luego de que usted seleccione el rango alto de tracción de dos ruedas, podría mostrarse momentáneamente el mensaje "4x4 no se puede desactivar. Consulte el manual". Si se muestra este mensaje, una o más de las siguientes acciones puede liberar el bloqueo de cambio mecánico:

- Acelerar momentáneamente.
- Frenar momentáneamente.
- Detener el vehículo.
- Poner punto muerto y nuevamente poner directa.
- Poner marcha atrás y nuevamente poner directa.
- Manejar el vehículo en una curva cerrada a baja velocidad.

SELECCIÓN DE UN MODO DE MANEJO DE TRACCIÓN EN LAS CUATRO RUEDAS - SE EXCLUYE: RAPTOR

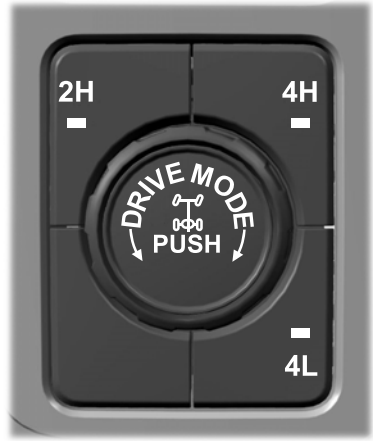

El control del modo de tracción en todas las ruedas se encuentra en el cuadro de instrumentos.

Para seleccionar el modo de tracción en todas las ruedas, presione el botón de control del modo de tracción en todas las ruedas del modo deseado. Puede seleccionar el modo de tracción en dos ruedas en el rango alto (2H), la tracción en todas las ruedas en el rango alto (4H) o si su vehículo tiene tracción automática en todas las ruedas (4A) mientras está detenido o en movimiento. Una vez realizado el cambio, en la pantalla del cuadro de instrumentos, aparecerá el modo de la tracción en todas las ruedas seleccionado. Mientras los cambios estén en curso, las luces en el interruptor de control de la tracción en todas las ruedas puede parpadear y podría ver mensajes en la pantalla del cuadro de instrumentos que indiquen que hay un cambio en curso o que suelte el pedal del acelerador para mejorar el rendimiento del cambio.

Nota: *Soltar momentáneamente el pedal del acelerador mientras figura un mensaje de cambio en progreso mejora el rendimiento de activación o desactivación.*

Nota: *No realice esta operación cuando el control de velocidad crucero o el control de camino esté seleccionado y activo. Es posible que el sistema no cambie según lo esperado.*

Nota: *No realice esta operación si las ruedas traseras se están resbalando o mientras presiona el pedal del acelerador.*

Nota: *Podría escuchar algo de ruido mientras el sistema se activa o coloca un cambio; esto es normal.*

Si se detecta una falla en el sistema, se mostrará un mensaje de advertencia en la pantalla del cuadro de instrumentos. Véase **Tracción en las cuatro ruedas — Mensajes de información** (página 262).

Cambio hacia o desde la tracción en todas las ruedas en el rango bajo (4L)

Para seleccionar o salir del modo de tracción en todas las ruedas en el rango bajo (4L):

1. Baje la velocidad del vehículo a 5 km/h o menos.
2. Coloque la transmisión en punto muerto (N).
3. Presione el botón de tracción en todas las ruedas que desee en el interruptor de control del modo de tracción en todas las ruedas.

En la pantalla del cuadro de instrumentos, aparecerá un mensaje que indique que el cambio de la tracción en todas las ruedas está en curso. Si cualquiera de las condiciones de cambio anteriores no están presentes, no se realizará el cambio y en la pantalla del cuadro de instrumentos, figurará información que oriente al conductor por los procedimientos de cambio correspondientes. Si hay un bloqueo en los dientes de la caja de transferencia, aparecerá un mensaje en la pantalla del cuadro de instrumentos. Para resolver este problema, coloque la transmisión en una marcha de avance, mueva el vehículo hacia delante aproximadamente 1,5 m y regrese la transmisión a punto muerto (N) para permitir que la caja de transferencia complete el cambio de rango.

Nota: *Podría escuchar algo de ruido mientras el sistema se activa o coloca un cambio; esto es normal.*

Si se detecta una falla en el sistema, se mostrará un mensaje de advertencia en la pantalla del cuadro de instrumentos. Véase **Tracción en las cuatro ruedas — Mensajes de información** (página 262).

SELECCIÓN DE UN MODO DE MANEJO DE TRACCIÓN EN LAS CUATRO RUEDAS - RAPTOR

El control del modo de tracción en todas las ruedas se encuentra en el cuadro de instrumentos.

Para seleccionar el modo de tracción en todas las ruedas, presione el botón de control del modo de tracción en todas las ruedas del modo deseado. Puede seleccionar el modo de tracción en dos ruedas en el rango alto (2H), tracción en todas las ruedas en el rango alto (4H) o tracción en todas las ruedas automática (4A) en una detención o mientras maneja. Una vez realizado el cambio, en la pantalla del cuadro de instrumentos, aparecerá el modo de la tracción en todas las ruedas seleccionado. Mientras los cambios estén en curso, las luces en el interruptor de control de la tracción en todas las ruedas puede parpadear y podría ver mensajes en la pantalla del cuadro de instrumentos que indiquen que hay un cambio en curso o que suelte el pedal del acelerador para mejorar el rendimiento del cambio.

Nota: *Soltar momentáneamente el pedal del acelerador cuando figura un mensaje de cambio en progreso mejora el rendimiento de activación y de desactivación.*

Nota: *No realice esta operación si el control de velocidad crucero o el control de camino están seleccionados y activos. Es posible que el sistema no cambie según lo esperado.*

Nota: *No realice esta operación si las ruedas traseras se están resbalando o mientras aplica el pedal del acelerador.*

Nota: *Puede oír algún ruido cuando el sistema cambia de marcha o se activa, lo cual es normal.*

Si se detecta una falla en el sistema, se mostrará un mensaje de advertencia en la pantalla del cuadro de instrumentos. Véase **Tracción en las cuatro ruedas — Mensajes de información** (página 262).

Cambio hacia o desde la tracción en todas las ruedas en el rango bajo (4L)

Para seleccionar o salir del modo de tracción en todas las ruedas en el rango bajo (4L):

1. Baje la velocidad del vehículo a 5 km/h o menos.
2. Coloque la transmisión en punto muerto (N).
3. Presione el botón de tracción en todas las ruedas que desee en el interruptor de control del modo de tracción en todas las ruedas.

En la pantalla del cuadro de instrumentos, aparecerá un mensaje que indique que el cambio de la tracción en todas las ruedas está en curso. Si cualquiera de las condiciones de cambio anteriores no están presentes, no se realiza el cambio y en la pantalla del cuadro de instrumentos, figurará información que oriente al conductor por los procedimientos de cambio correspondientes. Si hay un bloqueo en los dientes de la caja de transferencia, aparece un mensaje en la pantalla del cuadro de instrumentos. Para resolver esta condición, coloque la transmisión en marcha de avance, mueva el vehículo hacia delante aproximadamente 1,5 m y cambie la transmisión nuevamente a punto muerto (N), para permitir que la caja de transferencia complete el cambio de rango.

Nota: *Puede oír algún ruido cuando el sistema cambia de marcha o se activa, lo cual es normal.*

Si se detecta una falla en el sistema, se mostrará un mensaje de advertencia en la pantalla del cuadro de instrumentos. Véase **Tracción en las cuatro ruedas — Mensajes de información** (página 262).

MODOS DE TRACCIÓN EN LAS CUATRO RUEDAS

TRACCIÓN ALTA EN DOS RUEDAS

La tracción alta en dos ruedas sirve para condiciones generales de manejo en ruta. Se envía potencia únicamente a las ruedas traseras.

Nota: *La tracción alta en dos ruedas puede encenderse o apagarse según el modo de manejo seleccionado Véase* ***Control del modo de manejo*** *(página 347). .*

TRACCIÓN AUTOMÁTICA EN LAS CUATRO RUEDAS

La tracción automática en todas las ruedas proporciona potencia de tracción electrónicamente controlada en todas las ruedas, tanto para las ruedas delanteras como las traseras, según sea necesario, para un incremento de tracción en condiciones variables del camino. La sintonización automática de la tracción en todas las ruedas varía en función del Modo de tracción seleccionado. Véase **Selección de un modo de manejo** (página 348).

Nota: *La función de tracción en todas las ruedas automática puede activarse o desactivarse de forma automática en función del modo de manejo seleccionado. Véase* ***Selección de un modo de manejo*** *(página 348).*

TRACCIÓN ALTA EN LAS CUATRO RUEDAS - SE EXCLUYE: RAPTOR

La tracción en todas las ruedas en el rango alto proporciona una potencia de tracción electrónica o mecánicamente bloqueada en todas las ruedas, tanto para las ruedas delanteras como las traseras, para su uso en condiciones todoterreno o invernales como nieve profunda, arena o barro. Este modo no está destinado para usarse en pavimento seco.

Nota: *La función de tracción en todas las ruedas en el rango alto puede activarse o desactivarse de forma automática en función del modo de manejo seleccionado. Véase* ***Selección de un modo de manejo*** *(página 348).*

TRACCIÓN ALTA EN LAS CUATRO RUEDAS - RAPTOR

La tracción en todas las ruedas en el rango alto proporciona una potencia de tracción mecánicamente bloqueada en todas las ruedas, tanto para las ruedas delanteras como las traseras, para su uso en condiciones todoterreno o invernales como nieve profunda, arena o barro. Este modo no está destinado para usarse en pavimento seco.

Nota: *La función de tracción en todas las ruedas en el rango alto puede activarse o desactivarse de forma automática en función del modo de manejo seleccionado. Véase* ***Selección de un modo de manejo*** *(página 348).*

TRACCIÓN BAJA EN LAS CUATRO RUEDAS - SE EXCLUYE: RAPTOR

La tracción en todas las ruedas en el rango bajo proporciona una potencia de tracción electrónica o mecánicamente bloqueada en todas las ruedas, tanto para las ruedas delanteras como las traseras, para su uso en condiciones de tracción baja, pero lo hace con un engranaje adicional para una multiplicación de par aumentado. Este modo es solo para condiciones todoterreno, tales como arena profunda, pendientes pronunciadas o halar de objetos pesados.

Nota: *La tracción en todas las ruedas en el rango bajo puede activarse o desactivarse automáticamente en función del Modo de tracción seleccionado. Véase* ***Selección de un modo de manejo*** *(página 348).*

TRACCIÓN BAJA EN LAS CUATRO RUEDAS - RAPTOR

La tracción en todas las ruedas en el rango bajo proporciona una potencia de tracción mecánicamente bloqueada en todas las ruedas, tanto para las ruedas delanteras como las traseras, para su uso en condiciones de tracción baja, pero lo hace con un engranaje adicional para una multiplicación de par aumentado. El propósito de este modo es solo para condiciones todoterreno, tales como arena profunda, pendientes pronunciadas o halar de objetos pesados.

Nota: *La tracción en todas las ruedas en el rango bajo puede activarse o desactivarse automáticamente en función del Modo de tracción seleccionado. Véase* ***Selección de un modo de manejo*** *(página 348).*

INDICADORES DE LA TRACCIÓN EN LAS CUATRO RUEDAS

Tracción en dos ruedas en el rango alto

2H Se enciende momentáneamente cuando se selecciona una tracción en dos ruedas en el rango alto.

Tracción en todas las ruedas automática (Si está equipado)

4A Se enciende continuamente cuando se selecciona una tracción en todas las ruedas automática.

Tracción en todas las ruedas en el rango alto

4H Se enciende continuamente cuando se selecciona una tracción en todas las ruedas en el rango alto.

Tracción en todas las ruedas en el rango bajo

4L Se enciende continuamente cuando se selecciona una tracción en todas las ruedas en el rango bajo.

TRACCIÓN EN LAS CUATRO RUEDAS – SOLUCIÓN DE PROBLEMAS

TRACCIÓN EN LAS CUATRO RUEDAS – LUCES DE ADVERTENCIA

Se enciende cuando hay una falla de tracción en todas las ruedas o en el tren motriz.

Nota: *Cuando se produce una falla en el sistema, por lo general el sistema puede permanecer en cualquiera de los modos seleccionados antes de que se produzca una condición de falla. El valor predeterminado no debe ser tracción en dos ruedas en todas las circunstancias. Cuando aparece esta advertencia, haga que un concesionario Ford revise el vehículo.*

TRACCIÓN EN LAS CUATRO RUEDAS – MENSAJES DE INFORMACIÓN

Mensaje	Acción
Revisar 4x4	Hay una falla presente en el sistema de tracción en todas las ruedas. Haga revisar el vehículo tan pronto como sea posible.
Cambio a 4x4 en proceso	El sistema de tracción en todas las ruedas está realizando un cambio.
Para 4x4 BAJO Cambiar a N	Se muestra cuando intenta cambiar al modo de tracción en todas las ruedas de rango bajo y no cambia la transmisión a punto muerto (N).
Para 4x4 BAJO Disminuir a 3 mph	Se muestra si intenta cambiar al modo de tracción en todas las ruedas de rango bajo y la velocidad del vehículo es superior a 5 km/h.
Para 4x4 BAJO Disminuir a 5 km/h	
Para salir de 4x4 BAJO Cambiar a N	Se muestra cuando intenta cambiar desde el modo de tracción en todas las ruedas de rango bajo y no cambia la transmisión a punto muerto (N).
Para salir 4x4 bajo Disminuir a 3 mph	Se muestra cuando intenta cambiar desde el modo de tracción en todas las ruedas de rango bajo y la velocidad del vehículo es superior a 5 km/h.
Para salir 4x4 bajo Disminuir a 5 km/h	

Mensaje	Acción
Cambio demorado Avanzar	Se muestra cuando hay un bloqueo en el dentado de la caja de transferencia mientras cambia desde o al modo de tracción en todas las ruedas de rango bajo o a punto muerto. Coloque la transmisión en una marcha hacia adelante, mueva su vehículo hacia adelante, aproximadamente 1,5 m, y cambie la transmisión de nuevo a punto muerto (N) para permitir que la caja de transferencia complete el cambio de rango.
4x4 desactivado temporalmente	Se muestra cuando el sistema de todas las ruedas detecta una temperatura elevada en el sistema y temporariamente deja de proporcionar energía a las ruedas delanteras. El sistema reanuda su función normal de manera automática cuando la temperatura del sistema vuelve a la normal.
4x4 Unable to Disengage. See Manual	Se muestra cuando el sistema de tracción en todas las ruedas detecta un bloqueo de cambio mecánico cuando saca el cambio de modo de tracción en todas las ruedas de rango alto. Véase **Limitaciones de la tracción en las cuatro ruedas** (página 256).
4x4 reactivado	Se muestra cuando el sistema de tracción en todas las ruedas reanuda su función normal.
4x4 temporalmente bloqueado	Se muestra cuando el sistema de tracción en todas las ruedas detecta una condición de manejo que requiere temporariamente un mayor rendimiento de tracción en todas las ruedas. El sistema reanuda automáticamente la función normal después de que el sistema ya no detecta estas condiciones de manejo.
Cambiar a N	Se muestra cuando el sistema requiere un cambio adicional a punto muerto para completar la transferencia en la caja.

Mensaje	Acción
Para activar 4x4, reducir a 3 mph	Se muestra cuando realiza un cambio de tracción en todas las ruedas durante condiciones que son potencialmente peligrosas para las piezas de transmisión.
Para activar 4x4, reducir a 5 km/h	
Para activar 4x4, soltar pedal de acelerador	Se muestra cuando el sistema de tracción en todas las ruedas solicita que suelte el pedal del acelerador para completar un cambio de tracción en todas las ruedas. Véase **Selección de un modo de manejo de tracción en las cuatro ruedas** (página 257).

TRACCIÓN EN LAS CUATRO RUEDAS – MENSAJES DE INFORMACIÓN - RAPTOR

Mensaje	Acción
Revisar 4x4	Hay una falla presente en el sistema de tracción en todas las ruedas. Haga revisar el vehículo tan pronto como sea posible.
Cambio a 4x4 en proceso	El sistema de tracción en todas las ruedas está realizando un cambio.
Para 4x4 BAJO Cambiar a N	Se muestra cuando intenta cambiar al modo de tracción en todas las ruedas de rango bajo y no cambia la transmisión a punto muerto (N).
Para 4x4 BAJO Disminuir a 3 mph	Se muestra si intenta cambiar al modo de tracción en todas las ruedas de rango bajo y la velocidad del vehículo es superior a 5 km/h.
Para 4x4 BAJO Disminuir a 5 km/h	
Para salir de 4x4 BAJO Cambiar a N	Se muestra cuando intenta cambiar desde el modo de tracción en todas las ruedas de rango bajo y no cambia la transmisión a punto muerto (N).
Para salir 4x4 bajo Disminuir a 3 mph	Se muestra cuando intenta cambiar desde el modo de tracción en todas las ruedas de rango bajo y la velocidad del vehículo es superior a 5 km/h.
Para salir 4x4 bajo Disminuir a 5 km/h	
Cambio demorado Avanzar	Se muestra cuando hay un bloqueo en el dentado de la caja de transferencia mientras cambia desde o al modo de tracción en todas las ruedas de rango bajo o a punto muerto. Coloque la transmisión en una marcha hacia adelante, mueva su vehículo hacia adelante, aproximadamente 1,5 m; y cambie la transmisión de nuevo a punto muerto (N), para permitir que la caja de transferencia complete el cambio de rango.
4x4 Unable to Disengage. See Manual	Se muestra cuando el sistema de tracción en todas las ruedas detecta un bloqueo de cambio mecánico cuando saca el cambio de modo de tracción en todas las ruedas de rango alto. Véase **Limitaciones de la tracción en las cuatro ruedas** (página 256).

Mensaje	Acción
4x4 reactivado	Se muestra cuando el sistema de tracción en todas las ruedas reanuda su función normal.
4x4 temporalmente bloqueado	Se muestra cuando el sistema de tracción en todas las ruedas detecta condiciones de manejo que requieren temporariamente un mayor rendimiento de tracción en todas las ruedas. El sistema reanuda automáticamente la función normal después de que el sistema ya no detecta estas condiciones de manejo.
Cambiar a N	Se muestra cuando el sistema requiere un cambio adicional a punto muerto para completar la transferencia en la caja.
Para activar 4x4, reducir a 3 mph	Se muestra cuando realiza un cambio de tracción en todas las ruedas durante condiciones que son potencialmente peligrosas para las piezas de transmisión.
Para activar 4x4, reducir a 5 km/h	
Para activar 4x4, soltar pedal de acelerador	Se muestra cuando el sistema de tracción en todas las ruedas solicita que suelte el pedal del acelerador para completar un cambio de tracción en todas las ruedas. Véase **Selección de un modo de manejo de tracción en las cuatro ruedas** (página 257).

QUÉ ES EL DIFERENCIAL DE BLOQUEO ELECTRÓNICO

El diferencial de bloqueo electrónico es un dispositivo que se encuentra en el eje trasero y puede proporcionar tracción adicional cuando sea necesario.

CÓMO FUNCIONA EL DIFERENCIAL DE BLOQUEO ELECTRÓNICO - SE EXCLUYE: RAPTOR

Puede activar el diferencial electrónicamente y cambiarlo de inmediato dentro del rango de velocidad operativo. El diferencial electrónico se desactiva cuando la velocidad del vehículo supera un valor establecido y vuelve a activarse cuando la velocidad del vehículo supera un valor indicado. Véase **Activación y desactivación del diferencial de bloqueo electrónico** (página 268). También se activa en función de algunos modos de manejo seleccionados. Véase **Selección de un modo de manejo** (página 348). El diferencial de bloqueo electrónico se puede usar en barro, roca, arena o cualquier condición todoterreno para la que se necesite una tracción máxima.

Nota: *El diferencial de bloqueo electrónico se puede activar o desactivar automáticamente en función de la velocidad, del Modo de tracción en todas las ruedas y de la selección del Modo de manejo. Véase **Activación y desactivación del diferencial de bloqueo electrónico** (página 268).*

Nota: *El diferencial de bloqueo electrónico es solo para uso todoterreno y no para pavimento seco. Usar el diferencial de bloqueo electrónico en pavimento seco provoca un mayor desgaste del neumático, ruidos y vibraciones.*

Nota: *No realice esta operación si están seleccionados y activos el control de velocidad crucero o el control de camino. Es posible que el sistema no se acople según lo esperado.*

CÓMO FUNCIONA EL DIFERENCIAL DE BLOQUEO ELECTRÓNICO - RAPTOR

Puede activar el diferencial electrónicamente y cambiarlo de inmediato dentro del rango de velocidad operativo. El diferencial electrónico se desactiva cuando la velocidad del vehículo supera un valor establecido y se reactiva cuando la velocidad del vehículo baja a menos de un valor establecido, según del modo de tracción. Véase **Activación y desactivación del diferencial de bloqueo electrónico** (página 268). El diferencial de bloqueo electrónico se puede usar en barro, roca, arena o cualquier condición todoterreno para la que se necesite una tracción máxima.

Nota: *El diferencial de bloqueo electrónico se puede activar o desactivar automáticamente en función de la velocidad, del Modo de tracción en todas las ruedas y de la selección del Modo de manejo. Véase **Activación y desactivación del diferencial de bloqueo electrónico** (página 268).*

Nota: *El diferencial de bloqueo electrónico es solo para uso todoterreno y no para pavimento seco. Usar el diferencial de bloqueo electrónico en pavimento seco provoca un mayor desgaste del neumático, ruidos y vibraciones.*

Nota: *El diferencial de bloqueo electrónico no está disponible en el modo 2H.*

Nota: *No realice esta operación si están seleccionados y activos el control de velocidad crucero o el control de camino. Es posible que el sistema no se acople según lo esperado.*

PRECAUCIONES DEL DIFERENCIAL DE BLOQUEO ELECTRÓNICO

Funcionamiento del diferencial de bloqueo electrónico con una llanta de repuesto o ruedas que no coinciden

En vehículos con un diferencial de bloqueo electrónico, el tamaño de la llanta de repuesto puede afectar el rendimiento del sistema. Si hay una diferencia significativa entre las dos ruedas traseras, es posible que la funcionalidad del diferencial de bloqueo electrónico se vea limitada. Si el sistema tiene dificultades para desactivarse, suelte el pedal del acelerador y gire el volante hacia la dirección opuesta mientras se desplaza. Le recomendamos activar y desactivar el diferencial de bloqueo electrónico en una parada cuando coloque una llanta de repuesto en el eje trasero.

ACTIVACIÓN Y DESACTIVACIÓN DEL DIFERENCIAL DE BLOQUEO ELECTRÓNICO - 4X4, SE EXCLUYE: RAPTOR

El botón para activar y desactivar el diferencial de bloque electrónico se ubica en el centro del interruptor rotativo del Modo de manejo.

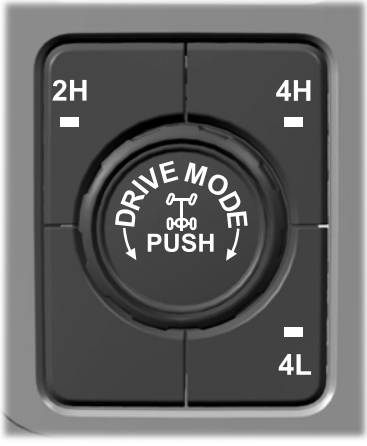

Para activar y desactivar manualmente el diferencial de bloqueo electrónico, presione el botón del diferencial de bloqueo electrónico.

Nota: *El diferencial de bloqueo electrónico se puede activar o desactivar automáticamente en función de la velocidad, del Modo de tracción en todas las ruedas y de la selección del Modo de manejo. Véase* ***Selección de un modo de manejo*** *(página 348).*

Velocidad de activación y disponibilidad del diferencial de bloqueo electrónico trasero en 4X4

Modos de manejo	Velocidad máxima de activación	Velocidad de desactivación automática	Velocidad de reactivación automática
Normal (2H, 4A[2], 4H)	30 km/h	41 km/h	30 km/h
Eco (2H, 4A[2], 4H)	30 km/h	41 km/h	30 km/h
Deportivo (2H, 4A[2], 4H)	30 km/h	41 km/h	30 km/h
Resbaladizo (2H, 4A[2], 4H)	30 km/h	41 km/h	30 km/h
Nieve profunda/arena (4H, 4L)[1]	Sin límite de velocidad	Sin límite de velocidad	Sin límite de velocidad
Barro/surcos (4H, 4L)[1]	Sin límite de velocidad	Sin límite de velocidad	Sin límite de velocidad
Desplazamiento por rocas (4L)[1]	Sin límite de velocidad	Sin límite de velocidad	Sin límite de velocidad
Modo remolque/arrastre	30 km/h	41 km/h	30 km/h

[1]Se activa automáticamente cuando selecciona estos modos de tracción. Puede anular manualmente la activación automática al presionar el botón del diferencial de bloqueo electrónico.

[2]Si está disponible para los Modos de manejo 4A.

Modo 4x4	Velocidad máxima de activación	Velocidad de desactivación automática	Velocidad de reactivación automática
Tracción baja en todas las ruedas (4L)	Sin límite de velocidad	Sin límite de velocidad	Sin límite de velocidad

Nota: *Es posible que el diferencial de bloqueo electrónico no se active si presiona el pedal del acelerador durante un intento de activación. La pantalla del tablero de instrumentos puede mostrar un mensaje que le indica que debe soltar el pedal del acelerador.*

Nota: *Si el diferencial de bloqueo electrónico tiene dificultades para desactivarse, suelte el pedal del acelerador y gire el volante hacia la dirección opuesta mientras se desplaza.*

Nota: *El diferencial de bloqueo electrónico es solo para uso todoterreno y no para pavimento seco. Usar el diferencial de bloqueo electrónico en pavimento seco provoca un mayor desgaste del neumático, ruidos y vibraciones.*

Nota: *No realice esta operación si están seleccionados y activos el control de velocidad crucero o el control de camino. Es posible que el sistema no se acople según lo esperado.*

ACTIVACIÓN Y DESACTIVACIÓN DEL DIFERENCIAL DE BLOQUEO ELECTRÓNICO - RAPTOR

El botón para activar y desactivar el diferencial de bloque electrónico se ubica en el centro del interruptor rotativo del Modo de manejo.

Para activar y desactivar manualmente el diferencial de bloqueo electrónico, presione el botón del diferencial de bloqueo electrónico.

Nota: *El diferencial de bloqueo electrónico se puede activar o desactivar automáticamente en función de la velocidad, del Modo de tracción en todas las ruedas y de la selección del Modo de manejo. Véase* ***Selección de un modo de manejo*** *(página 348).*

Velocidad y disponibilidad de la activación del diferencial de bloqueo electrónico trasero

Modos de manejo	Velocidad máxima de activación	Velocidad de desactivación automática	Velocidad de reactivación automática
Normal (4A, 4H)	30 km/h	41 km/h	30 km/h
Deportivo (4A, 4H)	30 km/h	41 km/h	30 km/h
Resbaladizo (4A, 4H)	30 km/h	41 km/h	30 km/h
Remolque/arrastre (4A, 4H)	30 km/h	41 km/h	30 km/h
Todoterreno (4H)[1]	Sin límite de velocidad	Sin límite de velocidad	Sin límite de velocidad
Baja (4H)	Sin límite de velocidad	Sin límite de velocidad	Sin límite de velocidad
Desplazamiento por rocas (4L)[1]	Sin límite de velocidad	Sin límite de velocidad	Sin límite de velocidad

[1]Se activa de manera automática cuando selecciona este modo de tracción. Puede anular manualmente la activación automática al presionar el botón del diferencial de bloqueo electrónico.

Modo 4x4	Velocidad máxima de activación	Velocidad de desactivación automática	Velocidad de reactivación automática
Tracción baja en todas las ruedas (4L)	Sin límite de velocidad	Sin límite de velocidad	Sin límite de velocidad

Nota: *Es posible que el diferencial de bloqueo electrónico no se active si presiona el pedal del acelerador durante un intento de activación. La pantalla del tablero de instrumentos puede mostrar un mensaje que le indica que debe soltar el pedal del acelerador.*

Nota: *Si el diferencial de bloqueo electrónico tiene dificultades para desactivarse, suelte el pedal del acelerador y gire el volante hacia la dirección opuesta mientras se desplaza.*

Nota: *El diferencial de bloqueo electrónico es solo para uso todoterreno y no para pavimento seco. Usar el diferencial de bloqueo electrónico en pavimento seco provoca un mayor desgaste del neumático, ruidos y vibraciones.*

Nota: *No realice esta operación si están seleccionados y activos el control de velocidad crucero o el control de camino. Es posible que el sistema no se acople según lo esperado.*

ACTIVACIÓN Y DESACTIVACIÓN DEL DIFERENCIAL DE BLOQUEO ELECTRÓNICO - 4X2

El botón para activar y desactivar el diferencial de bloqueo electrónico está ubicado en el centro del interruptor giratorio del modo de manejo.

Para activar y desactivar manualmente el diferencial de bloqueo electrónico, presione el botón del diferencial de bloqueo electrónico.

Velocidad de activación y disponibilidad del diferencial de bloqueo electrónico trasero en 4x2

Velocidad máxima de activación	Velocidad de desactivación automática	Velocidad de reactivación automática
30 km/h	41 km/h	30 km/h

Nota: *Es posible que el diferencial de bloqueo electrónico no se active si presiona el pedal del acelerador durante un intento de activación. La pantalla del tablero de instrumentos puede mostrar un mensaje que le indica que debe soltar el pedal del acelerador.*

Nota: *Si el diferencial de bloqueo electrónico tiene dificultades para desactivarse, suelte el pedal del acelerador y gire el volante hacia la dirección opuesta mientras se desplaza.*

Nota: *El diferencial de bloqueo electrónico es solo para uso todoterreno y no para pavimento seco. Usar el diferencial de bloqueo electrónico en pavimento seco provoca un mayor desgaste del neumático, ruidos y vibraciones.*

Nota: *No realice esta operación si están seleccionados y activos el control de velocidad crucero o el control de camino. Es posible que el sistema no se acople según lo esperado.*

INDICADORES DEL DIFERENCIAL DE BLOQUEO ELECTRÓNICO

Si ambos árboles de ejes de las ruedas traseras se bloquean juntos, el indicador en el cuadro es ámbar, brindando tracción adicional.

Si selecciona el diferencial de bloqueo electrónico y el indicador en el cuadro está gris o pasa de color ámbar a gris mientras maneja, se ha producido uno de los siguientes:

- La velocidad del vehículo es demasiado alta.
- El pedal del acelerador está muy alto durante un intento de activación.
- El vehículo experimenta la activación de los frenos antibloqueo.
- La diferencia de velocidad entre la rueda izquierda y la derecha es demasiado alta durante un intento de activación.
- El sistema no ha funcionado bien y acompaña a un mensaje de revisar el diferencial de bloqueo en la pantalla de información. Consulte a su concesionario tan pronto como sea posible.

Nota: *Si el vehículo está experimentando un evento de frenos antibloqueo, el diferencia de bloqueo electrónico podría desactivarse momentáneamente.*

DIFERENCIAL DE BLOQUEO ELECTRÓNICO – SOLUCIÓN DE PROBLEMAS

DIFERENCIAL DE BLOQUEO ELECTRÓNICO – MENSAJES DE INFORMACIÓN - SE EXCLUYE: RAPTOR

Mensaje	Descripción y acción
Para activar el diferencial de bloqueo, baje a XX mph/km/h	El diferencial de bloqueo electrónico se ha solicitado y se activará cuando se cumpla con la condición de velocidad.
Para activar el bloqueo de diferencial Soltar acelerador	Suelte el pedal del acelerador para activar.
Verificar bloqueo diferencial	Hay una falla presente en el sistema del diferencial de bloqueo electrónico. Comuníquese con un concesionario Ford lo antes posible.

DIFERENCIAL DE BLOQUEO ELECTRÓNICO – MENSAJES DE INFORMACIÓN - RAPTOR

Mensaje	Descripción y acción
Para activar el diferencial de bloqueo baje a 30 km/h	El diferencial de bloqueo electrónico se ha solicitado y se activa cuando se cumple con la condición de velocidad.
Para activar el bloqueo de diferencial Soltar acelerador	Suelte el pedal del acelerador para activar.
Verificar bloqueo diferencial	Hay una falla presente en el sistema del diferencial de bloqueo electrónico. Comuníquese con un concesionario Ford lo antes posible.
El diferencial de bloqueo seleccionado no está disponible en el modo 2h	Se muestra cuando se selecciona el diferencial de bloqueo electrónico mientras está en 2H.

PRECAUCIONES DEL FRENO

Los frenos mojados reducen la eficacia del frenado. Al salir de un lavadero de autos o de agua estancada pise suavemente el pedal del freno unas cuantas veces para secar los frenos.

Nota: *Según las leyes y los reglamentos aplicables en el país donde se construyó originalmente el vehículo, las luces de freno pueden parpadear durante una frenada brusca. Es posible que también se enciendan las luces de emergencia cuando el vehículo se detenga.*

SISTEMA ANTIBLOQUEO DE FRENOS

LIMITACIONES DEL SISTEMA ANTIBLOQUEO DE FRENOS

El sistema antibloqueo de frenos no elimina el riesgo de un choque cuando:

- Maneja demasiado cerca del vehículo que se encuentra adelante;
- Su vehículo se desliza sobre la superficie;
- Dobla demasiado rápido;
- La superficie del camino no se encuentra en buen estado.

Nota: *Si el sistema se activa, el pedal de freno puede vibrar y desplazarse más hacia delante. Mantenga presionado el pedal de freno.*

FRENO SOBRE ACELERADOR

Si el pedal del acelerador se queda atascado o atrapado, aplique una presión constante y firme al pedal de freno para disminuir la velocidad del vehículo y reducir la potencia del motor. Si pasa por esta situación, aplique los frenos y detenga el vehículo de forma segura. Mueva la palanca de cambios a la posición de estacionamiento (P), apague el motor y aplique el freno de mano. Revise el pedal del acelerador en busca de cualquier interferencia. Si no hay ninguna interferencia y la condición persiste, haga remolcar el vehículo hasta el Concesionario Ford más cercano.

FRENO SOBRE ACELERADOR - RAPTOR

Si el pedal del acelerador se queda atascado o atrapado, aplique una presión constante y firme al pedal de freno para disminuir la velocidad del vehículo y reducir la potencia del motor. Si pasa por esta situación, aplique los frenos y detenga el vehículo de forma segura. Mueva la palanca de cambios a la posición de estacionamiento (P), apague el motor y aplique el freno de mano. Revise el pedal del acelerador en busca de cualquier interferencia. Si no hay ninguna interferencia y la condición persiste, haga remolcar el vehículo hasta el Concesionario Ford más cercano.

Nota: *Ciertos modos de tracción pueden desactivar el freno sobre el acelerador para el manejo todoterreno.*

UBICACIÓN DEL DEPÓSITO DEL FLUIDO DE FRENOS

Véase **Bajo el capó - Vista de conjunto** (página 480).

VERIFICACIÓN DEL NIVEL DE FLUIDO DE FRENOS

PELIGRO: No utilice un fluido que no sea el fluido de frenos recomendado, sino reducirá la eficiencia de los frenos. El uso de un fluido que no sea el recomendado podría provocar la pérdida del control del vehículo, lesiones personales graves o causar la muerte.

PELIGRO: Use solo fluido de frenos de un contenedor sellado. La contaminación con polvo, agua, productos del petróleo u otros materiales puede provocar daños o fallas en el sistema de los frenos. La falta de cumplimiento de esta advertencia podría provocar la pérdida del control del vehículo, lesiones personales graves o causar la muerte.

PELIGRO: Evite que le caiga fluido en la piel o en los ojos. Si se produce el contacto, enjuague las áreas afectadas con abundante agua de inmediato y consulte a su médico.

PELIGRO: el sistema de frenos podría verse afectado si el nivel del fluido para frenos está por debajo de la marca ***MIN*** o por encima de la marca ***MAX*** en el depósito de fluido para frenos.

1. Estacione el vehículo en una superficie nivelada.
2. Revise el depósito de fluido para frenos para ver dónde está el nivel del fluido para frenos en relación con las marcas **MÍN.** y **MÁX.** en el depósito.

Nota: *Para evitar la contaminación del fluido, la tapa del depósito de fluido debe permanecer en su lugar y bien ajustado, a menos que esté agregando fluido.*

Solo utilice fluidos que cumplan con nuestras especificaciones. Véase **Capacidades y especificaciones** (página 549).

ESPECIFICACIÓN DEL FLUIDO DE FRENOS

Véase **Especificación del fluido de frenos** (página 574).

FRENOS – SOLUCIÓN DE PROBLEMAS

FRENOS – LUCES DE ADVERTENCIA

PELIGRO: es peligroso manejar el vehículo con la luz de advertencia encendida. Se puede producir una disminución importante en el rendimiento de los frenos. Es posible que le lleve más tiempo detener el vehículo. Haga revisar su vehículo tan pronto como sea posible. Manejar grandes distancias con el freno de mano accionado puede hacer que los frenos fallen, lo que implica que existe el riesgo de sufrir lesiones personales.

Si el indicador de ABS se enciende mientras maneja, esto es señal de una falla. El vehículo continúa frenando normalmente sin la función del sistema antibloqueo de frenos. Consulte a un concesionario Ford.

Se enciende temporalmente cuando activa el encendido para comprobar que la luz funciona. Si no se enciende cuando activa el encendido, o comienza a destellar en cualquier momento, haga que un Concesionario Ford revise el sistema.

BRAKE

El indicador de freno se enciende momentáneamente cuando activa el encendido para comprobar que la luz funcione. También se puede encender cuando aplica el freno de mano y el encendido está encendido. Si se enciende cuando el vehículo está en movimiento, compruebe que el freno de mano no esté aplicado. Si el freno de mano no está aplicado, esto es señal de que el nivel del fluido para frenos está bajo o de que hay una falla en el sistema de frenos. Consulte a un concesionario Ford.

FRENOS – PREGUNTAS FRECUENTES

¿Es normal que los frenos hagan ruido?

Los ruidos ocasionales de los frenos son normales. Si durante el frenado se produce un sonido de contacto metal con metal o de chirrido o rechinado continuo, es posible que las pastillas de freno estén desgastadas. Haga que un concesionario Ford revise el sistema.

Cuando presiono el pedal del freno o activo el interruptor del freno de estacionamiento, se produce un sonido de motor eléctrico. ¿Es normal?

Sí, esos sonidos son del funcionamiento del potenciador de freno electrónico o del freno de estacionamiento electrónico.

Nota: *Se puede acumular polvillo de los frenos en las ruedas, incluso en condiciones normales de manejo. La acumulación de polvo en los frenos es normal a medida que estos se desgastan y no está relacionada con el ruido de los frenos. Véase* ***Limpieza de las ruedas*** *(página 508).*

QUÉ ES EL FRENO DE ESTACIONAMIENTO ELÉCTRICO

El freno de mano eléctrico se usa para frenar cuando va en pendientes o en caminos planos.

ACTIVACIÓN DEL FRENO DE MANO ELÉCTRICO

PELIGRO: Aplique el freno de mano, coloque la transmisión en estacionamiento (P), desactive el encendido y saque la llave antes de salir del vehículo. Si no sigue estas instrucciones, se podrían producir lesiones personales o causar la muerte.

PELIGRO: Si maneja largas distancias con el freno de mano accionado, puede ocasionar daños en el sistema de frenos.

PELIGRO: Si la batería del vehículo está descargada, el freno de mano eléctrico no funciona.

El interruptor se encuentra en la parte inferior del panel de instrumentos.

Para activar el freno de mano eléctrico, coloque el interruptor hacia arriba. La luz de advertencia roja parpadea y se enciende de manera uniforme cuando se aplica el freno de mano.

Nota: *Puede activar el freno de mano eléctrico cuando el motor esté apagado.*

Nota: *El freno de estacionamiento eléctrico podría activarse automáticamente si coloca la palanca de cambio en estacionamiento (P). Véase* ***Estacionamiento (P)*** *(página 243).*

ACTIVACIÓN DEL FRENO DE MANO ELÉCTRICO EN CASO DE EMERGENCIA

Puede utilizar el freno de mano eléctrico para disminuir la velocidad o detener el vehículo, en caso de emergencia.

Jale el interruptor hacia arriba y manténgalo en esa posición.

Cuando usa el freno de mano eléctrico en una emergencia, se enciende la luz de advertencia roja, suena un tono y las luces de freno se encienden.

El freno de mano eléctrico sigue disminuyendo la velocidad del vehículo, a menos que suelte el interruptor.

Nota: *No active el freno de mano eléctrico mientras el vehículo está en movimiento, excepto en caso de emergencia. Si utiliza el freno de mano eléctrico varias veces para disminuir la velocidad o detener el vehículo, podría ocasionar daños en el sistema de frenos.*

LIBERACIÓN DEL FRENO DE MANO ELÉCTRICO EN FORMA MANUAL

1. Active el encendido.
2. Mantenga presionado el pedal del freno.
3. Presione el interruptor hacia abajo.

La luz de advertencia roja se apagará.

Cómo poner el vehículo en movimiento en una colina al arrastrar un remolque

1. Mantenga presionado el pedal del freno.
2. Jale el interruptor hacia arriba y manténgalo en esa posición.
3. Haga un cambio de marcha.

4. Presione el pedal del acelerador hasta que el motor desarrolle el torque suficiente para evitar que el vehículo se vaya hacia abajo por la colina.
5. Suelte el interruptor y mueva el vehículo normalmente.

LIBERACIÓN AUTOMÁTICA DEL FRENO DE MANO ELÉCTRICO

1. Cierre la puerta del conductor.
2. Haga un cambio de marcha.
3. Presione el pedal del acelerador y mueva el vehículo normalmente.

ADVERTENCIA SONORA DEL FRENO DE MANO ELECTRÓNICO

Emite un sonido cuando el freno de mano está activado y su vehículo está en movimiento. Si la alarma de advertencia permanece después de soltar el freno de mano, esto indica que hay una falla. Haga revisar su vehículo tan pronto como sea posible.

LIBERACIÓN DEL FRENO DE ESTACIONAMIENTO ELÉCTRICO SI LA BATERÍA DEL VEHÍCULO SE QUEDÓ SIN CARGA

PELIGRO: Si la batería del vehículo está descargada, el freno de mano eléctrico no funciona.

Si la batería del vehículo está descargada, conecte el cargador de batería rápido a la batería del vehículo para liberar el freno de mano eléctrico. Véase **Arranque con cables de emergencia** (página 462).

FRENO DE MANO ELÉCTRICO – SOLUCIÓN DE PROBLEMAS

FRENO DE MANO ELÉCTRICO – LUCES DE ADVERTENCIA

Sistema de frenos

Se enciende en color rojo cuando aplica el freno de estacionamiento y su vehículo está encendido. Si la luz parpadea cuando se libera el freno de mano, esto indica que el sistema del freno de mano requiere mantenimiento. Haga revisar su vehículo tan pronto como sea posible.

Nota: *Las luces pueden variar según la región.*

Freno de estacionamiento eléctrico

Cuando la luz se enciende en color amarillo, esto indica una falla en el freno de estacionamiento eléctrico. Haga revisar su vehículo tan pronto como sea posible.

Nota: *Las luces pueden variar según la región.*

FRENO DE MANO ELÉCTRICO – MENSAJES DE INFORMACIÓN

Mensaje	Acción
Para liberar: Pisar el freno y mando	El freno de estacionamiento eléctrico está activado y se ordenó una liberación manual sin presionar el pedal del freno.
Freno de mano Accione mando para soltar	El freno de estacionamiento eléctrico está activado y se ordenó una liberación automática, pero esta acción no se puede llevar a cabo. Realice una liberación manual.
Suelte el freno de mano	El freno de mano eléctrico se activa y la velocidad del vehículo excede los 5 km/h. Libere el freno de estacionamiento eléctrico antes de continuar manejando.
Freno de mano no activado	El freno de estacionamiento eléctrico no se aplicó por completo.
No se soltó el freno de mano	El freno de estacionamiento eléctrico no se liberó por completo.
Freno en modo de mantenimiento	El sistema del freno de estacionamiento eléctrico ha ingresado a un modo especial que permite el servicio del freno. Haga revisar el sistema lo antes posible.
Freno de mano función limitada Requiere servicio	El sistema del freno de estacionamiento eléctrico detectó una condición que requiere atención. Algunas características pueden seguir disponibles. Haga revisar el sistema lo antes posible.
Freno de mano averiado Servicio inmediato	El sistema del freno de estacionamiento eléctrico detectó una condición que requiere atención. Haga revisar el sistema lo antes posible.

QUÉ ES LA ASISTENCIA DE FRENADO EN MARCHA ATRÁS

La asistencia de frenado en reversa está diseñada para reducir los daños por impactos o para ayudarlo a evitar una colisión al conducir marcha atrás (R). Al usar sensores en la parte posterior del vehículo, puede detectar una posible colisión y aplicar el freno. Si se frena por completo el sistema intenta detener el vehículo a una distancia segura del obstáculo.

CÓMO FUNCIONA LA ASISTENCIA DE FRENADO EN MARCHA ATRÁS

La asistencia de frenado en marcha atrás funciona cuando el vehículo está en marcha atrás (R) y cuando viaja a una velocidad de 2–12 km/h.

Si el sistema detecta un obstáculo detrás del vehículo, emite una advertencia a través del sistema de asistencia de estacionamiento trasero o de alerta de tráfico cruzado.

PRECAUCIONES DE ASISTENCIA DE FRENADO EN MARCHA ATRÁS

PELIGRO: ˆUsted es responsable de controlar el vehículo en todo momento. El sistema está diseñado para brindar asistencia y no lo exime de su responsabilidad de manejar con el debido cuidado y atención. Si no sigue esta instrucción, puede ocasionar la pérdida de control del vehículo, lesiones personales o causar la muerte.

PELIGRO: para evitar lesiones personales, siempre tenga precaución cuando vaya marcha atrás (R) y use el sistema de sensores.

PELIGRO: El sistema puede no funcionar correctamente durante condiciones climáticas adversas; por ejemplo, si nieva, está helando, llueve intensamente o hay rocío. Siempre maneje con el debido cuidado y atención. Si no lo hace, se puede producir un choque.

PELIGRO: Los sistemas de control de tráfico, las luces fluorescentes, las condiciones climáticas adversas, los frenos neumáticos y los motores y ventiladores externos pueden afectar el funcionamiento correcto del sistema de sensores. Esto puede provocar un rendimiento reducido o alertas falsas.

PELIGRO: algunas situaciones y algunos objetos evitan la detección de peligro. Por ejemplo, luz solar baja o directa, tiempo inclemente, tipos de vehículos poco convencionales y peatones. Aplique los frenos cuando sea necesario. Si no sigue esta instrucción, puede ocasionar la pérdida de control del vehículo, lesiones personales o causar la muerte.

PELIGRO: No use el sistema con accesorios que se extienden por encima de la parte delantera o trasera de su vehículo; por ejemplo, un enganche de remolque o portabicicletas. El sistema no puede hacer correcciones para la longitud adicional de los accesorios.

El sistema aplica los frenos solo por un período corto cuando se produce un evento. Tome medidas tan pronto como note que se aplicaron los frenos, a fin de no perder el control del vehículo. Si no interviene, el vehículo puede comenzar a moverse nuevamente.

Nota: *ciertos dispositivos adicionales que se encuentran cerca del paragolpe o la parte delantera pueden generar alertas falsas, por ejemplo, enganches de remolques grandes, parrillas para bicicletas o tablas de surf, soporte de matrícula, protectores de paragolpe o cualquier otro dispositivo que bloquee la zona de detección normal del sistema. Retire los dispositivos adicionales para prevenir alertas falsas.*

Nota: *El sistema no reacciona ante objetos pequeños o en movimiento, en especial aquellos cerca del suelo.*

Nota: *El sistema no funciona durante aceleraciones o maniobras de manejo bruscas.*

Nota: *Si su vehículo sufre daños en el paragolpe o en la parte delantera, de modo que se desalinee o doble, es posible que la zona de detección se haya modificado y esto puede generar mediciones imprecisas de los obstáculos o alertas falsas.*

Nota: *la capacidad de carga del vehículo y la suspensión pueden influir en el ángulo de los sensores y cambiar la zona de detección normal del sistema, lo que genera mediciones incorrectas de obstáculos o alertas falsas.*

Nota: *Cuando conecte un remolque, es posible que el sistema lo detecte y emita una alerta o que el sistema se desactive. Si el sistema no se desactiva, desactívelo manualmente después de conectar el remolque.*

Nota: *Puede experimentar un rendimiento reducido del sistema en superficies que restringen la desaceleración, por ejemplo, caminos con hielo, grava suelta, barro o arena.*

ACTIVACIÓN Y DESACTIVACIÓN DE LA ASISTENCIA DE ESTACIONAMIENTO EN MARCHA ATRÁS

1. Presione ***Funciones*** en la pantalla táctil.
2. Presione ***Asistencia al conductor***.
3. Encienda o apague ***Asistente de freno en reversa***.

Nota: *El sistema no está disponible cuando la ayuda de estacionamiento trasera, la alerta de tráfico cruzado o el control de tracción están apagados.*

Nota: *Si su vehículo no está equipado con alerta de tráfico cruzado, la asistencia de frenado en marcha atrás depende de la información de la ayuda de estacionamiento trasera y los sensores de la cámara trasera.*

Nota: *La configuración predeterminada está activada en algunas regiones.*

ANULACIÓN DE LA ASISTENCIA DE FRENADO EN MARCHA ATRÁS

En algunas ocasiones, se puede producir un frenado inesperado o no deseado. Presione el pedal del acelerador con firmeza o desactive la función para anular el sistema.

INDICADORES DE ASISTENCIA DE FRENADO EN MARCHA ATRÁS

Si el sistema determina que se puede producir un choque con un obstáculo, se puede aplicar el frenado total.

Cuando el sistema aplica los frenos, se muestra un mensaje y un indicador de advertencia.

ASISTENCIA DE FRENADO EN MARCHA ATRÁS – SOLUCIÓN DE PROBLEMAS

ASISTENCIA DE FRENADO EN MARCHA ATRÁS – MENSAJES DE INFORMACIÓN

Mensaje	Descripción
Asistente de freno en reversa	Se muestra cuando el sistema aplica los frenos y permanece encendido durante unos segundos.
Asistente de de freno en reversa no disponible Ver manual	Asegúrese de que todas las puertas, la compuerta trasera y el capó estén cerrados. Maneje el vehículo en línea recta durante un momento. Asegúrese de que la ayuda de estacionamiento y los sistemas de alerta tráfico cruzado estén activados. Si el mensaje permanece acti-vado, haga revisar el sistema tan pronto como sea posible.
Falla del Asistente de freno en reversa	Se muestra cuando se ha producido un error en el sistema. Haga revisar el vehículo tan pronto como sea posible.
Asistente de freno en reversa desactivado	Se muestra cuando la asistencia de frenado en marcha atrás está desactivada.

ASISTENCIA DE FRENADO EN MARCHA ATRÁS – PREGUNTAS FRECUENTES

¿Por qué la asistencia de frenado en marcha atrás no está disponible?

- Asegúrese de que la asistencia de frenado en marcha atrás esté activada. Véase **Activación y desactivación de la asistencia de estacionamiento en marcha atrás** (página 282).
- Asegúrese de que todas las puertas, la compuerta trasera y el capó estén cerrados. Maneje el vehículo en línea recta durante un momento. Si el mensaje persiste, haga revisar el sistema.
- Asegúrese de que el sistema de alerta de tráfico cruzado esté encendido, si está equipado. Véase **Activación y desactivación del alerta de tráfico cruzado** (página 374).
- Asegúrese de que el sistema de ayuda de estacionamiento trasero esté activado. Véase **Ayuda de estacionamiento** (página 312).
- Asegúrese de que el control de tracción esté activado. Véase **Activación y desactivación del control de tracción** (página 292).

Nota: *El control de tracción se apaga automáticamente si la tracción en las cuatro ruedas baja y ciertos modos de conducción como barro o surcos y nieve o arena están activados.*

- El vehículo puede haber sufrido un impacto en la parte trasera. Haga controlar el funcionamiento y la cobertura de los sensores.
- Es posible que haya ocurrido un evento de control de estabilidad, control de tracción o freno antibloqueo. La asistencia de frenado en marcha atrás vuelve a funcionar cuando finaliza el evento.
- Asegúrese de que la cámara retrovisora y la cámara de 360 grados no tengan obstáculos ni suciedad. Si la cámara está sucia, límpiela.Si el mensaje sigue apareciendo después de limpiar la cámara, espere un momento hasta que desaparezca el mensaje. Si el mensaje no se borra, haga revisar el sistema.
- Asegúrese de que los sensores de alerta de tráfico cruzado, el asistente de estacionamiento trasero y el asistente de estacionamiento lateral no estén bloqueados o defectuosos. Véase **Ubicación de los sensores del alerta de tráfico cruzado** (página 374). Véase **Ubicación de los sensores de la ayuda de estacionamiento trasero** (página 314). Véase **Ubicación de los sensores de la ayuda de estacionamiento lateral** (página 317).
- Inspeccionaron el vehículo recientemente o la batería se desconectó. Recorra una distancia corta con el vehículo para reanudar el funcionamiento del sistema.
- La asistencia de frenado en marcha atrás no funciona cuando conecta un remolque. El funcionamiento se reanuda cuando desconecta el remolque.

Nota: *Si la respuesta a por qué el sistema no está disponible no lo ayuda a que la asistencia de frenado en marcha atrás vuelva a estar disponible, solicite la verificación del sistema lo antes posible.*

QUÉ ES EL FRENADO DE TRÁFICO CRUZADO

El sistema está diseñado para reducir el daño del impacto o ayudar a evitar la colisión usando los sensores en la parte trasera de su vehículo para detectar un posible impacto y aplica los frenos.

CÓMO FUNCIONA EL FRENADO DE TRÁFICO CRUZADO

El sistema solo reacciona ante vehículos que se aproximan desde los costados cuando cambia a marcha atrás (R).

Si el sistema detecta un vehículo que se acerca al suyo, emite una advertencia a través del sistema de alerta de tráfico cruzado.

El sistema aplica los frenos solo por un período corto cuando se produce un evento. Tome medidas tan pronto como note que el sistema aplica los frenos a fin de no perder el control del vehículo, el sistema no hará esto por usted.

Nota: *Necesita activar el sistema de alerta de tráfico cruzado para que el sistema funcione.*

PRECAUCIONES DE FRENADO DE TRÁFICO CRUZADO

PELIGRO: Usted es responsable de controlar el vehículo en todo momento. El sistema está diseñado para brindar asistencia y no lo exime de su responsabilidad de manejar con el debido cuidado y atención. Si no sigue estas instrucciones, puede ocasionar la pérdida de control del vehículo, lesiones personales o causar la muerte.

PELIGRO: Para evitar lesiones personales, siempre tenga precaución cuando vaya marcha atrás (R) y use el sistema de sensores.

PELIGRO: El sistema puede no funcionar correctamente durante condiciones climáticas adversas; por ejemplo, si nieva, está helando, llueve intensamente o hay rocío. Siempre maneje con el debido cuidado y atención. Si no lo hace, se puede producir un choque.

PELIGRO: Algunas situaciones y algunos objetos evitan la detección de peligro, por ejemplo, tiempo inclemente, tipos de vehículos poco convencionales y peatones. Aplique los frenos cuando sea necesario. Si no sigue estas instrucciones, puede ocasionar la pérdida de control del vehículo, lesiones personales o causar la muerte.

PELIGRO: No use el sistema con accesorios que se extienden por encima de la parte delantera o trasera de su vehículo; por ejemplo, un enganche de remolque o portabicicletas. El sistema no puede hacer correcciones para la longitud adicional de los accesorios.

Nota: *Ciertos dispositivos adicionales que se encuentran cerca del paragolpes o la parte delantera pueden generar alertas falsas, por ejemplo, enganches de remolques grandes, parrillas para bicicletas o tablas de surf, soportes de matrícula, protectores de paragolpe o cualquier otro dispositivo que bloquee la zona de detección normal del sistema. Retire los dispositivos adicionales para prevenir alertas falsas.*

Nota: *Si su vehículo sufre daños en el paragolpe o en la parte delantera, de modo que se desalinee o doble, es posible que la zona de detección se haya modificado y esto puede generar mediciones imprecisas de los obstáculos o alertas falsas.*

Nota: *La capacidad de carga del vehículo y la suspensión pueden influir en el ángulo de los sensores y cambiar la zona de detección normal del sistema, lo que genera mediciones incorrectas de obstáculos o alertas falsas.*

Nota: *Cuando conecte un remolque, es posible que el sistema lo detecte y emita una alerta o que el sistema se desactive. Si el sistema no se desactiva, desactívelo manualmente después de conectar el remolque.*

Nota: *Puede experimentar un rendimiento reducido del sistema en superficies que restringen la desaceleración, por ejemplo, caminos con hielo, grava suelta, barro o arena.*

ACTIVACIÓN Y DESACTIVACIÓN DEL FRENADO DE TRÁFICO CRUZADO

1. Presione ***Funciones*** en la pantalla táctil.
2. Presione ***Asistencia al conductor***.
3. Active o desactive el **Frenado de tráfico cruzado**.

ANULACIÓN DE FRENADO DE TRÁFICO CRUZADO

En algunas ocasiones, se puede producir un frenado inesperado o no deseado. Presione el pedal del acelerador con firmeza o desactive la función para anular el sistema.

INDICADORES DE FRENADO DE TRÁFICO CRUZADO

Si el sistema determina que se puede producir un choque con un obstáculo, se puede aplicar el frenado total. Detenga el vehículo a una distancia segura, lejos del obstáculo.

Cuando el sistema aplica los frenos, se muestra un mensaje y un indicador de advertencia.

FRENADO DE TRÁFICO CRUZADO – SOLUCIÓN DE PROBLEMAS

FRENADO DE TRÁFICO CRUZADO – MENSAJES DE INFORMACIÓN

Mensaje	Acción
Asistente de de freno en reversa no disponible Ver manual	Maneje el vehículo en línea recta durante un momento. Asegúrese de que la ayuda de estacionamiento y los sistemas de alerta tráfico cruzado estén activados. Si el mensaje permanece activado, haga revisar el sistema tan pronto como sea posible.
Falla del Asistente de freno en reversa	Se muestra cuando se ha producido un error en el sistema. Haga revisar su vehículo tan pronto como sea posible.
Asistente de freno en reversa desactivado	Se muestra cuando el frenado de tráfico cruzado está desactivado.

FRENADO DE TRÁFICO CRUZADO – PREGUNTAS FRECUENTES

¿Por qué el frenado de tráfico cruzado no está disponible?

- Asegúrese de que el sistema de alerta de tráfico cruzado esté activado. Véase **Alerta tráfico cruzado** (página 373).
- El vehículo sufrió un impacto en la parte trasera. Comuníquese con un concesionario Ford para que revise el funcionamiento y la cobertura correctos de los sensores.
- Se puede haber producido un evento del ABS, el control de tracción o el control de estabilidad. El frenado de tráfico cruzado reanuda su funcionamiento cuando finaliza el evento.
- Asegúrese de que no haya sensores bloqueados o con fallas. Véase **Alerta tráfico cruzado** (página 373).
- Inspeccionaron el vehículo recientemente o la batería se desconectó. Recorra una distancia corta con el vehículo para reanudar el funcionamiento del sistema.

Nota: *Si la respuesta a por qué el sistema no está disponible no lo ayudan a que el sistema de frenado de tráfico cruzado vuelva a estar disponible, solicite la revisión del sistema lo antes posible.*

QUÉ ES LA ASISTENCIA DE ARRANQUE EN PENDIENTES

La asistencia de arranque en pendientes permite mover el vehículo con mayor facilidad cuando se encuentra en una pendiente sin necesidad de usar el freno de mano.

CÓMO FUNCIONA LA ASISTENCIA DE ARRANQUE EN PENDIENTES

Cuando el sistema esté activo, el vehículo permanecerá inmóvil en la pendiente durante algunos segundos después de soltar el pedal del freno. Esto permite que tenga tiempo de mover el pedal del freno al pedal del acelerador. Los frenos se liberan al presionar el pedal del acelerador y el vehículo comienza a moverse hacia adelante o el vehículo permanece inmóvil más allá del tiempo de sujeción de la asistencia de arranque en pendiente.

El sistema se activa cuando su vehículo está en cualquier marcha de avance y en una subida o a marcha atrás (R) cuando esté en una bajada.

PRECAUCIONES DE ASISTENCIA DE ARRANQUE EN PENDIENTES

PELIGRO: El sistema no sustituye al freno de mano. Cuando deje el vehículo, siempre aplique el freno de mano.

PELIGRO: Debe permanecer en el vehículo cuando el sistema se activa. En todo momento, usted es responsable de controlar el vehículo, de supervisar el sistema y de intervenir si fuera necesario. Si no sigue estas instrucciones, puede ocasionar la pérdida de control del vehículo, lesiones personales o causar la muerte.

ASISTENCIA DE ARRANQUE EN PENDIENTES – SOLUCIÓN DE PROBLEMAS

ASISTENCIA DE ARRANQUE EN PENDIENTES – MENSAJES DE INFORMACIÓN

Mensaje	Acción
Asistencia de arranque en pendientes no disponible	Aparece cuando el sistema no está disponible. Haga revisar su vehículo tan pronto como sea posible.

CÓMO FUNCIONA LA ESPERA AUTOMÁTICA

"Auto hold" presiona el freno para mantener el vehículo luego de que usted lo haya detenido. Esto puede ayudar cuando espera en una pendiente o en el tráfico.

ACTIVACIÓN Y DESACTIVACIÓN DE ESPERA AUTOMÁTICA

PELIGRO: El sistema no sustituye al freno de mano. Cuando deje el vehículo, siempre aplique el freno de mano.

PELIGRO: Debe permanecer en el vehículo cuando el sistema se activa. En todo momento, usted es responsable de controlar el vehículo, de supervisar el sistema y de intervenir si fuera necesario. La falta de cuidado puede ocasionar la pérdida de control del vehículo, lesiones personales graves o causar la muerte.

Puede encender o apagar el sistema accediendo al menú en la pantalla táctil.

1. Presione ***Ajustes*** en la pantalla táctil.
2. Presione ***Asistencia al conductor***.

Nota: *Solo puede activar el sistema después de cerrar la puerta del conductor y abrocharse el cinturón.*

Nota: *El sistema recuerda la última configuración cuando enciende el vehículo.*

Nota: *Cuando utilice un lavadero de autos automático, asegúrese de desactivar la espera automática o de cambiar a punto muerto (N), pisando el pedal de freno para asegurarse de que la espera automática no esté activa.*

USO DE ESPERA AUTOMÁTICA

1. Detenga el vehículo por completo. El indicador de espera automática activa se ilumina en la pantalla de información.
2. Suelte el pedal del freno. El sistema mantiene el vehículo detenido. El indicador de espera automática activa permanece encendido en la pantalla de información.
3. Presione el acelerador y conduzca normalmente. El sistema libera los frenos y el indicador de espera automática activa se apaga.

Nota: *El sistema solo se activa si aplica suficiente presión en el pedal del freno para detener el vehículo.*

Nota: *En determinadas condiciones, el sistema podría activar el freno de estacionamiento eléctrico. La luz de advertencia del sistema de frenos se enciende. El freno de estacionamiento eléctrico se libera cuando presiona el pedal del acelerador. Véase* ***Liberación automática del freno de mano eléctrico*** *(página 279).*

Nota: *La espera automática se cancela si se pone la marcha atrás (R), o punto muerto (N), y se pisa el pedal del freno.*

Ciertas acciones podrían provocar que el sistema de espera automática no funcione cuando ocurre lo siguiente:

- Cuando usa el sistema de asistencia de estacionamiento activo.
- La puerta del conductor está abierta.
- Cambia a marcha atrás (R) o a punto muerto (N) antes de que el sistema esté activo.
- El vehículo está en punto muerto temporalmente.

INDICADORES DE ESPERA AUTOMÁTICA

Se enciende cuando el sistema está activo.

Se enciende cuando el sistema está activo, pero no permite mantener el vehículo detenido en este momento en particular.

QUÉ ES EL CONTROL DE TRACCIÓN

El sistema de control de tracción ayuda a evitar que las ruedas de la transmisión patinen y pierdan tracción.

CÓMO FUNCIONA EL CONTROL DE TRACCIÓN

Si las ruedas comienzan a patinar, la pérdida de tracción puede comprometer el control de dirección y la estabilidad del vehículo. El sistema de control de tracción aplica los frenos a las ruedas individuales y, a su vez, de ser necesario, reduce la potencia del motor para aumentar la tracción.

ACTIVACIÓN Y DESACTIVACIÓN DEL CONTROL DE TRACCIÓN

PELIGRO: Usar el vehículo con el control de tracción desactivado puede aumentar el riesgo de pérdida de control, vuelco del vehículo, lesiones personales y causar muerte.

El sistema de control de tracción se enciende cada vez que activa el encendido.

El botón del sistema de control de estabilidad y tracción se encuentra en el panel de instrumentos.

Presione y suelte el botón para apagar el control de tracción. El sistema de control de estabilidad permanece totalmente activo, para apagarlo, presione y suelte el botón durante unos pocos segundos y luego suéltelo.

Cuando se apaga el control de tracción, aparece un mensaje y un icono iluminado en el cuadro de instrumentos.

Presione nuevamente el interruptor para que el sistema de control de tracción vuelva a funcionar normalmente.

Si el vehículo está atrapado en el barro o la nieve, puede ser útil desactivar el control de tracción para permitir que las ruedas giren.

INDICADOR DEL CONTROL DE TRACCIÓN

Indicador del control de estabilidad y tracción

Si el indicador no se enciende al activar el encendido o permanece encendido mientras el motor está en funcionamiento, esto significa que hay una falla. Haga revisar el vehículo en un concesionario Ford lo antes posible.

El indicador de apagado del control de tracción se ilumina cuando se apaga el sistema de control de tracción o cuando se selecciona el modo de control de estabilidad alternativa que requiere que el control de tracción esté apagado, según el modo de tracción seleccionado.

CONTROL DE TRACCIÓN – SOLUCIÓN DE PROBLEMAS

CONTROL DE TRACCIÓN – MENSAJES DE INFORMACIÓN

Mensaje	Acción
Servicio AdvanceTrac	El sistema detecta una condición que requiere servicio. Comuníquese con un Concesionario Ford lo antes posible.
AdvanceTrac apagado	El estado del sistema AdvanceTrac luego de que lo desactivó.
AdvanceTrac encendido	El estado del sistema AdvanceTrac luego de que lo activó.
Control de tracción apagado	El estado del sistema de control de tracción después de que lo desactivó.
Control tracción encendido	El estado del sistema de control de tracción después de que lo activó.

CÓMO FUNCIONA EL CONTROL DE ESTABILIDAD

PELIGRO: Las modificaciones del sistema de frenos, el portaequipajes de repuesto, la suspensión, el volante, la construcción de neumático y el tamaño de llanta y neumático pueden cambiar las características de manejo del vehículo y pueden afectar negativamente el rendimiento del sistema electrónico de control de estabilidad. Además, instalar cualquier parlante estéreo podría interferir con, y afectar de manera adversa, el sistema de control de estabilidad electrónico. Reducir la efectividad del sistema electrónico de control de estabilidad puede causar la muerte y aumentar el riesgo de pérdida de control del vehículo, vuelco del vehículo y lesiones a personas.

PELIGRO: Recuerde que hasta la tecnología avanzada no puede desafiar las leyes de la física. Siempre es posible perder el control del vehículo debido a una contribución inapropiada del conductor a las condiciones. El manejo intenso o cualquier estado del camino pueden provocar la pérdida de control de vehículo y aumentar el riesgo de lesiones a personas o daño a la propiedad. La activación del sistema electrónico de control de estabilidad es una indicación de que al menos alguno de los neumáticos ha superado su capacidad de agarre al camino. Esto puede reducir la capacidad del conductor para controlar el vehículo, lo que puede potencialmente resultar en pérdida de control del vehículo, vuelco del vehículo, lesiones a personas y causar la muerte.

PELIGRO: Usted es responsable de controlar el vehículo en todo momento. El sistema está diseñado para brindar asistencia y no lo exime de su responsabilidad de manejar con el debido cuidado y atención. Si no sigue esta instrucción, puede ocasionar la pérdida de control del vehículo, lesiones personales o causar la muerte.

Si una condición de conducción activa el control de estabilidad o el de tracción, puede experimentar los siguientes comportamientos:

- La luz de control de estabilidad y tracción parpadea.
- El vehículo disminuye la velocidad.
- Potencia reducida del motor.

El sistema de control de estabilidad cuenta con diversas funciones que le ayudan a mantener el control del vehículo:

Control electrónico de estabilidad

El control electrónico de estabilidad aumenta la capacidad del vehículo para evitar derrapes o deslizamientos laterales al aplicar los frenos a una o más ruedas de forma individual y, si es necesario, reduce la potencia del motor.

Control de estabilidad antivuelco

El control de estabilidad antivuelco aumenta la capacidad del vehículo para evitar vuelcos al detectar el movimiento de balanceo del vehículo y la frecuencia con la que cambia al aplicar los frenos a una o más ruedas de forma individual.

Control de curvas

El control de curvas mejora la capacidad del vehículo de seguir el camino cuando gira en una curva de manera fuerte y evita objetos en el camino. El control de curvas funciona reduciendo la potencia del motor y, si es necesario, aplicando los frenos a una o más ruedas de forma individual.

Estabilización en caso de viento lateral

La estabilización en caso de viento lateral es una característica avanzada que funciona al aplicar cuidadosamente los frenos a un lado del vehículo para reducir el efecto de una ráfaga de viento lateral en el trayecto del vehículo.

Vectorización de torque por los frenos

El control de vectorización de torque aplica torque a los frenos en la rueda interna en una curva para lograr una mayor tracción con el fin de evitar una situación de subvirar o virar en exceso. A diferencia del control electrónico de estabilidad, el control de vectorización de torque mejorado no disminuye la velocidad del vehículo. Ayuda a controlar el excesivo deslizamiento de las ruedas y le brinda al vehículo una mejor agilidad para doblar en las curvas.

Control de tracción

El control de tracción mejora la capacidad del vehículo para mantener la tracción de las ruedas mediante la detección y el control del patinaje de las ruedas. Véase **Qué es el control de tracción** (página 292).

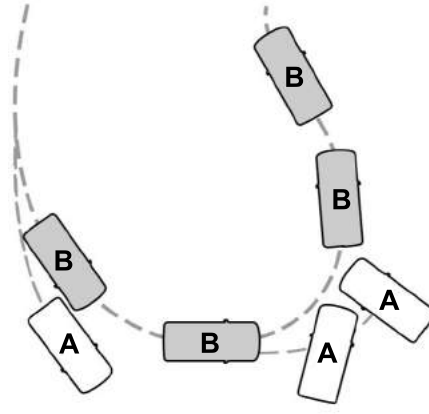

A Vehículo sin control de estabilidad saliéndose de la ruta.

B Vehículo con control de estabilidad manteniendo el control en una superficie resbalosa.

ACTIVACIÓN Y DESACTIVACIÓN DEL CONTROL DE ESTABILIDAD

El control de estabilidad se activa cada vez que activa el encendido.

Puede apagar el control de estabilidad manteniendo presionado el botón de apagar el control de estabilidad y tracción durante 5-15 segundos, o bien puede presionar el botón nuevamente para activar el sistema.

Cambiar la transmisión a marcha atrás (R) desactivará el sistema.

Puede activar o desactivar el sistema de control de tracción de forma independiente. Véase **Activación y desactivación del control de tracción** (página 292).

Control de estabilidad y Control de tracción con control de estabilidad antivuelco

	Luz de desactivación del control de estabilidad	**Control de estabilidad antivuelco[3]**	**Control electrónico de estabilidad[3]**	**Sistema de control de tracción[3]**
Predeterminada en el arranque	Encendida durante la comprobación de bombillos	Activado	Activado[3]	Activado
Botón presionado momentáneamente	Encendida	Activado	Activado[3]	Desactivado[1]
Se mantiene presionado el botón durante 5 - 15 segundos	Encendida	Activado	Desactivado[2]	Desactivado[1]
Botón no presionado y la caja de transferencia cambia a 4x4 Baja o se pone en el modo Desplazamiento por rocas.	Encendida	Desactivado	Desactivado	Desactivado[1]

[1] El sistema de Control de tracción todavía puede ser habilitado, pero con umbrales más o menos estrictos.

[2] Cuando mantiene presionado el botón, aparece una barra de progreso para indicar el progreso del tiempo de retención del botón.

[3] Las funciones pueden variar según el modo de manejo seleccionable en el que se encuentre el vehículo.

INDICADOR DE CONTROL DE ESTABILIDAD

Indicador del control de estabilidad y tracción

Si el indicador no se enciende al activar el encendido o si permanece encendido, esto indica una falla. Haga revisar el vehículo en un concesionario Ford lo antes posible.

QUÉ ES EL CONTROL DE CAMINO

PELIGRO: El sistema no controla la velocidad en condiciones de baja tracción o en pendientes extremadamente pronunciadas. El sistema está diseñado para brindar asistencia y no lo exime de su responsabilidad de manejar con el debido cuidado y atención. Si no sigue esta instrucción, se podrían producir lesiones personales.

El control del camino le permite concentrarse en la dirección durante el uso a baja velocidad y en todoterreno, al controlar la aceleración y el frenado del vehículo para mantener la velocidad que usted establezca.

Cuando use el sistema, es posible que escuche un ruido en el motor de la bomba del sistema antibloqueo de frenos. Esto es normal.

LIMITACIONES DEL CONTROL DE CAMINO

El control de camino no está disponible en alguna de las siguientes situaciones:

- La velocidad del vehículo es mayor a 32 km/h en los modos de tracción en dos ruedas alta (2H) o tracción en las cuatro ruedas alta (4H).
- La velocidad del vehículo es mayor a 15 km/h en el modo de tracción en las cuatro ruedas baja (4L).
- La velocidad del vehículo es superior a 8 km/h en marcha atrás (R).
- La trasmisión esté en estacionamiento (P),
- La puerta del lado del conductor está abierta o su cinturón de seguridad está desabrochado cuando se quita la puerta del lado del conductor.
- El control de velocidad crucero está activado.
- Pro Trailer Backup Assist está activado.

ACTIVACIÓN Y DESACTIVACIÓN DEL CONTROL DE CAMINO

Presione el botón.

El sistema se apaga si vuelve a presionar el botón o si supera los 64 km/h.

CONFIGURACIÓN DE LA VELOCIDAD DEL CONTROL DE CAMINO

Nota: *Los botones se encuentran en el volante.*

Maneje hasta alcanzar la velocidad deseada.

Presione el botón para aumentar la velocidad actual programada.

Presione el botón para reducir la velocidad actual programada.

Nota: *El indicador cambia de color.*

Puede ajustar la velocidad programada en incrementos pequeños o grandes. Presione el botón de alternancia una vez hacia arriba o hacia abajo para ajustar la velocidad programada en incrementos pequeños. Mantenga presionado el botón de alternancia hacia arriba o hacia abajo para ajustar la velocidad programada en incrementos grandes.

También puede ajustar la velocidad programada con los frenos.

Nota: *El sistema no se apaga cuando pisa el pedal del freno.*

CANCELACIÓN DE LA VELOCIDAD PROGRAMADA

Presione el botón.

INDICADORES DEL CONTROL DE CAMINO

MANEJO CON UN SOLO PEDAL EN TERRENOS IRREGULARES

QUÉ ES EL MANEJO CON UN SOLO PEDAL EN TERRENOS IRREGULARES

El manejo con un solo pedal en terrenos irregulares le permite acelerar y frenar usando solo el pedal del acelerador. El sistema lo asiste cuando maneja a través de terrenos complejos a campo traviesa. Al presionar el pedal del acelerador el vehículo acelera y al liberar la presión del pedal del acelerador, con el pie aún sobre este, el vehículo baja la velocidad. Al soltar el pedal del acelerador, el vehículo puede frenar completamente; en algunas situaciones puede ser necesario presionar el pedal del freno para frenar por completo.

PRECAUCIONES DEL MANEJO CON UN SOLO PEDAL EN TERRENOS IRREGULARES

PELIGRO: Este sistema es una ayuda para estacionar adicional. Este sistema no reemplaza la atención y el criterio del conductor, ni la necesidad de aplicar los frenos. Este sistema NO frenará automáticamente su vehículo. Si usted no presiona el pedal de freno cuando es necesario, podría chocar con otro vehículo.

Cambiar a directa (D) o a marcha atrás (R) no hace que el vehículo se mueva.

Puede presionar el pedal del freno para aumentar el frenado. Esto no desactiva el sistema.

El manejo con un pedal en terrenos irregulares podría aplicar el freno de estacionamiento cuando su vehículo no se está moviendo y no está en estacionamiento (P).

Nota: *Siempre compruebe la selección de la caja de cambios antes de acelerar.*

Nota: *Use el manejo con un solo pedal en terrenos irregulares solo en superficies resbaladizas o inestables. El uso del manejo con un solo pedal en terrenos irregulares en superficies duras y secas puede producir vibraciones, el atascamiento de la transmisión y un posible desgaste excesivo de los neumáticos y del vehículo.*

LIMITACIONES DEL MANEJO CON UN SOLO PEDAL EN TERRENOS IRREGULARES

El manejo con un solo pedal en terrenos irregulares no está disponible en ninguna de las siguientes situaciones:

- Su vehículo no está en el modo de tracción en las cuatro ruedas en rango alto (4H) ni en el modo de tracción en las cuatro ruedas en rango bajo (4L).
- Uso del control de velocidad crucero.
- Uso del control de camino.
- Excede 48 km/h,

Al soltar el pedal del acelerador, el vehículo puede frenar completamente; en algunas situaciones puede ser necesario presionar el pedal del freno para frenar por completo.

ACTIVACIÓN Y DESACTIVACIÓN DEL MANEJO CON UN SOLO PEDAL EN TERRENOS IRREGULARES

Activación del manejo con un solo pedal en terrenos irregulares

Presione el botón de funciones de manejo en terrenos irregulares cuando esté en tracción en las cuatro ruedas en rango alto o en tracción en las cuatro ruedas en rango bajo para activar el manejo con un solo pedal en terrenos irregulares.

Desactivación del manejo con un solo pedal en terrenos irregulares

Presione el botón de funciones de manejo en terrenos irregulares para desactivar el manejo con un solo pedal en terrenos irregulares.

Al seleccionar un modo de la línea de transmisión diferente de tracción en las cuatro ruedas en rango alto o tracción en las cuatro ruedas en rango bajo se desactiva el manejo con un solo pedal en terrenos irregulares.

Si supera los 65 km/h se desactiva el manejo con un solo pedal en terrenos irregulares.

Al presionar cualquiera de los botones cuando el manejo con un solo pedal en terrenos irregulares está activo, se enciende el control de camino y el manejo con un solo pedal en terrenos irregulares queda en modo de espera.

Cambio de control de camino a manejo con un solo pedal en terrenos irregulares

Cuando use el control de camino con los modos de tracción en las cuatro ruedas en rango alto o en el modo de tracción en las cuatro ruedas en rango bajo, puede presionar el botón en el volante de dirección para cambiar a manejo con un solo pedal en terrenos irregulares.

INDICADORES DE MANEJO CON UN SOLO PEDAL EN TERRENOS IRREGULARES

Cuando está activo el manejo con un solo pedal en terrenos irregulares, el indicador aparece en verde en el cuadro de instrumentos. Cuando el sistema se activa, pero no está disponible o está en modo de espera, aparece en gris.

MANEJO CON UN SOLO PEDAL EN TERRENOS IRREGULARES — SOLUCIÓN DE PROBLEMAS

MANEJO CON UN SOLO PEDAL EN TERRENOS IRREGULARES — MENSAJES DE INFORMACIÓN

Mensaje	Acción
Conducción con 1 pedal en sendero encendida Use botón SET para control de camino	Aparece cuando el manejo con un solo pedal en terrenos irregulares está activo; use SET+ o SET- para activar el control de camino.
Control de camino con conducción con 1 pedal en sendero desactivado	Aparece cuando se desactiva el manejo con un solo pedal en terrenos irregulares.
Ctrl. de camino activado. Use botón SET para fijar velocidad. Conducción con 1 pedal en sendero disponible en 4H o 4L	El control de camino está en un estado del eje propulsor no compatible con el manejo con un solo pedal en terrenos irregulares. Ajuste una velocidad para activar el control de camino o para cambiar el estado de la línea de transmisión a los modos de tracción en las cuatro ruedas en rango alto (4H) o tracción en las cuatro ruedas en rango bajo (4L) para activar el manejo con un solo pedal en terrenos irregulares.
Control de camino activo. Use el botón CANCELAR para reanudar el manejo con un solo pedal en terrenos irregulares	Aparece cuando el control de camino está activo y le permite reanudar utilizando el manejo con un solo pedal en terrenos irregulares cuando presiona el botón CANCELAR.

CONTROL DE CAMINO – SOLUCIÓN DE PROBLEMAS

CONTROL DE CAMINO – MENSAJES DE INFORMACIÓN - VEHÍCULOS CONSTRUIDOS DESDE: 10/2022

Mensaje	Detalles
Reducir velocidad para ingresar control de camino	Se muestra cuando debe reducir la velocidad del vehículo para usar el control de camino.
Control de camino no disponible con freno de estacionamiento aplicado	Se muestra cuando debe soltar el freno de mano para usar el control de camino.
Control de camino no disponible con Pro Trailer Backup Assist™ activo	Se muestra cuando debe apagar la asistencia de respaldo para el remolque para usar el control de camino.
Control de camino desactivado Conductor retoma control	Se muestra cuando se produjo una falla en el sistema cuando el control de camino estaba activo. El conductor debe retomar el control.
Control de camino falló Ver el manual	Se muestra cuando hay una falla presente en el sistema. Consulte la sección Control de camino en el Manual del propietario. Para obtener un diagnóstico, consulte a su concesionario autorizado.
Para activar control de camino seleccionar velocidad	Se muestra cuando debe estar en directa (D), punto muerto (N) o marcha atrás (R) para usar el control de camino.
Control de camino no disponible con control crucero activado	Se muestra cuando debe apagar el control de velocidad crucero para usar el control de camino.
Control de camino no disponible con puerta del conductor abierta	Se muestra cuando debe cerrar la puerta del conductor para usar el control de camino.
Establecer control de camino a 1 MPH para ayudar a salir de la arena	Se muestra cuando el sistema detecta que usted podría estar atorado en arena y recomienda el uso del control del camino en la velocidad mínima establecida. Hacer esto podría quitar lentamente la arena debajo de los neumáticos para liberar el vehículo.
Establecer control de camino a 2 km/h para ayudar a salir de la arena	

Mensaje	Detalles
Control de descenso ahora activo Pres. ctrl de camino Cambiar para salir	Usted desactivó la propulsión de control de camino, sin embargo, el sistema sigue aplicando los frenos al descender una colina. Para desactivar esta función, presione el botón de control de camino, luego podrá volver a activarla.
Control de camino no disponible con cinturón de seguridad apagado	El sistema necesita que se coloque el cinturón de seguridad antes de utilizar la función de control de camino.
Control de camino activo. Use el botón CANCELAR para reanudar el manejo con un solo pedal en terrenos irregulares	Aparece solo cuando el control de camino está activo y le permite reanudar usando el manejo con un solo pedal.

QUÉ ES LA ASISTENCIA DE GIRO EN EL CAMINO

La asistencia de giro del camino puede reducir el radio de giro del vehículo aplicando los frenos a la rueda trasera interna en maniobras de altos ángulos de dirección y a baja velocidad.

PRECAUCIONES DE LA ASISTENCIA DE GIRO EN EL CAMINO

Nota: *No use la asistencia de giro de camino en rutas secas y de superficies duras. Hacerlo podría provocar ruidos excesivos, aumentar el desgaste de los neumáticos y podría dañar la línea de transmisión o los componentes del freno. La asistencia de giro de camino solo está dirigido a superficies resbaladizas o sueltas.*

Puede escuchar ruidos del sistema de antibloqueo de frenos mientras la asistencia de giro de camino está activa. Este es un funcionamiento normal.

LIMITACIONES DE LA ASISTENCIA DE GIRO EN EL CAMINO

La asistencia de giro en el camino solo se puede usar cuando el sistema de tracción en todas las ruedas del vehículo está en el modo de tracción en todas las ruedas en el rango alto (4H) o el modo de tracción en todas las ruedas en el rango bajo (4L).

La Asistencia de giro en el camino no se puede usar cuando el diferencial trasero del vehículo está bloqueado. Si el diferencial trasero se ha bloqueado recientemente antes de encender la Asistencia de giro en el camino, la Asistencia de giro en el camino podría no activarse hasta que pueda confirmar que el diferencial trasero está desbloqueado.

ACTIVACIÓN Y DESACTIVACIÓN DE LA ASISTENCIA DE GIRO EN EL CAMINO

Puede activar o desactivar el asistente de giro en el camino desde la sección de características de la pantalla del vehículo.

1. Presione ***Funciones*** en la pantalla táctil.
2. Presione ***Asistencia para curvas en el camino***.
3. Active o desactive ***Asistencia para curvas en el camino***.

Una vez encendida, la asistencia de giro en el camino se activa cuando:

- La velocidad del vehículo es menor a 19,3 km/h.
- Su vehículo está en el modo de tracción en las cuatro ruedas en rango alto (4H) o en el modo de tracción en las cuatro ruedas en rango bajo (4L).
- El diferencial trasero está desbloqueado por completo.
- El volante está casi girado por completo a la izquierda o derecha.

Puede desactivar la asistencia de giro en el camino haciendo cualquiera de las siguientes:

- Seleccionando un modo de tracción en dos ruedas en el rango alto (2H) o un modo de tracción en las cuatro ruedas automático (4A).
- Encienda el diferencial de bloqueo trasero.
- Disminuyendo el giro del volante.

La asistencia de giro en el camino sigue encendida, aun estando desactivada, hasta que la apague en la pantalla táctil. También puede apagar la asistencia de giro en el camino a través de la pantalla táctil en cualquier momento.

INDICADORES DE LA ASISTENCIA DE GIRO EN EL CAMINO

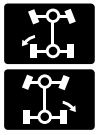

Cuando la asistencia de giro de camino está activa, se mostrará uno de estos dos indicadores, según la dirección del último giro del vehículo. Cuando la función está activa pero no en uso, la luz del indicador será gris. Cuando la función está activa, la luz del indicador será verde.

ASISTENCIA DE GIRO EN EL CAMINO – SOLUCIÓN DE PROBLEMAS

ASISTENCIA DE GIRO EN EL CAMINO – MENSAJES DE INFORMACIÓN

Mensaje	Detalles
Asistencia para curvas en el camino disponible en 4L o 4H	Cambie al rango alto (4H) o bajo (4L) de tracción en todas las ruedas para activar la asistencia de giro en el camino. Véase **Selección de un modo de manejo de tracción en las cuatro ruedas** (página 257).
Asistencia para curvas en el camino no disponible Ver manual	Podría haber un mal funcionamiento del sistema de asistencia de giros en el camino. Si esta condición continúa, haga revisar el vehículo.
Asistencia para curvas en el camino activada	Ha activado la asistencia de giro en el camino.
Asistencia para curvas en el camino desactivada	Ha apagado la asistencia de giro en el camino.

ASISTENCIA DE GIRO EN TERRENOS IRREGULARES – PREGUNTAS FRECUENTES

¿Por qué la Asistencia de giro en el camino no se activa después de desbloquear el diferencial trasero?

El diferencial trasero podría no desactivarse por completo. Cuando sea posible, apague el bloqueo del eje trasero mientras conduce antes de usar la asistencia de giro en el camino. Si ya está en un giro cerrado cuando se encuentra con esta situación, conducir el vehículo una distancia corta en reversa podría permitir que el diferencial se desactive por completo.

QUÉ ES EL CONTROL DE DESCENSO EN PENDIENTES

El control de descenso en pendientes le permite al conductor programar y mantener la velocidad del vehículo mientras desciende en pendientes pronunciadas, en varias condiciones de superficie.

CÓMO FUNCIONA EL CONTROL DE DESCENSO EN PENDIENTES

El control de descenso en pendientes puede mantener la velocidad del vehículo en pendientes entre 3–32 km/h. Por encima de 32 km/h, el sistema permanece activado, pero la velocidad de descenso no se puede programar ni mantener.

Nota: *el sistema no funciona por debajo de 3 km/h.*

El sistema necesita un intervalo de enfriamiento después de usarlo por un tiempo. El control de descenso en pendiente emite una advertencia en el centro de mensajes y una alarma suena cuando está por desconectarse para el enfriamiento. En este momento, aplique los frenos manualmente según sea necesario para mantener una velocidad de descenso.

Nota: *el tiempo que el sistema puede permanecer activo antes del enfriamiento varía según las condiciones.*

PRECAUCIONES PARA EL CONTROL DE DESCENSO EN PENDIENTES

PELIGRO: El sistema no controla la velocidad en condiciones de baja tracción o en pendientes extremadamente pronunciadas. El sistema está diseñado para brindar asistencia y no lo exime de su responsabilidad de manejar con el debido cuidado y atención. Si no sigue esta instrucción, se podrían producir lesiones personales.

PELIGRO: El control de descenso en pendientes no puede controlar el descenso en todas las condiciones y circunstancias de la superficie, como por ejemplo hielo o pendientes extremadamente pronunciadas. El control de descenso en pendientes es un sistema de asistencia al conductor y no puede sustituir el buen juicio del conductor. No hacerlo puede provocar la pérdida de control del vehículo, una colisión o lesiones graves.

PELIGRO: El sistema no sustituye al freno de mano. Cuando deje el vehículo, siempre active el freno de mano y cambie la transmisión a estacionamiento (P) en los vehículos con transmisión automática, o a primera en los vehículos con transmisión manual.

ACTIVACIÓN Y DESACTIVACIÓN DEL CONTROL DE DESCENSO EN PENDIENTES

Presione el botón que se encuentra en el panel de instrumentos. Cuando el sistema está activo, se enciende una luz y suena un tono.

CONFIGURACIÓN DE LA VELOCIDAD DE DESCENSO EN PENDIENTE

Para aumentar o disminuir la velocidad de descenso, presione el pedal del acelerador o del freno, o use los botones SET **+** y SET **-** en el volante de dirección. Una vez que alcance la velocidad deseada, saque el pie de los pedales.

INDICADOR DEL CONTROL DE DESCENSO EN PENDIENTES

Se enciende cuando activa el control de descenso en pendiente.

CONTROL DE DESCENSO EN PENDIENTES – SOLUCIÓN DE PROBLEMAS

CONTROL DE DESCENSO EN PENDIENTES – MENSAJES DE INFORMACIÓN

Mensaje	Acción
Para descenso de pendiente reduzca la velocidad a XX MPH/ km/h o menos	No se cumplió con el requisito de velocidad para ingresar al modo todoterreno.
Seleccione velocidad para descenso de pendiente	Necesita seleccionar la transmisión para el modo descenso de pendiente.
Descenso pendiente Conductor recupere control	El modo de control de descenso en pendiente está desactivado y debe retomar el control.
Falla en control descenso en pendiente	Hay una falla presente en el sistema de descenso en pendiente.
Control descenso pendiente apagado Sistema de enfriando	El sistema de descenso en pendiente se está enfriando debido al uso excesivo.
Control de descenso de pendientes no disponible con Control de crucero activado	El sistema de descenso en pendiente no se puede activar mientras el Control de velocidad crucero esté controlando la velocidad activamente.

DIRECCIÓN HIDRÁULICA ELÉCTRICA

CÓMO FUNCIONA LA DIRECCIÓN ASISTIDA ELÉCTRICA

Aprendizaje adaptativo

El aprendizaje adaptativo ayuda a corregir las irregularidades del camino y mejora las maniobras de manejo y el desempeño general de la dirección. Se comunica con el sistema de frenos para ayudarlo a utilizar el control de estabilidad avanzado y los sistemas para evitar choques.

Nota: *Cuando la batería está desconectada o cuando se instala una nueva, se debe conducir el vehículo una distancia corta para que el sistema vuelva a aprender la estrategia y reactive todos los sistemas.*

Consejos sobre la dirección

Si la dirección se desvía o hala hacia un lado, inspeccione en busca de:

- Un neumático mal inflado
- Desgaste desparejo de los neumáticos
- Componentes de la suspensión sueltos o desgastados
- Mala alineación del vehículo

Nota: *Una inclinación alta en el camino o vientos laterales fuertes también podrían hacer que se desvíe de la dirección o que hale hacia un lado.*

PRECAUCIONES DE LA DIRECCIÓN HIDRÁULICA ELÉCTRICA

PELIGRO: El sistema de dirección asistida eléctrica cuenta con verificaciones de diagnóstico que constantemente monitorean el sistema. Si se detecta un error, aparece un mensaje en la pantalla de información. Detenga el vehículo cuando sea seguro. Apague el vehículo. Espere al menos 10 segundos, encienda el vehículo y verifique si aparece un mensaje de advertencia sobre el sistema de dirección en la pantalla de información. Si vuelve a aparecer el mensaje de advertencia del sistema de dirección, haga que inspeccionen el sistema lo antes posible.

PELIGRO: Si el sistema detecta un error, es posible que no sienta ninguna diferencia en la dirección; sin embargo, podría existir un problema grave. Haga revisar su vehículo tan pronto como sea posible. Si no lo hace, se puede producir la pérdida de control de la dirección.

Adapte la velocidad del vehículo y su comportamiento al conducir según la asistencia de dirección reducida.

Las maniobras continuas y extremas pueden aumentar el esfuerzo de maniobra. Esto se produce para evitar el sobrecalentamiento interno y el daño en el sistema de dirección. Si esto ocurre, no perderá la capacidad de maniobrar su vehículo en forma manual ni se generarán daños en el sistema. Las maniobras de dirección y el manejo normales permiten que el sistema se enfríe y que la dirección asistida vuelva a la normalidad.

Nota: *No existe un depósito de fluido para revisar o llenar.*

DIRECCIÓN ADAPTATIVA, DIRECCIÓN HIDRÁULICA ELÉCTRICA - VEHÍCULOS CON: DIRECCIÓN ACTIVA

el sistema de dirección adaptativa cambia la relación de dirección con cambios en la velocidad del vehículo, lo cual optimiza la respuesta de la dirección en todas las condiciones. El sistema también cambia cuando activa la función de remolque/arrastre en la transmisión. Al seleccionar el botón de remolque/arrastre, el sistema de dirección adaptativa reduce la sensibilidad del vehículo a la dirección a velocidades más altas, manteniendo, simultáneamente, la facilidad de estacionamiento y maniobrabilidad a velocidades bajas.

Nota: *el sistema de dirección adaptativa controla continuamente el sistema en busca de fallas. Si se detecta una falla en el sistema, se mostrará un mensaje en la pantalla de información. Si aparece un mensaje de advertencia en rojo, detenga el vehículo en cuanto sea seguro. El mensaje podría borrarse si la falla desaparece. Si aparece el mensaje de advertencia del sistema de dirección adaptativa cada vez que arranca su vehículo, haga que inspeccionen el sistema lo antes posible.*

Nota: *el sistema está diseñado con un dispositivo de bloqueo. Permanece bloqueado mecánicamente en una relación de dirección fija con el bloqueo enganchado. Puede notar un clic cuando enciende o apaga el automóvil.*

Nota: *si su vehículo pierde energía eléctrica o detecta una falla mientras está conduciendo, el sistema se desactiva y conserva la función de dirección normal con una relación fija de dirección. Durante este tiempo, es posible que el volante de dirección no esté derecho cuando conduce el vehículo en línea recta. Además, es posible que note que el ángulo del volante de dirección necesario para dirigir el vehículo sea diferente.*

Nota: *durante las maniobras de estacionamiento, el sistema de dirección adaptativa equilibra la carga de trabajo del conductor para las diversas señales del volante de dirección y condiciones de carga del vehículo. En condiciones de operación extremas, podría activarse el dispositivo de bloqueo del sistema. Con esta estrategia se evitan el sobrecalentamiento y el daño permanente en el sistema de dirección adaptativo. Las maniobras típicas en la dirección y la conducción permiten que el sistema se enfríe y vuelva al funcionamiento normal.*

Aprendizaje adaptativo (Si está equipado)

El aprendizaje adaptativo ayuda a corregir las irregularidades del camino y mejora las maniobras de manejo y el desempeño general de la dirección. Se comunica con el sistema de frenos para ayudarlo a utilizar el control de estabilidad avanzado y los sistemas para evitar choques. Además, al desconectar la batería o instalar una nueva, se debe conducir el vehículo una distancia corta para que el sistema vuelva a aprender la estrategia y reactive todos los sistemas.

DIRECCIÓN – SOLUCIÓN DE PROBLEMAS

DIRECCIÓN – INDICADORES DE ADVERTENCIA

El indicador del sistema de dirección eléctrica se enciende si el sistema detecta una falla durante las verificaciones de diagnóstico continuas.

Nota: *Si aparece un mensaje de advertencia en rojo, detenga el vehículo en cuanto sea seguro.*

DIRECCIÓN – MENSAJES DE INFORMACIÓN

Mensaje	Acción
Dirección averiada Servicio inmediato	El sistema de la dirección hidráulica detectó una condición que requiere atención. Haga revisar su vehículo tan pronto como sea posible.
Pérdida de dirección Pare con cuidado	El sistema de la dirección asistida no funciona. Detenga el vehículo en un lugar seguro. Haga revisar su vehículo tan pronto como sea posible.
Falla asistencia de la dirección Requiere servicio	El sistema de la dirección hidráulica detectó una condición que requiere atención. Haga revisar su vehículo tan pronto como sea posible.
Dirección averiada Serv. inmediato	El sistema de la dirección detectó una condición que requiere atención. Haga revisar su vehículo tan pronto como sea posible.

PRECAUCIONES DE LA AYUDA DE ESTACIONAMIENTO

PELIGRO: Para evitar lesiones personales, siempre tenga precaución cuando vaya marcha atrás (R) y use el sistema de sensores.

PELIGRO: El sistema puede no detectar objetos cuyas superficies absorban el reflejo. Siempre maneje con el debido cuidado y atención. Si no lo hace, se puede producir un choque.

PELIGRO: Los sistemas de control de tráfico, las luces fluorescentes, las condiciones climáticas adversas, los frenos neumáticos y los motores y ventiladores externos pueden afectar el funcionamiento correcto del sistema de sensores. Esto puede provocar un rendimiento reducido o alertas falsas.

PELIGRO: Es posible que el sistema no detecte objetos pequeños o en movimiento, en especial aquellos cerca del suelo.

PELIGRO: El sistema de asistencia de estacionamiento solo detecta objetos cuando el vehículo se mueve en velocidad de estacionamiento. Para evitar lesiones personales, debe tener precaución cuando use el sistema de asistencia de estacionamiento.

PELIGRO: Si el sensor se bloquea, es posible que el sistema no funcione.

PELIGRO: Es posible que el sistema no funcione cuando hace frío o en condiciones climáticas adversas. La lluvia, la nieve y el rocío pueden limitar el rendimiento del sensor.

PELIGRO: En caso de que se produzca algún daño en el área próxima al sensor, haga revisar el vehículo lo antes posible.

Nota: *Si el vehículo sufre daños de modo que se desalineen los sensores, se generarán mediciones imprecisas o falsas alarmas.*

Cuando conecta un remolque al vehículo, el sistema de ayuda de estacionamiento trasero lo detecta y le da una alerta. Desactive el sistema de ayuda de estacionamiento cuando conecte un remolque para evitar dicha alerta.

Nota: *Es posible que el vehículo detecte los remolques conectados y la ayuda de estacionamiento se apague automáticamente en esos casos.*

Nota: *Ciertos dispositivos adicionales instalados alrededor del paragolpe o de la carcasa pueden generar alertas falsas, por ejemplo, enganches de remolques grandes, soportes para bicicletas o tablas de surf, soportes de matrícula, protectores de paragolpe o cualquier otro dispositivo que pueda bloquear el área normal de detección del sistema de ayuda de estacionamiento. Las neumáticos de repuestos o las cubiertas de estas montadas a la compuerta trasera podrían generar alertas falsas del sistema de ayuda de estacionamiento. Retire los dispositivos adicionales para prevenir alertas falsas.*

Nota: *Mantenga los sensores sin nieve, hielo ni grandes acumulaciones de suciedad. Si los sensores están cubiertos, la precisión del sistema puede verse afectada.*

No limpie los sensores con objetos filosos.

Nota: *Cuando use una MyKey programada, no podrá desactivar las ayudas de estacionamiento. Véase* ***MyKey*** *(página 75).*

ACTIVACIÓN Y DESACTIVACIÓN DE LA AYUDA DE ESTACIONAMIENTO - VEHÍCULOS SIN: ASISTENCIA DE ESTACIONAMIENTO ACTIVA

Presione el botón de asistencia de estacionamiento para encender y apagar el sistema.

Activación y desactivación de la ayuda de estacionamiento a largo plazo

El sistema se puede ajustar para que permanezca desactivado entre los ciclos de encendido.

1. Presione Configuración en la pantalla táctil.
2. Presione Asistencia al conductor.
3. Presione Sensores de asistencia de estacionamiento.
4. Active o desactive los sensores delanteros (siempre) o los sensores traseros (siempre).

ACTIVACIÓN Y DESACTIVACIÓN DE LA AYUDA DE ESTACIONAMIENTO - VEHÍCULOS CON: ASISTENCIA DE ESTACIONAMIENTO ACTIVA

Presione el botón de asistencia de estacionamiento y use el menú para activar y desactivar el sistema.

Activación y desactivación de la ayuda de estacionamiento a largo plazo

El sistema se puede ajustar para que permanezca desactivado entre los ciclos de encendido.

1. Presione Configuración en la pantalla táctil.
2. Presione Asistencia al conductor.
3. Presione Sensores de asistencia de estacionamiento.
4. Active o desactive los sensores delanteros (siempre) o los sensores traseros (siempre).

ASISTENCIA DE ESTACIONAMIENTO TRASERA

QUÉ ES LA AYUDA DE ESTACIONAMIENTO TRASERO

Los sensores de estacionamiento traseros detectan los objetos que están detrás del vehículo cuando está en marcha atrás (R).

LIMITACIONES DE LA AYUDA DE ESTACIONAMIENTO TRASERO

El área de cobertura es menor en las esquinas externas.

Cuando use una MyKey programada, no podrá desactivar la ayuda de estacionamiento trasero.

Los sensores traseros de ayuda de estacionamiento están activos cuando el vehículo está en marcha atrás (R) y la velocidad de este es menor que 8 km/h.

El área de cobertura de los sensores es de hasta 180 cm desde el paragolpe trasero.

La ayuda de estacionamiento trasero detecta objetos grandes cuando cambia a marcha atrás (R) y ocurre alguno de los siguientes eventos:

- El vehículo se mueve marcha atrás a baja velocidad.
- El vehículo está inmóvil, pero un objeto se aproxima a la parte trasera del vehículo a baja velocidad.
- El vehículo se mueve hacia atrás a baja velocidad y un objeto se aproxima hacia el vehículo a baja velocidad, por ejemplo, otro vehículo.

El sistema no proporcionará ninguna advertencia sonora para el objeto detrás del vehículo cuando esté en punto muerto (N).

UBICACIÓN DE LOS SENSORES DE LA AYUDA DE ESTACIONAMIENTO TRASERO

Los sensores traseros de ayuda de estacionamiento se encuentran en el paragolpe trasero.

ADVERTENCIAS SONORAS DE LA AYUDA DE ESTACIONAMIENTO TRASERO

Cuando el vehículo se acerca a un objeto, suena una alarma de advertencia. A medida que el vehículo se acerca a un objeto, el tono aumenta. La alarma de advertencia suena de manera continua cuando un objeto está a una distancia de 30 cm o menos del paragolpe trasero.

Si el vehículo permanece inmóvil durante algunos segundos, la advertencia sonora se detendrá. Si el vehículo se mueve marcha atrás, la alarma vuelve a sonar.

Nota: *Cuando el sistema de ayuda de estacionamiento emite un tono, el sistema de audio podría reducir el volumen establecido.*

ASISTENCIA DE ESTACIONAMIENTO DELANTERO (SI ESTÁ EQUIPADO)

QUÉ ES LA AYUDA DE ESTACIONAMIENTO DELANTERO

Los sensores delanteros de estacionamiento detectan aquellos objetos que están ubicados delante del vehículo.

LIMITACIONES DE LA AYUDA DE ESTACIONAMIENTO DELANTERO

Los sensores delanteros de ayuda de estacionamiento están disponibles cuando el vehículo está en cualquier posición que no sea estacionamiento (P) y la velocidad es inferior a 8 km/h.

El área de cobertura de los sensores es de hasta 70 cm desde el paragolpe.

Si el vehículo está en marcha atrás (R), la ayuda de estacionamiento delantero detecta objetos cuando el vehículo se mueve a baja velocidad o cuando un objeto se mueve hacia el vehículo y proporciona una advertencia sonora, por ejemplo, cuando otro vehículo se acerca a baja velocidad. Si el vehículo permanece inmóvil durante algunos segundos, la advertencia sonora se detendrá. La indicación visual siempre está activa en marcha atrás (R).

Si el vehículo está en una marcha de avance, la ayuda de estacionamiento delantero emite advertencias sonoras y muestra indicaciones visuales si el vehículo se mueve a una velocidad de 8 km/h o más baja y el sistema detecta un objeto dentro del área de detección. Si el vehículo permanece detenido durante unos segundos, la indicación visual y la advertencia sonora se apagan.

Si el vehículo está en punto muerto (N), los sensores delanteros y traseros generan una indicación visual solo cuando el vehículo se mueve por debajo de una velocidad de 8 km/h y se detectan obstáculos dentro del área de detección. Una vez que el vehículo se detiene, la indicación visual y la advertencia sonora se interrumpen luego de algunos segundos.

UBICACIÓN DE LOS SENSORES DE LA AYUDA DE ESTACIONAMIENTO DELANTERO

Los sensores delanteros de ayuda de estacionamiento se encuentran en el paragolpe delantero.

ADVERTENCIAS SONORAS DE LA AYUDA DE ESTACIONAMIENTO DELANTERO

Una alarma de advertencia suena cuando un objeto está a una distancia de 70 cm del paragolpe delantero. A medida que el vehículo se acerca a un objeto, el tono aumenta.

La alarma de advertencia suena de manera continua cuando un objeto está a una distancia de 30 cm o menos del paragolpe delantero.

Nota: *si el objeto detectado se encuentra dentro de 30 cm o menos de distancia del vehículo, la indicación visual queda encendida.*

AYUDA DE ESTACIONAMIENTO LATERAL

(SI ESTÁ EQUIPADO)

QUÉ ES LA AYUDA DE ESTACIONAMIENTO LATERAL

Los sensores externos delanteros y traseros de ayuda de estacionamiento marcan objetos que se encuentran cerca de los laterales del vehículo.

LIMITACIONES DE LA AYUDA DE ESTACIONAMIENTO LATERAL

La cobertura del sensor es de hasta 60 cm desde los laterales del vehículo.

Es posible que la ayuda de estacionamiento lateral no funcione si sucede lo siguiente:

- El vehículo permanece inmóvil por más de 2 minutos.
- Se activa el sistema antibloqueo de frenos.
- Se activa el sistema de control de tracción.
- Su vehículo está en Estacionamiento (P).
- No está disponible la información del ángulo del volante de dirección. Debe conducir el vehículo al menos a 150 m a más de 30 km/h para restablecer la información del ángulo del volante de dirección.

Nota: *Si desactiva el sistema de control de tracción, también se desactiva el sistema de sensores laterales.*

Para reiniciar el sistema, maneje el largo del vehículo.

La ayuda de estacionamiento lateral no detecta un objeto que avanza hacia el lateral del vehículo, por ejemplo, otro vehículo que avanza a baja velocidad, si no pasa por un sensor delantero o trasero de ayuda de estacionamiento.

Si la transmisión está en marcha atrás (R), el sistema de sensores laterales genera advertencias sonoras. Cuando su vehículo se mueve lentamente, se detectan obstáculos que están a menos de 60 cm y dentro de la trayectoria del vehículo. Si el vehículo permanece inmóvil durante algunos segundos, la advertencia sonora se detendrá. La indicación visual siempre está disponible en marcha atrás (R).

Si el vehículo está en punto muerto (N), el sistema de sensores laterales brinda una indicación visual solo cuando el vehículo se mueve lentamente y cuando la ayuda de estacionamiento trasero o delantero detecta un obstáculo y el obstáculo lateral está a menos de 60 cm del costado del vehículo. Si el vehículo permanece detenido durante unos segundos, la indicación visual se apaga.

Si la transmisión está en directa (D) o en cualquier otra marcha hacia adelante, el sistema de sensores laterales genera advertencias sonoras y visuales. Cuando su vehículo se mueve lentamente, se detectan obstáculos que están a menos de 60 cm y dentro de la trayectoria del vehículo. Si el vehículo permanece detenido durante unos segundos, la indicación visual y la advertencia sonora se apagan.

UBICACIÓN DE LOS SENSORES DE LA AYUDA DE ESTACIONAMIENTO LATERAL

Los sensores laterales de estacionamiento se encuentran en los paragolpes trasero y delantero.

ADVERTENCIAS SONORAS DE LA AYUDA DE ESTACIONAMIENTO LATERAL

Si la ayuda de estacionamiento lateral detecta un objeto dentro del área de cobertura y de la trayectoria del vehículo, escuchará una advertencia sonora. A medida que el vehículo se acerque al objeto, la intensidad del tono aumentará.

INDICADORES DE LA AYUDA DE ESTACIONAMIENTO

El sistema indica la distancia a la que se encuentra el objeto a través de la pantalla de información.

- A medida que la distancia al objeto disminuye, la sección del indicador se enciende y se mueve hacia el ícono del vehículo.
- Si no se detecta ningún objeto, la sección del indicador de distancia aparece en color gris.

La indicación visual se sigue mostrando cuando la transmisión está en marcha atrás (R). Si detiene el vehículo, la indicación visual se desactiva después de cuatro segundos.

Si la ayuda de estacionamiento no está disponible, la sección del indicador de distancia lateral no aparecerá.

AYUDA DE ESTACIONAMIENTO – SOLUCIÓN DE PROBLEMAS

AYUDA DE ESTACIONAMIENTO – MENSAJES DE INFORMACIÓN

Si hay una falla en la ayuda de estacionamiento, aparece un mensaje de advertencia en el cuadro de instrumentos o en la pantalla táctil.

Nota: *Si el sistema de ayuda de estacionamiento delantero o trasero presenta un mensaje de falla, también se desactiva el sistema de ayuda de estacionamiento lateral.*

Nota: *Según el tipo de vehículo, esta función podría incluir una luz en el botón de asistencia de estacionamiento que parpadea por un momento para indicar una falla en el sistema. La luz seguirá encendida hasta que resuelva el problema.*

Mensaje	Acción
Falla en la asistencia de estacionamiento	El sistema detecta una condición que requiere servicio. Haga revisar su vehículo tan pronto como sea posible.
Sensor bloqueado	El mal tiempo, el hielo, el barro o el agua están bloqueando el sensor y provocando que el sistema no se encuentre disponible. Por lo general, para resolver el problema, puede limpiar el sensor.
Remolque conectado	Se detecta una conexión del remolque correcta durante un ciclo de encendido determinado.
Asist. estac. frontal Encendido Apagado	Muestra el estado de la asistencia de estacionamiento.
Asist. estac. trasero Encendido Apagado	Muestra el estado de la asistencia de estacionamiento.

QUÉ ES LA CÁMARA RETROVISORA

La cámara retrovisora proporciona una imagen de video del área ubicada detrás del vehículo cuando la transmisión está en marcha atrás (R).

El botón de la cámara retrovisora se encuentra en el panel de instrumentos.

PRECAUCIONES DE LA CÁMARA DE ESTACIONAMIENTO TRASERA

PELIGRO: el sistema de cámara retrovisora es un dispositivo complementario de asistencia para la marcha atrás que el conductor debe usar en conjunto con los espejos interiores y exteriores para obtener una máxima cobertura.

PELIGRO: es posible que los objetos que se encuentran en la esquina o debajo del paragolpe no se vean en la pantalla, ya que la cobertura que ofrece el sistema es limitada.

PELIGRO: retroceda despacio el vehículo. Si no sigue esta instrucción, puede ocasionar la pérdida de control del vehículo, lesiones personales o causar la muerte.

PELIGRO: tenga precaución cuando la tapa del baúl esté entreabierta. Si la tapa del baúl está entreabierta, la cámara estará fuera de posición y la imagen de video podría ser imprecisa. Todas las guías desaparecen cuando la tapa del baúl está entreabierta. Si no sigue esta instrucción, se podrían producir lesiones personales.

PELIGRO: No active ni desactive las funciones de la cámara cuando el vehículo esté en movimiento.

Nota: *cuando está remolcando algo, la cámara solo captura lo que está remolcando. En esta situación, es posible que no tenga una cobertura adecuada y que no pueda ver determinados objetos. En algunos vehículos, las guías pueden desaparecer una vez que conecte el gancho del remolque.*

UBICACIÓN DE LA CÁMARA DE ESTACIONAMIENTO TRASERA

La cámara de estacionamiento trasera está ubicada en la compuerta. Proporciona una imagen de video del área ubicada detrás del vehículo.

GUÍA DE LA CÁMARA DE ESTACIONAMIENTO TRASERA

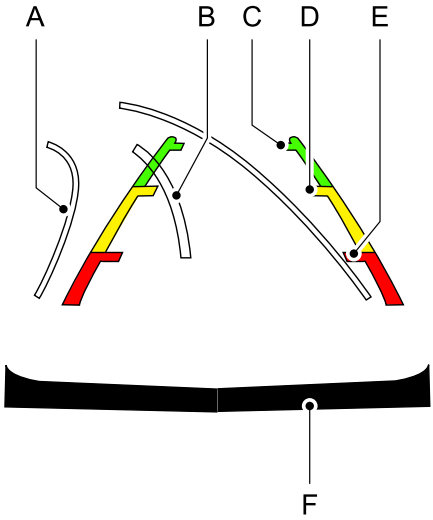

A	Guías activas.
B	Línea central.
C	Guía fija: zona verde.
D	Guía fija: zona amarilla.
E	Guía fija: zona roja.
F	Paragolpe trasero.

Las guías activas se muestran solo con las guías fijas. Para usar las guías activas, gire el volante de dirección para orientar las guías hacia la trayectoria prevista. Si cambia la dirección del volante mientras hace marcha atrás, el vehículo podría desviarse de la trayectoria prevista.

Las guías fijas y activas se atenúan y vuelven a aparecer de acuerdo con la posición del volante de dirección. Las guías activas no se muestran cuando el volante está en posición recta.

Tenga precaución al hacer marcha atrás. Los objetos en la zona roja están más cerca del vehículo y los objetos en la zona verde son aquellos que se encuentran más alejados. Los objetos se acercan al vehículo a medida que se mueven de la zona verde a la zona amarilla o roja. Use los espejos laterales y el espejo retrovisor para obtener una mejor cobertura de ambos lados y de la parte trasera del vehículo.

Nota: *las guías activas y las guías fijas solo están disponibles cuando la transmisión está en marcha atrás (R).*

Nota: *la línea central solo está disponible si las guías activas o fijas están activadas.*

Nota: *No todos los modos de la cámara funcionan correctamente sin una cámara auxiliar.*

CONFIGURACIÓN DE LA CÁMARA DE ESTACIONAMIENTO TRASERA

ACERCAMIENTO Y ALEJAMIENTO DE LA CÁMARA DE ESTACIONAMIENTO TRASERA

PELIGRO: Cuando el zoom manual está activado, la pantalla no muestra toda el área ubicada detrás del vehículo. Tenga en cuenta el entorno cuando use la función de zoom manual.

Las configuraciones disponibles para esta función son acercamiento (+) y alejamiento (-). Presione el símbolo que se encuentra en la pantalla de la cámara para cambiar la vista. La configuración predeterminada es zoom desactivado.

Esta función le permite obtener una vista más cercana de un objeto ubicado detrás del vehículo. La imagen ampliada mantiene el paragolpes en la imagen a modo de referencia. El zoom solo está disponible cuando la transmisión está en marcha atrás (R).

Nota: *Hacer zoom también activa la retención del estacionamiento que aplica el freno de mano al cambiar a la posición de estacionamiento (P). Al pulsar el botón de zoom, se ilumina el botón de retención del estacionamiento electrónico en la pantalla táctil. Véase* ***Conexión de un remolque*** *(página 398).*

Nota: *El zoom manual solo está disponible cuando la transmisión está en marcha atrás (R).*

Nota: *Cuando activa el zoom manual, solo se muestra la línea central.*

ACTIVACIÓN Y DESACTIVACIÓN DEL RETRASO DE LA CÁMARA DE ESTACIONAMIENTO TRASERA

1. Presione ***Funciones*** en la pantalla táctil.
2. Presione ***Asistencia al conductor***.
3. Presione ***Cámara trasera***.
4. Active o desactive ***Retraso de la cámara trasera***.

Cuando cambia la transmisión de marcha atrás (R) a cualquier otra marcha que no sea estacionamiento (P), la imagen de la cámara permanece en la pantalla hasta que sucede una de las siguientes situaciones:

- La velocidad del vehículo alcanza 8 km/h aproximadamente.
- Cambia a estacionamiento (P).

ACTIVACIÓN DE LA CÁMARA RETROVISORA

Presione para acceder a las diferentes vistas de la cámara.

La vista trasera normal proporciona una imagen de lo que hay directamente detrás del vehículo.

La vista trasera dividida proporciona una imagen extendida de lo que hay detrás del vehículo.

La vista de enganche proporciona una imagen del área en torno del enganche del remolque.

Nota: *La vista trasera normal y la vista de enganche también están disponibles cuando su vehículo está en marcha directa (D).*

QUÉ ES LA CÁMARA DE 360 GRADOS

El sistema de cámara de 360 grados consiste en cámaras frontales, laterales y traseras que proporcionan visibilidad alrededor del vehículo.

CÓMO FUNCIONA LA CÁMARA DE 360 GRADOS

El sistema de la cámara de 360 grados:

- Le permite ver lo que se encuentra directamente delante o detrás del vehículo.
- Proporciona una vista del cruce de tránsito delante y detrás del vehículo.
- Le permite tener una visibilidad integral del área circundante al vehículo, incluidos los puntos ciegos y los obstáculos que estén cerca del vehículo.

PRECAUCIONES DE LA CÁMARA DE 360 GRADOS

PELIGRO: El sistema de cámara de 360 grados requiere que aún el conductor lo use además de mirar por las ventanillas y verificar los espejos interiores y exteriores para obtener una máxima cobertura.

PELIGRO: Es posible que los objetos que se encuentran en la esquina o debajo del paragolpe no se vean en la pantalla, ya que la cobertura que ofrece el sistema es limitada.

PELIGRO: No active ni desactive las funciones de la cámara cuando el vehículo esté en movimiento.

PELIGRO: Usted es responsable de controlar el vehículo en todo momento. El sistema está diseñado para brindar asistencia y no lo exime de su responsabilidad de manejar con el debido cuidado y atención. Si no sigue estas instrucciones, puede ocasionar la pérdida de control del vehículo, lesiones personales o causar la muerte.

PELIGRO: Tenga precaución cuando la compuerta esté entreabierta. Si la compuerta está entreabierta, la cámara está fuera de posición y la imagen de video puede ser imprecisa. Todas las guías desaparecen cuando la compuerta está entreabierta. Si no sigue estas instrucciones, se podrían producir lesiones personales.

PELIGRO: Cuando el zoom manual está activado, la pantalla no muestra toda el área ubicada detrás del vehículo. Tenga en cuenta el entorno cuando use la función de zoom manual.

UBICACIÓN DE LAS CÁMARAS DE 360 GRADOS

Cámara retrovisora

La cámara de estacionamiento trasera está ubicada en la compuerta. Proporciona una imagen de video del área ubicada detrás del vehículo.

Cámara delantera

La cámara delantera se ubica en la parrilla. Proporciona una imagen de video del área ubicada delante del vehículo.

Cámara Lateral

La cámara lateral está ubicada en el espejo exterior. Esta proporciona una imagen de video de los laterales de su vehículo para ayudarle al estacionar o al retroceder con un remolque.

Cámara de la plataforma

La cámara de la plataforma está instalada dentro de la luz de freno con montaje central en alto. Muestra el contenido de la plataforma de la camioneta. La cámara cuenta con una guía dinámica para ayudarlo a ubicar el centro del vehículo. S puede acceder a esta vista mientras está en directa (D) o en marcha atrás (R).

Cámara auxiliar

La cámara auxiliar es una variante de la cámara retrovisora y se puede acceder a esta vista al presionar el botón AUX en la pantalla cuando se desplaza en marcha atrás (R) o en directa (D). Muestra una imagen de lo que se encuentra en la parte trasera del remolque cuando hace marcha atrás.

UBICACIÓN DE LAS CÁMARAS DE 360 GRADOS - RAPTOR

Cámara retrovisora

La cámara de estacionamiento trasera está ubicada en la compuerta. Proporciona una imagen de video del área ubicada detrás del vehículo.

Cámara delantera

La cámara delantera se ubica en la parrilla. Proporciona una imagen de video del área ubicada delante del vehículo.

Nota: *La cámara frontal se enciende cuando usted está en barro/baches, nieve/arena profunda, cuando se desplaza por rocas, en modo baja o en la tracción de rango bajo de todas las ruedas.*

Cámara Lateral

La cámara lateral está ubicada en el espejo exterior. Esta proporciona una imagen de video de los laterales de su vehículo para ayudarle al estacionar o al retroceder con un remolque.

Cámara de la plataforma

La cámara de plataforma está en la luz de freno superior. Muestra el contenido de la plataforma de la camioneta. La cámara cuenta con una guía dinámica para ayudarlo a ubicar el centro del vehículo. Puede acceder a esta vista mientras está en tracción (D) o reversa (R).

Cámara auxiliar

La cámara auxiliar es una variante de la cámara de vista trasera y usted puede acceder a la vista auxiliar presionando el botón AUX en la pantalla de visualización y moviéndose en reversa (R) o tracción (D). Muestra una imagen de lo que se encuentra en la parte trasera del remolque cuando hace marcha atrás.

GUÍA DE LA CÁMARA DE 360 GRADOS

Nota: *Las guías activas solo están disponibles cuando la transmisión está en marcha atrás (R).*

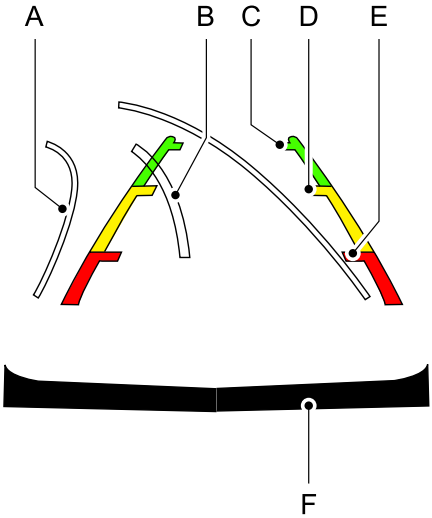

A	Guías activas.
B	Línea central.
C	Guía fija: zona verde.
D	Guía fija: zona amarilla.
E	Guía fija: zona roja.
F	Paragolpe trasero.

Las guías activas se muestran solo con las guías fijas. Gire el volante de dirección para orientar las guías hacia la trayectoria prevista. Si la posición del volante de dirección cambia cuando hace marcha atrás, el vehículo podría desviarse de la trayectoria prevista.

Las guías fijas y activas se atenúan y vuelven a aparecer de acuerdo con la posición del volante de dirección. Las guías activas no se muestran cuando el volante está en posición recta.

Los objetos en la zona roja están más cerca del vehículo y los objetos en la zona verde son aquellos que se encuentran más alejados. Los objetos se acercan al vehículo a medida que se mueven de la zona verde a la zona amarilla o roja. Use los espejos laterales y el espejo retrovisor para obtener una mejor cobertura de ambos lados y de la parte trasera del vehículo.

Zona de prohibido pasar

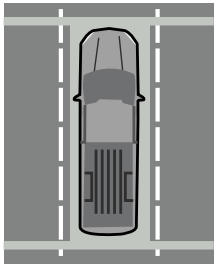

Esta zona está representada con líneas punteadas amarillas que se extienden en paralelo al vehículo.

CONFIGURACIÓN DE LA CÁMARA DE 360 GRADOS

ACTIVACIÓN Y DESACTIVACIÓN DE LA CÁMARA DE 360 GRADOS

El botón del sistema de cámara de 360 grados se encuentra en el panel de instrumentos. Las cámaras delantera y trasera tienen varias pantallas que constan de lo siguiente:

- Vista normal.
- Vista normal con 360.
- Vista dividida.
- Cámara de la plataforma.
- Cámara auxiliar.
- Vista de enganche.

Nota: *La cámara retrovisora se activa cuando usted cambie a Marcha atrás (R). En la pantalla táctil se puede acceder a otras vistas.*

Cuando se encuentra en estacionamiento (P), punto muerto (N) o directa (D), las imágenes delanteras aparecerán cuando presione el botón. Cuando se encuentre en marcha atrás (R), solo aparecerán las imágenes traseras cuando presione el botón.

Nota: *no todas las cámaras se encuentran disponibles.*

Nota: *el sistema de cámara de 360 grados se apagará cuando el vehículo esté en movimiento a baja velocidad, excepto cuando esté en marcha atrás (R).*

ACTIVACIÓN DE LA CÁMARA DE ESTACIONAMIENTO DE 360 GRADOS

Presione para acceder a las diferentes vistas de la cámara.

La vista delantera normal proporciona una imagen del área ubicada directamente delante del vehículo.

La vista delantera dividida proporciona una visión extendida del área ubicada delante del vehículo.

La vista normal + 360 grados contiene la vista normal de la cámara junto a una vista de una cámara de 360 grados.

La vista trasera normal proporciona una imagen de lo que hay directamente detrás del vehículo.

La vista trasera dividida proporciona una imagen extendida de lo que hay detrás del vehículo.

La cámara de la caja muestra la caja de la camioneta.

La cámara auxiliar del remolque muestra una imagen de la cámara retrovisora de lo que hay detrás. Esta cámara se compra e instala por separado.

La vista de enganche proporciona una imagen del área alrededor del enganche del remolque.

La guía de marcha atrás del remolque muestra sus laterales y los de la camioneta. Véase **Guía de marcha atrás del remolque** (página 437).

Haga zoom en la imagen y se activa la retención de estacionamiento. Véase **Conexión de un remolque** (página 398).

Amplíe la imagen en 360 grados.

Nota: *La vista normal trasera, la vista de cámara de plataforma, la vista del enganche y la vista auxiliar del remolque están disponibles cuando la velocidad del vehículo es superior a 10 km/h.*

QUÉ ES LA ASISTENCIA AL CONDUCTOR ACTIVA

El sistema lo asiste para estacionar y salir de los espacios de estacionamiento.

CÓMO FUNCIONA EL SISTEMA DE ASISTENCIA DE ESTACIONAMIENTO ACTIVO

El sistema de asistencia de estacionamiento activo usa sensores para detectar los espacios de estacionamiento. El sistema conduce, acelera, frena y cambia de velocidad según sea necesario para estacionar o salir de un espacio de estacionamiento.

PRECAUCIONES PARA EL SISTEMA DE ASISTENCIA DE ESTACIONAMIENTO ACTIVO

PELIGRO: debe permanecer en el vehículo cuando el sistema se activa. En todo momento, usted es responsable de controlar el vehículo, de supervisar el sistema y de intervenir si fuera necesario. La falta de cuidado puede ocasionar la pérdida de control del vehículo, lesiones personales graves o causar la muerte.

PELIGRO: en caso de lluvia intensa o en otras condiciones que generen interferencia, es posible que los sensores no detecten los objetos.

PELIGRO: usted es responsable de controlar el vehículo en todo momento. El sistema está diseñado para brindar asistencia y no lo exime de su responsabilidad de manejar con el debido cuidado y atención. Si no sigue esta instrucción, puede ocasionar la pérdida de control del vehículo, lesiones personales o causar la muerte.

PELIGRO: no use el sistema con accesorios que se extienden por encima de la parte delantera o trasera de su vehículo; por ejemplo, un enganche de remolque o portabicicletas. El sistema no puede hacer correcciones para la longitud adicional de los accesorios.

ACTIVACIÓN Y DESACTIVACIÓN DE LA ASISTENCIA DE ESTACIONAMIENTO ACTIVO

Presione el botón de asistencia de estacionamiento activo y luego presione el ícono en la pantalla táctil para que se muestren las notificaciones en pantalla completa.

Presione las teclas programables de la pantalla táctil para cambiar entre los siguientes modos: estacionamiento en paralelo, estacionamiento perpendicular o salida de estacionamiento en paralelo.

Cancelación del sistema de asistencia de estacionamiento activo

Para cancelar la asistencia de estacionamiento en cualquier momento, salga de punto muerto (N).

Pausa del sistema de asistencia de estacionamiento activo

Para pausar la asistencia de estacionamiento en cualquier momento, suelte el botón de asistencia de estacionamiento.

Si abre la puerta del acompañante o las puertas traseras, el sistema de asistencia de estacionamiento activo también se pausa.

Para reanudar la asistencia, mantenga presionado el botón de asistencia de estacionamiento nuevamente.

INGRESO A UN ESPACIO DE ESTACIONAMIENTO PARALELO

1. Presione el botón de asistencia de estacionamiento.

Nota: *El sistema detecta otros vehículos y cunetas para encontrar un espacio de estacionamiento.*

2. Presione el ícono del sistema de asistencia de estacionamiento activo en la pantalla táctil.
3. Utilice la palanca de la luz direccional para buscar un espacio para estacionar del lado del conductor o del pasajero.

Nota: *Si no usa la palanca de la luz direccional, el sistema busca un espacio para estacionar del lado del conductor o del pasajero.*

4. Cuando busque un espacio para estacionar, conduzca el vehículo alejándose aproximadamente 1 m de otros vehículos estacionados y ubíquese en paralelo a estos.

Nota: *Cuando el sistema de asistencia de estacionamiento activo encuentra un espacio apropiado para estacionar, suena un tono y aparece un mensaje en la pantalla de información y entretenimiento.*

5. Mantenga presionado el pedal del freno.
6. Suelte el volante de dirección y cambie a punto muerto (N).
7. Pulse y mantenga pulsado el botón de asistencia de estacionamiento.
8. Suelte el pedal del freno para que su vehículo estacione.

Nota: *Puede disminuir la velocidad del vehículo en cualquier momento al presionar el pedal del freno.*

Nota: *Cuando estaciona en paralelo entre objetos, el sistema estaciona cerca del objeto que está delante del vehículo para facilitar el acceso al baúl.*

Nota: *Cuando haya estacionado por completo, el vehículo se cambia a estacionamiento (P).*

INGRESO A UN ESPACIO DE ESTACIONAMIENTO PERPENDICULAR

1. Presione el botón de asistencia de estacionamiento.

Nota: *El sistema de asistencia de estacionamiento activo no reconoce las líneas del espacio para estacionar y centra el vehículo entre objetos.*

2. Presione el ícono del sistema de asistencia de estacionamiento activo en la pantalla táctil.
3. Seleccione estacionamiento perpendicular.
4. Utilice la palanca de la luz direccional para buscar un espacio para estacionar del lado del conductor o del pasajero.

Nota: *Si no usa la palanca de la luz direccional , el sistema busca un espacio para estacionar del lado del conductor o del pasajero.*

5. Cuando busque un espacio para estacionar, maneje el vehículo hacia una posición en la que esté a 1 m aproximadamente de los otros vehículos estacionados y perpendicular a estos.

Nota: *Cuando el sistema de asistencia de estacionamiento activo encuentra un espacio para estacionar, suena un tono y aparece un mensaje en la pantalla de información y entretenimiento.*

6. Mantenga presionado el pedal del freno.
7. Suelte el volante de dirección y cambie a punto muerto (N).
8. Pulse y mantenga pulsado el botón de asistencia de estacionamiento.
9. Suelte el pedal del freno para que el vehículo estacione.

Nota: *El sistema de asistencia de estacionamiento activo ingresa el vehículo en los espacios de estacionamiento.*

Nota: *El sistema de asistencia de estacionamiento activo alinea el extremo delantero del vehículo con el lado del carril correspondiente al objeto que está junto a este.*

Nota: *Cuando el sistema detecta solo un objeto, permite que haya una distancia suficiente para abrir la puerta de cualquiera de los lados.*

Nota: *Puede disminuir la velocidad del vehículo en cualquier momento al presionar el pedal del freno.*

Nota: *Cuando haya estacionado por completo, el vehículo se cambia a estacionamiento (P).*

SALIDA DE UN ESPACIO DE ESTACIONAMIENTO

El sistema de asistencia de estacionamiento activo ayuda a salir solo de los espacios de estacionamiento en paralelo.

1. Presione el botón de asistencia de estacionamiento.
2. Presione el ícono del sistema de asistencia de estacionamiento activo en la pantalla táctil.
3. Seleccione salida de estacionamiento en paralelo.
4. Use la luz direccional para elegir la dirección de salida del espacio de estacionamiento.
5. Mantenga presionado el pedal del freno.
6. Suelte el volante de dirección y cambie a punto muerto (N).
7. Suelte el freno de mano.
8. Pulse y mantenga pulsado el botón de asistencia de estacionamiento.
9. Suelte el pedal del freno para que el vehículo se mueva.

Nota: *Después de que el sistema de asistencia de estacionamiento activo dirige el vehículo a una posición en la que puede salir del espacio para estacionar con un movimiento hacia delante, aparece un mensaje que le pide que tome el control total del vehículo.*

10. Tome el control del vehículo.

Nota: *Puede disminuir la velocidad del vehículo en cualquier momento al presionar el pedal del freno.*

ASISTENCIA DE ESTACIONAMIENTO ACTIVO – SOLUCIÓN DE PROBLEMAS

ASISTENCIA DE ESTACIONAMIENTO ACTIVO – MENSAJES DE INFORMACIÓN

Mensaje	Acción
Falla del asistente para estacionar activo	El sistema necesita mantenimiento. Haga revisar su vehículo tan pronto como sea posible.

ASISTENCIA DE ESTACIONAMIENTO ACTIVO – PREGUNTAS FRECUENTES

¿Por qué el sistema de asistencia de estacionamiento activo no funciona correctamente?

El sistema no puede detectar un vehículo, una cuneta o un objeto para estacionar junto a estos o en medio. El sistema necesita objetos lindantes para funcionar correctamente.

¿Por qué el sistema de asistencia de estacionamiento activo no busca un espacio para estacionar?

Ha desactivado el control de tracción.

¿Por qué el sistema de asistencia de estacionamiento activo no busca un espacio para estacionar?

La transmisión está en marcha atrás (R). El vehículo debe avanzar para que el sistema pueda detectar un espacio para estacionar.

¿Por qué el sistema de asistencia de estacionamiento activo no sugiere un espacio para estacionar?

Los sensores pueden estar bloqueados. Por ejemplo, pueden tener nieve, hielo o grandes acumulaciones de suciedad. Los sensores bloqueados pueden afectar el funcionamiento del sistema.

¿Por qué el sistema de asistencia de estacionamiento activo no sugiere un espacio para estacionar?

Los sensores del paragolpe trasero o delantero podrían estar dañados.

¿Por qué el sistema de asistencia de estacionamiento activo no sugiere un espacio para estacionar?

No hay espacio suficiente para que estacione el vehículo de forma segura.

¿Por qué el sistema de asistencia de estacionamiento activo no sugiere un espacio para estacionar?

No hay espacio suficiente del lado opuesto del espacio para estacionar para realizar la maniobra de estacionamiento.

¿Por qué el sistema de asistencia de estacionamiento activo no sugiere un espacio para estacionar?

El espacio para estacionar se encuentra a más de 1,5 m o a menos de 0,5 m del vehículo.

¿Por qué el sistema de asistencia de estacionamiento activo no sugiere un espacio para estacionar?

La velocidad del vehículo es mayor que 35 km/h para estacionar en paralelo o mayor que 30 km/h para estacionar en perpendicular.

¿Por qué el sistema de asistencia de estacionamiento activo no sugiere un espacio para estacionar?

Ha desconectado o reemplazado la batería recientemente. Después de volver a conectar la batería, debe manejar el vehículo en línea recta durante un breve período.

¿Por qué el sistema de asistencia de estacionamiento activo no posiciona correctamente el vehículo en un espacio para estacionar?

Una cuneta irregular junto al espacio para estacionar impide que el sistema alinee el vehículo de manera correcta.

¿Por qué el sistema de asistencia de estacionamiento activo no posiciona correctamente el vehículo en un espacio para estacionar?

Es posible que los objetos o vehículos próximos al espacio no estén bien estacionados.

¿Por qué el sistema de asistencia de estacionamiento activo no posiciona correctamente el vehículo en un espacio para estacionar?

El vehículo sobrepasó demasiado el espacio para estacionar.

¿Por qué el sistema de asistencia de estacionamiento activo no posiciona correctamente el vehículo en un espacio para estacionar?

Las ruedas no están colocadas o mantenidas de forma adecuada. Por ejemplo, se está usando una llanta de repuesto, las ruedas no están infladas correctamente, tienen un tamaño inadecuado o son de tamaños distintos.

¿Por qué el sistema de asistencia de estacionamiento activo no posiciona correctamente el vehículo en un espacio para estacionar?

Una reparación o alteración modificó las capacidades de detección.

¿Por qué el sistema de asistencia de estacionamiento activo no posiciona correctamente el vehículo en un espacio para estacionar?

Un vehículo estacionado posee accesorios altos sujetos. Por ejemplo, un pulverizador de sal, una pala de nieve o una plataforma móvil.

¿Por qué el sistema de asistencia de estacionamiento activo no posiciona correctamente el vehículo en un espacio para estacionar?

La longitud del espacio para estacionar o la posición de los objetos estacionados cambian luego de que el vehículo pasa el espacio.

¿Por qué el sistema de asistencia de estacionamiento activo no posiciona correctamente el vehículo en un espacio para estacionar?

La temperatura alrededor del vehículo cambia rápidamente. Por ejemplo, cuando maneja desde un garaje calefaccionado hacia la temperatura fría del exterior o al salir de un lavadero de autos.

QUÉ ES EL CONTROL DE VELOCIDAD CRUCERO

El control de velocidad crucero le permite mantener una velocidad determinada sin necesidad de que mantenga el pie en el acelerador.

Requisitos

Use el control de crucero cuando la velocidad del vehículo sea mayor a 15 mph en unidades imperiales y 20 km/h en unidades métricas.

ACTIVACIÓN Y DESACTIVACIÓN DEL CONTROL DE VELOCIDAD CRUCERO

PELIGRO: No use el control de velocidad crucero en caminos sinuosos, en zonas de tránsito intenso o cuando la superficie del camino esté resbaladiza. Esto podría provocar la pérdida de control del vehículo, lesiones graves o causar la muerte.

Los controles de velocidad crucero están en el volante.

Activación del control de velocidad crucero

Presione el botón para activar el sistema. Cuando el sistema se activa, la velocidad establecida es igual a la velocidad actual del vehículo o a 15 mph en el sistema anglosajón o 20 km/h en unidades métricas, lo que sea mayor. Si la velocidad es demasiado baja u otras condiciones no son correctas para la activación del control de velocidad crucero, el sistema ingresa al modo de espera.

Desactivación del control de velocidad crucero

Presione el botón cuando el sistema esté activo o desactive el encendido.

Nota: *Cuando desactiva el control de velocidad crucero, se borra la velocidad programada.*

CONFIGURACIÓN DE LA VELOCIDAD DEL CONTROL DE VELOCIDAD CRUCERO

PELIGRO: Cuando conduce cuesta abajo, la velocidad del vehículo puede superar la velocidad programada. El sistema no aplica los frenos.

Maneje hasta alcanzar la velocidad deseada.

SET+

SET-

Presione los botones SET+ o SET- para establecer la velocidad actual.

Levante el pie del pedal del acelerador.

Nota: *El indicador cambia de color en la pantalla de información.*

Modificación de la velocidad programada

SET+

Presione el botón SET+ para aumentar la velocidad establecida en pequeños incrementos. Mantenga presionado el botón SET+ para acelerar. Suelte el botón cuando haya alcanzado la velocidad deseada.

SET- Presione el botón SET- para reducir la velocidad establecida en pequeños incrementos. Mantenga presionado el botón SET- para desacelerar. Suelte el botón cuando haya alcanzado la velocidad deseada.

Nota: *Si acelera presionando el pedal del acelerador, la velocidad programada no cambia. Cuando suelta el pedal del acelerador, el vehículo regresa a la velocidad programada anterior.*

CANCELACIÓN DE LA VELOCIDAD PROGRAMADA

Presione el botón o pise el pedal del freno para cancelar la velocidad programada.

Nota: *El sistema recuerda la velocidad programada.*

Nota: *El sistema se cancela si la velocidad del vehículo disminuye 16 km/h por debajo de la velocidad programada.*

REANUDACIÓN DE LA VELOCIDAD PROGRAMADA

Presione el botón.

INDICADORES DEL CONTROL DE VELOCIDAD CRUCERO

Se enciende cuando se activa el sistema.

CÓMO FUNCIONA EL CONTROL DE VELOCIDAD CRUCERO ADAPTATIVO CON PARADA Y ARRANQUE

El control de velocidad crucero adaptativo con parada y avance usa sensores de radar y cámaras para mantener la distancia establecida entre usted y el vehículo que se encuentra adelante mientras lo sigue hasta una parada total. La opción de parada y avance también se puede configurar para seguir a un vehículo que se encuentra justo adelante y ajustar la velocidad establecida mientras está completamente detenido.

PRECAUCIONES DEL CONTROL DE VELOCIDAD CRUCERO ADAPTATIVO

PELIGRO: Usted es responsable de controlar el vehículo en todo momento. El sistema está diseñado para brindar asistencia y no lo exime de su responsabilidad de manejar con el debido cuidado y atención. Si no sigue estas instrucciones, puede ocasionar la pérdida de control del vehículo, lesiones personales o causar la muerte.

PELIGRO: No use el control de crucero adaptativo en caminos ventosos, en zonas de tráfico intenso o cuando la superficie del camino esté resbaladiza. Esto podría provocar la pérdida de control del vehículo, lesiones graves o causar la muerte.

PELIGRO: Preste especial atención a las condiciones cambiantes del camino, como cuando ingresa o sale de una autopista, en caminos con intersecciones o rotondas, en caminos sin carriles visibles para conducir, en caminos sin pavimentar o con pendientes pronunciadas. Si no sigue estas instrucciones, puede ocasionar la pérdida de control del vehículo, lesiones personales o causar la muerte.

PELIGRO: El sistema no es una advertencia de colisión ni un sistema para evitar accidentes.

PELIGRO: No use el sistema cuando arrastre un remolque que tiene controles de freno de un remolque electrónico de repuesto. Si no sigue estas instrucciones, puede ocasionar la pérdida de control del vehículo, lesiones personales o causar la muerte.

PELIGRO: No use tamaños de ruedas que no sean los recomendados, ya que esto puede afectar el funcionamiento normal del sistema. Esta situación podría provocar la pérdida del control del vehículo y ocasionar lesiones graves.

PELIGRO: No use el sistema con una hoja de barredora de nieve instalada.

PELIGRO: No use el sistema en condiciones de poca visibilidad, por ejemplo, con niebla, lluvia intensa, rocío o nieve.

Cuando sigue un vehículo

PELIGRO: Cuando sigue un vehículo que está frenando, su vehículo no siempre desacelera lo suficientemente rápido como para evitar un choque sin la intervención del conductor. Aplique los frenos cuando sea necesario. Si no sigue estas instrucciones, se podrían producir lesiones personales o causar la muerte.

Uso en terrenos con pendientes

Seleccione una marcha más baja cuando el sistema esté activo y conduzca durante bastante tiempo cuesta abajo en pendientes pronunciadas, como áreas montañosas.

LIMITACIONES DEL CONTROL DE VELOCIDAD CRUCERO ADAPTATIVO

Limitaciones del sensor

PELIGRO: En raras ocasiones, se pueden presentar problemas de detección debido a la infraestructura del camino, por ejemplo, ante la presencia de puentes, túneles y vallas de seguridad. En estos casos, es posible que el sistema frene más tarde o inesperadamente. En todo momento, usted es responsable de controlar el vehículo, de supervisar el sistema y de intervenir si fuera necesario.

PELIGRO: Si el sistema no funciona correctamente, haga revisar el vehículo tan pronto como sea posible.

PELIGRO: las grandes diferencias de iluminación externa pueden limitar el desempeño del sensor.

PELIGRO: el sistema solo advierte sobre los vehículos detectados por el sensor del radar. En algunos casos, es posible que no haya advertencias ni advertencias demoradas. Aplique los frenos cuando sea necesario. Si no sigue estas instrucciones, se podrían producir lesiones personales o causar la muerte.

PELIGRO: es posible que el sistema no detecte los vehículos que se encuentran detenidos o aquellos que se desplazan a menos de 10 km/h.

PELIGRO: el sistema no detecta a los peatones ni a los objetos presentes en el camino.

PELIGRO: el sistema no detecta los vehículos que se acercan por el mismo carril.

PELIGRO: el sistema puede no funcionar adecuadamente si el sensor está bloqueado. Mantenga el parabrisas sin obstrucciones.

PELIGRO: El sensor puede identificar las marcas del carril de forma incorrecta como otras estructuras u objetos. Esto puede ocasionar una advertencia errónea o falsa.

1. Cámara
2. Sensor de radar.

La cámara está en el parabrisas detrás del espejo interior.

El sensor del radar se encuentra en la parrilla inferior.

Nota: *No puede ver el sensor. Está detrás de un panel de la carcasa.*

Nota: *Mantenga la delantera del vehículo libre de suciedad, insignias u objetos metálicos. Los protectores delanteros del vehículo, las luces de posventa y la pintura o recubrimientos plásticos adicionales también podrían degradar el desempeño del sensor.*

Aparece un mensaje si hay un objeto que obstruye la cámara o el sensor. Cuando hay algo que obstruye el sensor, el sistema no puede detectar un vehículo adelante y no funciona. Véase **Control de velocidad crucero adaptativo – Mensajes de información** (página 344).

El sensor del radar tiene un campo de visión limitado. Es posible que no detecte vehículos o que detecte un vehículo más tarde de lo esperado en algunas situaciones. La imagen de vehículo adelante no se ilumina si el sistema no detecta un vehículo adelante de usted.

Se pueden producir problemas de detección:

A

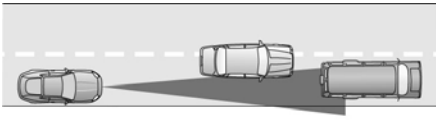

B

C

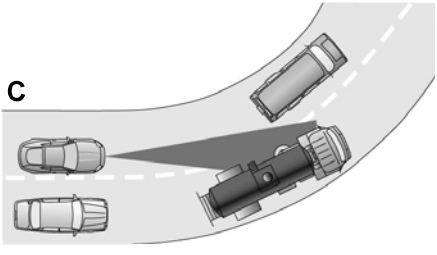

A Cuando conduce en una línea diferente de la del vehículo que está adelante,

B Cuando un vehículo se acerca al carril donde usted transita. El sistema solo puede detectarlo una vez que se ubique por completo en su carril,

C Puede haber problemas con la detección de vehículos delante de usted cuando maneja por una curva o cuando sale de esta en el camino.

En estos casos, es posible que el sistema frene más tarde o inesperadamente.

Si un objeto golpea contra el extremo delantero del vehículo o se producen daños, es posible que la zona de detección del radar cambie. Esto podría provocar que el vehículo no detecte otros vehículos o que lo haga de manera errónea.

Para que el sistema funcione perfectamente es necesario que la cámara del parabrisas tenga una visión clara del camino.

El rendimiento óptimo no puede darse si ocurre lo siguiente:

- La cámara está bloqueada.
- Hay malas condiciones de visibilidad o iluminación.
- Hay malas condiciones climáticas.

ACTIVACIÓN Y DESACTIVACIÓN DEL CONTROL DE VELOCIDAD CRUCERO ADAPTATIVO

Los controles de velocidad crucero están en el volante.

Activación del control de velocidad crucero adaptativo

Presione el botón para activar el sistema. Cuando el sistema se activa, la velocidad establecida es igual a la velocidad actual del vehículo o a 15 mph en el sistema anglosajón o 20 km/h en unidades métricas, lo que sea mayor. Si la velocidad es demasiado baja u otras condiciones no son correctas para la activación del control de velocidad crucero adaptativo, el sistema ingresa al modo de espera. Cuando se está por debajo de 15 mph en el sistema anglosajón o 20 km/h en unidades métricas, el control de velocidad crucero adaptativo no se activa a menos que esté siguiendo a otro vehículo.

El indicador, la configuración actual de distancia y la velocidad establecida aparecen en la pantalla del cuadro de instrumentos.

Desactivación del control de velocidad crucero adaptativo

Presione el botón cuando el sistema esté en modo de espera o desactive el encendido.

Nota: *cuando apaga el sistema, se borra la velocidad programada.*

CANCELACIÓN AUTOMÁTICA DEL CONTROL DE VELOCIDAD CRUCERO ADAPTATIVO

El sistema puede cancelarse si ocurre lo siguiente:

- Los neumáticos pierden tracción.
- Activa el freno de mano.

El sistema puede cancelarse y aplicar el freno de mano si ocurre lo siguiente:

- Desabroche el cinturón y abra la puerta del conductor luego de que el control de crucero adaptativo detenga el vehículo.
- El control de crucero adaptativo mantiene al vehículo detenido de manera constante por más de tres minutos.

El sistema puede desactivarse o evitar que se active cuando se lo solicita si ocurre lo siguiente:

- El vehículo tiene un sensor bloqueado.
- La temperatura de los frenos es demasiado alta.
- Hay una falla en el sistema o en un sistema relacionado.

CONFIGURACIÓN DE LA VELOCIDAD DEL CONTROL DE VELOCIDAD CRUCERO ADAPTATIVO

Maneje hasta alcanzar la velocidad deseada.

Presione los botones SET+ o SET- para establecer la velocidad actual.

Levante el pie del pedal del acelerador.

El indicador, la configuración actual de distancia y la velocidad establecida aparecen en la pantalla del cuadro de instrumentos.

Se enciende una imagen de vehículo si se detecta un vehículo delante de usted.

Nota: *Cuando el control de crucero adaptativo está activo, el velocímetro puede variar ligeramente de la velocidad establecida mostrada en la pantalla del cuadro de instrumentos.*

Configuración de la velocidad crucero adaptativo de una parada completa

SET+ SET- Presione los botones SET+ o SET- mientras mantiene el pedal del freno totalmente presionado.

La velocidad programada se ajusta a 20 km/h (en unidades métricas) o a 15 mph (en unidades imperiales).

El indicador, la configuración actual de distancia y la velocidad establecida aparecen en la pantalla del cuadro de instrumentos.

Nota: *El sistema se activa desde una detención total solo cuando detecta un vehículo adelante y a estrecha proximidad.*

Cambio manual de la velocidad programada

SET+ Presione el botón SET+ para aumentar la velocidad establecida en pequeños incrementos. Presione y sostenga el botón SET+ para aumentar la velocidad establecida en grandes incrementos. Suelte el botón cuando la velocidad establecida alcance la velocidad preferida.

SET- Presione el botón SET- para reducir la velocidad establecida en pequeños incrementos. Presione y sostenga el botón SET- para reducir la velocidad establecida en grandes incrementos. Suelte el botón cuando la velocidad establecida alcance la velocidad preferida.

También puede presionar el pedal del acelerador o del freno hasta alcanzar la velocidad que prefiera. Presione los botones SET+ o SET- para seleccionar la velocidad actual como la velocidad establecida.

El sistema puede aplicar los frenos para disminuir la velocidad del vehículo hasta alcanzar la nueva velocidad programada. Cuando el sistema está activo, la velocidad establecida se muestra continuamente en la pantalla del cuadro de instrumentos.

CONFIGURACIÓN DE LA DISTANCIA CON EL CONTROL DE VELOCIDAD CRUCERO ADAPTATIVO

Presione el botón para pasar por las cuatro configuraciones de distancia.

La distancia seleccionada aparece en la pantalla de información como lo indican las barras de la imagen.

Nota: *La configuración de la distancia depende del tiempo, por lo que se ajusta con la velocidad del vehículo.*

Nota: *Es su responsabilidad seleccionar una distancia prudente de acuerdo con las condiciones de manejo.*

Configuraciones de la distancia con el control de velocidad crucero adaptativo

Pantalla de gráficos, barras indicadas entre vehículos	Distancia entre vehículos	Comportamiento dinámico
1	Más cercana	Deportivo
2	Cercana	Normal
3	Media	Normal
4	Lejos	Comodidad

Cada vez que encienda el sistema, este seleccionará la distancia elegida por última vez.

Seguimiento de un vehículo

Cuando un vehículo delante de usted ingresa al mismo carril o un vehículo viaja a menos velocidad en el mismo carril, la velocidad del vehículo se ajusta para mantener la distancia establecida.

Nota: *Cuando sigue un vehículo y enciende una luz direccional, el control de velocidad crucero adaptativo puede producir una leve aceleración temporal para ayudarlo a pasar.*

El vehículo mantiene una distancia constante del vehículo que se encuentra adelante hasta que sucede lo siguiente:

- El vehículo adelante de usted acelera a una velocidad superior a la velocidad programada.
- El vehículo de adelante sale del carril en el cual usted se encuentra.
- Configura una nueva distancia entre vehículos.

El sistema aplica los frenos para disminuir la velocidad del vehículo y mantener una distancia segura con el que se encuentra adelante. El sistema solo aplica un frenado limitado. Puede cancelar el sistema al aplicar los frenos.

Nota: *Los frenos pueden emitir un sonido cuando el sistema los aplique.*

Si el sistema determina que el nivel de frenado máximo no es suficiente, sonará una advertencia, aparecerá un mensaje en la pantalla de información y parpadeará un indicador cuando el sistema continúe frenando. Actúe de inmediato.

CANCELACIÓN DE LA VELOCIDAD PROGRAMADA

Presione el botón o pise el pedal del freno.

La velocidad programada no se borra.

REANUDACIÓN DE LA VELOCIDAD PROGRAMADA

Presione el botón.

La velocidad del vehículo regresa a la velocidad previamente programada y la configuración de distancia. La velocidad programada aparece continuamente en la pantalla de información cuando el sistema está activado.

Nota: *solo use la opción de reanudación si conoce la velocidad programada y desea volver a ella.*

Reanudación de la velocidad programada de una parada completa (Si está equipado)

Si el vehículo sigue a otro vehículo, se detiene por completo y se mantiene sin moverse por pocos segundos, el vehículo acelera desde una posición inerte para seguir al vehículo de adelante.

Si el vehículo sigue a otro vehículo, se detiene por completo y se mantiene sin moverse durante más tiempo, aparece un mensaje y un indicador.

Mensaje	Acción
Detenido	El control de la velocidad de crucero no se reanuda automáticamente cuando esta pantalla está activa.
Presione el botón para reanudar	Si el vehículo de adelante empieza a moverse, se le indica que presione el botón para reanudar. Presione y suelte el botón o use el pedal del acelerador para empezar a seguir el vehículo de adelante nuevamente.
Reanudación automática	Aparece cuando se encuentra en una autopista de acceso limitado, después de seguir un vehículo a una parada completa. En este caso, el vehículo vuelve a seguir el vehículo de adelante sin presionar el botón o el pedal del acelerador. El sistema puede permanecer en estado de reanudación automática durante aproximadamente 30 segundos; luego de esto no se podrá reanudar automáticamente.

ANULACIÓN DE LA VELOCIDAD PROGRAMADA

PELIGRO: Si anula el sistema al presionar el pedal del acelerador, este no aplica los frenos automáticamente para mantener distancia con el vehículo que se encuentra adelante.

Cuando presiona el pedal del acelerador, anula la velocidad programada y la distancia entre vehículos.

Use el pedal del acelerador para exceder intencionalmente el límite de velocidad programada.

Cuando anula el sistema, el indicador verde se enciende y el ícono del vehículo no aparece en la pantalla del cuadro de instrumentos.

El sistema vuelve a funcionar cuando suelta el pedal del acelerador. La velocidad del vehículo disminuye a la velocidad programada o a una inferior si sigue un vehículo que viaja a una velocidad más baja.

INDICADORES DEL CONTROL DE VELOCIDAD CRUCERO ADAPTATIVO

Se enciende cuando activa el control de velocidad crucero adaptativo. El color del indicador cambia para indicar el estado del sistema.

El color blanco indica que el sistema está encendido, pero inactivo.

El color verde indica que ajustó la velocidad y el sistema está activo.

CAMBIO DE CONTROL DE VELOCIDAD CRUCERO ADAPTATIVO A CONTROL DE VELOCIDAD CRUCERO

PELIGRO: El control de velocidad crucero normal no frenará cuando el vehículo se acerque a vehículos que circulan a menos velocidad. Siempre recuerde qué modo ha seleccionado y aplique los frenos cuando sea necesario.

1. Presione ***Funciones*** en la pantalla táctil.
2. Presione ***Asistencia al conductor***.
3. Presione ***Control de velocidad de crucero***.
4. Presione ***Control de velocidad de crucero normal***.

El indicador del control de velocidad crucero reemplaza al indicador de control de velocidad crucero adaptativo si selecciona el control de velocidad crucero normal. No aparece la configuración de distancia y el sistema no responde a los vehículos que están adelante. El frenado automático permanece activo para mantener la velocidad programada. El sistema recuerda la última configuración cuando enciende el vehículo.

CENTRALIZACIÓN DE CARRIL

CÓMO FUNCIONA LA CENTRALIZACIÓN DE CARRIL

El control de crucero adaptativo con centrado de carril utiliza un sensor de radar frontal del vehículo y un sensor de cámara del parabrisas delantero, junto con el sensor de dirección, para operar.

Usando estos sensores, el sistema aplica asistencia de dirección continua para conducir en el medio del carril que elija en autopistas.

Nota: *La configuración de la distancia para el control de crucero adaptativo con centrado de carril opera de la misma manera que el control de crucero adaptativo normal.*

PRECAUCIONES DE CENTRALIZACIÓN DE CARRIL

PELIGRO: No use el sistema cuando arrastre un remolque. Si no sigue estas instrucciones, puede ocasionar la pérdida de control del vehículo, lesiones personales o causar la muerte.

PELIGRO: No use el sistema si se hicieron cambios o modificaciones al volante de dirección. Los cambios o las modificaciones al volante de dirección podrían afectar la funcionalidad o el rendimiento del sistema. Si no sigue estas instrucciones, puede ocasionar la pérdida de control del vehículo, lesiones personales o causar la muerte.

Las precauciones del control de crucero adaptativo se aplican a la centralización del carril, a menos que se indique lo contrario o se contradiga mediante una precaución de centralización del carril. Véase **Precauciones del control de velocidad crucero adaptativo** (página 333).

REQUISITOS DE CENTRALIZACIÓN DE CARRIL

Debe mantener las manos en el volante de dirección en todo momento.

El sistema solo se activa cuando ocurre lo siguiente:

- Tiene encendido el control de velocidad crucero adaptativo con parada y arranque.
- El Asistente de centralización de carril está habilitado en la pantalla de información y entretenimiento. Véase **Activación y desactivación de la centralización de carril** (página 343).
- Tiene las manos en el volante.
- El sistema detecta ambas marcas del carril.

Nota: *si no detecta marcas del carril válidas, el sistema permanece inactivo hasta que se encuentren marcas válidas disponibles.*

LIMITACIONES DE CENTRALIZACIÓN DE CARRIL

Las limitaciones del control de velocidad crucero adaptativo se aplican a la centralización del carril, a menos que se indique lo contrario o se contradiga mediante una limitación de centralización del carril. Véase **Limitaciones del control de velocidad crucero adaptativo** (página 334).

El Asistente de centralización de carril puede no funcionar correctamente en alguna de las siguientes situaciones:

- El carril es demasiado ancho o angosto.
- El sistema no detecta al menos una marca del carril o los carriles se combinan o dividen.
- Se aplica un torque de asistencia limitado.
- En zonas en construcción o en infraestructura nueva.
- Cuando se le hayan realizado modificaciones al sistema de dirección.

- Cuando use una llanta de repuesto.
- En condiciones de viento fuerte.

Nota: *El torque de asistencia para la conducción es limitado y es posible que no sea suficiente para todas las situaciones de conducción, como conducir en curvas pronunciadas o en curvas a alta velocidad.*

Nota: *En condiciones excepcionales, como inclemencias del tiempo o la luz solar directa, el sistema puede desviarse de la línea central o cancelarse.*

ACTIVACIÓN Y DESACTIVACIÓN DE LA CENTRALIZACIÓN DE CARRIL

Mantenga las manos en el volante en todo momento.

Los controles están en el volante.

Presione el botón.

El indicador aparece en la pantalla del cuadro de instrumentos. Cuando el sistema esté activo, el color del indicador cambia para indicar el estado del sistema.

Puede anular el sistema en cualquier momento si maniobra el vehículo.

Nota: *Se deben cumplir los requisitos correctos para poder activar el sistema. Véase* ***Requisitos de centralización de carril*** *(página 342).*

Activación y desactivación de la centralización de carril

1. Presione ***Funciones*** en la pantalla táctil.
2. Presione ***Asistencia al conductor***.
3. Presione ***Control de velocidad de crucero***.
4. Presione ***Asist. p/ centrado en carril***.

ALERTAS DE CENTRALIZACIÓN DE CARRIL

Debe mantener las manos en el volante de dirección en todo momento.

Cuando el sistema está activo y no detecta ninguna actividad de conducción durante un tiempo, el sistema lo alerta para que coloque las manos en el volante. Si no reacciona ante las advertencias, el sistema cancelará y disminuirá la velocidad del vehículo a la velocidad de la marcha lenta mientras mantiene el control de la dirección. Véase **Cancelación automática de centralización de carril** (página 343).

El sistema también lo alertará si el vehículo cruza las marcas del carril sin que se detecte actividad de conducción.

Nota: *El sistema podría interpretar un agarre suave o solo tocar el volante como conducción sin manos.*

CANCELACIÓN AUTOMÁTICA DE CENTRALIZACIÓN DE CARRIL

Cuando una condición externa cancela el sistema y sus manos están en el volante, suena un tono y aparece un mensaje en la pantalla del grupo de instrumentos.

Cuando el sistema se cancela debido a alguna condición externa y sus manos no estén en el volante, el sistema emite una alerta inmediata para que usted tome control del vehículo. Si ignora esta alerta, el sistema ralentiza el vehículo mientras mantiene la asistencia de la dirección.cuando haya marcas de carril. Cuando no hay marcas de carril disponibles el vehículo se detiene.

Si su vehículo comienza a disminuir la velocidad después de cancelar el sistema, debe tomar el control total del vehículo. Para volver a activar el control de crucero adaptativo con centrado de carril después de cancelarlo, presione y suelte el botón de reanudación.

La cancelación automática también puede activarse cuando:

- El carril se ensancha o se estrecha demasiado.
- El sistema no puede detectar marcas del carril válidas.
- Las marcas en el carril se cruzan entre sí.
- La curva de la ruta es demasiado pronunciada.

Nota: *Si su vehículo disminuye la velocidad debido a su inactividad dos veces dentro de un ciclo de llave, el sistema se desactiva. Para reiniciar el sistema, cuando el vehículo esté detenido, regrese la palanca selectora a Park (P) y apague el vehículo. A continuación, vuelva a encender el vehículo con su pie en el pedal de freno.*

CANCELACIÓN MANUAL DE CENTRALIZACIÓN DE CARRIL

Cuando realice las siguientes acciones, el control de crucero adaptativo con centrado de carril se cancelará:

- El pedal del freno está siendo presionado.
- El botón de control de crucero adaptativo está apagado en el volante.

El sistema de centrado de carril se suprime momentáneamente cuando se realiza alguna de las siguientes acciones:

- El indicador de la luz direccional está bloqueado o golpeado.
- Usted dirige el vehículo fuera del carril.

INDICADORES DE CENTRALIZACIÓN DE CARRIL

Se enciende cuando activa la función de centralización del carril. El color del indicador cambia para indicar el estado del sistema.

El estado de color gris indica que el sistema está encendido, pero en modo de espera.

El estado de color verde indica que el sistema está activado y que aplica la asistencia a la dirección para mantener el vehículo en el centro del carril.

El estado de color ámbar con un tono acústico y que cambia a gris indica una cancelación automática del sistema.

CONTROL DE VELOCIDAD CRUCERO ADAPTATIVO – SOLUCIÓN DE PROBLEMAS

CONTROL DE VELOCIDAD CRUCERO ADAPTATIVO – MENSAJES DE INFORMACIÓN - VEHÍCULOS CON: CENTRALIZACIÓN DE CARRIL

Nota: *Según las opciones que tenga el vehículo y el tipo de cuadro de instrumentos, no todos los mensajes aparecen o están disponibles.*

Nota: *El sistema podría abreviar o acortar algunos mensajes según el tipo de tablero que tenga.*

Mensaje	Acción
Mantener manos en volante	Vuelva a colocar las manos en el volante de dirección y proporcione una entrada de dirección para cancelar el mensaje.
Asistencia de centrado de carril no disponible	Para restablecer la función cuando el vehículo está detenido, vuelva a colocar el selector de marchas en estacionar y apague el vehículo. Vuelva a encender el vehículo con su pie en el pedal de freno.
Retome el control	Debe tomar inmediatamente el control total del vehículo.
Pise el pedal del acelerador para retomar el control	Reanude el control de crucero adaptativo con centrado de carril, aplicando presión con el pie en el pedal del acelerador. También puede reanudar la función, presionando el botón de reanudar en el volante de dirección.

CONTROL DE VELOCIDAD CRUCERO ADAPTATIVO – MENSAJES DE INFORMACIÓN - VEHÍCULOS CON: PARADA Y ARRANQUE

Nota: *Según las opciones que tenga el vehículo y el tipo de cuadro de instrumentos, no todos los mensajes aparecen o están disponibles.*

Nota: *El sistema podría abreviar o acortar algunos mensajes según el tipo de tablero que tenga.*

Mensaje	Acción
Error en piloto automático adaptable	El control de velocidad crucero adaptativo no puede conectarse debido a una falla.
Sensor delantero no alineado	Comuníquese con un concesionario Ford para que revise el funcionamiento y la cobertura del radar.
Piloto automático adaptable no disponible	Hay problemas que evitan que el sistema esté disponible.
Piloto automático Sensor bloqueado Ver manual	El radar está bloqueado por una mala visibilidad que se debe a condiciones climáticas adversas, hielo, barro o agua adelante del radar. Por lo general, para resolver este problema, puede limpiar el sensor. Debido a la naturaleza de la tecnología del radar, es posible recibir una advertencia de bloqueo sin que haya ninguno. Esto sucede, por ejemplo, cuando maneja en entornos rurales o desérticos dispersos. Una condición falsa de bloqueo se elimina automáticamente, o se elimina después de que reinicia el vehículo.
Piloto automático activo Frenado automático apagado	Seleccionó el control de velocidad crucero normal. El sistema no frena ni reacciona al tráfico.
Piloto automático adaptable. El piloto recupera el control	Se muestra cuando el control de velocidad crucero adaptativo se cancela y usted debe tomar el control.
Piloto automático adaptable. Velocidad muy baja para activar	Se muestra cuando la velocidad del vehículo es demasiado baja como para activar el control de velocidad crucero adaptativo y no hay vehículo adelante dentro del alcance.

QUÉ ES EL CONTROL DEL MODO DE MANEJO

El vehículo cuenta con varios modos de manejo que puede seleccionar para diferentes condiciones de manejo. Según el modo de manejo que seleccione, el sistema ajustará varias configuraciones del vehículo.

CÓMO FUNCIONA EL CONTROL DEL MODO DE MANEJO

Los modos de manejo disponibles modifican ajustes electrónicos y mecánicos dentro de su vehículo para adaptar el rendimiento y las características de conducción a las condiciones de manejo en ruta o todoterreno. La sensación de dirección y el esfuerzo, el control de tracción, el control de estabilidad, los controles del chasis, la respuesta del tren motriz, los puntos de cambio de las transmisiones, el ajuste de tracción en todas las ruedas, el nivel de ruido de los gases de escape y la amortiguación de la suspensión se modifican automáticamente en función del modo de conducción seleccionado.

Nota: *Su vehículo cuenta con verificaciones de diagnóstico que monitorean constantemente todos los sistemas para garantizar el funcionamiento adecuado. Si un modo de manejo no está disponible por una falla del sistema, su vehículo cambia por defecto al modo normal y la transmisión se mantiene en el ajuste de tracción en las cuatro ruedas seleccionado antes de que falle el sistema.*

Nota: *Su vehículo vuelve al modo normal cada vez que se enciende. Si apaga el vehículo en un modo de manejo diferente del modo normal, cuando encienda el vehículo la pantalla del cuadro de instrumentos mostrará una ventana emergente que le preguntará si desea volver al último modo de manejo utilizado. Si selecciona "Sí" en la ventana emergente, su vehículo vuelve al último modo de manejo seleccionado y la configuración predeterminada de tracción en todas las ruedas asociada con este modo de manejo. Si selecciona "No", su vehículo permanece en el modo normal y en la configuración predeterminada de tracción en las cuatro ruedas asociada a ese modo de manejo. Si no selecciona ni "sí" ni "no", el mensaje emergente desaparece, su vehículo permanece en modo normal y el ajuste tracción en las cuatro ruedas permanece en su último ajuste utilizado.*

CÓMO FUNCIONA EL CONTROL DEL MODO DE MANEJO - RAPTOR

Los modos de tracción que se pueden seleccionar cambian varios ajustes electrónicos y mecánicos dentro de su vehículo para adaptar su rendimiento y características de manejo a las condiciones de manejo en ruta o todoterreno. Dependiendo del modo de tracción que seleccione, la sensación y el esfuerzo de dirección, el control de tracción, el control de estabilidad, los controles del chasis, la respuesta del tren motriz, los puntos de cambio de transmisión, el ajuste del sistema de transmisión de cuatro ruedas, el nivel de ruido de escape y la amortiguación de la suspensión se alteran automáticamente a una configuración predeterminada.

Nota: *Su vehículo tiene revisiones de diagnóstico que monitorean continuamente todos los sistemas para asegurar su funcionamiento adecuado. Si un modo de tracción no está disponible debido a una falla del sistema, el vehículo ingresará por defecto en al modo normal y el sistema de transmisión permanecerá en el ajuste de tracción en todas las ruedas que seleccionó por última vez antes de la falla del sistema.*

Nota: *El vehículo vuelve al modo normal cada vez que lo inicia. Si apaga el vehículo en un modo de tracción que no sea el normal, al momento del arranque, la pantalla del cuadro de instrumentos muestra un mensaje emergente que le pregunta si le gustaría regresar al último modo de conducción que usó. Si selecciona "Sí" en el mensaje emergente, el vehículo regresará al último modo de conducción seleccionado y al ajuste del sistema de transmisión predeterminado de las cuatro ruedas asociado con ese modo de tracción. Si selecciona "No", el vehículo permanece en modo normal y en el ajuste del sistema de transmisión predeterminado de las cuatro ruedas asociado con ese modo de tracción. Si no selecciona sí o no, se agota el tiempo de espera del mensaje emergente, el vehículo permanece en modo normal y los ajustes del sistema de transmisión de las cuatro ruedas permanece en el último ajuste usado.*

Nota: *No use el diferencial de bloqueo electrónico en superficies secas y duras. Hacerlo produce ruido excesivo, vibración y aumenta el desgaste de los neumáticos. Véase* ***Bloqueo del diferencial electrónico*** *(página 267).*

SELECCIÓN DE UN MODO DE MANEJO

Gire el control de modo de manejo en la consola central para seleccionar o cambiar un modo de manejo.

Nota: *los íconos del botón pueden variar según el vehículo.*

SELECCIÓN DE UN MODO DE MANEJO - RAPTOR

Gire el control de modo de manejo en la consola central para seleccionar o cambiar un modo de manejo.

Nota: *Los íconos del botón pueden variar según el vehículo.*

Selección de un modo de dirección

Para cambiar la sensación de dirección, presione el botón en el volante. Al presionar por primera vez, se muestra un mensaje emergente en la pantalla del cuadro de instrumentos para el modo seleccionado y, al presionar más veces, se cambia el modo seleccionado.

Modos:

- Normal: desarrollado como complemento de la respuesta del vehículo a la conducción diaria.
- Deportivo: ligeramente menos asistencia y amortiguación para una sensación de dirección mejorada durante la conducción animosa.
- Confort: ligeramente más asistencia para la preferencia del conductor y la facilidad de conducción diaria.
- Todoterreno: asistencia similar a Normal, pero con amortiguación adicional para un control mejorado durante la conducción todoterreno.

Después de seleccionar la configuración deseada, es posible que sienta un leve empujón de respuesta en el volante al producirse el cambio.

Nota: *Si desconecta o retira la batería, el sistema de dirección volverá a normal de manera predeterminada.*

Selección de un modo de suspensión

Para cambiar la sensación de suspensión, presione el botón en el volante. Al presionar por primera vez, se muestra un mensaje emergente en la pantalla del cuadro de instrumentos para el modo seleccionado y, al presionar más veces, se cambia el modo seleccionado.

Modos:

- Normal: configuración predeterminada de fábrica.
- Deportivo: suspensión ligeramente más rígida con énfasis en el manejo y el control.
- Todoterreno: maximiza el rendimiento de choque en ambientes todoterreno extremos.

Selección de un modo de escape

Para cambiar el sonido del escape, presione el botón en el volante. Al presionar por primera vez, se muestra un mensaje emergente en la pantalla del cuadro de instrumentos para el modo seleccionado y, al presionar más veces, se cambia el modo seleccionado.

Modos:

- Normal: una configuración predeterminada que brinda equilibrio entre confort y comentarios.
- Deportivo: ligeramente más fuerte que lo normal para el manejo animoso.
- Baja: una configuración más fuerte solo para uso todoterreno. Ruido de escape máximo en todas las condiciones de manejo.
- Tranquilo: la configuración más tranquila para el máximo confort en todas las condiciones de manejo.

MyMode

Puede usar MyMode para crear una configuración personalizada del vehículo basada en el estado actual del mismo.

Una vez que haya configurado su vehículo con los ajustes deseados, puede mantener pulsado el botón durante unos segundos para guardarlo como MyMode.

Al pulsar dos veces el botón se activa el MyMode guardado.

Puede comprobar los ajustes de MyMode almacenados pulsando el botón.

Puede guardar los siguientes ajustes como MyMode:

- Modo de manejo.
- Modo de la dirección.
- Modo de suspensión.
- Modo de escape.
- Modo de tracción en las cuatro ruedas.
- Activación y desactivación de parada y arranque.
- Diferencial de bloqueo electrónico trasero activado o desactivado.

Nota: *MyMode solo puede configurarse con los ajustes disponibles para cada modo de conducción. Véase* ***Modo de conducción*** *(página 350).*

Nota: *Puede guardar o ver MyMode en cualquier momento, independientemente de la velocidad de su vehículo o de la selección de la caja de cambios, siempre que su vehículo esté en marcha y cumpla con las condiciones del sistema.*

Nota: *Al activar MyMode, su vehículo debe cumplir con todas las condiciones previas para el modo de manejo y varias configuraciones antes de activarse. Si no se cumplen las condiciones del sistema, aparece un mensaje.*

MODO DE CONDUCCIÓN

BAJA - RAPTOR

Para conducción todoterreno a alta velocidad El modo Baja optimiza el control del acelerador para una mejor respuesta y entrega de par.

La tracción alta en todas las ruedas es el modo predeterminado de tracción en todas las ruedas. La tracción automática en todas las ruedas no está disponible en el modo Baja.

Todoterreno es el modo de dirección y suspensión predeterminado. Todos los modos de dirección y escape están disponibles.

Baja es el modo de escape predeterminado. Todos los modos de escape están disponibles.

El sistema sintoniza los controles del motor y de la transmisión en el modo Baja.

El sistema sintoniza los controles de estabilidad y tracción en el modo Baja.

El diferencial de bloqueo electrónico está disponible en todas las velocidades con tracción en todas las ruedas. Véase **Activación y desactivación del diferencial de bloqueo electrónico** (página 268).

Nota: *Usar el modo baja en superficies secas y duras podría producir alguna vibración, el atascamiento de la transmisión o un desgaste potencial excesivo de los neumáticos y el vehículo según la selección del modo de tracción en todas las ruedas.*

ECO - 4X4

Para un manejo eficiente. Este modo sirve para lograr la máxima eficiencia del combustible y aumentar la autonomía.

La tracción alta en dos ruedas es el modo predeterminado de tracción en todas las ruedas. La tracción baja en todas las ruedas no está disponible en el modo Eco.

El diferencial de bloqueo electrónico está disponible por debajo de 40 km/h. Véase **Activación y desactivación del diferencial de bloqueo electrónico** (página 268).

ECO - 4X2

Para un manejo eficiente. Este modo sirve para lograr la máxima eficiencia del combustible y aumentar la autonomía.

El diferencial de bloqueo electrónico está disponible por debajo de 40 km/h. Véase **Activación y desactivación del diferencial de bloqueo electrónico** (página 268).

BARRO/SURCOS - 4X4

Para un manejo todoterreno. Este modo mejora el rendimiento del vehículo para recorrer terrenos con barro, con surcos o disparejos.

La tracción alta en todas las ruedas es el modo predeterminado de tracción en todas las ruedas. La tracción en todas las ruedas en el rango bajo se puede seleccionar en el modo barro o surcos.

El diferencial de bloqueo electrónico se activa cuando se selecciona este modo, cualquiera sea la velocidad, y se puede desactivar en cualquier momento usando el botón. Véase **Activación y desactivación del diferencial de bloqueo electrónico** (página 268).

Nota: *no use este modo al manejar en pavimento seco o nieve compacta. Esto podría provocar el atascamiento de la transmisión y daños en el sistema según la tracción en todas las ruedas que se seleccione. Véase* ***Tracción en las cuatro ruedas*** *(página 254).*

NORMAL - RAPTOR

Para el manejo de todos los días. Este modo es el equilibrio perfecto entre emoción, comodidad y conveniencia. Este es el modo predeterminado después de cada ciclo de encendido.

La tracción alta en dos ruedas es el modo predeterminado de tracción en todas las ruedas. El modo de tracción en todas las ruedas está disponible en el modo normal.

Normal es el modo de dirección, suspensión y escape predeterminado. El modo de dirección todoterreno no está disponible. Todos los modos de suspensión y escape están disponibles.

El sistema sintoniza los controles del motor y de la transmisión en el modo normal.

El sistema sintoniza los controles de estabilidad y tracción en el modo normal.

El diferencial de bloqueo electrónico está disponible por debajo de 40 km/h con tracción en las cuatro ruedas. Véase **Activación y desactivación del diferencial de bloqueo electrónico** (página 268).

NORMAL - 4X4

Para el manejo de todos los días. Este modo es el equilibrio perfecto entre emoción, comodidad y conveniencia. Este es el modo predeterminado después de cada ciclo de encendido.

La tracción alta en dos ruedas es el modo predeterminado de tracción en todas las ruedas. El modo de tracción en todas las ruedas está disponible en el modo normal.

El diferencial de bloqueo electrónico está disponible por debajo de 40 km/h. Véase **Activación y desactivación del diferencial de bloqueo electrónico** (página 268).

NORMAL - 4X2

Para el manejo de todos los días. Este modo es el equilibrio perfecto entre emoción, comodidad y conveniencia. Este es el modo predeterminado después de cada ciclo de encendido.

El diferencial de bloqueo electrónico está disponible por debajo de 40 km/h. Véase **Activación y desactivación del diferencial de bloqueo electrónico** (página 272).

TODOTERRENO

Para conducir fuera de los caminos a través de arena, grava suelta, barro o en superficies todoterreno. Este modo optimiza la respuesta del pedal del acelerador y los controles de estabilidad y tracción para mejorar el rendimiento del vehículo en entornos todoterreno. Si el vehículo se atasca en condiciones de profundidad, este modo puede ayudarlo a salir.

La tracción alta en todas las ruedas es el modo predeterminado de tracción en todas las ruedas. La tracción baja en todas las ruedas se puede seleccionar en el modo todoterreno.

Confort es el modo de dirección predeterminado. Todos los modos de dirección están disponibles.

El modo de suspensión predeterminado es el todoterreno. Todos los modos de suspensión están disponibles.

El modo de escape predeterminado es el deportivo. Todos los modos de escape están disponibles.

El sistema sintoniza el control del motor y de la transmisión en el modo todoterreno.

El sistema sintoniza el control de estabilidad y tracción en el modo todoterreno.

El diferencial de bloqueo electrónico se activa cuando se selecciona este modo, cualquiera sea la velocidad, y se puede desactivar en cualquier momento usando el botón. Véase **Activación y desactivación del diferencial de bloqueo electrónico** (página 268).

Nota: *No use este modo al manejar en pavimento seco o nieve compacta. Esto podría provocar el atascamiento de la transmisión y daños en el sistema según la tracción en todas las ruedas que se seleccione. Véase* ***Tracción en las cuatro ruedas*** *(página 254).*

DESPLAZAMIENTO POR ROCAS - 4X4

Para un manejo todoterreno y una escalada por rocas óptima. El modo de desplazamiento por rocas activa el diferencial de bloqueo electrónico, optimiza la respuesta del acelerador y ajusta los puntos de cambio de la transmisión para brindarle más control del vehículo.

La tracción en todas las ruedas en el rango bajo es el único modo de tracción en todas las ruedas que se encuentra disponible en el modo de desplazamiento por rocas.

El diferencial de bloqueo electrónico se activa cuando se selecciona este modo, cualquiera sea la velocidad, y se puede desactivar en cualquier momento usando el botón. Véase **Activación y desactivación del diferencial de bloqueo electrónico** (página 268).

DESPLAZAMIENTO POR ROCAS - RAPTOR

Para un manejo todoterreno y una escalada por rocas óptima. El modo de desplazamiento por rocas activa el diferencial de bloqueo electrónico, optimiza la respuesta del acelerador y ajusta los puntos de cambio de la transmisión para brindarle más control del vehículo.

La tracción en todas las ruedas en el rango bajo es el único modo de tracción en todas las ruedas que se encuentra disponible en el modo de desplazamiento por rocas.

Confort es el modo de dirección predeterminado. Todos los modos de dirección están disponibles.

El modo de suspensión predeterminado es el todoterreno. Todos los modos de suspensión están disponibles.

Normal es el modo de escape predeterminado. Todos los modos de escape están disponibles.

El sistema sintoniza los controles del motor y de la transmisión en el modo de desplazamiento en rocas.

El sistema sintoniza los controles de estabilidad y tracción en el modo de desplazamiento en rocas.

El diferencial de bloqueo electrónico se activa cuando se selecciona este modo, cualquiera sea la velocidad, y se puede desactivar en cualquier momento usando el botón. Véase **Activación y desactivación del diferencial de bloqueo electrónico** (página 268).

RESBALADIZO - 4X4, VEHÍCULOS CON: TORQUE ON DEMAND DE 2 VELOCIDADES

Para condiciones no tan favorables, como rutas cubiertas de nieve o hielo. Use este modo para cruzar un terreno donde una superficie firme está cubierta con materiales sueltos o resbaladizos. El modo Resbaladizo reduce la respuesta del acelerador y optimiza los cambios de marchas en superficies resbaladizas.

La tracción automática en todas las ruedas es el modo predeterminado de tracción en todas las ruedas. La tracción alta en dos ruedas no está disponible en el modo Resbaladizo.

El diferencial de bloqueo electrónico está disponible por debajo de 40 km/h. Véase **Activación y desactivación del diferencial de bloqueo electrónico** (página 268).

Nota: *No use este modo al manejar en pavimento seco. Esto podría provocar el atascamiento de la transmisión y daños en el sistema dependiendo de la selección del modo de tracción en todas las ruedas. Véase **Tracción en las cuatro ruedas** (página 254).*

RESBALADIZO - RAPTOR

Para condiciones no tan favorables, como rutas cubiertas de nieve o hielo. Use este modo para cruzar un terreno donde una superficie firme está cubierta con materiales sueltos o resbaladizos. El modo Resbaladizo reduce la respuesta del acelerador y optimiza los cambios de marchas en superficies resbaladizas.

La tracción automática en todas las ruedas es el modo predeterminado de tracción en todas las ruedas. La tracción alta en dos ruedas no está disponible en el modo Resbaladizo.

Normal es el modo de dirección, suspensión y escape predeterminado. El modo de dirección todoterreno no está disponible. Todos los modos de suspensión y escape están disponibles.

El sistema sintoniza los controles del motor y de la transmisión en el modo Resbaladizo.

El sistema sintoniza los controles de estabilidad y tracción en el modo Resbaladizo.

El diferencial de bloqueo electrónico está disponible por debajo de 40 km/h. Véase **Activación y desactivación del diferencial de bloqueo electrónico** (página 268).

Nota: *No use este modo al manejar en pavimento seco. Esto podría provocar el atascamiento de la transmisión y daños en el sistema dependiendo de la selección del modo de tracción en todas las ruedas. Véase **Tracción en las cuatro ruedas** (página 254).*

RESBALADIZO - 4X4, VEHÍCULOS CON: CAJA DE CAMBIOS EN MARCHA ELECTRÓNICA

Para condiciones no tan favorables, como rutas cubiertas de nieve o hielo. Use este modo para cruzar un terreno donde una superficie firme está cubierta con materiales sueltos o resbaladizos. El modo Resbaladizo reduce la respuesta del acelerador y optimiza los cambios de marchas en superficies resbaladizas.

La tracción alta en todas las ruedas es el modo predeterminado de tracción en todas las ruedas. El modo de tracción en todas las ruedas está disponible en el modo Resbaladizo.

El diferencial de bloqueo electrónico está disponible por debajo de 40 km/h. Véase **Activación y desactivación del diferencial de bloqueo electrónico** (página 268).

Nota: *No use este modo al manejar en pavimento seco. Esto podría provocar el atascamiento de la transmisión y daños en el sistema según la tracción en todas las ruedas que se seleccione. Véase **Tracción en las cuatro ruedas** (página 254).*

Nota: *Según las opciones del vehículo, es posible que algunos nombres de modos se vean diferentes o que no aparezcan en absoluto.*

RESBALADIZO - 4X2

Para condiciones no tan favorables, como rutas cubiertas de nieve o hielo. Use este modo para cruzar un terreno donde una superficie firme está cubierta con materiales sueltos o resbaladizos. El modo Resbaladizo reduce la respuesta del acelerador y optimiza los cambios de marchas en superficies resbaladizas.

El diferencial de bloqueo electrónico está disponible por debajo de 40 km/h. Véase **Activación y desactivación del diferencial de bloqueo electrónico** (página 272).

Nota: *No use este modo al manejar en pavimento seco. Esto podría provocar el atascamiento de la transmisión y daños en el sistema según la tracción en todas las ruedas que se seleccione. Véase **Tracción en las cuatro ruedas** (página 254).*

Nota: *Según las opciones del vehículo, es posible que algunos nombres de modos se vean diferentes o que no aparezcan en absoluto.*

DEPORTIVO - 4X4, VEHÍCULOS CON: TORQUE ON DEMAND DE 2 VELOCIDADES

Para un manejo deportivo con rendimiento de manejo y respuesta mejorados. Este modo aumenta la respuesta del pedal del acelerador y proporciona una sensación de manejo más deportiva. El sistema del tren motriz mantiene las marchas bajas durante más tiempo, lo que ayuda a que el vehículo acelere con mayor rapidez.

La tracción automática en todas las ruedas es el modo predeterminado de tracción en todas las ruedas. La tracción baja en todas las ruedas no está disponible en el modo deportivo.

El sistema sintoniza la dirección y la suspensión para brindar una experiencia de manejo más conectada y animosa.

El diferencial de bloqueo electrónico está disponible por debajo de 40 km/h. Véase **Activación y desactivación del diferencial de bloqueo electrónico** (página 268).

DEPORTIVO - RAPTOR

Para un manejo deportivo con rendimiento de manejo y respuesta mejorados. Este modo aumenta la respuesta del pedal del acelerador y proporciona una sensación de manejo más deportiva. El sistema del tren motriz mantiene las marchas bajas durante más tiempo, lo que ayuda a que el vehículo acelere con mayor rapidez.

La tracción alta en dos ruedas (2H) es el modo predeterminado de tracción en todas las ruedas. La tracción baja en todas las ruedas (4L) no está disponible en el modo deportivo.

Deportivo es el modo de dirección, suspensión y escape predeterminado. El modo de dirección todoterreno no está disponible. Todos los modos de suspensión y escape están disponibles.

El sistema sintoniza los controles del motor y de la transmisión en el modo deportivo.

El sistema sintoniza los controles de estabilidad y tracción en el modo normal.

El diferencial de bloqueo electrónico está disponible por debajo de 40 km/h. Véase **Activación y desactivación del diferencial de bloqueo electrónico** (página 268).

DEPORTIVO - 4X4, VEHÍCULOS CON: CAJA DE CAMBIOS EN MARCHA ELECTRÓNICA

Para un manejo deportivo con rendimiento de manejo y respuesta mejorados. Este modo aumenta la respuesta del pedal del acelerador y proporciona una sensación de manejo más deportiva. El sistema del tren motriz mantiene las marchas bajas durante más tiempo, lo que ayuda a que el vehículo acelere con mayor rapidez.

La tracción alta en dos ruedas es el modo predeterminado de tracción en todas las ruedas. La tracción baja en todas las ruedas no está disponible en el modo deportivo.

El sistema sintoniza la dirección y la suspensión para brindar una experiencia de manejo más conectada y animosa.

El diferencial de bloqueo electrónico está disponible por debajo de 40 km/h. Véase **Activación y desactivación del diferencial de bloqueo electrónico** (página 268).

DEPORTIVO - 4X2

Para un manejo deportivo con rendimiento de manejo y respuesta mejorados. Este modo aumenta la respuesta del pedal del acelerador y proporciona una sensación de manejo más deportiva. El sistema del tren motriz mantiene las marchas bajas durante más tiempo, lo que ayuda a que el vehículo acelere con mayor rapidez.

El sistema sintoniza la dirección y la suspensión para brindar una experiencia de manejo más conectada y animosa.

El diferencial de bloqueo electrónico está disponible por debajo de 40 km/h. Véase **Activación y desactivación del diferencial de bloqueo electrónico** (página 272).

REMOLQUE/ARRASTRE - 4X4

Para un mejor funcionamiento de la transmisión cuando se arrastra un remolque o se transporta una carga pesada. Este modo mueve marchas ascendentes a velocidades más altas para reducir la frecuencia de los cambios de transmisión. Este modo también proporciona el freno del motor en todas las marchas hacia adelante, lo que reduce la velocidad de su vehículo y le ayuda a controlarlo al descender por una pendiente. El frenado que proporciona en marchas descendentes varía según la presión que aplique al pedal del freno.

El modo de tracción en todas las ruedas está disponible en el modo de remolque/arrastre. Este modo no ingresa por defecto en un modo de tracción en todas las ruedas específico y mantiene la selección anterior.

El sistema sintoniza la dirección y la suspensión para realzar la comodidad de manejo al remolcar o transportar cargas pesadas.

El diferencial de bloqueo electrónico está disponible por debajo de 40 km/h. Véase **Activación y desactivación del diferencial de bloqueo electrónico** (página 268).

REMOLQUE/ARRASTRE - RAPTOR

Para un mejor funcionamiento de la transmisión cuando se arrastra un remolque o se transporta una carga pesada. Este modo mueve marchas ascendentes a velocidades más altas para reducir la frecuencia de los cambios de transmisión. Este modo también proporciona el freno del motor en todas las marchas hacia adelante, lo que reduce la velocidad de su vehículo y le ayuda a controlarlo al descender por una pendiente. El frenado que proporciona en marchas descendentes varía según la presión que aplique al pedal del freno.

Todos los modos de tracción en todas las ruedas pueden seleccionarse en el modo remolque/arrastre. Este modo no ingresa por defecto en un modo de tracción en todas las ruedas específico y mantiene la selección anterior.

Normal es el modo de dirección y escape predeterminado. El modo de dirección todoterreno no está disponible. Todos los modos de escape están disponibles.

El modo de suspensión predeterminado es el deportivo. El modo de suspensión normal está disponible. El modo de suspensión todoterreno no está disponible.

El sistema sintoniza los controles del motor y de la transmisión en el modo remolque.

El sistema sintoniza los controles de estabilidad y tracción en el modo normal.

El diferencial de bloqueo electrónico está disponible por debajo de 40 km/h. Véase **Activación y desactivación del diferencial de bloqueo electrónico** (página 268).

REMOLQUE/ARRASTRE - 4X2

Para un mejor funcionamiento de la transmisión cuando se arrastra un remolque o se transporta una carga pesada. Este modo mueve marchas ascendentes a velocidades más altas para reducir la frecuencia de los cambios de transmisión. Este modo también proporciona el freno del motor en todas las marchas hacia adelante, lo que reduce la velocidad de su vehículo y le ayuda a controlarlo al descender por una pendiente. El frenado que proporciona en marchas descendentes varía según la presión que aplique al pedal del freno.

El sistema sintoniza la dirección y la suspensión para realzar la comodidad de manejo al remolcar o transportar cargas pesadas.

El diferencial de bloqueo electrónico está disponible por debajo de 40 km/h. Véase **Activación y desactivación del diferencial de bloqueo electrónico** (página 272).

CAMINO - 4X2

El modo para caminos sirve para manejar en terrenos con barro, con surcos, suaves o disparejos. Este modo reduce la respuesta del acelerador para aumentar el giro de las ruedas, a fin de mantener las cubiertas despejadas y evitar que se atasquen.

El diferencial de bloqueo electrónico está disponible por debajo de 40 km/h. Véase **Activación y desactivación del diferencial de bloqueo electrónico** (página 272).

CONTROL DEL MODO DE MANEJO – SOLUCIÓN DE PROBLEMAS

Algunos modos de manejo reducen el rendimiento de la tracción y del control de la estabilidad, y se enciende el indicador en el cuadro de instrumentos.

CONTROL DEL MODO DE MANEJO – LUCES DE ADVERTENCIA

CONTROL DEL MODO DE MANEJO – MENSAJES DE INFORMACIÓN

Mensaje	Acción
Modo 4x4 seleccionado no disponible en el modo de conducción actual	Ha seleccionado un modo de tracción en todas las ruedas que no se encuentra disponible en el modo de manejo actual. Seleccione un modo disponible de tracción en todas las ruedas.

CONTROL DEL MODO DE MANEJO – PREGUNTAS FRECUENTES

¿Por qué el sistema volvió al modo normal de forma predeterminada?

Si un modo no está disponible debido a una falla del sistema, se activará el modo normal de forma predeterminada y las configuraciones de la transmisión permanecerán iguales que antes de la falla del sistema.

QUÉ ES EL SISTEMA DE MANTENIMIENTO DE CARRIL

El sistema de mantenimiento de carril lo alerta mediante la ayuda de dirección temporal o la vibración del volante de dirección cuando detecta una desviación no intencional del carril.

CÓMO FUNCIONA EL SISTEMA DE MANTENIMIENTO DE CARRIL

El sistema de mantenimiento de carril usa una cámara orientada hacia delante montada en el parabrisas para monitorear el movimiento del vehículo en el carril.

Cuando la cámara detecta un desvío del carril, el sistema de mantenimiento de carril alerta al conductor mediante la vibración del volante de dirección o lo ayuda con una pequeña maniobra para mover el vehículo nuevamente hacia el carril.

El conductor puede elegir entre tres modos:

- Alerta (si está equipado)
- Asistencia
- Alerta y asistencia

PRECAUCIONES DEL SISTEMA DE MANTENIMIENTO DE CARRIL

PELIGRO: Usted es responsable de controlar el vehículo en todo momento. El sistema está diseñado para brindar asistencia y no lo exime de su responsabilidad de manejar con el debido cuidado y atención. Si no sigue estas instrucciones, puede ocasionar la pérdida de control del vehículo, lesiones personales o causar la muerte.

PELIGRO: El sistema no funcionará si el sensor no puede seguir las marcas del carril.

PELIGRO: El sensor puede identificar las marcas del carril de forma incorrecta al igual que otras estructuras u objetos. Esto puede ocasionar una advertencia errónea o falsa.

PELIGRO: Es posible que el sistema no funcione cuando hace frío o en condiciones climáticas adversas. La lluvia, la nieve y el rocío pueden limitar el rendimiento del sensor.

PELIGRO: El sistema puede no funcionar adecuadamente si el sensor está bloqueado. Mantenga el parabrisas sin obstrucciones.

PELIGRO: En caso de que se produzca algún daño en el área próxima al sensor, haga revisar su vehículo lo antes posible.

PELIGRO: Es posible que el sistema no funcione correctamente si su vehículo tiene un kit de suspensión no aprobado por nosotros.

PELIGRO: Las grandes diferencias de iluminación externa pueden limitar el desempeño del sensor.

LIMITACIONES DEL SISTEMA DE MANTENIMIENTO DE CARRIL

El sistema de mantenimiento de carril solo funciona cuando la velocidad del vehículo es superior a 64 km/h.

El sistema funciona cuando la cámara puede detectar al menos una marca en el carril.

Nota: *Cuando selecciona el modo Asistencia o Alerta y Asistencia y el sistema no detecta ninguna actividad de manejo en corto período, el sistema lo alertará para que ponga las manos en el volante. El sistema puede interpretar un agarre suave o solo tocar el volante como conducción sin manos.*

Es posible que el sistema de mantenimiento de carril no funcione correctamente en alguna de las siguientes condiciones:

- El sistema de mantenimiento de carril no detecta al menos una marca en el carril.
- Usted activa las luces direccionales.
- Usted aplica dirección directa, acelera rápido o frena bruscamente.
- La velocidad del vehículo es inferior a 64 km/h.
- El sistema antibloqueo de frenos, de control de estabilidad o de control de tracción se activa.
- El carril es demasiado angosto.
- Algo oscurece la cámara o no puede detectar las marcas en el carril debido a condiciones meteorológicas, del tráfico o del vehículo.
- Entrar o salir de curvas pronunciadas a altas velocidades.

Es posible que el sistema de mantenimiento de carril no pueda corregir la posición del carril en alguna de las siguientes condiciones:

- Vientos fuertes.
- Rutas irregulares.
- Cargas pesadas o mal distribuidas.
- Presión incorrecta de los neumáticos.

ACTIVACIÓN Y DESACTIVACIÓN DEL SISTEMA DE MANTENIMIENTO DE CARRIL

Para activar el sistema de mantenimiento de carril, presione el botón en el volante de dirección.

Para desactivar el sistema de mantenimiento de carril, presione el botón nuevamente.

Nota: *Cuando activa o desactiva el sistema, aparece un mensaje en la pantalla de información y entretenimiento que muestra el estado.*

Nota: *El sistema guarda la configuración de activación o desactivación hasta que se modifica de manera manual, a menos que se detecte una MyKey™. Si el sistema detecta una llave MyKey™, vuelve a la última configuración para dicha MyKey™.*

Nota: *Si el sistema detecta una MyKey™, presionar el botón no afecta el estado de activación o desactivación del sistema. Solo puede cambiar el modo y la configuración de la intensidad.*

ACTIVACIÓN DEL MODO DEL SISTEMA DE MANTENIMIENTO DE CARRIL

El sistema de mantenimiento de carril tiene tres configuraciones diferentes que puede visualizar o ajustar con la pantalla de información.

El sistema guarda la última selección conocida para cada una de estas configuraciones. No necesita volver a ajustar las configuraciones cada vez que active el sistema.

Para cambiar el modo del sistema de mantenimiento de carril, utilice la pantalla táctil:

1. Presione ***Funciones*** en la pantalla táctil.
2. Presione ***Asistencia al conductor***.
3. Presione ***Sistema de mantenimiento de carril***.
4. Presione ***Modo de mantenimiento de carril***.
5. Seleccione un modo.

Nota: *el sistema recuerda la última configuración cuando enciende el vehículo. Si el sistema detecta una llave MyKey™, vuelve a la última configuración para dicha MyKey™.*

MODO ALERTA

QUÉ ES EL MODO ALERTA

El modo alerta genera una vibración en el volante de dirección cuando se detecta una desviación no intencional del carril.

CÓMO FUNCIONA EL MODO ALERTA

Cuando está en modo alerta, el sistema de mantenimiento de carril lo alerta al hacer vibrar el volante de dirección. La intensidad de la vibración se configura mediante el menú del sistema de mantenimiento de carril.

AJUSTE DE LA INTENSIDAD DE LA VIBRACIÓN DEL VOLANTE DE DIRECCIÓN

Para cambiar la intensidad de la vibración del volante de dirección, utilice la pantalla táctil:

1. Presione ***Funciones*** en la pantalla táctil.
2. Presione ***Asistencia al conductor***.
3. Presione ***Sistema de mantenimiento de carril***.
4. Presione ***Intensidad de mantenimiento de carril***.
5. Seleccione una configuración de intensidad.

MODO ASISTENCIA

QUÉ ES EL MODO ASISTENCIA

El modo asistencia brinda asistencia temporal para la dirección hacia el centro del carril.

CÓMO FUNCIONA EL MODO ASISTENCIA

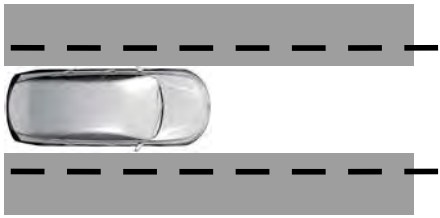

El sistema de mantenimiento de carril lo ayuda cuando ocurre una desviación del carril no intencional. El sistema proporciona una pequeña maniobra para mover el vehículo hacia el centro del carril.

MODO ALERTA Y ASISTENCIA

QUÉ ES EL MODO ALERTA Y ASISTENCIA

El modo Alerta y asistencia usa varias funciones para mantenerlo en el carril. En primer lugar, el sistema proporciona una pequeña maniobra para que el vehículo regrese al centro del carril. Si el vehículo se mueve demasiado lejos del centro del carril, el sistema lo alerta con una vibración en el volante de dirección.

CÓMO FUNCIONA EL MODO ALERTA Y ASISTENCIA

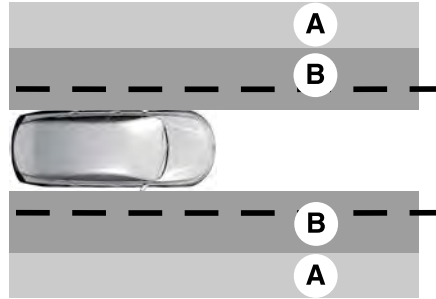

A Alerta.

B Asistencia.

El sistema de mantenimiento de carril detecta una desviación del carril y proporciona asistencia cuando el vehículo ingresa a **B** y aplica la alerta de advertencia adicional si ingresa a **A**.

INDICADORES DEL SISTEMA DE MANTENIMIENTO DE CARRIL

Si activa el sistema de mantenimiento de carril, aparece un gráfico con marcas del carril en la pantalla de información.

Cuando desactiva el sistema, los gráficos de las marcas del carril no se muestran.

Nota: *Aún se puede visualizar el gráfico del vehículo visto desde arriba si el control de velocidad crucero adaptativo está habilitado.*

Mientras el sistema de mantenimiento de carril esté activo, el color de las marcas del carril cambia para indicar el estado del sistema.

Gris	Verde	Amarillo	Rojo
Indica que el sistema no se encuentra disponible temporalmente para suministrar una advertencia o intervención del lado indicado.	Indica que el sistema puede o está en condiciones de suministrar una advertencia o intervención del lado indicado.	Indica que el sistema está llevando a cabo o acaba de realizar una intervención de asistencia de mantenimiento de carril.	Indica que el sistema está emitiendo o acaba de emitir una alerta de advertencia de mantenimiento de carril.

SISTEMA DE MANTENIMIENTO DE CARRIL – SOLUCIÓN DE PROBLEMAS

SISTEMA DE MANTENIMIENTO DE CARRIL – MENSAJES DE INFORMACIÓN

Mensaje	Acción
Sistema para mantener carril, averiado Requiere servicio	Se ha producido una falla en el sistema. Haga revisar su vehículo tan pronto como sea posible.
Cámara delantera no disponible temporalmente	El sistema ha detectado una condición que provocó que este no se encuentre disponible temporalmente.
Cámara delant. Baja visibilidad Limpie cubierta	El sistema ha detectado una condición que requiere que limpie el parabrisas para que funcione correctamente.
Cámara delant. averiada Requiere servicio	Se ha producido una falla en el sistema. Haga revisar su vehículo tan pronto como sea posible.
Mantener manos en volante	El sistema le solicita que mantenga las manos en el volante de dirección.

SISTEMA DE MANTENIMIENTO DE CARRIL – PREGUNTAS FRECUENTES

¿Por qué la función no está disponible (las marcas del carril están en gris) si puedo ver las marcas del carril en el camino?
La velocidad de su vehículo es inferior a 65 km/h.
El sol brilla directamente en el lente de la cámara.
Se realizó un cambio de carril rápido e intencional.
El vehículo permanece demasiado cerca de las marcas del carril durante un intervalo prolongado.
Manejo a alta velocidad en curvas.
La última alerta de advertencia o intervención de asistencia se activó hace un momento.
Marcas de carril ambiguas, por ejemplo, en zonas en construcción.
Rápida transición en las condiciones de iluminación, de claro a oscuro o de oscuro a claro.
Desplazo repentino de marcas del carril.
ABS o AdvanceTrac™ activos.
Hay una cámara bloqueada debido a la suciedad, niebla, escarcha o agua presente en el parabrisas.
Está manejando demasiado cerca al vehículo que se encuentra adelante de usted.
Alternancia entre presencia de marcas del carril y ausencia de marcas o viceversa.
Hay agua estancada en el camino.
Marcas del carril apenas visibles, por ejemplo, marcas amarillas parciales en caminos pavimentados.
El ancho del carril es demasiado ancho o angosto.
No ha calibrado la cámara luego de un cambio de parabrisas.
Manejo en caminos estrechos o irregulares.

¿Por qué el vehículo no regresa hacia el medio del carril, como es de esperarse, en el modo de Asistencia o de Asistencia y alerta?
Hay viento cruzado.
Hay una gran inclinación del camino.
Terreno irregular, surcos o banquinas.
Carga pesada mal distribuida en el vehículo o presión de inflado de neumático inadecuada.
Cambió los neumáticos o modificó la suspensión.

QUÉ ES EL SISTEMA DE INFORMACIÓN DEL PUNTO CIEGO

El sistema de información del punto ciego detecta vehículos que se encuentran en la zona de punto ciego.

CÓMO FUNCIONA EL SISTEMA DE INFORMACIÓN DEL PUNTO CIEGO

El sistema de información del punto ciego usa sensores en ambos lados del vehículo y detecta objetos en la parte trasera desde los espejos exteriores a 4 m aproximadamente más allá del paragolpe trasero. La zona de detección se extiende aproximadamente 18 m más allá del paragolpe trasero cuando la velocidad del vehículo es mayor que 48 km/h para alertarlo si se acercan vehículos a velocidades mayores.

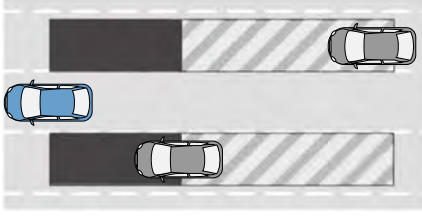

PRECAUCIONES DEL SISTEMA DE INFORMACIÓN DEL PUNTO CIEGO

PELIGRO: No use el sistema de información del punto ciego como reemplazo de los espejos interiores y exteriores o mirar sobre los hombros antes de cambiar de carril. El sistema de información del punto ciego no reemplaza el manejo cuidadoso.

PELIGRO: El sistema puede no funcionar correctamente durante condiciones climáticas adversas; por ejemplo, si nieva, está helando, llueve intensamente o hay rocío. Siempre maneje con el debido cuidado y atención. Si no lo hace, se puede producir un choque.

Nota: *El sistema de información del punto ciego no previene el contacto con otros vehículos. No detecta vehículos estacionados, peatones, animales u otras infraestructuras.*

LIMITACIONES DEL SISTEMA DE INFORMACIÓN DEL PUNTO CIEGO

El sistema de información del punto ciego no funciona en estacionamiento (P) o en marcha atrás (R).

Es posible que el sistema no le avise si un vehículo atraviesa rápidamente la zona de detección.

Nota: *En vehículos sin sistema de información del punto ciego con cobertura de remolque, los módulos de arrastre de remolque de posventa o las barras de remolque pueden interferir con el sistema. En esta situación se recomienda que desactive el sistema cuando ancle un remolque. En los vehículos con módulo de enganche para remolque y barra de remolque aprobados por el fabricante, el sistema se apagará automáticamente cuando enganche un remolque.*

REQUISITOS DEL SISTEMA DE INFORMACIÓN DEL PUNTO CIEGO

El sistema de información del punto ciego se activa cuando ocurre lo siguiente:

- Enciende el vehículo.
- Cambia a directa (D).
- La velocidad del vehículo es mayor que 10 km/h.

ACTIVACIÓN Y DESACTIVACIÓN DEL SISTEMA DE INFORMACIÓN DEL PUNTO CIEGO

Para activar o desactivar el sistema de información del punto ciego, utilice la pantalla táctil:

1. Presione ***Funciones*** en la pantalla táctil.
2. Presione ***Asistencia al conductor***.
3. Presione ***Sistema de info. de punto ciego***.
4. Active o desactive la función.

Cuando desactiva el sistema de información del punto ciego, se enciende una luz de advertencia. Cuando activa o desactiva el sistema, los indicadores de alerta parpadean dos veces.

Nota: *El sistema recuerda la última configuración cuando enciende el vehículo.*

Para apagar el sistema de manera permanente, consulte a un concesionario Ford.

UBICACIÓN DE LOS SENSORES DEL SISTEMA DE INFORMACIÓN DEL PUNTO CIEGO

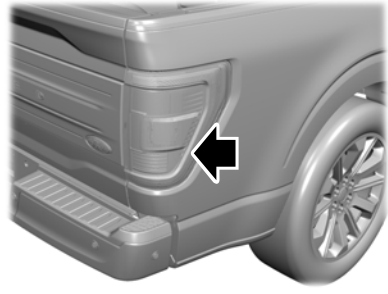

Los sensores se encuentran en la luz del freno en ambos lados del vehículo.

Nota: *mantenga los sensores sin nieve, hielo ni grandes acumulaciones de suciedad.*

Nota: *no cubra los sensores con adhesivos para paragolpe, compuestos de reparación ni otros objetos.*

Nota: *Los portabiciletas y portacargas provocarán falsas alertas debido a la obstrucción del sensor. Le recomendamos desactivar la función cuando use un portabicicletas o portacargas.*

Nota: *los sensores bloqueados pueden afectar la precisión del sistema.*

Si los sensores se bloquean, aparecerá un mensaje en la pantalla del tablero de instrumentos. Véase **Sistema de información del punto ciego — Mensajes de información** (página 371). Los indicadores de alerta se iluminarán, pero el sistema no lo alertará a usted.

SISTEMA DE INFORMACIÓN DEL PUNTO CIEGO CON COBERTURA DE REMOLQUE

QUÉ ES EL SISTEMA DE INFORMACIÓN DEL PUNTO CIEGO CON COBERTURA DE REMOLQUE

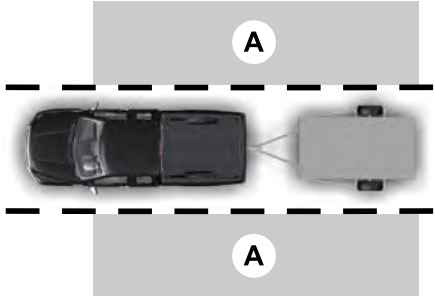

El sistema de información del punto ciego detecta vehículos que se encuentran en la zona de punto ciego. El área de detección está a ambos lados de su vehículo y remolque, y se extiende hacia atrás desde los espejos exteriores hasta el final de su remolque.

LIMITACIONES DEL SISTEMA DE INFORMACIÓN DEL PUNTO CIEGO CON COBERTURA DE REMOLQUE

La cobertura del remolque solo es compatible con los remolques convencionales. El sistema se apaga si selecciona un remolque de cinco ruedas.

Asegúrese de que el ancho del remolque sea inferior o igual a 2,6 m y que la longitud sea inferior o igual a 10,1 m. Si ingresa valores superiores, el sistema se apagará.

Algunos remolques podrían provocar un pequeño cambio en el rendimiento del sistema:

- Los remolques con caja grande podrían provocar falsas alertas cuando maneja cerca de infraestructuras o vehículos estacionados. También se podría producir una alerta falsa mientras realiza un giro de 90 grados.
- Los remolques con un ancho superior a 2,6 m en el frente y que tienen una longitud total superior a 6 m podrían provocar alertas demoradas cuando el vehículo pasa a grandes velocidades.
- Los remolques con caja que tienen un ancho superior a 2,6 m en el frente podrían provocar alertas tempranas cuando usted pase un vehículo.
- Los remolques con caja de concha de almeja o nariz en v con un ancho superior a 2,6 m en el frente pueden provocar alertas demoradas cuando un vehículo viaja a la misma velocidad a la que su vehículo fusiona los carriles.

CONFIGURACIÓN DE LA LONGITUD DE UN REMOLQUE

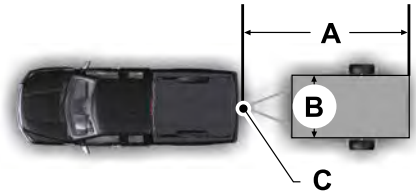

A Longitud del remolque.

B Ancho del remolque.

C Bola de enganche del remolque.

Puede configurar un remolque para que funcione con el sistema de información del punto ciego mediante la pantalla táctil. Cuando configura un remolque, aparece una secuencia de pantallas en las que se solicita información sobre el remolque.

1. Seleccione el tipo de pantalla del remolque: convencional, de cinco ruedas o tipo cuello de cisne.

Nota: *El sistema solo es compatible con los remolques convencionales.*

2. ¿Desea configurar el sistema de puntos ciegos en la pantalla del remolque? Si la respuesta es no, el sistema se apagará. Si es la respuesta es sí, el menú pasa a la siguiente pantalla.
3. ¿El ancho del remolque es inferior a 2,7 m y la longitud es inferior a 10,1 m? Si la respuesta es no, el sistema se apaga. Si es la respuesta es sí, el menú pasa a la siguiente pantalla.
4. Medición del ancho del remolque. Mida el ancho en la parte delantera del remolque. No se mide en el punto más ancho del remolque. El ancho máximo en el frente del remolque que puede soportar el sistema es de 2,6 m.

Nota: *No es necesario que ingrese una medición exacta del ancho del remolque. Solo debe confirmar que el ancho del remolque es inferior a 2,7 m.*

5. Medición de la longitud del remolque. La longitud del remolque es la distancia entre el enganche de bola del remolque y la parte trasera de este. La longitud máxima que puede soportar el sistema es de 10,1 m.
6. Ingrese la longitud del remolque. La configuración predeterminada es 5,5 m. Alternar hacia arriba o hacia abajo usando los botones del menú aumenta o disminuye la medida en 0,3 m. Seleccione una longitud que sea igual o esté dentro de 0,3 m de la longitud real medida. Por ejemplo, si la longitud real medida es de 7 m, alterne la longitud en el menú a 7,2 m. Se guarda la configuración del sistema cuando ingresa la longitud del remolque.

Nota: *Si el remolque es un portabicicletas o una plataforma de carga con iluminación eléctrica, ingrese una longitud de alrededor de 1 m. La alerta de tráfico cruzado permanece encendida para los remolques con una longitud de 1 m o menos.*

Nota: *El sistema requiere la medición y la entrada de medición correspondientes para funcionar correctamente.*

SELECCIÓN DE UN REMOLQUE

Cuando conecta un remolque al vehículo, aparece el menú de configuración del remolque en la pantalla táctil. Este menú le permite configurar un remolque nuevo o elegir uno previamente configurado. Aparece un mensaje de advertencia y el sistema se apaga si no elige o agrega un remolque nuevo.

Nota: *es posible que el mensaje de advertencia no aparezca hasta que el vehículo alcance 35 km/h.*

INDICADORES DEL SISTEMA DE INFORMACIÓN DEL PUNTO CIEGO

Cuando el sistema de información del punto ciego detecta un vehículo, un indicador de alerta se ilumina en el espejo exterior en el lado del vehículo que se aproxima. Si enciende la luz direccional de ese lado del vehículo, el indicador de alerta parpadea.

SISTEMA DE INFORMACIÓN DEL PUNTO CIEGO – SOLUCIÓN DE PROBLEMAS

SISTEMA DE INFORMACIÓN DEL PUNTO CIEGO – MENSAJES DE INFORMACIÓN

Mensaje	Acción
Falla en el sistema de punto ciego	Se ha producido una falla en el sistema. Haga revisar su vehículo tan pronto como sea posible.
Punto ciego no disponible Sensor bloqueado Ver manual	Algo está bloqueando los sensores. Limpie los sensores.
Alerta sistema punto ciego desactivada Modo remolque	El sistema se apaga automáticamente y muestra este mensaje cuando usted conecta un remolque al vehículo que no tiene un sistema de punto ciego de remolque o cuando desactiva dicho sistema mediante la pantalla táctil.

QUÉ ES ADVERTENCIA DE SALIDA

Información no disponible en este momento.

CÓMO FUNCIONA LA ADVERTENCIA DE SALIDA

Información no disponible en este momento.

PRECAUCIONES DE LA ADVERTENCIA DE SALIDA

Información no disponible en este momento.

LIMITACIONES DE LA ADVERTENCIA DE SALIDA

Información no disponible en este momento.

OTROS INDICADORES DE ADVERTENCIA DE SALIDA

Información no disponible en este momento.

ENCENDIDO Y APAGADO DE ADVERTENCIA DE SALIDA DE CAMBIO

Información no disponible en este momento.

UBICACIÓN DE LOS SENSORES DE ADVERTENCIA DE SALIDA

Información no disponible en este momento.

ADVERTENCIA DE SALIDA – SOLUCIÓN DE PROBLEMAS

ADVERTENCIA DE SALIDA – MENSAJES DE INFORMACIÓN

Información no disponible en este momento.

QUÉ ES EL ALERTA DE TRÁFICO CRUZADO

El sistema le advierte sobre vehículos que se aproximan de los lados detrás de su vehículo cuando cambia a marcha atrás (R).

CÓMO FUNCIONA EL ALERTA DE TRÁFICO CRUZADO

La alerta de tráfico cruzado detecta vehículos que se acercan a una velocidad entre 6–60 km/h. La cobertura disminuye cuando los sensores están parcial, mayor o totalmente obstruidos.

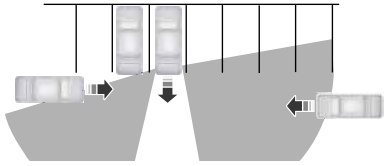

El sensor del lado izquierdo solo está parcialmente obstruido y la zona de cobertura del lado derecho está maximizada.

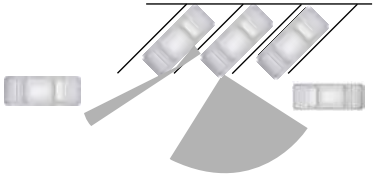

La zona de cobertura también disminuye cuando se estaciona en ángulos estrechos. El sensor del lado izquierdo está mayormente obstruido y la zona de cobertura en ese lateral es muy reducida.

Nota: *Retroceder lentamente ayuda a aumentar el área de cobertura y la efectividad.*

PRECAUCIONES DE ALERTA DE TRÁFICO CRUZADO

PELIGRO: No utilice el sistema de alerta de tráfico cruzado como reemplazo de los espejos interiores y exteriores o mirar sobre los hombros antes de retroceder en un espacio de estacionamiento. El sistema de alerta de tráfico cruzado no reemplaza la conducción cuidadosa.

PELIGRO: El sistema puede no funcionar correctamente durante condiciones climáticas adversas; por ejemplo, si nieva, está helando, llueve intensamente o hay rocío. Siempre maneje con el debido cuidado y atención. Si no lo hace, se puede producir un choque.

LIMITACIONES DE ALERTA DE TRÁFICO CRUZADO

Es posible que el sistema no funcione correctamente en alguna de las siguientes situaciones:

- Algo está bloqueando los sensores.
- Hay vehículos estacionados de forma adyacente u objetos que obstruyen los sensores.
- Los vehículos se acercan a velocidades menores que 6 km/h o mayores que 60 km/h.
- La velocidad del vehículo es mayor que 12 km/h.
- Sale en marcha atrás de un espacio de para estacionar en ángulo.

Limitaciones de alerta de tráfico cruzado con un remolque enganchado

El sistema permanece encendido cuando engancha un remolque en vehículos con un sistema de información de punto ciego con enganche para remolque en las siguientes condiciones:

- Engancha un remolque.
- El remolque es un portabicicletas o una plataforma de carga con una longitud máxima de 1 m.
- Establece la longitud del remolque para que sea de 1 m en la pantalla del cuadro de instrumentos.

Nota: *Es posible que el sistema no funcione correctamente al arrastrar un remolque. En los vehículos con módulo de enganche para remolque y barra de remolque aprobados, el sistema se apagará cuando enganche un remolque. En los vehículos con módulo de enganche para remolque o barra de remolque no originales, le recomendamos que apague el sistema cuando enganche un remolque.*

ACTIVACIÓN Y DESACTIVACIÓN DEL ALERTA DE TRÁFICO CRUZADO

Para activar o desactivar la alerta de tráfico cruzado, utilice la pantalla táctil.

1. Presione ***Funciones*** en la pantalla táctil.
2. Presione ***Asistencia al conductor***.
3. Encienda o apague ***Alerta de tráfico cruzado***.

Nota: *El sistema se enciende cada vez que activa el encendido. Para apagar el sistema de manera permanente, consulte a un concesionario Ford.*

UBICACIÓN DE LOS SENSORES DEL ALERTA DE TRÁFICO CRUZADO

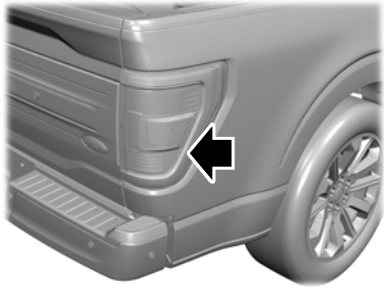

Los sensores se encuentran en la luz del freno en ambos lados del vehículo.

Nota: *Mantenga los sensores sin nieve, hielo ni grandes acumulaciones de suciedad.*

Nota: *No cubra los sensores con adhesivos para paragolpe, compuestos de reparación ni otros objetos.*

Nota: *Los sensores bloqueados pueden afectar la precisión del sistema.*

Si hay algo que bloquea los sensores, puede aparecer un mensaje en la pantalla de información cuando cambie a marcha atrás (R).

Nota: *Los portabicicletas y portacargas provocarán falsas alertas debido a la obstrucción del sensor. Le recomendamos desactivar la función cuando use un portabicicletas o portacargas.*

INDICADORES DE ALERTA DE TRÁFICO CRUZADO

Cuando la alerta de tráfico cruzado detecta un vehículo que se acerca, suena un tono, una luz de advertencia se enciende en el espejo exterior correspondiente y aparecen flechas en la pantalla del cuadro de instrumentos para mostrar de qué lado se aproxima el vehículo.

Si el sistema no funciona correctamente, aparece un mensaje en la pantalla del cuadro de instrumentos. Haga revisar su vehículo tan pronto como sea posible.

Nota: *Si las flechas no se muestran, aparece un mensaje en la pantalla del cuadro de instrumentos.*

Nota: *En algunas condiciones, el sistema puede alertarlo, incluso cuando no haya nada en la zona de detección, por ejemplo, cuando un vehículo pasa lejos del vehículo.*

ALERTA DE TRÁFICO CRUZADO – SOLUCIÓN DE PROBLEMAS

ALERTA DE TRÁFICO CRUZADO – MENSAJES DE INFORMACIÓN

Mensaje	Acción
Alerta de tráfico cruzado	Se muestra en lugar de flechas indicadoras cuando el sistema detecta un vehículo. Preste atención a los vehículos que se acercan.
Tráfico cruzado no disponible Sensor bloqueado Ver manual	Indica que los sensores del sistema de alerta de tráfico cruzado están bloqueados. Limpie los sensores. Si el mensaje se sigue mostrando, haga revisar el vehículo tan pronto como sea posible.
Tráfico cruzado averiado	Se ha producido una falla en el sistema. Haga revisar su vehículo tan pronto como sea posible.
Alerta tráfico cruzado desactivada Modo remolque	Aparece si engancha un remolque al vehículo.

QUÉ ES EL ASISTENTE DE PRECOLISIÓN

La asistencia de precolisión detecta y advierte sobre los peligros que se aproximan en el camino. Si el vehículo se aproxima rápidamente a otro vehículo inmóvil, a un vehículo que se desplaza en la misma dirección que usted o a un peatón dentro de la trayectoria, el sistema brinda varios tipos de ayuda para evitar un choque.

CÓMO FUNCIONA EL ASISTENTE DE PRECOLISIÓN

El sistema advierte al conductor de peligros potenciales a través de tres niveles de ayuda.

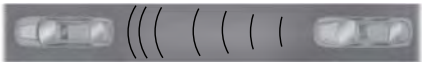

Si el vehículo se acerca a algún peligro potencial, el sistema emite los siguientes niveles de funcionalidad:

1. Alerta.
2. Soporte de frenos.
3. Frenado de emergencia automático.

Alerta: cuando está activada, suena un tono de advertencia y se enciende una advertencia visual que parpadea.

Asistencia de freno: el sistema está diseñado para ayudarlo a reducir la velocidad de choque al preparar los frenos para frenar rápidamente. El sistema no aplicará los frenos de manera automática. Si presiona el pedal del freno, el sistema puede agregar el frenado adicional hasta lograr la fuerza de frenado máxima, incluso si presiona el pedal del freno ligeramente.

Frenado de emergencia automático: El frenado de emergencia automático se puede activar si el sistema determina que una colisión es inminente.

Nota: *Si nota que las alertas del asistente de precolisión son demasiado frecuentes o molestas, puede reducir la sensibilidad de estas. Una configuración de sensibilidad baja provoca que las advertencias de una posible colisión frontal sean menos y tardías. Cuando sea posible, el fabricante recomienda usar la configuración de sensibilidad alta.*

Nota: *El rendimiento del frenado de emergencia automático no se ve afectado por la configuración de sensibilidad.*

Cada sistema tiene diferentes niveles de capacidades de detección. Véase **Limitaciones del asistente de precolisión** (página 377).

PRECAUCIONES DEL ASISTENTE DE PRECOLISIÓN

PELIGRO: Usted es responsable de controlar el vehículo en todo momento. El sistema está diseñado para brindar asistencia y no lo exime de su responsabilidad de manejar con el debido cuidado y atención. Si no sigue estas instrucciones, puede ocasionar la pérdida de control del vehículo, lesiones personales o causar la muerte.

PELIGRO: El sistema no detecta vehículos que se estén desplazando en una dirección diferente ni animales. Aplique los frenos cuando sea necesario. Si no sigue estas instrucciones, puede ocasionar la pérdida de control del vehículo, lesiones personales o causar la muerte.

PELIGRO: El sistema no funciona durante aceleraciones o maniobras bruscas de manejo. La falta de cuidado puede ocasionar un choque o lesiones personales.

PELIGRO: El sistema puede funcionar de forma reducida durante condiciones climáticas frías e inclementes. La nieve, el hielo, la lluvia, el rocío y la neblina afectan adversamente al sistema. Mantenga la cámara frontal y el radar libre de nieve y hielo. Si no sigue estas instrucciones, se podría ocasionar la pérdida de control del vehículo, lesiones personales graves o causar la muerte.

PELIGRO: Tenga más cuidado si el vehículo tiene una carga pesada o si está arrastrando un remolque. Estas condiciones podrían provocar un menor rendimiento de este sistema. Si no sigue estas instrucciones, puede ocasionar la pérdida de control del vehículo, lesiones personales o causar la muerte.

PELIGRO: El sistema no puede prevenir todos los choques. No confíe en este sistema para reemplazar el criterio del conductor y la necesidad de mantener una distancia y velocidad seguras.

PELIGRO: El rendimiento del sistema se podría reducir en situaciones en las que la cámara del vehículo tiene una capacidad de detección limitada. Estas situaciones incluyen, entre otras, luz del sol directa o escasa, vehículos a la noche sin luces traseras, tipos de vehículos no convencionales, peatones o ciclistas con fondos complejos, personas corriendo o ciclistas que se mueven rápidamente, peatones o ciclistas poco iluminados o peatones o ciclistas que el sistema no puede distinguir de un grupo. La falta de cuidado puede ocasionar la pérdida de control del vehículo, lesiones personales o causar la muerte.

LIMITACIONES DEL ASISTENTE DE PRECOLISIÓN

La asistencia de precolisión depende de la capacidad de detección de la cámara y los sensores. Las obstrucciones o los daños en estas áreas pueden limitar la detección o impedir que el sistema funcione. Véase **Ubicación de los sensores del asistente de precolisión** (página 379).

El sistema está activo a 5 km/h y superior.

Nota: *El sistema de asistencia de precolisión se desactiva automáticamente cuando selecciona la tracción en todas las ruedas de rango bajo, desactiva manualmente AdvanceTrac™ o selecciona el modo de desplazamiento por rocas, si su vehículo cuenta con él.*

Nota: *La asistencia de freno y el sistema de frenado de emergencia se activan hasta la velocidad máxima del vehículo.*

Limitaciones de la detección de peatones

La detección de peatones se activa cuando la velocidad es mayor a 80 km/h.

La detección de peatones funciona de forma óptima cuando los peligros detectados se pueden identificar con claridad. El rendimiento del sistema puede reducirse en situaciones en las que los peatones están corriendo, están oscurecidos parcialmente, tienen un fondo complejo o cuando el sistema no puede distinguir a los peatones de un grupo.

Limitaciones de la detección de ciclistas

La detección de ciclistas se activa cuando la velocidad es mayor a 80 km/h.

La detección de ciclistas funciona de forma óptima cuando los peligros detectados se pueden identificar claramente. El nivel de detección del sistema podría ser menor en situaciones en las que los ciclistas se desplazan con rapidez, están parcialmente ocultos, tienen un fondo complejo o si el sistema no puede distinguir al ciclista de un grupo.

Asistente de intersección (Si está equipado)

Si su vehículo incluye un sensor de radar en el control de velocidad crucero adaptativo, el sistema de asistencia de precolisión puede funcionar en una situación en la que usted esté girando en el camino de un vehículo que viene en dirección contraria. La detección de los vehículos que se acercan está activa si maneja su vehículo a velocidades de hasta 80 km/h.

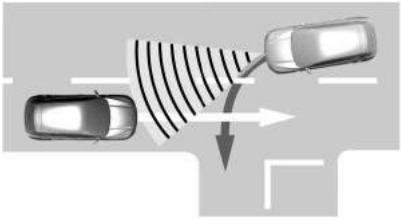

ACTIVACIÓN Y DESACTIVACIÓN DEL ASISTENTE DE PRECOLISIÓN

Para activar o desactivar el sistema, utilice la pantalla táctil.

1. Presione ***Funciones*** en la pantalla táctil.
2. Presione ***Asistencia al conductor***.
3. Presione ***Asistencia de precolisión***.
4. Encienda o apague la función.

Ajuste de las configuraciones de asistencia de precolisión

Puede ajustar las siguientes configuraciones con los controles de la pantalla táctil en el menú de asistencia de precolisión:

- Cambie la alerta y la sensibilidad de la alerta de distancia a una de las tres configuraciones posibles.
- Active y desactive la indicación de distancia y la alerta.
- Si es necesario, active y desactive el frenado de emergencia automático.
- Si es necesario, active o desactive toda la función de asistencia de precolisión.
- Si es necesario, active o desactive la asistencia de conducción evasiva.

Nota: *El sistema de frenado de emergencia y la conducción evasiva se activan automáticamente cada vez que activa el encendido.*

Nota: *si el vehículo tiene un sensor de radar, le recomendamos que apague el sistema si ha instalado una barredora de nieve o un objeto similar de tal manera que pueda bloquearlo. El vehículo recuerda las configuraciones seleccionadas en todos los ciclos de llave.*

Nota: *Si desactiva el sistema de frenado de emergencia, la asistencia de conducción evasiva se desactiva.*

UBICACIÓN DE LOS SENSORES DEL ASISTENTE DE PRECOLISIÓN

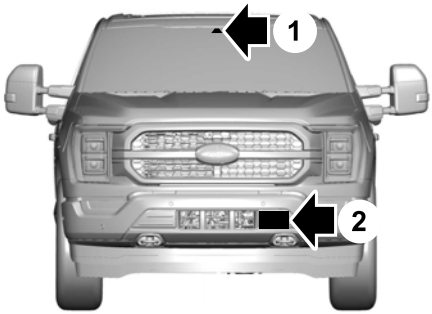

1. Cámara
2. Sensor de radar (si está equipado)

Si en la pantalla de información aparece un mensaje sobre una cámara o un sensor bloqueados, significa que algo está obstruyendo las señales del radar o las imágenes de la cámara. El sensor del radar está detrás de la cubierta delantera en el centro de la rejilla inferior. Si la cámara o el sensor están bloqueados, es posible que el sistema no funcione o que el rendimiento se vea reducido. Véase **Asistente de precolisión — Mensajes de información** (página 383).

Nota: *el funcionamiento correcto del sistema requiere una vista clara de la ruta desde la cámara. Se debe reparar cualquier daño del parabrisas dentro del área del campo de visión de la cámara.*

Nota: *si un objeto golpea contra el extremo delantero del vehículo o se producen daños y el vehículo tiene un sensor de radar, es posible que cambie la zona de detección del radar. Esto podría provocar que el vehículo no detecte otros vehículos o que lo haga de manera errónea. Lleve el vehículo al servicio de mantenimiento para que se revise el funcionamiento y la cobertura del radar.*

Nota: *si el vehículo detecta calor excesivo en la cámara o una posible condición de desalineación, podría aparecer un mensaje en la pantalla de información que indique que el sensor no está disponible por el momento. Cuando las condiciones de funcionamiento son correctas, el mensaje se desactiva. Por ejemplo, cuando la temperatura ambiente alrededor del sensor disminuye o cuando el sensor se recalibra de manera correcta.*

INDICACIÓN DE DISTANCIA

QUÉ ES LA INDICACIÓN DE DISTANCIA

La indicación de distancia muestra la distancia entre el vehículo y el vehículo delante de usted.

Nota: *La gráfica no se muestra si el control de velocidad crucero o el control de velocidad crucero adaptativo están activos.*

Velocidad del vehículo	Sensibilidad del sistema	Color del indicador de distancia	Distancia entre vehículos	Distancia temporal
100 km/h.	Normal	Azul.	Más de 25 m.	Más de 0,9 segundos
		Amarillo	17–25 m.	De 0,6 a 0,9 segundos
		Rojo	Menos de 17 m.	Menos de 0,6 segundos

ACTIVACIÓN Y DESACTIVACIÓN DE LA INDICACIÓN DE DISTANCIA

Para activar o desactivar el sistema, utilice la pantalla táctil.

1. Presione ***Funciones*** en la pantalla táctil.
2. Presione ***Asistencia al conductor***.
3. Presione ***Asistencia de precolisión***.
4. Encienda o apague ***Indicación distancia***.

INDICADOR DE INDICACIÓN DE DISTANCIA

El indicador muestra la distancia en el tiempo entre el vehículo y los vehículos que se desplazan en la misma dirección y se encuentran delante de usted.

ALERTA DE DISTANCIA

QUÉ ES EL ALERTA DE DISTANCIA

El sistema le avisa con una luz de advertencia si la distancia con respecto al vehículo que está adelante es corta.

Nota: *La luz de advertencia no se ilumina si el control de velocidad crucero o el control de velocidad crucero adaptativo están activos.*

AJUSTE DE LA SENSIBILIDAD DEL ALERTA DE DISTANCIA

Para ajustar la sensibilidad del sistema, utilice la pantalla táctil.

1. Presione ***Funciones*** en la pantalla táctil.
2. Presione ***Asistencia al conductor***.
3. Presione ***Asistencia de precolisión***.
4. Presione ***Sensibilidad de alerta***.
5. Seleccione una configuración.

FRENADO DE EMERGENCIA AUTOMÁTICO

QUÉ ES EL FRENADO DE EMERGENCIA AUTOMÁTICO

El sistema de frenado de emergencia se puede activar si el sistema determina que un choque es inminente. El sistema puede ayudar a reducir el daño provocado por el impacto y evitar por completo el choque.

El sistema de frenado de emergencia solo se encuentra disponible hasta determinadas velocidades. Véase **Limitaciones del asistente de precolisión** (página 377).

ACTIVACIÓN Y DESACTIVACIÓN DEL FRENADO DE EMERGENCIA AUTOMÁTICO

Para activar o desactivar el sistema, utilice la pantalla táctil.

1. Presione ***Funciones*** en la pantalla táctil.
2. Presione ***Asistencia al conductor***.
3. Presione ***Asistencia de precolisión***.
4. Presione ***Frenado automático de emergencia***.
5. Encienda o apague la función.

ASISTENTE DE DIRECCIÓN EVASIVA

QUÉ ES EL ASISTENTE DE DIRECCIÓN EVASIVA

Si su vehículo se aproxima rápidamente a otro usuario del camino, definido como otro vehículo detenido en su carril o un vehículo que circula por su carril en la misma dirección que el suyo, la asistencia de conducción evasiva le ayuda a rodear al usuario del camino.

Luego de que gira el volante para evitar un choque con el otro conductor, el sistema aplica un torque de asistencia adicional para ayudarlo a maniobrar alrededor del otro vehículo. Luego de que pasa al vehículo, el sistema aplica un torque de asistencia cuando gira el volante para regresar al carril. El sistema se desactiva después de que pasa al otro vehículo por completo. Véase **Precauciones del asistente de precolisión** (página 376).

LIMITACIONES DEL ASISTENTE DE DIRECCIÓN EVASIVA

La asistencia de conducción evasiva solo se activa cuando ocurre todo lo siguiente:

- El frenado activo y la asistencia de conducción evasiva están activados.
- El sistema detecta un vehículo adelante y comienza a aplicar los frenos.
- Usted gira el volante de manera significativa para maniobrar alrededor del vehículo.

Nota: *La asistencia de dirección evasiva no maniobra automáticamente alrededor de otro conductor. Si no gira el volante, la asistencia de dirección evasiva no se activará.*

Nota: *La asistencia de dirección evasiva no se activa si la distancia hasta el otro conductor que va adelante es demasiado reducida y el sistema no puede evitar un choque.*

Nota: *La asistencia de conducción evasiva no se activa con ciclistas o peatones.*

ACTIVACIÓN Y DESACTIVACIÓN DEL ASISTENTE DE DIRECCIÓN EVASIVA

Para activar o desactivar el sistema, utilice la pantalla táctil.

1. Presione ***Funciones*** en la pantalla táctil.
2. Presione ***Asistencia al conductor***.
3. Presione ***Asistencia de precolisión***.
4. Encienda o apague ***Maniobra evasiva***.

Nota: *Si desactiva el sistema de frenado de emergencia, la asistencia de conducción evasiva se apaga.*

Nota: *El sistema de frenado de emergencia automático y la conducción evasiva se activan cada vez que se enciende el motor.*

ASISTENTE DE PRECOLISIÓN – SOLUCIÓN DE PROBLEMAS

ASISTENTE DE PRECOLISIÓN – LUCES DE ADVERTENCIA

El indicador se ilumina en el cuadro de instrumentos para indicar si el sistema está desactivado o no disponible.

ASISTENTE DE PRECOLISIÓN – MENSAJES DE INFORMACIÓN

Mensaje	Acción
Asist. precolisión no disponible Sensor bloqueado	Uno de los sensores está bloqueado por mal tiempo, hielo, barro o agua en el sensor del radar. Por lo general, para resolver el problema, puede limpiar el sensor.
Asist. precolisión no disponible	Se ha producido una falla en el sistema. Haga revisar su vehículo tan pronto como sea posible.

ASISTENTE DE PRECOLISIÓN – PREGUNTAS FRECUENTES - VEHÍCULOS CON: ASISTENTE DE INTERSECCIÓN

Solución de problemas de la cámara

El parabrisas en frente de la cámara está sucio u obstruido.

Limpie la parte exterior del parabrisas en frente de la cámara.

El parabrisas en frente de la cámara está limpio, pero el mensaje permanece en la pantalla del tablero de instrumentos.

Espere un momento. Puede tardar unos minutos hasta que la cámara detecte que no hay ninguna obstrucción.

Solución de problemas del radar (Si está equipado)

La superficie del radar en la parrilla está sucia u obstruida.

Limpie la superficie de la parrilla delante del radar o retire el objeto que causa la obstrucción.

La superficie del radar en la parrilla está limpia, pero el mensaje permanece en la pantalla del cuadro de instrumentos.

Espere un momento. Puede tardar unos minutos hasta que el radar detecte que no hay ninguna obstrucción.

Lluvias fuertes, rocío o niebla están interfiriendo con las señales del radar.

El sistema de asistencia de precolisión está temporalmente deshabilitado. La asistencia de precolisión se reactiva poco después de que las condiciones climáticas mejoren.

El agua, la nieve o el hielo en la superficie del camino podrían interferir con las señales del radar.

El sistema de asistencia de precolisión está temporalmente deshabilitado. La asistencia de precolisión se reactiva poco después de que las condiciones climáticas mejoren.

El radar no está alineado debido a un impacto delantero.

Lleve el vehículo al servicio de mantenimiento para que se revise el funcionamiento y la cobertura del radar.

QUÉ ES LA ALERTA DEL CONDUCTOR

La alerta para el conductor le avisa si detecta que usted está somnoliento o si su conducción empeora.

CÓMO FUNCIONA LA ALERTA DEL CONDUCTOR

La alerta para el conductor detecta su nivel de alerta en función del comportamiento de manejo en relación con las marcas en el carril y otros factores mediante el uso del sensor de la cámara delantera ubicado detrás del espejo interior.

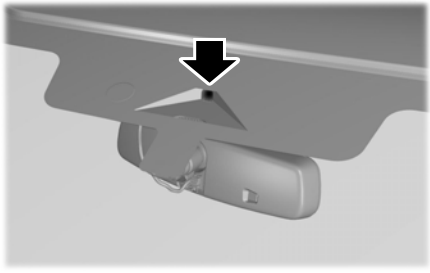

PRECAUCIONES DE ALERTA DEL CONDUCTOR

PELIGRO: ˆUsted es responsable de controlar el vehículo en todo momento. El sistema está diseñado para brindar asistencia y no lo exime de su responsabilidad de manejar con el debido cuidado y atención. Si no sigue esta instrucción, puede ocasionar la pérdida de control del vehículo, lesiones personales o causar la muerte.

PELIGRO: tome recesos de descanso periódicamente si se siente cansado. No espere que el sistema le advierta.

PELIGRO: Ciertos estilos de manejo pueden dar como resultado la advertencia del sistema aun si no se siente cansado.

PELIGRO: ˆEs posible que el sistema no funcione cuando hace frío o en condiciones climáticas adversas. La lluvia, la nieve y el rocío pueden limitar el rendimiento del sensor.

PELIGRO: El sistema no funcionará si el sensor no puede seguir las marcas del carril.

PELIGRO: ˆEn caso de que se produzca algún daño en el área próxima al sensor, haga revisar el vehículo lo antes posible.

PELIGRO: ˆEs posible que el sistema no funcione correctamente si el vehículo tiene un kit de suspensión no aprobado por Ford.

PELIGRO: El sistema puede no funcionar adecuadamente si el sensor está bloqueado. Mantenga el parabrisas sin obstrucciones.

Nota: *Si algo está bloqueando la cámara o ha dañado el parabrisas, la alerta para el conductor posiblemente no funcione.*

LIMITACIONES DE ALERTA DEL CONDUCTOR

La alerta para el conductor puede no funcionar correctamente si:

- El sensor no puede seguir las marcas del carril.
- La velocidad del vehículo es menor que 65 km/h aproximadamente.

ACTIVACIÓN Y DESACTIVACIÓN DE LA ALERTA DEL CONDUCTOR

1. Presione ***Funciones*** en la pantalla táctil.
2. Presione ***Asistencia al conductor***.
3. Encienda o apague ***Alerta al conductor***.

Nota: *El sistema permanece activado o desactivado dependiendo de la última configuración.*

Restablecimiento de la alerta para el conductor

Puede restablecer el sistema de alguna de las siguientes maneras:

- Activando y desactivando el encendido.
- Abriendo y cerrando la puerta del conductor cuando el vehículo esté detenido y sea seguro hacerlo.

ALERTA DEL CONDUCTOR – SOLUCIÓN DE PROBLEMAS

ALERTA DEL CONDUCTOR – MENSAJES DE INFORMACIÓN

Mensaje	Acción
Driver Alert Descanse ahora	Deténgase y descanse apenas sea seguro hacerlo.
Driver Alert Descanso sugerido	Tómese un descanso pronto.

PRECAUCIONES DE TRASLADO DE CARGA

Mantenga el peso del vehículo cargado dentro del índice de capacidad de diseño, con o sin un remolque. Cargar el vehículo adecuadamente le permite aprovechar al máximo el rendimiento del diseño del vehículo. Antes de cargar su vehículo familiarícese con los siguientes términos para determinar los pesos máximos de su vehículo, con o sin remolque, según los datos de la etiqueta de información sobre neumáticos y carga, o la etiqueta de identificación del vehículo.

PELIGRO: Los vehículos con un centro de gravedad más alto (vehículos utilitarios y con tracción en todas las ruedas) se comportan de manera distinta que los vehículos con un centro de gravedad más bajo (vehículos de pasajeros). Evite giros bruscos, velocidad excesiva y maniobras abruptas en estos vehículos. No conducir con precaución aumenta el riesgo de pérdida de control del vehículo, vuelco del vehículo, lesiones personales y causar la muerte.

PELIGRO: la capacidad de carga adecuada para su vehículo puede estar limitada por la capacidad de volumen (cuánto espacio está disponible) o por la capacidad de la carga útil (cuanta carga puede transportar el vehículo). Una vez que haya alcanzado la capacidad de carga útil máxima de su vehículo, no agregue más carga, aún si hay espacio disponible. Sobrecargar o cargar su vehículo inadecuadamente puede contribuir a la pérdida de control y vuelco del vehículo.

PELIGRO: si excede los límites de peso del vehículo indicados en la etiqueta de identificación del vehículo, puede afectar de manera negativa el rendimiento y el manejo del vehículo, causar daños al vehículo y generar, además, la pérdida del control del vehículo, lesiones personales graves o causar la muerte.

PELIGRO: no use neumáticos auxiliares con capacidad de carga menores a las de los neumáticos originales porque pueden disminuir las limitaciones GVWR y GAWR de su vehículo. Los neumáticos auxiliares con un límite mayor que el de los neumáticos originales no aumentan las limitaciones GVWR y GAWR de su vehículo.

PELIGRO: no exceda el peso bruto nominal simple (GVWR) o el peso bruto nominal sobre eje (GAWR) que se especifica en la etiqueta de certificación.

PELIGRO: exceder la capacidad del peso del vehículo puede afectar de manera negativa el rendimiento y el manejo del vehículo y causarle daños al vehículo; además, puede resultar en la pérdida del control del vehículo, lesiones personales graves o causar la muerte.

PELIGRO: al cargar el portaequipajes, le recomendamos distribuir la carga uniformemente, así como mantener un centro de gravedad bajo. Los vehículos cargados, cuyo centro de gravedad es más alto, se comportan de manera distinta que los vehículos sin carga. Al manejar un vehículo demasiado cargado se deben tomar mayores precauciones, como manejar a velocidades más bajas y mantener una mayor distancia de frenado.

El peso bruto combinado nunca debe exceder el índice de peso bruto combinado.

UBICACIÓN DE LAS ETIQUETAS DE IDENTIFICACIÓN DEL VEHÍCULO

Ejemplo de una etiqueta de identificación del vehículo:

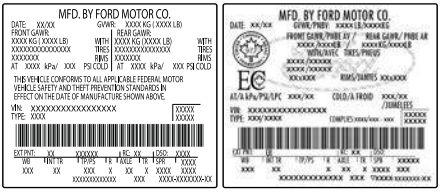

La etiqueta de identificación del vehículo se ubica en el pilar de la bisagra de la puerta o el marco de la puerta que se une al pilar de la cerradura de la puerta al lado del asiento del conductor.

QUÉ ES EL PESO BRUTO NOMINAL POR EJE

GAWR (peso bruto nominal sobre eje)

GAWR es el peso máximo permitido que puede transportar un solo eje (delantero o trasero). Estos números se mencionan en la etiqueta de identificación del vehículo.

QUÉ ES EL PESO BRUTO TOTAL DEL VEHÍCULO

GVWR es el peso máximo permitido del vehículo completamente cargado. Esto incluye todas las opciones, equipamiento, pasajeros y carga. Se menciona en la etiqueta de identificación del vehículo.

QUÉ ES EL PESO BRUTO NOMINAL COMBINADO

El índice de peso bruto combinado (GCWR) es el peso máximo admisible del vehículo y el remolque cargado, inclusive toda la carga y los pasajeros, que el vehículo puede soportar sin el riesgo de sufrir daños. (Importante: el sistema de frenos del vehículo remolcador aprobado para funcionamiento se calcula según el índice de peso bruto del vehículo y no el índice de peso bruto combinado). Se deben usar frenos que funcionen por separado para el control seguro de los vehículos remolcados y los remolques en los que el peso bruto combinado del vehículo remolcador más el remolque excedan el peso bruto nominal simple del vehículo remolcador.

CÁLCULO DE LA CAPACIDAD DE CARGA

Ejemplo de información de la etiqueta de neumáticos y carga:

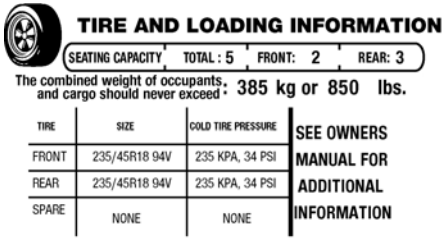

TIRE AND LOADING INFORMATION

SEATING CAPACITY TOTAL : 5 FRONT: 2 REAR: 3

The combined weight of occupants and cargo should never exceed 385 kg or 850 lbs.

TIRE	SIZE	COLD TIRE PRESSURE
FRONT	235/45R18 94V	235 KPA, 34 PSI
REAR	235/45R18 94V	235 KPA, 34 PSI
SPARE	NONE	NONE

SEE OWNERS MANUAL FOR ADDITIONAL INFORMATION

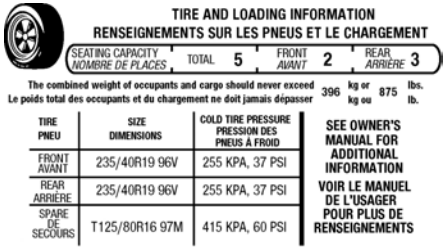

TIRE AND LOADING INFORMATION
RENSEIGNEMENTS SUR LES PNEUS ET LE CHARGEMENT

SEATING CAPACITY / NOMBRE DE PLACES TOTAL 5 FRONT / AVANT 2 REAR / ARRIÈRE 3

The combined weight of occupants and cargo should never exceed / Le poids total des occupants et du chargement ne doit jamais dépasser 396 kg or / kg ou 875 lbs. / lb.

TIRE / PNEU	SIZE / DIMENSIONS	COLD TIRE PRESSURE / PRESSION DES PNEUS À FROID
FRONT / AVANT	235/40R19 96V	255 KPA, 37 PSI
REAR / ARRIÈRE	235/40R19 96V	255 KPA, 37 PSI
SPARE / DE SECOURS	T125/80R16 97M	415 KPA, 60 PSI

SEE OWNER'S MANUAL FOR ADDITIONAL INFORMATION
VOIR LE MANUEL DE L'USAGER POUR PLUS DE RENSEIGNEMENTS

La carga útil es el peso combinado de la carga y los pasajeros que transporta el vehículo. La capacidad de carga máxima para su vehículo se especifica en la etiqueta de neumáticos y carga. La etiqueta está en el pilar B o en el marco de la puerta del conductor. Los vehículos que se exporten al exterior de los Estados Unidos y Canadá pueden no contar con una etiqueta de neumáticos y carga. Busque "El peso combinado de los ocupantes y la carga nunca debe exceder los XXX kg o XXX lb" para conocer la capacidad de carga máxima. La capacidad de carga mencionada en la etiqueta de información de neumáticos y carga es la máxima para su vehículo según lo determinado en la planta de ensamble. Si instala algún equipo adicional en su vehículo, debe determinar la nueva capacidad de carga. Reste el peso del equipo de la capacidad de carga mencionada en la etiqueta de neumáticos y carga. Al arrastrar un remolque, el peso de la lanza del remolque o del perno de enganche también forma parte de la capacidad de carga.

CÁLCULO DEL LÍMITE DE CARGA

Pasos para determinar el límite de carga correcto:

1. Ubique el aviso "El peso combinado de los ocupantes y la carga nunca debe exceder los XXX kg o XXX lb" en la placa del vehículo.
2. Determine el peso combinado del conductor y los pasajeros que transportará en el vehículo.
3. Reste el peso combinado del conductor y los pasajeros de XXX kg o XXX lb.
4. La cifra resultante es igual a la cantidad disponible de carga y capacidad de carga del equipaje. Por ejemplo, si la cantidad "XXX" es igual a 1400 lb y habrá cinco pasajeros de 150 lb en su vehículo, la cantidad disponible de capacidad de carga y equipajes es de 650 lb (1400-750 (5 x 150) = 650 lb).
5. Determine el peso combinado del equipaje y la carga que llevará en el vehículo. Exceder el peso de la capacidad disponible de carga y equipaje que se calculó en el Paso 4 no es seguro.

6. Si su vehículo arrastrará un remolque, la carga de su remolque se transfiere a su vehículo. Consulte este manual para determinar cómo esto reduce la cantidad disponible de capacidad de carga y equipaje de su vehículo.

A continuación, se mencionan ejemplos útiles para calcular la cantidad disponible de la capacidad de carga y equipaje.

Supongamos que el vehículo tiene una capacidad de carga y equipaje de 1400 libras (635 kilogramos). Usted decide ir a jugar golf. ¿Hay suficiente capacidad de carga para llevarlo a usted, a cuatro de sus amigos y a todas las bolsas de golf? Usted y cuatro de sus amigos pesan aproximadamente 220 libras (99 kilogramos) cada uno y las bolsas de golf pesan aproximadamente 30 libras (13,5 kilogramos) cada una. El cálculo sería: 1400 - (5 x 220) - (5 x 30) = 1400 - 1100 - 150 = 150 libras. Sí, tiene capacidad de carga suficiente en su vehículo para transportar a cuatro amigos y sus bolsas de golf. En unidades métricas, el cálculo sería: 635 kilogramos - (5 x 99 kilogramos) - (5 x 13,5 kilogramos) = 635 - 495 - 67,5 = 72,5 kilogramos.

Supongamos que el vehículo tiene una capacidad de carga y equipaje de 1400 libras (635 kilogramos). Usted y uno de sus amigos deciden ir a comprar cemento en la ferretería para terminar el patio que estuvo planificando durante los últimos dos años. Al medir el interior del vehículo con los asientos traseros plegados, tiene espacio para doce bolsas de cemento de 100 libras (45 kilogramos). ¿Tiene capacidad de carga suficiente para transportar esa cantidad de cemento a su casa? Si usted y su amigo pesan cada uno 220 libras (99 kilogramos), el cálculo sería: 1400 - (2 x 220) - (12 x 100) = 1400 - 440 - 1200 = -240 libras. No, usted no tiene suficiente capacidad de carga para transportar ese peso. En unidades métricas, el cálculo sería: 635 kilogramos - (2 x 99 kilogramos) - (12 x 45 kilogramos) = 635 - 198 - 540 = -103 kilogramos. Necesitará reducir el peso de la carga en al menos 240 libras (104 kilogramos). Si quita tres bolsas de cemento de 100 libras (45 kilogramos), entonces el cálculo de carga sería: 1400 - (2 x 220) - (9 x 100) = 1400 - 440 - 900 = 60 libras. Ahora sí tiene la capacidad de carga suficiente para llevar al cemento y a su amigo a casa. En unidades métricas, el cálculo sería: 635 kilogramos - (2 x 99 kilogramos) - (9 x 45 kilogramos) = 635 - 198 - 405 = 32 kilogramos.

Los cálculos anteriores también suponen que las cargas están distribuidas en el vehículo de forma tal que no se recarga el peso bruto vehicular sobre el eje delantero ni trasero especificado para su vehículo en la etiqueta de identificación del vehículo.

PRECAUCIONES DE LA CAJA CARGA

PELIGRO: No permita el ingreso de personas o animales en una caja de una camioneta que tenga modificaciones, como cubiertas o casas rodante deslizantes mientras el motor esté en funcionamiento. Los gases de escape son tóxicos. Si no sigue estas instrucciones, se podrían producir lesiones personales o causar la muerte.

PELIGRO: Es extremadamente peligroso viajar en el área de carga, ya sea dentro o fuera del vehículo. En un choque, las personas que viajan en estas áreas tienen más probabilidades de lastimarse gravemente o de perder la vida. No permita que ninguna persona viaje en ningún área del vehículo que no cuente con asientos y cinturones de seguridad. Asegúrese de que todos los pasajeros del vehículo viajen en un asiento y que todos ellos usen el cinturón de seguridad. Si no sigue esta advertencia, podría resultar en lesiones personales graves o causar la muerte.

PUNTOS DE ANCLAJE DE LA CAJA CARGA

PRECAUCIONES DEL PUNTO DE ANCLAJE DE LA PLATAFORMA DEL PICKUP

PELIGRO: Siempre asegure las cargas correctamente para evitar que cambien de posición o que se caigan del vehículo. Si no lo hace, se puede poner en riesgo la estabilidad del vehículo y se pueden producir lesiones personales graves en los ocupantes del vehículo u otras personas.

PELIGRO: La capacidad de carga adecuada para su vehículo puede estar limitada por la capacidad de volumen (cuánto espacio está disponible) o por la capacidad de la carga útil (cuanta carga puede transportar el vehículo). Cuando haya alcanzado la capacidad de carga útil máxima de su vehículo, no agregue más carga, aún si hay espacio disponible. Sobrecargar o cargar su vehículo inadecuadamente puede contribuir a la pérdida de control y vuelco del vehículo.

PELIGRO: No utilice los accesorios de retención de carga para remolcar vehículos. Si no sigue esta instrucción, se podrían producir lesiones personales.

PELIGRO: No supere la capacidad de carga máxima de los accesorios de retención de carga. Si no sigue esta instrucción, se podrían producir lesiones personales.

PELIGRO: Antes de usarlos, verifique que los accesorios de retención de carga no se encuentren dañados. Si no sigue esta instrucción, se podrían producir lesiones personales.

UBICACIÓN DE LOS PUNTOS DE ANCLAJE DE LA PLATAFORMA DEL PICKUP

Los puntos de anclaje de la plataforma de la camioneta están en cada una de las esquinas de la plataforma de la camioneta.

INSTALACIÓN Y DESINSTALACIÓN DE LOS LISTONES DE SUJECIÓN DE LA CAJA CARGA (Si está equipado)

Instalación de los listones

1. Introduzca la llave en el seguro de puertas y gírela hacia la derecha para destrabar.
2. Inserte el listón en la ranura de anclaje de la plataforma de la camioneta y empújelo hacia arriba.
3. Gire la llave hacia la izquierda para trabar.

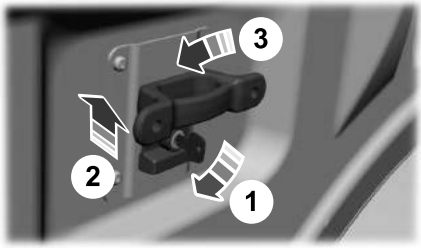

Nota: *cuando quite o instale los listones, deje la llave en el seguro de puertas. La llave no se puede quitar a menos que esté en la posición de bloqueo*

Desmontaje de los listones

Para quitar, siga el procedimiento de instalación en el orden inverso.

CAPACIDADES DE CARGA DEL PUNTO DE ANCLAJE DE LA CAJA CARGA

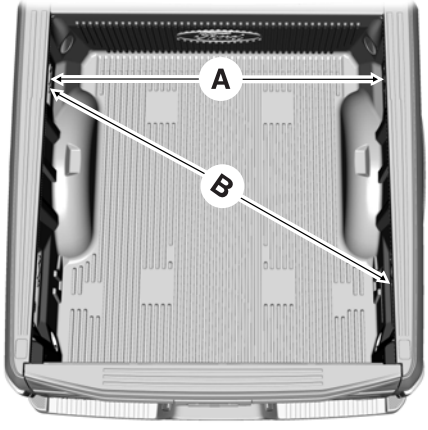

A	B
La fuerza máxima entre los listones directamente opuestos es de 125 kg.	La fuerza máxima entre los listones diagonalmente opuestos es de 272 kg.

Nota: *Si sobrecarga los puntos de amarre, podría dañar las paredes de la caja de carga.*

Nota: *Asegúrese de sujetar y balancear correctamente la carga. Si no lo hace, podría provocar inestabilidad y daño de la carga a la caja.*

Nota: *No asegure la carga con puntos de amarre conectados desde los soportes de los puntos de amarre a los puntos de amarre de la caja de carga. Esto podría causar que se desprenda la compuerta.*

PUNTOS DE ANCLAJE DE LA COMPUERTA TRASERA

UBICACIÓN DE LOS PUNTOS DE ANCLAJE DE LA COMPUERTA

Los puntos de anclaje de la compuerta trasera están a cada lado de la compuerta.

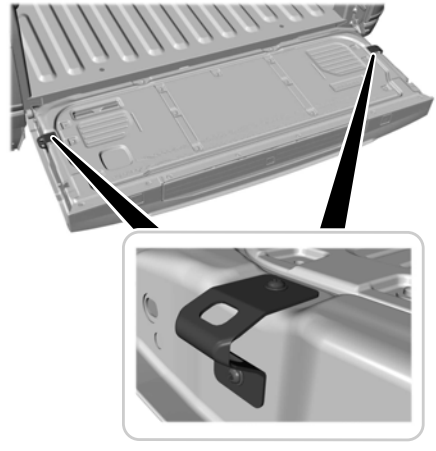

Nota: *podría dañar la compuerta trasera si sobrecarga los amarres.*

CAPACIDADES DE CARGA DEL PUNTO DE ANCLAJE DE LA COMPUERTA TRASERA

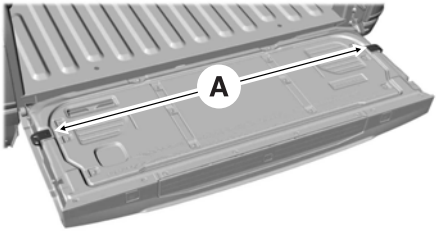

A
La fuerza máxima entre los puntos de anclaje de la compuerta 181 kg.

Nota: *no asegure la carga de un punto de anclaje de la plataforma de la camioneta a un punto de anclaje de la compuerta. Esto podría causar que se desprenda la compuerta.*

RAMPAS DE LA PLATAFORMA DEL PICKUP (SI ESTÁ EQUIPADO)

PRECAUCIONES DE LA RAMPA DE LA CAJA CARGA

PELIGRO: Al deslizar la rampa hacia arriba o hacia abajo, tenga cuidado de no apretar sus dedos o manos con el mecanismo. Si no sigue esta instrucción, se podrían producir lesiones personales.

PELIGRO: Asegúrese de instalar correctamente la rampa en la placa de la compuerta. Si no sigue esta instrucción, se podrían producir lesiones personales.

PELIGRO: No pise ni se siente en la rampa cuando está en la posición de plegado. Si no sigue esta instrucción, se podrían producir lesiones personales.

PELIGRO: Instale la rampa solo dentro de los ángulos de rampa que se indican. Si no sigue esta instrucción, se podrían producir lesiones personales.

Nota: *Cada rampa de la plataforma del pickup tiene una capacidad máxima de 181,4 kg.*

Nota: *Verifique que la rampa esté en una superficie estable antes del uso.*

Nota: *Para cargar y descargar equipos, la rampa se debe configurar entre 10 grados hacia arriba y 26 grados hacia abajo para evitar dañar la agarradera de la rampa y la placa de la compuerta.*

Nota: *Cuando utilice el vehículo para operaciones todoterreno, retire las rampas de la plataforma del vehículo y guárdelas en un lugar seguro, lejos del vehículo.*

INSTALACIÓN Y DESINSTALACIÓN DEL SOPORTE DE LA RAMPA DE LA CAJA CARGA

Instalación del soporte de la rampa

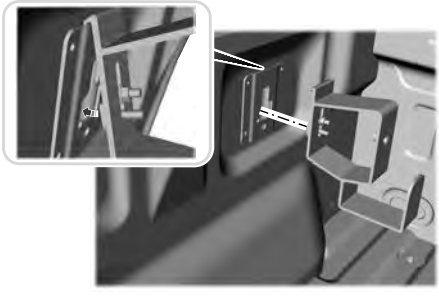

1. Enganche la parte superior del soporte de la rampa sobre la placa de montaje y gire el soporte de la rampa a su posición.

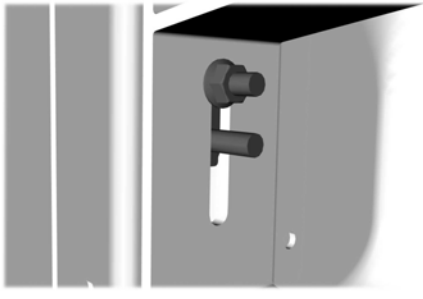

2. Deslice los pasadores del soporte de la rampa hacia arriba, a la posición de instalación.
3. Ajuste la tuerca del soporte de la rampa.

Nota: *La tuerca debe estar en el pasador superior.*

Quitar el soporte de la rampa

Retire en el orden inverso.

INSTALACIÓN Y DESINSTALACIÓN DE LAS RAMPAS DE LA PLATAFORMA DEL PICKUP

Nota: *No puede utilizar las rampas de la caja carga con la superficie de trabajo de la compuerta o el escalón de la compuerta.*

Instalación de la rampa de la plataforma

1. Retire los cables delanteros y traseros.

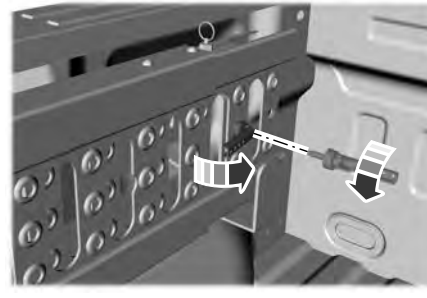

2. Abra los brazos de palanca de la leva y desatornille los tornillos de la leva.
3. Quite la rampa del soporte de la rampa.

4. Gire los topes en la parte inferior de la rampa a la posición abierta.

Nota: *Puede usar una herramienta de superficie lisa para girar los topes.*

5. Deslice la agarradera de la rampa sobre la placa de la compuerta.

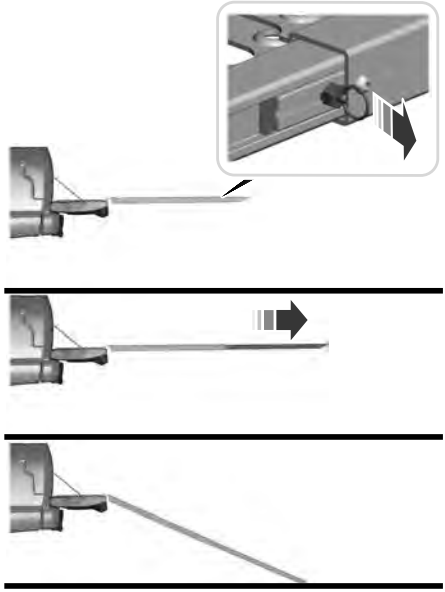

6. Hale del clip de ubicación hacia arriba y extienda la rampa hasta que el clip quede asentado en la posición de uso. Luego, coloque la rampa sobre una superficie nivelada.

Quitar la rampa

Retire en el orden inverso.

GUARDADO DE LAS RAMPAS DE LA CAJA CARGA

Guardado de la rampa de la plataforma

1. Levante la rampa. Hale del clip de ubicación hacia arriba.
2. Deslice la rampa a la posición de guardado hasta que el clip de ubicación se encaja.

Nota: *Asegúrese que se haya aplicado la ubicación de clip correcta según el tamaño de la plataforma.*

3. Deslice la agarradera de la rampa fuera de la placa de la compuerta.
4. Gire los topes en la parte inferior de la rampa a la posición cerrada.

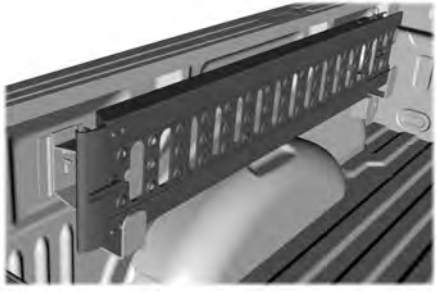

5. Coloque la rampa en el soporte de la rampa.
6. Instale los tornillos de la leva y cierre los brazos de palanca de la leva.
7. Conecte los cables delanteros y traseros.

Nota: *Asegure correctamente el cable de traba. Si el cable de traba no está asegurado, puede escuchar un traqueteo.*

PRECAUCIONES DE CONEXIÓN DE UN REMOLQUE

PELIGRO: no ajuste los pasadores de forma que el paragolpes trasero del vehículo esté más alto que antes de enganchar el remolque. Hacerlo inhabilitará la función del enganche de distribución de peso, lo que puede causar un manejo impredecible y podría resultar en lesiones personales graves.

No arrastre un remolque hasta que haya conducido el vehículo al menos 1.600 km.

No use un enganche que se fije en el paragolpes o que se sujete al eje. Debe distribuir la carga del remolque de modo que solo entre el 10 % y 15 % del peso total del remolque esté sobre la lanza.

Consulte las leyes locales de vehículos motorizados para arrastrar un remolque.

Consulte las instrucciones incluidas con los accesorios para remolcar para la instalación y las especificaciones de ajuste adecuadas.

Siga las instrucciones que la agencia de alquiler de autos le brindó si utiliza un remolque alquilado.

Al colocar el conector de cableado del remolque en su automóvil, utilice solo un conector que encaje correctamente y que trabaje con las funciones del vehículo y del remolque.

Al calcular el peso total del vehículo, recuerde tener en cuenta el peso de la lanza del remolque como parte de la carga del vehículo.

No exceda los límites de carga. Véase **Cálculo del límite de carga** (página 389).

ENGANCHES

SUJECIÓN DE UN REMOLQUE CON UN ENGANCHE DE DISTRIBUCIÓN DEL PESO

PELIGRO: no ajuste los pasadores de forma que el paragolpes trasero del vehículo esté más alto que antes de enganchar el remolque. Hacerlo inhabilitará la función del enganche de distribución de peso, lo que puede causar un manejo impredecible y podría resultar en lesiones personales graves.

1. Estacione el vehículo cargado, sin el remolque, en una superficie nivelada.

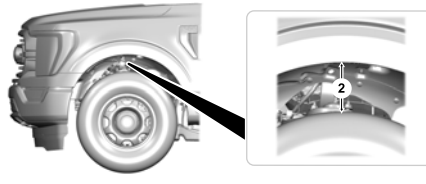

2. Mida la altura de la apertura de la rueda delantera de su vehículo desde la rueda al guardabarros.
3. Enganche el remolque cargado al vehículo sin conectar las barras para distribución de peso.

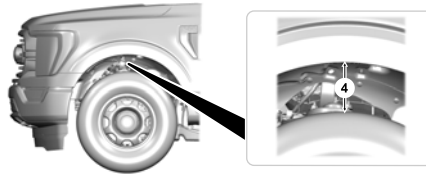

4. Mida por segunda vez la altura de la apertura de la rueda delantera del vehículo desde la rueda al guardabarros.

Nota: *La segunda medición debería ser mayor que la primera.*

5. Instale y ajuste la tensión en las barras de distribución de peso para ajustar la altura de la abertura de la rueda delantera del vehículo. Recomendamos apuntar a una altura a mitad de camino entre la primera y la segunda medición.
6. Verifique que el remolque esté nivelado o se incline un poco hacia abajo apuntando al vehículo. Si no, ajuste la altura de la bola según corresponda y repita los pasos 2 a 6.

Una vez que el remolque esté nivelado o se incline un poco hacia abajo apuntando al vehículo, realice lo siguiente:

- Trabe el ajustador de la barra de tensión en su lugar.
- Verifique que la lanza del remolque se enganche y trabe de manera segura al enganche.
- Coloque cadenas de seguridad, iluminación y controles de freno según requiera la ley o el fabricante del remolque.

CONEXIÓN DE UN REMOLQUE

Reconocimiento de un remolque

1. Conecte el remolque y el conector de cableado en su vehículo.
2. Encienda el vehículo.
3. Configure un perfil para el remolque usando la pantalla táctil.

Nota: *Si el vehículo no reconoce el remolque, pise el pedal de freno durante algunos segundos.*

Nota: *Los perfiles de remolques guardan: los tipos de remolque, las dimensiones, las preferencias, el kilometraje específico del remolque y el ahorro de combustible.*

Nota: *Deshabilitar la notificación de detección de remolque activa el perfil del remolque por defecto cuando el sistema detecta una conexión.*

Al colocar el conector de cableado del remolque en su automóvil, utilice solo un conector que encaje correctamente y que se adapte a las funciones del vehículo y del remolque.

Cadenas de seguridad

Coloque las cadenas de seguridad para remolques en el enganche del remolque según lo que el fabricante recomiende. Cruce las cadenas por debajo de la lanza del remolque y deje que queden lo suficientemente flojas como para doblar en curvas estrechas. No deje que las cadenas se arrastren por el piso.

Nota: *No fije cadenas de seguridad al paragolpe. Una siempre las cadenas de seguridad al marco o a los sujetadores del gancho del enganche del remolque.*

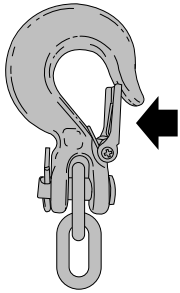

Si el gancho de cadena de seguridad del remolque tiene un pestillo, ciérrelo por completo.

Lista de control de conexiones de remolque

1. Presione ***Funciones*** en la pantalla táctil.
2. Presione ***Remolque***.
3. Presione ***Lista verif. conexión***.

Retención del estacionamiento electrónico

Aplica el freno de estacionamiento electrónico cuando cambia a estacionamiento (P).

El botón de retención del estacionamiento electrónico se enciende cuando está activado.

La función evita que su vehículo se mueva en cualquier dirección cuando está alineado con el acoplador del remolque y usted cambia a estacionamiento (P).

Nota: *Esta función está activa para el ciclo de llave actual.*

Para activar la función, también puede pulsar un botón de zoom cuando utilice las vistas de la cámara.

Alarma de la conexión del remolque

La alarma se activa cuando ocurre lo siguiente:

- Su vehículo detecta el remolque.
- Usted activa los seguros del vehículo.
- Usted activa la alarma.

Nota: *Para detectar un remolque de forma confiable, las luces del remolque deben tener la certificación SAE para cualquier propósito previsto.*

Nota: *Si el remolque no es compatible con la función, las luces direccionales parpadean dos veces.*

Activación y desactivación de la alarma de conexión del remolque

1. Presione ***Funciones*** en la pantalla táctil.
2. Presione ***Remolque***.
3. Presione ***Administrar remolques***.
4. Pulse el nombre del remolque actualmente activo.
5. Encienda o apague ***Alarma por desenganche del remolque***.

Nota: *La alarma se desactiva por defecto. Si el sistema detecta un remolque, este se puede configurar.*

Nota: *Los ajustes solo se aplican en el perfil del remolque seleccionado.*

Cable de la batería del conector del remolque

El remolque recibe energía del cable de la batería del conector de remolque del vehículo cuando ocurre lo siguiente:

- Su vehículo está en modo accesorio o encendido.
- El conector de cableado del remolque no tiene corrosión ni otros daños.

- La batería del vehículo no está baja.
- Cuando el remolque tiene una batería:
  - La tensión de la batería del remolque está dentro de los 5 voltios de tensión de la batería del vehículo.
  - Cuando tenga la batería del remolque bien conectada.

CONTROL DE LA ILUMINACIÓN DEL REMOLQUE

PELIGRO: Nunca conecte ningún cableado de luces del remolque al cableado de la luz trasera del vehículo porque puede dañar el sistema eléctrico y provocar un incendio. Comuníquese con su concesionario Ford lo antes posible para obtener asistencia sobre la instalación adecuada de cableado en remolques. Puede que se requiera equipo eléctrico adicional.

Realice una secuencia de iluminación de las luces del remolque para confirmar que todas las luces funcionan utilizando la pantalla táctil de su vehículo.

Realizar un Control de la iluminación del remolque usando la pantalla táctil

1. Presione ***Funciones*** en la pantalla táctil.
2. Presione ***Remolque***.
3. Presione ***Revisión de luces de remolque***.
4. Presione ***Iniciar***.

CONEXIÓN DE UN REMOLQUE – SOLUCIÓN DE PROBLEMAS

CONEXIÓN DE UN REMOLQUE – MENSAJES DE INFORMACIÓN

Mensaje	Descripción
Remolque desenganchado	El sistema detecta que se interrumpe una conexión del remolque, ya sea de manera intencional o no, durante un ciclo de encendido determinado.
Falla cableado en remolque	Existen ciertas fallas en el cableado del vehículo y en el sistema de frenado o de cableado del remolque.
Sin cargar batería remolque Ver manual	Hay una falla en la batería del remolque, o bien el voltaje de la batería del remolque es demasiado bajo.
Presión neum. rem. baja Especific.:	Uno o más neumáticos del remolque están por debajo de la presión especificada.
Temp. excesiva en neumát. remolq.	Se muestra cuando uno o más neumáticos del remolque están por encima de la temperatura recomendada.
Falla en sensor de presión de neumáticos de remolque	Hay una falla en el sensor de presión de los neumáticos del remolque. Si la advertencia persiste o continúa encendiéndose, haga revisar el sistema tan pronto como sea posible.
Falla en monitor de presión de neumáticos de remolque	Hay una falla en el sistema de control de presión de los neumáticos del remolque. Si la advertencia persiste o continúa encendiéndose, haga revisar el sistema.
Presión neumáticos remolque Capacidad monitor no detectada	El sistema no detecta el sistema de control de presión de los neumáticos del remolque.
Presión neumát. remolque Indicación no configurada Ver manual	No se configuró el sistema de control de presión de los neumáticos del remolque.

PRECAUCIONES DE ARRASTRE DEL REMOLQUE

PELIGRO: No exceda el peso bruto nominal simple (GVWR) o el peso bruto nominal sobre eje (GAWR) que se especifica en la etiqueta de certificación.

PELIGRO: Arrastrar remolques que excedan el peso bruto máximo de remolque recomendado del vehículo puede provocar daño al motor, daño a la transmisión y daño estructural, pérdida del control del vehículo, vuelco del vehículo y lesiones personales.

PELIGRO: No exceda la capacidad de carga mínima del vehículo ni del enganche de remolque. La sobrecarga del vehículo o del enganche de remolque puede afectar la estabilidad y el manejo del vehículo. Si no sigue esta instrucción, puede ocasionar la pérdida de control del vehículo, lesiones personales o causar la muerte.

PELIGRO: asegúrese de que la capacidad de carga vertical en el brazo de remolque esté entre el peso mínimo y máximo recomendado en todo momento. Si no sigue esta instrucción, puede ocasionar la pérdida de control del vehículo, lesiones personales o causar la muerte.

PELIGRO: No corte, perfore, suelde ni modifique el enganche de remolque. La modificación del enganche de remolque podría reducir la fiabilidad del enganche.

PELIGRO: el sistema de frenos antibloqueo no controla los frenos del remolque.

PRECAUCIONES DEL FRENO DEL REMOLQUE

PELIGRO: no conecte directamente el sistema de frenos hidráulicos del remolque al sistema de frenos de su vehículo. Su vehículo puede no tener suficiente potencia de frenado y las posibilidades de chocar aumentan considerablemente.

PELIGRO: no arrastre un remolque con frenos eléctricos a menos que su vehículo esté equipado con un controlador de freno de remolque electrónico de repuesto compatible. Si no sigue esta instrucción, puede ocasionar la pérdida de control del vehículo, lesiones personales o causar la muerte. Para obtener información adicional y asistencia, le recomendamos que se comunique con un concesionario Ford.

Los frenos eléctricos, manuales, automáticos o tipo supresor de remolques son seguros si los instala adecuadamente y los ajusta a las especificaciones del fabricante. Los frenos de remolque deben cumplir con las regulaciones locales y federales.

El índice para el funcionamiento del sistema de frenos del vehículo de remolque es el índice de peso bruto del vehículo, no el índice de peso bruto combinado.

Ciertos estados requieren frenos en los remolques que funcionen por separado para remolques que superen un peso específico. Asegúrese de verificar las regulaciones estatales para este peso específico.

Ford Motor Company recomienda utilizar frenos que funcionen por separado en remolques que pesen más de 680 kg cuando están cargados.

LIMITACIONES DE ARRASTRE DEL REMOLQUE

La designación de la capacidad de carga del vehículo es por peso, no por capacidad, por lo que no puede usar necesariamente todo el espacio disponible al cargar un vehículo o un remolque.

Nota: *El rendimiento de su vehículo puede verse afectado al funcionar en gran altura y con mucho peso en la carga o al arrastrar un remolque. Cuando se maneja en grandes alturas, para lograr el rendimiento del manejo según lo percibido al nivel del mar, reduzca el peso bruto del vehículo y la combinación de peso bruto en 2 % por cada 300 m de elevación.*

Nota: *No use la tracción en las cuatro ruedas cuando arrastre un remolque o cuando cargue mucho su vehículo durante largos periodos de tiempo.*

SUGERENCIAS DE ARRASTRE DE REMOLQUE

Arrastrar un remolque cambia las características de manejo del vehículo y prolonga las distancias de frenado. Adapte la velocidad del vehículo y el comportamiento de usted al conducir en función de la carga del remolque.

La estabilidad del vehículo junto con el remolque depende de la calidad del remolque.

Al arrastrar un remolque:

- Cumpla con las regulaciones de arrastre de remolques específicas del país.
- No supere las 100 km/h aunque en el país se permitan velocidades más altas en ciertas condiciones.
- Coloque las cargas lo más abajo como sea posible y alineadas con el eje del remolque. Si se está arrastrando un remolque con el vehículo y el vehículo no está cargado, se debe colocar la carga en el remolque hacia la parte delantera, sin exceder la carga vertical máxima, dado que eso proporciona mejor estabilidad.
- La carga vertical sobre el brazo de remolque es esencial para la estabilidad del vehículo y del remolque al conducir.
- La carga vertical sobre el brazo de remolque debe ser de al menos el 10% del peso del remolque, y no debe superar la carga máxima permitida.
- Reduzca de inmediato la velocidad si el remolque muestra señales de oscilación.

Nota: *Se recomienda utilizar un cable de seguridad de remolque. Lea y siga las instrucciones del fabricante cuando utilice el cable de seguridad de remolque.*

COLOCACIÓN O RETIRO DE UN BOTE O EMBARCACIÓN PERSONAL

Cuando retroceda por una rampa para embarcaciones durante la botadura o el levantamiento del bote:

- No permita que el nivel de agua estático sea mayor al borde inferior del paragolpes trasero.
- No permita que las olas rompan a una altura mayor de 15 cm sobre el borde inferior del paragolpes trasero.

Si se superan los 15 cm podría entrar agua en los componentes del vehículo, y esto provocaría daño interno a los componentes y afectaría la capacidad de conducción, las emisiones y la confiabilidad.

Nota: *Reemplace el lubricante del eje trasero cada vez que el eje trasero se haya sumergido en agua.*

Nota: *Desconecte el conector de cableado que lo une al remolque antes de retroceder para meterlo en el agua.*

Nota: *Vuelva a conectar el conector de cableado que lo une al remolque después de retirar el remolque del agua.*

PESOS Y DIMENSIONES DE ARRASTRE

CAPACIDADES DEL PESO DE ARRASTRE

Véase **Pesos** (página 561).

ARRASTRE DEL REMOLQUE – SOLUCIÓN DE PROBLEMAS

ARRASTRE DEL REMOLQUE – MENSAJES DE INFORMACIÓN

Mensaje	Detalles
Falla en luz direcc. izquierda de remolque Revise luces	La luz direccional del lado izquierdo del remolque necesita mantenimiento.
Falla en luz direcc. derecha de remolque Revise luces	La luz direccional del lado derecho del remolque necesita mantenimiento.
Sin cargar batería remolque Ver manual	El voltaje de la batería del remolque es demasiado bajo para cargar.
Falla en módulo luz de remolque Ver manual	El sistema detecta un corto provocado por los faros del remolque. Inspeccione y repare el cableado del remolque, o haga que revisen el sistema tan pronto como sea posible.
Falla en luces freno remolque Revise luces	Las luces de freno del remolque necesitan mantenimiento.
Falla en el sistema de frenos del remolque Ver manual	Verifique que las conexiones de los frenos del remolque sean seguras y que el dispositivo de control de frenos del remolque de posventa esté correctamente instalado. Si es posible, compruebe las luces de freno del remolque y las luces del remolque. Si el mensaje continúa, haga revisar el vehículo tan pronto como sea posible.
Falla en el módulo de freno de remolque	Si es posible, compruebe las luces de freno del remolque y las luces del remolque. Si el mensaje continúa, haga revisar el vehículo tan pronto como sea posible.
Vaivén del remolque Reduzca velocidad	El control de oscilación del remolque detecta una oscilación. Reduzca la velocidad del vehículo.
Temp. excesiva en neumát. remolq.	Se muestra cuando uno o más neumáticos del remolque están por encima de la temperatura recomendada.
Presión neum. rem. baja Especific.:	Uno o más neumáticos del remolque están por debajo de la presión especificada.

Mensaje	Detalles
Falla en sensor de presión de neumáticos de remolque	Un sensor de presión de los neumáticos del remolque necesita mantenimiento. Si la advertencia persiste o continúa encendiéndose, haga revisar el sistema tan pronto como sea posible.
Falla en monitor de presión de neumáticos de remolque	El sistema de control de presión de los neumáticos del remolque necesita mantenimiento. Si la advertencia persiste o continúa encendiéndose, haga revisar el sistema tan pronto como sea posible.
Presión neumáticos remolque Capacidad monitor no detectada	El sistema no detecta el sistema de control de presión de los neumáticos del remolque.
Presión neumát. remolque Indicación no configurada Ver manual	No se configuró el sistema de control de presión de los neumáticos del remolque.

QUÉ ES EL CONTROLADOR DEL FRENO DEL REMOLQUE INTEGRADO

El controlador de los frenos del remolque sirve para lograr un frenado suave y eficaz según la presión del freno del vehículo de remolque.

PRECAUCIONES DEL CONTROLADOR DEL FRENO DEL REMOLQUE INTEGRADO

PELIGRO: Use el controlador integrado de frenos del remolque para ajustar correctamente los frenos del remolque y verificar todas las conexiones antes de arrastrar un remolque. Si no sigue esta instrucción, puede ocasionar la pérdida de control del vehículo, lesiones personales o causar la muerte.

- Solo use la palanca de control manual para ajustar correctamente la ganancia durante la configuración del remolque. Si se usa de forma incorrecta, como si se aplicara durante las oscilaciones del remolque, se puede provocar la inestabilidad del remolque o del vehículo de arrastre.
- Evite remolcar si hay condiciones climáticas adversas. El controlador del freno del remolque no proporciona un control antibloqueo de las ruedas del remolque. Las ruedas del remolque se pueden bloquear en superficies resbaladizas, y esto podría reducir la estabilidad del remolque y del vehículo de arrastre.
- El controlador del freno del remolque es un ítem que viene instalado en fábrica o en el concesionario Ford. Ford no se hace responsable de la garantía ni del rendimiento del controlador en condiciones por uso indebido o si ha sido instalado por parte del cliente.

Nota: *No intente extraer el controlador del freno del remolque sin consultar antes el Manual del taller. Se pueden provocar daños en la unidad.*

Nota: *^Asegúrese de ajustar a cero la ganancia del controlador de frenos de remolque integrado si usa un controlador de frenos de remolque de posventa.*

USO DEL CONTROLADOR DEL FRENO DEL REMOLQUE INTEGRADO

1. Asegúrese de que los frenos del remolque estén en buenas condiciones de funcionamiento, de que operan con normalidad y de que estén ajustados correctamente. Consulte con el distribuidor de remolques, si fuera necesario.

Nota: *Un concesionario autorizado puede diagnosticar el controlador de frenos del remolque para determinar exactamente cuál es la falla que se ha producido en el remolque. La garantía del vehículo no cubre problemas con el remolque.*

2. Enganche el remolque y realice las conexiones eléctricas según las instrucciones del fabricante del remolque.

Nota: *Seleccione el modo predeterminado si el remolque tiene frenos de inercia o si no tiene frenos. El sistema no afecta el rendimiento de los frenos del remolque en ninguno de estos casos.*

Nota: *Si un remolque se conecta mediante un conector de cuatro clavijas, la función de frenado del remolque no funcionará.*

3. Al conectar un remolque provisto de frenos del tipo eléctrico o de tipo eléctrico sobre hidráulico, se muestra un mensaje que confirma la conexión en la pantalla de información.
4. Use el ajuste de ganancia para encontrar el valor inicial deseado. El ajuste de ganancia a un valor de 6.0 es un buen punto de partida para cargas algo elevadas.

Nota: *Siga los siguientes pasos para ajustar la ganancia cada vez que las condiciones del camino, del clima, de la carga del remolque o del vehículo difieran de aquellas presentes cuando se ajustó la ganancia inicialmente.*

5. En un entorno sin tráfico, arrastre el remolque sobre una superficie nivelada y seca, y deslice completamente la palanca de control manual.
6. Si las ruedas del remolque se bloquean, indicado por el rechinar de los neumáticos, reduzca el ajuste de ganancia. Si las ruedas del remolque continúan girando, aumente el ajuste de ganancia. Repita los pasos 5 y 6 hasta que el ajuste de ganancia esté justo un punto por debajo del valor en el que se bloquean las ruedas. Si se arrastra un remolque más pesado, es posible que no se logre el bloqueo de las ruedas, incluso ajustando la ganancia máxima de 10.

Nota: *Esto solo se debe realizar a una velocidad de aproximadamente 30–40 km/h.*

Nota: *El controlador del freno del remolque reduce la salida en velocidades del vehículo inferiores a 18 km/h de modo que ni el remolque ni el vehículo se tironeen al frenar, ni frenen bruscamente. Esta función se activa solo cuando se frena con el pedal del freno del vehículo, no mediante el controlador.*

Nota: *El sistema de frenos de su vehículo y el sistema de frenos del remolque trabajan en forma independiente entre sí. Al cambiar el ajuste de ganancia del controlador esto no afectará el funcionamiento de los frenos de su vehículo, sin importar si tiene o no enganchado un remolque.*

Nota: *Si la conexión eléctrica se hizo correctamente, al pisar el pedal del freno o al usar la palanca de control manual se encenderán las luces de frenos tanto del remolque como del vehículo.*

Nota: *Cuando apague el motor, se desactiva la salida del controlador y se deshabilitan los mensajes en la pantalla y el módulo. Se vuelven a encender el módulo y los mensajes en la pantalla del controlador cuando active el encendido.*

Nota: *La función de frenado del remolque se suspende durante los eventos de parada/arranque a fin de reducir al mínimo el consumo de la batería.*

Ajuste de la ganancia de freno del remolque

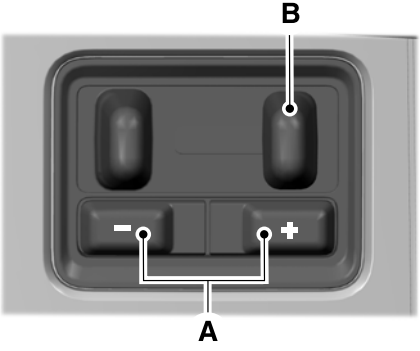

A Use los botones de ajuste de ganancia (+) y (-) para aumentar y disminuir dicho ajuste al valor inicial deseado. El controlador del freno del remolque permite ajustar la sensibilidad de los frenos de 0 % a 100 % en incrementos de 5 %.

B El conductor aplica directamente el freno del remolque a través de este deslizador manual.

Nota: *El ajuste de ganancia se debe establecer antes de usar el controlador por primera vez.*

Nota: *La ganancia debe ajustarse de modo que proporcione la máxima asistencia de frenado del remolque y que, a la vez, evite el bloqueo de las ruedas del remolque al frenar. Las ruedas bloqueadas del remolque pueden provocar la inestabilidad.*

Nota: *Los ajustes de la configuración se guardan cuando se selecciona un perfil de remolque.*

Nota: *Si ha instalado un controlador del freno de remolque de posventa, además del controlador de frenos de remolque integrado, debe ajustar a cero la ganancia del controlador de frenos de remolque integrado.*

AJUSTE DEL MODO DEL CONTROLADOR DEL FRENO DEL REMOLQUE INTEGRADO

Seleccione la opción correcta del modo del controlador integrado de frenos del remolque mediante la pantalla táctil.

Nota: *Los ajustes de ganancia del freno del remolque se guardan en el perfil del remolque activo.*

Selección del tipo de frenos del remolque

1. Presione ***Predeterminado*** para remolques con frenos de tambor electromagnéticos o presione ***Eléctrico sobre hidráulico*** para remolques con sistemas de frenos hidráulicos accionados eléctricamente.
2. Presione ***Guardar***.

Selección del esfuerzo de frenado del remolque

1. Seleccione un ajuste correcto para su remolque.

Nota: *El valor predeterminado es **Baja** y es el ajuste recomendado para la mayor parte de los remolques. Seleccione un ajuste diferente si los frenos de su remolque necesitan más voltaje inicial, o si prefiere frenos del remolque más intensos.*

2. Presione ***Guardar***.

CONTROLADOR DEL FRENO DEL REMOLQUE INTEGRADO – SOLUCIÓN DE PROBLEMAS

CONTROLADOR DEL FRENO DEL REMOLQUE INTEGRADO – MENSAJES DE INFORMACIÓN

Mensaje	Detalles
Remolque enganchado	El sistema detecta un enganche correcto de remolque durante un determinado ciclo de encendido.
Remolque desenganchado	El sistema detecta que la conexión de cableado del remolque está desconectada durante un determinado ciclo de encendido.
Falla cableado en remolque	El sistema detecta una falla eléctrica en el circuito de frenos del remolque. Si este mensaje aparece cuando no hay un remolque enganchado, consulte con su concesionario Ford. Si hay un remolque enganchado, inspeccione y repare el cableado del remolque.
Freno remolque Ganancia: {trailer gain value:#0.0}	Muestra el ajuste de ganancia actual para los frenos del remolque.
Freno remolque Ganancia: {trailer gain value:#0.0} Sin remolque	Muestra el ajuste de ganancia actual para los frenos del remolque cuando usted no tiene un remolque conectado.
Falla en módulo de freno de remolque	Si es posible, compruebe las luces de freno del remolque y las luces del remolque. Si el mensaje continúa, haga revisar el vehículo tan pronto como sea posible.
Sin cargar batería remolque Ver manual	El voltaje de la batería del remolque es demasiado bajo para cargar.
Falla en el sistema de frenos del remolque Ver manual	Verifique que las conexiones de los frenos del remolque sean seguras y que el dispositivo de control de frenos del remolque de posventa esté correctamente instalado. Si es posible, compruebe las luces de freno del remolque y las luces del remolque. Si el mensaje continúa, haga revisar el vehículo tan pronto como sea posible.

CONTROLADOR DEL FRENO DE ESTACIONAMIENTO INTEGRADO – PREGUNTAS FRECUENTES

¿Cómo puedo saber si hay un problema con el cableado del vehículo?

Aparece un mensaje con un tono cuando no hay un remolque conectado. Esto indica que el problema se encuentra entre el controlador del freno del remolque y el conector de 7 clavijas en el paragolpe.

¿Cómo puedo saber si hay un problema con el cableado del remolque?

Solo aparece un mensaje cuando el remolque está conectado. Consulte al distribuidor del remolque para recibir ayuda.

CÓMO FUNCIONA EL CONTROL DE OSCILACIÓN DEL REMOLQUE

El sistema aplica los frenos a las ruedas individuales y reduce el torque del motor para ayudar a la estabilidad del vehículo.

Si el remolque comienza a oscilar, parpadeará la lámpara del control de la estabilidad y se mostrará el mensaje ***Vaivén remolque Reducir velocidad*** en la pantalla de información.

Detenga el vehículo cuando sea seguro. Verifique el peso vertical en la distribución de carga del remolque y el brazo de este.

PRECAUCIONES DE CONTROL DE OSCILACIÓN DEL REMOLQUE

PELIGRO: Apagar el control de oscilación del remolque aumenta los riesgos de pérdida del control del vehículo, lesiones graves o causar la muerte. Ford no recomienda desactivar esta función, excepto en situaciones donde la reducción de la velocidad pueda ser perjudicial (como subir una cuesta), el conductor tiene experiencia significativa en el arrastre de remolques y puede controlar la oscilación del remolque y mantener el funcionamiento seguro.

Nota: *Esta función solo se activa cuando se produce una oscilación del remolque considerable.*

Nota: *Esta función no hace imposible que el remolque oscile, sino que reduce las oscilaciones cuando comienzan.*

Nota: *Esta función no puede evitar que todos los remolques oscilen.*

Nota: *En algunos casos, si la velocidad del vehículo es demasiado alta, el sistema podría activarse varias veces a fin de reducir gradualmente la velocidad del vehículo.*

ACTIVACIÓN Y DESACTIVACIÓN DEL CONTROL DE OSCILACIÓN DEL REMOLQUE

1. Presione ***Funciones*** en la pantalla táctil.
2. Presione ***Remolque***.
3. Encienda o apague ***Control remolque***.

El sistema se enciende cada vez que arranque su vehículo.

QUÉ ES LA ASISTENCIA DEL ENGANCHE DE REMOLQUE

La asistencia de enganche ayuda al conductor a alinear la bola de enganche del vehículo con un acoplador del remolque.

CÓMO FUNCIONA LA ASISTENCIA DEL ENGANCHE DE REMOLQUE

La asistencia de enganche de remolque usa lo siguiente para detectar el remolque:

- Cámara retrovisora.
- Radar.
- Sensores de asistencia de estacionamiento
- Iluminación trasera externa.

Esta función también controla lo siguiente para alinear la bola de enganche con el acoplador del remolque.

- Dirección.
- Cambio.
- Frenado y aceleración.

Nota: *los sensores bloqueados pueden afectar el rendimiento del sistema. No cubra los sensores con adhesivos para el paragolpes, cinta, compuestos de reparación u otros objetos.*

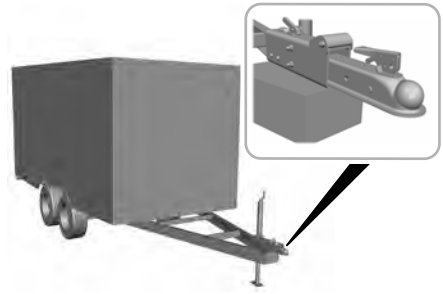

PRECAUCIONES DE LA ASISTENCIA DEL ENGANCHE DE REMOLQUE

PELIGRO: Usted es responsable de controlar el vehículo en todo momento. El sistema está diseñado para brindar asistencia y no lo exime de su responsabilidad de manejar con el debido cuidado y atención. Si no sigue estas instrucciones, puede ocasionar la pérdida de control del vehículo, lesiones personales o causar la muerte.

PELIGRO: El sistema no está diseñado para detectar ciclistas, motociclistas, peatones o animales. Aplique los frenos cuando sea necesario. No seguir esta instrucción, podría resultar en lesiones personales o causar la muerte.

PELIGRO: El sistema puede no funcionar correctamente durante condiciones climáticas adversas; por ejemplo, si nieva, está helando, llueve intensamente o hay rocío. Siempre maneje con el debido cuidado y atención. Si no lo hace, se puede producir un choque.

Nota: *Los remolques con quinta rueda y cuello de cisne no son compatibles.*

Nota: *La asistencia de enganche del remolque solo funciona con remolques, acopladores y bolas de enganche convencionales.*

Nota: *La bola de enganche debe instalarse adecuadamente en el vehículo para el sistema funcione según lo previsto. Una bola de enganche instalada de manera inadecuada podría provocar daños al vehículo o al remolque.*

Nota: *Ciertas modificaciones posteriores al mercado, como los neumáticos de gran tamaño o los kits de elevación podrían provocar fallas en la asistencia de enganche del remolque o que esta no funcione según lo previsto.*

Nota: *Mantenga los sensores y la cámara libre de nieve, hielo y suciedad.*

Nota: *Limpie las lentes de las cámaras con un paño suave y libre de pelusas, sin usar limpiadores abrasivos.*

LIMITACIONES DE LA ASISTENCIA DEL ENGANCHE DE REMOLQUE

El sistema podría no funcionar o hacerlo con rendimiento reducido en los siguientes casos:

- Cuando se usa la asistencia de enganche del remolque en malezas y pastos altos.
- Cuando las cadenas de seguridad, los cables o el cableado cuelgan cerca del acoplador.
- Cuando se usa la asistencia de enganche del remolque en superficies resbaladizas.
- Al usar enganches que levantan la bola de enganche más de 10 cm, que bajan la bola de enganche más de 16 cm o que extienden la bola de enganche fuera del vehículo en más de 30 cm.
- Al usar enganches cuya distancia al suelo sea de menos de 25 cm.
- Al usar objetos más altos que 20 cm, tales como grandes bloques, debajo del soporte adecuado.
- Cuando estaciona el remolque en superficies que son de un color similar al acoplador o la bola de enganche del remolque.
  - Un acoplador o una bola de enganche color negro sobre una superficie asfáltica oscura.
  - Un acoplador o una bola de enganche de color claro sobre una superficie de hormigón claro.
- Cuando hay pocas o ninguna fuente de luz, por ejemplo, por la noche.

Para obtener más información, consulte el sitio web de asistencia de Ford.

ACTIVACIÓN Y DESACTIVACIÓN DE LA ASISTENCIA DEL ENGANCHE DE REMOLQUE

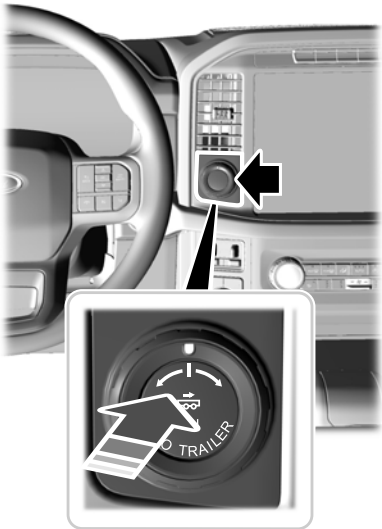

Presione el botón para encender y apagar el sistema. También puede apagar el sistema a través de la pantalla táctil.

USO DE LA ASISTENCIA DEL ENGANCHE DE REMOLQUE

Antes de encender el sistema, asegúrese de que su vehículo está:

- Frente al remolque que mira en la misma dirección.
- Dentro de 6 m del remolque y no más cerca de 2 m.
- A menos de un ángulo de acercamiento de 15º del remolque.
- Dentro de 1 m de línea recta con el remolque.
- Sin obstáculos u otros vehículos dentro de 1,8 m hacia el lado de su vehículo o remolque.

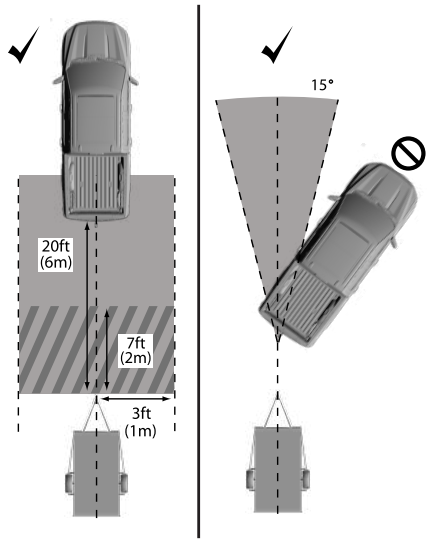

1. Presione el botón Pro Trailer.

Nota: *Presione el botón Pro Trailer para encender y apagar el sistema.*

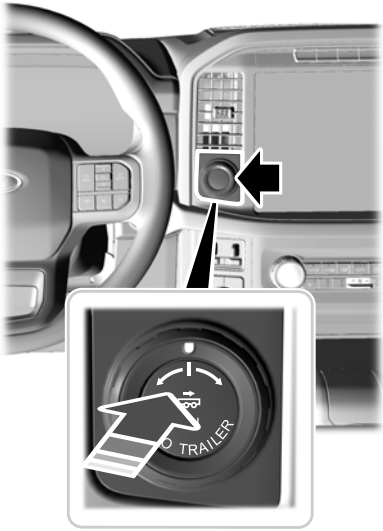

2. En la pantalla táctil, seleccione "¿No hay un remolque enganchado?" a fin de activar el sistema.
3. Siga las instrucciones que aparecen en la pantalla táctil.

Nota: *Si pulsa el botón Pro Trailer en un momento distinto al solicitado, se desactiva el sistema.*

INDICADORES DE ASISTENCIA DEL ENGANCHE DE REMOLQUE

El indicador blanco representa al sistema buscando el remolque. Siga moviendo el vehículo hasta que el acoplador del remolque esté dentro de este indicador. El indicador se pone verde una vez que el acoplador del remolque está en la posición correcta.

Los soportes le muestran la ubicación estimada del remolque.

El indicador amarillo representa que usted ha posicionado su vehículo demasiado cerca del remolque y necesita halarlo hacia afuera del remolque hasta que el indicador se ponga verde.

QUÉ ES EL ENGANCHE INTELIGENTE

El enganche inteligente muestra cuán equilibrado es el peso del remolque sobre el enganche del vehículo y el eje frontal.

CÓMO FUNCIONA EL ENGANCHE INTELIGENTE

El enganche inteligente usa sensores montados en la suspensión para calcular la carga sobre el punto de enganche del remolque conectado.

LIMITACIONES DEL ENGANCHE INTELIGENTE

No podrá usar el sistema si ocurre alguna de estas acciones:

- Las ruedas no apuntan derecho hacia adelante.
- El vehículo no está en estacionamiento (P).
- El vehículo no se encuentra en una superficie nivelada.
- Las presiones de los neumáticos están debajo de los niveles recomendados.
- El vehículo se encuentra apagado.

USO DEL ENGANCHE INTELIGENTE

1. Presione ***Funciones*** en la pantalla táctil.
2. Presione ***Enganche inteligente***.

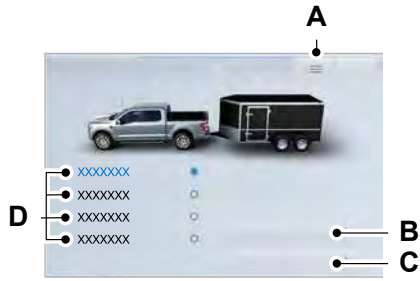

A	Menú de configuraciones.
B	Configuración rápida.
C	Lista de control de conexiones.
D	Selección del tipo de enganche.

Selección del tipo de enganche

Presione para seleccionar el tipo de enganche.

Configuración rápida

Presione para saltear la guía de configuración del remolque y ajustar la carga en el remolque a un rango equilibrado.

Restablecer peso del enganche

Presione para restablecer el peso en el enganche a cero.

Peso del remolque cargado

Presione para establecer el peso total del remolque cargado.

Nota: *La carga sobre el punto de enganche del vehículo no estará disponible hasta que una un remolque.*

Nota: *Asegúrese de incluir tanto el peso como la carga del remolque en el cálculo del peso total del remolque cargado.*

Luces traseras

Presione para ver la indicación de equilibrio de carga del enchanche en los faros traseros del vehículo.

Lista de verificación de conexión

Presione para revisar la guía de configuración del remolque y ajustar la carga en el remolque a un rango equilibrado.

Restablecer peso del enganche

Presione para restablecer el peso en el enganche a cero.

Peso del remolque cargado

Presione para establecer el peso total del remolque cargado.

Nota: *La carga sobre el punto de enganche del vehículo no estará disponible hasta que una un remolque.*

Nota: *Asegúrese de incluir tanto el peso como la carga del remolque en el cálculo del peso total del remolque cargado.*

Luces traseras

Presione para ver la indicación de equilibrio de carga del enchanche en los faros traseros del vehículo.

Ajustes del enganche inteligente.

Unidad de medida

Presione para cambiar las unidades de medición entre libras y kilogramos.

QUÉ SON LAS ESCALAS A BORDO

Las escalas a bordo le proporcionan la capacidad de carga estimada de su vehículo y le advierte cuando el vehículo está sobrecargado.

CÓMO FUNCIONA LA ESCALA A BORDO

Las escalas a bordo usan sensores montados en la suspensión para calcular la capacidad de carga del vehículo.

LIMITACIONES DE ESCALAS A BORDO

No podrá usar el sistema si ocurre alguna de estas acciones:

- Las ruedas no apuntan derecho hacia adelante.
- El vehículo no está en estacionamiento (P).
- El vehículo no se encuentra en una superficie nivelada.
- Las presiones de los neumáticos están debajo de los niveles recomendados.
- El vehículo se encuentra apagado.

USO DE ESCALAS A BORDO

1. Presione ***Funciones*** en la pantalla táctil.
2. Presione ***Balanzas en vehículo***.

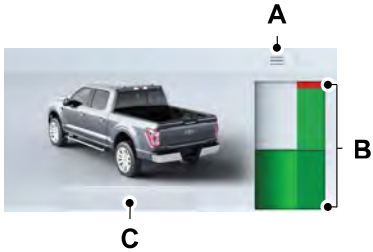

A	Menú de configuraciones.
B	Capacidad de carga estimada.
C	Activación y desactivación de luces traseras.

Luces traseras

Presione para ver la indicación de capacidad de carga estimada del vehículo en el faro trasero del vehículo.

Ajustes de la escala a bordo

Modo del vehículo

Presione para volver a la pantalla de la escala a bordo.

Modo Balanza

Presione para ver una representación del peso agregado a la capacidad de carga actual del vehículo y para restablecer la escala a cero.

Nota: *Los ajustes de la escala permanecen entre ciclos de llaves.*

Recordatorio de carga de pasajeros y carga

Presione para encender o apagar el recordatorio de carga.

Establecer Recordatorio de carga de pasajeros y carga

Presione para establecer la capacidad de carga estimada que no está en el vehículo cuando usa la escala a bordo.

El valor mínimo y predeterminado es 100 kg.

El valor máximo es 650 kg.

Presione ***Establecer la carga actual como estimación*** para almacenar la capacidad de carga actual del vehículo.

Unidad de medida

Presione para cambiar las unidades de medición entre libras y kilogramos.

QUÉ ES TRAILER BACKUP ASSISTANCE

La asistencia de resguardo del remolque usa la perilla de control en el panel de instrumentos para ayudarle a direccionar un remolque. Gire la perilla de control en la dirección en que desea que se desplace el remolque y el sistema dirige el vehículo.

CÓMO FUNCIONA TRAILER BACKUP ASSISTANCE

La asistencia de resguardo del remolque usa un adhesivo o sensor unido al remolque para detectar el ángulo del remolque en relación con el vehículo que lo remolcará y proporciona instrucciones, gráficos y vistas de cámara en la pantalla táctil.

PRECAUCIONES SOBRE TRAILER BACKUP ASSISTANCE

PELIGRO: Manejar mientras está distraído puede ocasionar la pérdida de control del vehículo, un choque y lesiones. Le recomendamos enfáticamente que tenga extrema precaución cuando utilice cualquier dispositivo que pudiera distraerlo mientras maneja. Su responsabilidad principal es la operación segura del vehículo. Recomendamos que no se utilice ningún dispositivo portátil al manejar y se sugiere el uso de sistemas activados por voz cuando sea posible. Asegúrese de conocer todas las leyes locales correspondientes que puedan afectar el uso de dispositivos electrónicos mientras maneja.

PELIGRO: este sistema es una ayuda para estacionar adicional. Este sistema no reemplaza la atención y el criterio del conductor, ni la necesidad de aplicar los frenos. Este sistema NO frenará automáticamente su vehículo. Si usted no presiona el pedal de freno cuando es necesario, podría colisionar con otro vehículo.

Nota: *el sistema no sustituye las prácticas seguras de manejo. Siempre esté atento a la combinación de su vehículo y el remolque, y al entorno que lo rodea.*

Nota: *el sistema no detecta cuando el vehículo o el remolque hacen contacto con obstáculos en el entorno alrededor, ni lo evita.*

Nota: *la parte delantera de su vehículo oscila cuando cambia la dirección del remolque.*

Nota: *en algunas condiciones, el remolque podría virar más rápido o el ángulo del remolque podría aumentar más que lo previsto. Controle siempre el espacio entre el remolque, el vehículo y los alrededores.*

CONFIGURACIÓN DE TRAILER BACKUP ASSISTANCE PARA REMOLQUE CONVENCIONAL

CONFIGURACIÓN DEL REMOLQUE

Para usar la asistencia de resguardo de remolque, debe configurar un remolque en el sistema. Se trata de un proceso de configuración único y el sistema guarda la información del remolque para la próxima vez que lo utilice.

El sistema solo funciona con los remolques convencionales. No funciona con otros tipos, incluyendo los de cinco ruedas y los de tipo cuello de cisne. En el lado izquierdo de la siguiente imagen se muestran los ejemplos de remolques convencionales.

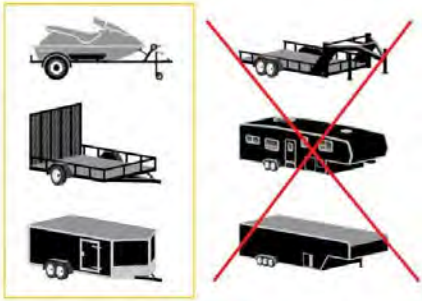

Posicionamiento del remolque

Enganche el remolque a su vehículo y conecte el arnés de cableado eléctrico. Verifique que el cableado esté funcionando. Véase **Conexión de un remolque** (página 398).

Estacione el vehículo y el remolque enganchado en una superficie nivelada.

Para obtener mejores resultados, asegúrese de que el remolque se desplace uniformemente por el terreno cuando lo enganche al vehículo. Véase **Conexión de un remolque** (página 398).

Asegúrese de que el remolque y el vehículo estén alineados. Puede hacerlo colocando la transmisión en directa (D) y desplazándose en línea recta.

Configuración del remolque en la pantalla táctil

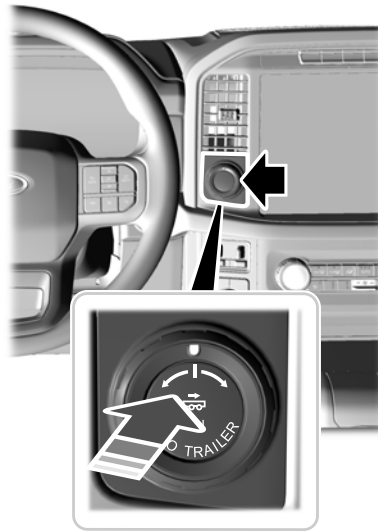

1. Presione el botón para activar el sistema.
2. Presione ***Agregar remolque*** en la pantalla táctil.

3. Siga las instrucciones que aparecen en la pantalla táctil para ingresar el nombre y tipo de remolque, luego continúe con la configuración del sensor o la etiqueta.

Nota: *Su vehículo tiene dos opciones para la configuración de la asistencia de resguardo de remolque. El sistema por defecto es el sistema basado en la cámara. Véase* ***Aplicación del autoadhesivo de la ayuda de marcha atrás del remolque*** *(página 424). También puede configurar el sistema con un sensor de remolque que puede adquirir en su Concesionario Ford. Debe conectar el sensor a su vehículo para configurar el sistema. Véase* ***Instalación del sensor del remolque*** *(página 425).*

Nota: *Si configura el remolque e instala un sensor, el sistema guarda el remolque con la información de ese sensor. Si quiere usar este remolque con la etiqueta, necesita borrarlo del sistema y repetir el proceso de configuración.*

APLICACIÓN DEL AUTOADHESIVO DE LA AYUDA DE MARCHA ATRÁS DEL REMOLQUE

Coloque la etiqueta en un lugar visible por la cámara retrovisora. Todo el adhesivo debe estar dentro de 10–48 cm desde el centro de la bola de enganche, como se muestra en la ilustración a continuación.

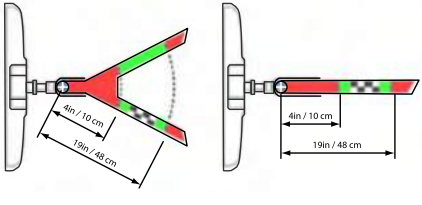

Use la tarjeta de colocación de la etiqueta provista, una cinta métrica y un lápiz para marcar con cuidado la zona en donde pegará la etiqueta. La etiqueta se encuentra en el bolsillo al dorso de su guía de inicio rápido. Asegúrese de que toda la etiqueta esté dentro de la zona verde entre los dos arcos o marcadores de distancia del diagrama, y que además sea visible en la pantalla de la cámara de estacionamiento trasera.

Cuando haya encontrado la ubicación correcta, coloque la etiqueta.

Nota: *asegúrese de que nada obstruya la vista de la cámara retrovisora de la etiqueta, como la manija del gato o algún cable.*

Nota: *posicione la etiqueta en una superficie horizontal plana, seca y limpia. Para obtener mejores resultados, aplique el adhesivo cuando las temperaturas estén por encima de 0ºC.*

Nota: *no mueva las etiquetas después de haberlas colocado. Si las retira, no vuelva a utilizar las etiquetas.*

Nota: *puede comprar más etiquetas adicionales a través de su Concesionario Ford.*

Nota: *Si previamente había configurado el remolque con el sensor de remolque, asegúrese de que no esté enchufado antes de configurar el remolque colocar el adhesivo.*

INSTALACIÓN DEL SENSOR DEL REMOLQUE

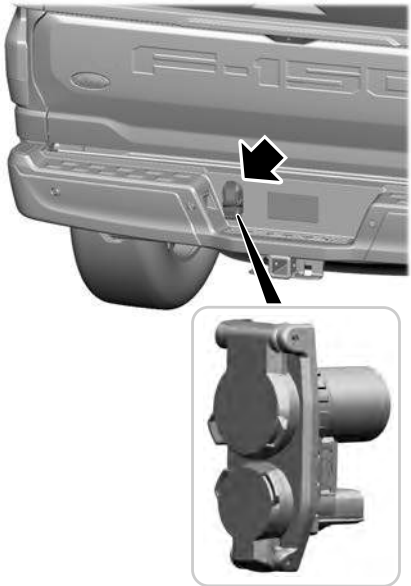

Necesita comprar un kit de sensores y un conector de 7/12 vías para reemplazar el conector de 7/4 vías de su vehículo a fin de configurar el sistema con un sensor. Consulte a su concesionario autorizado.

Para obtener información detallada acerca de la instalación, consulte las instrucciones incluidas con el sensor del remolque.

Nota: *Asegúrese de que las flechas del alojamiento del sensor estén hacia arriba. Monte el sensor hacia una parte vertical del remolque que pivotee cuando gire el vehículo. No lo monte a una superficie fija como el lado del camión en donde está el enganche del remolque.*

Nota: *Para configurar un remolque con un sensor, instale el sensor en el remolque y conéctelo a su paragolpe antes de configurar el remolque. Los remolques configurados con un sensor necesitan que el sensor funcione. Si desea que, en cambio, el remolque use la etiqueta, borre el remolque del sistema y repita la configuración del remolque usando la etiqueta.*

CALIBRACIÓN DEL SISTEMA

Para calibrar el sistema es necesario avanzar y girar a la izquierda o la derecha. Siga las instrucciones que aparecen en la pantalla táctil para completar el proceso de calibración.

Nota: *para calibrar el sistema, necesita un área en la que pueda avanzar de forma segura y girar a la izquierda o la derecha. El lugar ideal para realizar una calibración podría ser un estacionamiento abierto.*

Nota: *mantenga recto el volante de dirección cuando así se indique en la pantalla táctil. Si durante esta indicación el volante de dirección está girado, la calibración se pausa.*

Nota: *durante la calibración, el sistema determina la longitud del remolque. El sistema admite longitudes de remolque de 1,85–10,05 m de distancia desde el punto de enganche hasta el centro del eje o los ejes. El sistema está diseñado para trabajar con barras de tracción que tienen una medición desde la placa o matrícula hasta el centro de la bola de enganche de 23–46 cm cuando se instalan. No intente usar barras o remolques cuya longitud esté fuera de este rango ya que el rendimiento del sistema disminuirá y podría provocar que funcione incorrectamente.*

Nota: *la pantalla táctil indicará si va demasiado lento o rápido. La calibración se pausa si la velocidad está fuera del rango requerido de 4–15 km/h.*

Nota: *Necesita completar al menos una vuelta de 90º y los remolques más largos podrían requerir una vuelta de 180º. El rastreo del remolque por cámara requiere que el sistema ubique la bola de enganche y que determine la longitud del remolque. Algunos remolques podrían requerir que conduzca en línea recta y luego gire varias veces antes de completar la calibración. La pantalla táctil proporciona instrucciones y le notifica cuando la calibración se completa.*

Nota: *Para mejores resultados, no calibre el sistema de noche cuando calibre el sistema con el adhesivo.*

ENCENDIDO Y APAGADO DE TRAILER BACKUP ASSISTANCE

Presione el botón y use la pantalla táctil para seleccionar el remolque conectado.

Nota: *Para usar la asistencia de resguardo de remolque, se debe configurar un remolque. Véase* ***Configuración del remolque*** *(página 422).*

Nota: *Si usa el volante al usar la asistencia de resguardo de remolque, el sistema se apagará y se mostrará un mensaje en la pantalla táctil.*

Nota: *si el remolque se conectó justo antes de activar el sistema, quizá deba avanzar para iniciarlo. Siga las instrucciones que aparecen en la pantalla táctil para activar el sistema.*

USO DEL CONTROLADOR DE TRAILER BACKUP ASSISTANCE

Use la perilla de control para conducir el remolque. Saque las manos del volante de dirección y gire, en cambio, la perilla de control. La perilla de control actúa como control de dirección para el remolque.

Gire a la izquierda y manténgalo así para que el remolque vaya hacia la izquierda.

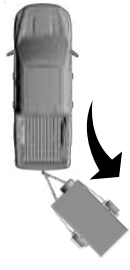

Gire a la derecha y manténgalo así para que el remolque vaya hacia la derecha.

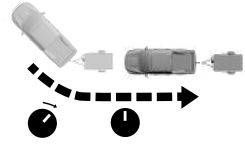

Libere la perilla cuando el remolque se esté desplazando en la dirección que desea.

Nota: *mientras más gire la perilla, más brusco será el giro del remolque.*

Nota: *girar y liberar rápidamente la perilla genera un movimiento de espasmo en el vehículo.*

Nota: *puede ser necesario que use la perilla para corregir la dirección del remolque cuando intenta desplazarlo en línea recta hacia atrás en algunas condiciones.*

USO DE LAS VISTAS DE TRAILER BACKUP ASSISTANCE

Al usar la asistencia de resguardo de remolque, podría haber hasta siete vistas de cámaras disponibles. Use la vista que más le ayude cuando haga marcha atrás con el vehículo y el remolque.

Nota: *La vista de la cámara trasera está disponible en todos los vehículos con asistencia de retroceso del remolque. Las vistas adicionales están disponibles en vehículos con guía de marcha atrás del remolque.*

Vista de la cámara de 360º. Se muestra una vista de 360º del lado derecho de la pantalla táctil con una vista de cámara retrovisora del lado izquierdo de la pantalla táctil.

Vista de la cámara retrovisora. Muestra el enganche del remolque o lo que se encuentra directamente detrás del vehículo.

Vista dividida de la cámara retrovisora. Muestra una vista de 180º grados de lo que está detrás de su vehículo.

Vista de la cámara de la caja. Muestra la caja de la camioneta.

Nota: *La vista también proporciona una vista de imagen superpuesta.*

Vista de la cámara auxiliar del remolque. Muestra una imagen de la cámara retrovisora de lo que hay detrás del remolque. Necesita comprar esta cámara por separado e instalarla.

Nota: *La vista también proporciona una vista de imagen superpuesta.*

Vista de la guía de marcha atrás del remolque. Le muestra una vista de los laterales de la camioneta y del remolque. En modo automático, esta vista se mueve a medida que se mueve el remolque para que no tenga que ajustar la cámara mientras dobla. Las flechas izquierda y derecha le permiten ver otras vistas de la cámara.

Vista de imagen superpuesta. Muestra una vista principal y una secundaria en la vista de cámara de cama o la de cámara auxiliar.

Nota: *Si tiene una pantalla táctil de 20 cm, por defecto, la imagen superpuesta estará desactivada. Presione el icono de imagen superpuesta en la pantalla táctil para encender y apagar la imagen superpuesta.*

Nota: *Si tiene una pantalla táctil de 30 cm, la función de imagen superpuesta está activada de forma predeterminada y no puede apagarla.*

Cambiar. Presione para cambiar entre las vistas de imagen superpuesta.

Automático. Presione para regresar a la vista automática.

Nota: *El modo automático es la configuración predeterminada.*

Gráfico del ángulo de enganche

El gráfico del ángulo de enganche muestra una pequeña representación de la camioneta y remolque con una respuesta visual para ayudarlo a controlar el remolque. El gráfico muestra dos líneas de color diferentes para el ángulo de enganche del remolque. Una línea negra le muestra dónde se encuentra el remolque respecto al vehículo. La línea blanca representa cuánto puede girar el remolque según la entrada de la perilla.

El gráfico muestra una zona amarilla y roja en el ángulo de enganche que le indicará que hay un ángulo elevado que puede requerir avanzar para reducir el ángulo de enganche. Los límites del ángulo para cada zona varían según la longitud del remolque.

La zona amarilla indica que se está acercando al ángulo máximo controlable del remolque para el sistema. Cuando el remolque ingrese en la zona, es más difícil reducir el giro cuando hace marcha atrás. Puede ser necesario volver a cambiar a directa (D) y avanzar para que la camioneta y el remolque regresen a una posición bajo control.

La zona roja indica que se está superando al ángulo máximo controlable del remolque para el sistema. Detenga la marcha atrás inmediatamente. Cambie a directa y avance hasta que el remolque salga de la zona roja.

Configuración del *Límite del ángulo del remolque*

1. Presione ***Funciones*** en la pantalla táctil.
2. Presione ***Remolque***.
3. Presione ***Administrar remolques***.
4. Presione ***Pro Trailer Backup Assist***.
5. Presione ***Límite del ángulo del remolque***.
6. Presione una configuración.

Ángulo de control normal

Configuración predeterminada. Esto proporciona un límite equilibrado de un giro a una marcha atrás en línea recta con el mínimo cambio en la dirección del remolque.

Ángulo de control máximo

Aumenta el límite del ángulo del remolque alrededor del ángulo máximo controlable para permitir giros más bruscos, pero también provoca más cambios en la dirección del remolque cuando lo endereza luego de un giro.

TRAILER BACKUP ASSISTANCE – SOLUCIÓN DE PROBLEMAS

TRAILER BACKUP ASSISTANCE – MENSAJES DE INFORMACIÓN

Mensaje	Descripción
Detectando remolque Espere...	Aparece cuando se enciende y se está inicializando el sistema.
Pro Trailer Backup Assist™ Sistema no disponible	Hay un problema que impide que el sistema se encienda. Si se sigue mostrando el mensaje, visite a su concesionario Ford para que revisen su vehículo.
Pro Trailer Backup Assist™ Se requiere conducir para iniciar la dirección Presione perilla p/ salir	El sistema de conducción necesita memorizar los parámetros internos para habilitar la función por completo. Conduzca el vehículo hacia delante y en línea recta a más de 40 km/h, durante aproximadamente 5 minutos.
Pro Trailer Backup Assist™ Detenga ahora Ángulo máx. del remolque Pres. perilla para salir	Aparece cuando alcanza el ángulo máximo controlable del remolque para el sistema. Coloque su vehículo en directa (D) y avance para que la camioneta y el remolque regresen a una posición bajo control. Si este mensaje aparece constantemente, es posible que deba repetir la calibración del remolque. Borre el remolque del sistema y repita la configuración y el proceso de calibración.
Pare ahora. Desact.: ángulo del remolque.	Aparece cuando supera el ángulo máximo controlable del remolque para el sistema. Coloque su vehículo en directa (D) y avance para que su vehículo y remolque regresen a una posición bajo control, luego active el sistema seleccionando el remolque conectado y siga las instrucciones de la pantalla táctil. Si aparece este mensaje constantemente, es posible que deba repetir el ajuste y la calibración del remolque. Borre el remolque del sistema y repita la configuración y el proceso de calibración.

Mensaje	Descripción
Pro Trailer Backup Assist™ Detenga ahora Tome el control del volante	Aparece cuando el sistema ya no puede direccionar el vehículo y usted debe tomar el control de la dirección.
Pro Trailer Backup Assist™ sensor no detectado Cons. Manual del propie. Presione perilla p/ salir	Aparece cuando el sistema no detecta el sensor. Verifique la conexión del sensor, revise que no haya cableado dañado entre el conector y el sensor y corrobore que haya solo un sensor conectado. Si no desea usar el sensor para este remolque, elimine el remolque en la pantalla táctil y luego repita el proceso de configuración con el adhesivo.
Pro Trailer Backup Assist™ Remolque no detectado Camb. a posi. de estaci. Presione perilla p/ salir	Estos mensajes se muestran cuando el sistema no detecta el remolque. Si configura el remolque con un adhesivo, asegúrese de que la cámara retrovisora esté limpia y que el adhesivo sea claramente visible en la imagen de la cámara. También puede mover el remolque hacia adelante o hacia atrás para cambiar la posición del remolque y las condiciones de iluminación. Si su remolque está configurado con un sensor, verifique que el sensor se haya instalado correctamente y que la longitud del remolque esté dentro del rango permitido. Si se sigue mostrando el mensaje, visite a su concesionario Ford para que revisen el vehículo.
Pro Trailer Backup Assist™ Remolque no detectado Cons. Manual del prop. Presione perilla p/ salir	

Mensaje	Descripción
Pro Trailer Backup Assist™ Remolque no detectado avance para iniciar Presione perilla p/ salir	Si el remolque está configurado con un adhesivo, este mensaje se mostrará cuando el sistema de cámaras no pueda detectar el remolque y requiere un movimiento del remolque para permitir su detección. Para inicializar el sistema, maneje hacia adelante a más de 3 km/h. Si el remolque se ha configurado con un sensor, este mensaje se mostrará cuando el vehículo no se haya movido después de conectar el sensor del remolque o en la operación extendida durante más de 1 km/h. Para inicializar el sistema, maneje hacia adelante a más de 3 km/h.
Pro Trailer Backup Assist™ Deténgase ahora Sistema no activo Presione perilla p/ salir	Aparece cuando el vehículo está yendo marcha atrás, pero el sistema no está activado. En la pantalla táctil, elija el remolque conectado y siga las instrucciones para activar el sistema. Este mensaje también aparece cuando va marcha atrás durante el proceso de calibración.
Pro Trailer Backup Assist™ Retroceda lentamente Gire perilla para dirigir Pres. perilla para salir	Se muestra cuando el sistema se enciende y está disponible para ser usado.

TRAILER BACKUP ASSISTANCE – PREGUNTAS FRECUENTES

¿Qué significa si el sistema no detecta un remolque configurado con una etiqueta?

- El sistema podría estar teniendo problemas para identificar la etiqueta. El sistema requiere una vista clara de la etiqueta colocada en el remolque. Debe mantener limpios el lente de la cámara y la etiqueta para que el sistema funcione correctamente. Si el sistema no puede detectar el remolque de forma inicial, puede ser necesario que cambie las condiciones de iluminación moviendo el vehículo y el remolque o esperando que cambien las condiciones. Véase **Aplicación del autoadhesivo de la ayuda de marcha atrás del remolque** (página 424). Borrar el remolque y repetir la configuración y la calibración puede mejorar el rendimiento, pero algunos remolques no son compatibles con la etiqueta y el sistema de cámaras. Si el sistema no detecta consistentemente el remolque con la configuración del adhesivo, puede optar por configurar un remolque con un sensor.

Nota: *El sistema está diseñado para usarse con la misma conexión de remolque cada vez que elija este remolque en la pantalla táctil. Cuando use una barra diferente o una clavija diferente en las barras con más de una, la conexión de la barra al vehículo afecta la posición del remolque y tal vez necesite repetir la configuración del remolque y el proceso de calibración.*

¿Por qué el remolque no se desplaza marcha atrás en línea recta?

- Las condiciones del camino, como la pendiente e inclinación del mismo, podrían afectar en lo recto de la marcha atrás del sistema. Puede compensar el desvío del remolque hacia la derecha o izquierda girando lentamente la perilla hasta que el remolque siga la ruta deseada y luego sosteniendo la perilla en esa posición.
- Otros factores, como la conexión del enganche o la suspensión del remolque, podrían afectar en lo recto que el sistema desplaza el remolque en marcha atrás. Puede compensar el desvío del remolque hacia la derecha o izquierda girando lentamente la perilla hasta que el remolque siga la ruta deseada y luego sosteniendo la perilla en esa posición.
- El sensor podría estar incorrectamente colocado. Asegúrese de que el sensor esté correctamente colocado.

¿Qué significa si el sistema permanece encendido con un mensaje por un periodo prolongado durante la calibración cuando se configura el sistema con una etiqueta?

- La cámara podría necesitar limpieza.
- Podría tener una etiqueta bloqueada. Verifique que el adhesivo esté en la ubicación adecuada. Véase **Aplicación del autoadhesivo de la ayuda de marcha atrás del remolque** (página 424).
- La barra podría estar fuera del rango permitido de 10–48 cm.

- El sistema podría tener dificultades para reconocer la etiqueta debido a factores ambientales Es posible que necesite moverse a otra zona para cambiar la iluminación y el fondo o que tenga que cambiar la dirección en la que maneja. También puede probar configurar el sistema en otro momento del día.
- Algunos remolques no son compatibles con el adhesivo y el sistema de la cámara. Si el problema continúa, configure el remolque con un sensor comprado en su concesionario Ford autorizado. Véase **Instalación del sensor del remolque** (página 425).

¿Qué significa si el sistema se pausa durante la calibración?

- Podrían ocurrir maniobras o movimiento del remolque durante la parte de conducción recta del proceso de calibración.

¿Qué significa que el sistema indique que sostenga el volante de manera estable al girar?

- Parte del proceso de calibración para la configuración del adhesivo requiere de un giro estable. Si usted mueve continuamente el volante durante el giro, se producirán demoras en el proceso de calibración. Para permitir el proceso de calibración, sostenga el volante en la misma posición al girar.

¿Qué significa si el sistema muestra que no está disponible?

- Podría haber un sistema secundario que el sistema utiliza y que no es correcto. Si el sistema continúa mostrando que no está disponible, visite a su concesionario autorizado para que revisen su vehículo.
- Podría haber un problema con el voltaje de la batería. Asegúrese de que la batería está correctamente cargada. Si el sistema continúa mostrando que no está disponible, visite a su concesionario autorizado para que revisen su vehículo.

¿Qué significa si el sistema muestra que se requiere conducción para iniciar la dirección?

- El sistema de conducción necesita memorizar los parámetros internos para activar la función por completo. Conduzca su vehículo en línea recta hacia adelante por encima de 40 km/h por aproximadamente 5 minutos.
- Su vehículo es nuevo, hay un problema de voltaje en la batería o ha realizado una reparación en el sistema de dirección.

¿Qué significa si el sistema requiere que avance para iniciar?

- Esto ocurre cuando el vehículo no se ha movido durante el ciclo de llave actual luego de que usted conecta y selecciona el remolque en la pantalla táctil, o bien opera el sistema a velocidades por debajo de 1 km/h durante un periodo de tiempo prolongado. Maneje hacia adelante a más de 3 km/h y el sistema indica cuando se inicializa.

¿Qué significa si el remolque se encuentra en su ángulo máximo o el sistema se desactiva por el ángulo del remolque?

- Se encuentra en el ángulo máximo controlable del remolque para el sistema. Coloque su vehículo en directa (D) y avance para que la camioneta y el remolque regresen a una posición bajo control.
- El remolque podría necesitar ser recalibrado. Controle que se haya seleccionado el remolque correcto en la pantalla táctil. Verifique que el sensor esté instalado según las instrucciones incluidas en el kit de sensores y compruebe que las dimensiones de la barra y del remolque están dentro del rango permitido. A continuación, borre el remolque del sistema y repita el proceso de configuración para calibrar el remolque.
- Las dimensiones de la barra o del remolque están fuera del rango permitido. El sistema está diseñado para trabajar con barras que tienen una medida de 23–46 cm desde la placa o matrícula hasta el centro del brazo cuando se instalan. El sistema está diseñado para trabajar con remolques que tienen una medida de 1,85–10,05 m del punto de enganche al centro del eje o ejes. No intente usar barras o remolques cuya longitud esté fuera de este rango ya que el rendimiento del sistema disminuirá y podría provocar que funcione incorrectamente.
- El sensor podría estar incorrectamente colocado. Asegúrese de que el sensor esté correctamente colocado.

¿Qué significa cuando el sistema dice que tome el control del volante?

- Ha tocado el volante cuando el sistema está direccionando. Evite tocar el volante durante el funcionamiento del sistema.
- Ha superado la velocidad máxima para esta función. El sistema ya no puede direccionar el vehículo y debe hacerlo usted.
- El sistema no detecta el remolque. El sistema ya no puede direccionar el vehículo y debe hacerlo usted.
- No se cumple una condición interna para el funcionamiento del sistema que requiere que el vehículo retome el control manual de la dirección.

¿Cómo uso una etiqueta si anteriormente configuré un remolque con el sensor?

- Desconecte el cableado del sensor, agregue un nuevo remolque al sistema y siga las instrucciones para configurar un remolque con una etiqueta. Véase **Aplicación del autoadhesivo de la ayuda de marcha atrás del remolque** (página 424). Si su vehículo no admite la opción de etiqueta, la pantalla táctil le indicará que instale el sensor nuevamente.

¿Por qué el sistema no detecta un sensor?

- Podría haber un problema con la conexión. Asegúrese de que el conector de 12 vías está totalmente insertado en el toma de 12 vías, que la junta de goma roja no se ve cuando el conector está totalmente introducido y que la conexión del sensor del arnés de cableado esté completamente insertada en el sensor del remolque.
- El arnés de cableado podría estar dañado. Controle que no haya daños entre el conector de 12 vías y el sensor del remolque.
- Podría haber múltiples sensores conectados a su vehículo. Asegúrese de que solo haya un sensor conectado a la vez.
- El sensor podría estar incorrectamente colocado. Asegúrese de que el sensor está instalado en una superficie vertical con las flechas indicando hacia arriba.

¿Qué significa que el sistema permanezca en un mensaje durante un tiempo prolongado durante la calibración al configurar el sistema con el sensor?

- La longitud del remolque podría estar fuera del rango permitido. El sistema está diseñado para trabajar con remolques que tienen una medida de 1,85–10,05 m del punto de enganche al centro del eje o ejes.
- La superficie del camino podría ser demasiado irregular o pedregosa. Intente calibrar el sistema en una superficie más suave, como un estacionamiento abierto.
- El sensor podría estar incorrectamente colocado. Asegúrese de que el sensor está instalado en una superficie vertical con las flechas indicando hacia arriba.

¿Qué significa si el sistema no detecta un remolque cuando se lo configura con un sensor?

- Compruebe que ha conectado correctamente el sensor. Véase **Instalación del sensor del remolque** (página 425). Repita la calibración en una ruta diferente si ha verificado la instalación del sensor.

¿Y si quiero usar un sensor para el remolque en lugar de una etiqueta?

- Instale el sensor y conecte el cableado del sensor antes de agregar el nuevo remolque al sistema. Debe conectar el sensor antes de agregar el remolque. Si el vehículo no viene con sensor, puede comprar uno en su concesionario autorizado.

QUÉ ES LA GUÍA DE MARCHA ATRÁS DEL REMOLQUE

La guía en reversa del remolque brinda vistas y gráficos en la pantalla táctil para ayudarle a direccionar el vehículo cuando lleva un remolque atrás.

CÓMO FUNCIONA LA GUÍA DE MARCHA ATRÁS DEL REMOLQUE

La guía en reversa del remolque usa un adhesivo o sensor unido al remolque para detectar el ángulo del remolque en relación con el vehículo que lo remolcará y proporciona instrucciones, gráficos y vistas de cámara en la pantalla táctil.

PRECAUCIONES DE LA GUÍA DE MARCHA ATRÁS DEL REMOLQUE

PELIGRO: Manejar mientras está distraído puede ocasionar la pérdida de control del vehículo, un choque y lesiones. Le recomendamos enfáticamente que tenga extrema precaución cuando utilice cualquier dispositivo que pudiera distraerlo mientras maneja. Su responsabilidad principal es la operación segura del vehículo. Recomendamos que no se utilice ningún dispositivo portátil al manejar y se sugiere el uso de sistemas activados por voz cuando sea posible. Asegúrese de conocer todas las leyes locales correspondientes que puedan afectar el uso de dispositivos electrónicos mientras maneja.

PELIGRO: este sistema es una ayuda para estacionar adicional. Este sistema no reemplaza la atención y el criterio del conductor, ni la necesidad de aplicar los frenos. Este sistema NO frenará automáticamente su vehículo. Si usted no presiona el pedal de freno cuando es necesario, podría colisionar con otro vehículo.

Nota: *el sistema no sustituye las prácticas seguras de manejo. Siempre esté atento a la combinación de su vehículo y el remolque, y al entorno que lo rodea.*

Nota: *el sistema no detecta cuando el vehículo o el remolque hacen contacto con obstáculos en el entorno alrededor, ni lo evita.*

Nota: *la parte delantera de su vehículo oscila cuando cambia la dirección del remolque.*

Nota: *en algunas condiciones, el remolque podría virar más rápido o el ángulo del remolque podría aumentar más que lo previsto. Controle siempre el espacio entre el remolque, el vehículo y los alrededores.*

CONFIGURACIÓN DE LA GUÍA DE MARCHA ATRÁS DE UN REMOLQUE CONVENCIONAL

CONFIGURACIÓN DEL REMOLQUE

Para usar la asistencia reversa del remolque, debe configurar un remolque en el sistema. Se trata de un proceso de configuración único y el sistema guarda la información del remolque para la próxima vez que lo utilice.

El sistema solo funciona con los remolques convencionales. No funciona con otros tipos, incluyendo los de cinco ruedas y los de tipo cuello de cisne. En el lado izquierdo de la siguiente imagen se muestran los ejemplos de remolques convencionales.

Nota: *Las vistas de cámaras de guía retrovisoras del remolque están disponibles sin necesidad de configurar un remolque. Sin embargo, la funcionalidad completa, que incluye imágenes y cambio de vista automático, se activa en la configuración. Se requiere la configuración para permitir la asistencia de resguardo de remolque.*

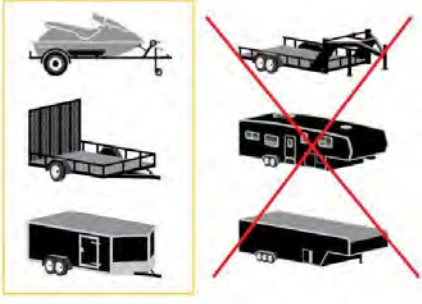

Posicionamiento del remolque

Enganche el remolque a su vehículo y conecte el arnés de cableado eléctrico. Verifique que el cableado esté funcionando. Véase **Conexión de un remolque** (página 398).

Estacione el vehículo y el remolque enganchado en una superficie nivelada.

Para obtener mejores resultados, asegúrese de que el remolque se desplace uniformemente por el terreno cuando lo enganche al vehículo. Véase **Conexión de un remolque** (página 398).

Asegúrese de que el remolque y el vehículo estén alineados. Puede hacerlo colocando la transmisión en directa (D) y desplazándose en línea recta.

Configuración del remolque en la pantalla táctil

1. Cambie a marcha atrás (R).
2. Presione el botón de vista de la cámara.
3. Presione el ícono de vista del remolque.
4. Presione ***Agregar remolque***.
5. Siga las instrucciones que aparecen en la pantalla táctil para ingresar el nombre y tipo de remolque, luego continúe con la configuración del sensor o la etiqueta.

Nota: *Su vehículo tiene dos opciones para la configuración de la guía de marcha atrás del remolque. El sistema por defecto es el sistema basado en la cámara. Véase* ***Aplicación del autoadhesivo de la ayuda de marcha atrás del remolque*** *(página 439). También puede configurar el sistema con un sensor de remolque que puede adquirir en su Concesionario Ford. Debe conectar un sensor a su vehículo para configurar el sistema. Véase* ***Instalación del sensor del remolque*** *(página 439).*

Nota: *Si configura el remolque e instala un sensor, el sistema guarda el remolque con la información de ese sensor. Si quiere usar este remolque con la etiqueta, necesita borrarlo del sistema y repetir el proceso de configuración.*

APLICACIÓN DEL AUTOADHESIVO DE LA AYUDA DE MARCHA ATRÁS DEL REMOLQUE

Coloque la etiqueta en un lugar visible por la cámara retrovisora. Todo el adhesivo debe estar dentro de 10–48 cm desde el centro de la bola de enganche, como se muestra en la ilustración a continuación.

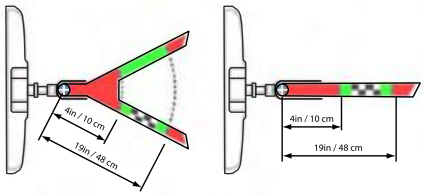

Use la tarjeta de colocación de la etiqueta provista, una cinta métrica y un lápiz para marcar con cuidado la zona en donde pegará la etiqueta. La etiqueta se encuentra en el bolsillo al dorso de su guía de inicio rápido. Asegúrese de que toda la etiqueta esté dentro de la zona verde entre los dos arcos o marcadores de distancia del diagrama, y que además sea visible en la pantalla de la cámara de estacionamiento trasera.

Cuando haya encontrado la ubicación correcta, coloque la etiqueta.

Nota: *asegúrese de que nada obstruya la vista de la cámara retrovisora de la etiqueta, como la manija del gato o algún cable.*

Nota: *posicione la etiqueta en una superficie horizontal plana, seca y limpia. Para obtener mejores resultados, aplique el adhesivo cuando las temperaturas estén por encima de 0ºC.*

Nota: *no mueva las etiquetas después de haberlas colocado. Si las retira, no vuelva a utilizar las etiquetas.*

Nota: *puede comprar más etiquetas adicionales a través de su Concesionario Ford.*

Nota: *Si previamente había configurado el remolque con el sensor de remolque, asegúrese de que no esté enchufado antes de configurar el remolque colocar el adhesivo.*

INSTALACIÓN DEL SENSOR DEL REMOLQUE

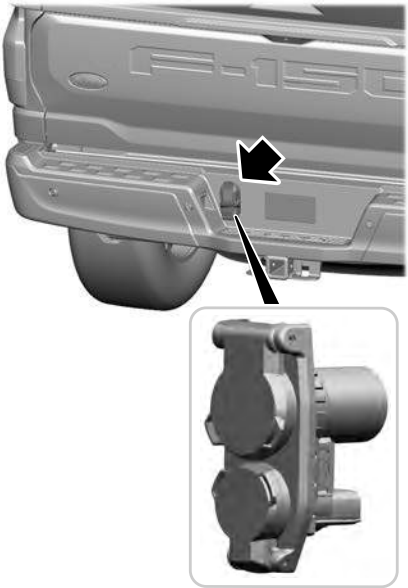

Necesita comprar un kit de sensores y un conector de 7/12 vías para reemplazar el conector de 7/4 vías de su vehículo a fin de configurar el sistema con un sensor. Consulte a su concesionario autorizado.

Para obtener información detallada acerca de la instalación, consulte las instrucciones incluidas con el sensor del remolque.

Nota: *Asegúrese de que las flechas del alojamiento del sensor estén hacia arriba. Monte el sensor hacia una parte vertical del remolque que pivotee cuando gire el vehículo. No lo monte a una superficie fija como el lado del camión en donde está el enganche del remolque.*

Nota: *Para configurar un remolque con un sensor, instale el sensor en el remolque y conéctelo a su paragolpe antes de configurar el remolque. Los remolques configurados con un sensor necesitan que el sensor funcione. Si desea que, en cambio, el remolque use la etiqueta, borre el remolque del sistema y repita la configuración del remolque usando la etiqueta.*

CALIBRACIÓN DEL SISTEMA

Para calibrar el sistema es necesario avanzar y girar a la izquierda o la derecha. Siga las instrucciones que aparecen en la pantalla táctil para completar el proceso de calibración.

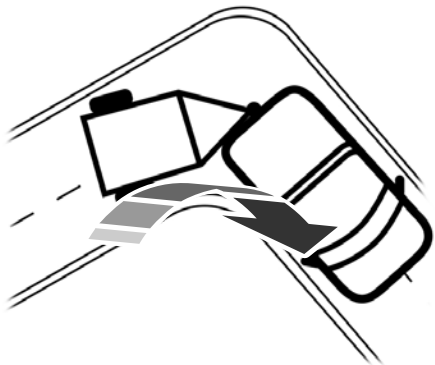

Nota: *para calibrar el sistema, necesita un área en la que pueda avanzar de forma segura y girar a la izquierda o la derecha. El lugar ideal para realizar una calibración podría ser un estacionamiento abierto.*

Nota: *mantenga recto el volante de dirección cuando así se indique en la pantalla táctil. Si durante esta indicación el volante de dirección está girado, la calibración se pausa.*

Nota: *durante la calibración, el sistema determina la longitud del remolque. El sistema admite longitudes de remolque de 1,85–10,05 m de distancia desde el punto de enganche hasta el centro del eje o los ejes. El sistema está diseñado para trabajar con barras de tracción que tienen una medición desde la placa o matrícula hasta el centro de la bola de enganche de 23–46 cm cuando se instalan. No intente usar barras o remolques cuya longitud esté fuera de este rango ya que el rendimiento del sistema disminuirá y podría provocar que funcione incorrectamente.*

Nota: *la pantalla táctil indicará si va demasiado lento o rápido. La calibración se pausa si la velocidad está fuera del rango requerido de 4–15 km/h.*

Nota: *Necesita completar al menos una vuelta de 90º y los remolques más largos podrían requerir una vuelta de 180º. El rastreo del remolque por cámara requiere que el sistema ubique la bola de enganche y que determine la longitud del remolque. Algunos remolques podrían requerir que conduzca en línea recta y luego gire varias veces antes de completar la calibración. La pantalla táctil proporciona instrucciones y le notifica cuando la calibración se completa.*

Nota: *Para mejores resultados, no calibre el sistema de noche cuando calibre el sistema con el adhesivo.*

ACTIVACIÓN Y DESACTIVACIÓN DE LA GUÍA DE MARCHA ATRÁS DEL REMOLQUE

Cambie a marcha atrás (R), presione el botón de la cámara trasera para expandir el menú, presione el ícono del remolque y seleccione en la pantalla táctil el remolque conectado.

Nota: *si el remolque se conectó justo antes de activar el sistema, quizá deba avanzar para iniciarlo. Siga las instrucciones que aparecen en la pantalla táctil para activar el sistema.*

USO DE LAS VISTAS DE GUÍA DE MARCHA ATRÁS DEL REMOLQUE

Al usar la guía en reversa del remolque, podría haber hasta siete vistas de cámaras disponibles. Use la vista que más le ayude cuando haga marcha atrás con el vehículo y el remolque.

Vista de la cámara de 360º. Se muestra una vista de 360º del lado derecho de la pantalla táctil con una vista de cámara retrovisora del lado izquierdo de la pantalla táctil.

Vista de la cámara retrovisora. Muestra el enganche del remolque o lo que se encuentra directamente detrás del vehículo.

Vista dividida de la cámara retrovisora. Muestra una vista de 180º grados de lo que está detrás de su vehículo.

Vista de la cámara de la caja. Muestra la caja de la camioneta.

Nota: *La vista también proporciona una vista de imagen superpuesta.*

Vista de la cámara auxiliar del remolque. Muestra una imagen de la cámara retrovisora de lo que hay detrás del remolque. Necesita comprar esta cámara por separado e instalarla.

Nota: *La vista también proporciona una vista de imagen superpuesta.*

Vista de la guía de marcha atrás del remolque. Le muestra una vista de los laterales de la camioneta y del remolque. En modo automático, esta vista se mueve a medida que se mueve el remolque para que no tenga que ajustar la cámara mientras dobla. Las flechas izquierda y derecha le permiten ver otras vistas de la cámara.

Modo de respaldo en línea recta. Muestra para qué lado debe girar el volante para mantener el remolque en línea recta. Use esta vista cuando quiera mantener el remolque completamente alineado con la camioneta.

Nota: *La vista también proporciona una vista de imagen superpuesta.*

Nota: *puede ser útil cambiar a directa (D), avanzar y enderezar el vehículo y el remolque antes de activar el modo de respaldo en línea recta.*

Vista de imagen superpuesta. Muestra una vista principal y una secundaria en la vista de la cámara de cama, la vista de la cámara auxiliar o el modo de resguardo en línea recta.

Nota: *Si tiene una pantalla táctil de 20 cm, por defecto, la imagen superpuesta estará desactivada. Presione el icono de imagen superpuesta en la pantalla táctil para encender y apagar la imagen superpuesta.*

Nota: *Si tiene una pantalla táctil de 30 cm, por defecto, la imagen superpuesta estará activada solo para la vista de la cámara de cama y la vista de la cámara auxiliar y no se podrá desactivar. Presione el icono de imagen superpuesta en la pantalla táctil para encender y apagar la imagen superpuesta en el modo de resguardo en línea recta.*

Cambiar. Presione para cambiar entre las vistas de imagen superpuesta.

Esto lo lleva de regreso al sistema de la cámara de 360º y fuera de la función de guía reversa del remolque.

Automático. Presione para regresar a la vista automática.

Nota: *el modo automático es la configuración predeterminada*

Gráfico del ángulo de enganche

El gráfico del ángulo de enganche muestra una pequeña representación de la camioneta y remolque con una respuesta visual para ayudarlo a controlar el remolque. El gráfico muestra dos líneas de color diferentes para el ángulo de enganche del remolque. Una línea negra le muestra dónde se encuentra el remolque respecto al vehículo. La línea blanca representa lo que el remolque puede girar según la posición del volante.

El gráfico muestra una zona amarilla y roja en el ángulo de enganche que le indicará que hay un ángulo elevado que puede requerir avanzar para reducir el ángulo de enganche. Los límites del ángulo para cada zona varían según la longitud del remolque.

La zona amarilla indica que se está acercando al ángulo máximo controlable del remolque para el sistema. Cuando el remolque ingrese en la zona, es más difícil reducir el giro cuando hace marcha atrás. Puede ser necesario volver a cambiar a directa (D) y avanzar para que la camioneta y el remolque regresen a una posición bajo control.

La zona roja indica que se está superando al ángulo máximo controlable del remolque para el sistema. Detenga la marcha atrás inmediatamente. Cambie a directa y avance hasta que el remolque salga de la zona roja.

GUÍA DE MARCHA ATRÁS DEL REMOLQUE – SOLUCIÓN DE PROBLEMAS

GUÍA DE MARCHA ATRÁS DEL REMOLQUE – MENSAJES DE INFORMACIÓN

Mensaje	Descripción
Detectando remolque Espere...	Aparece cuando se enciende y se está inicializando el sistema.
Guía remolque en reversa Sistema no disponible	Hay un problema que impide que el sistema se encienda. Si se sigue mostrando el mensaje, visite a su concesionario Ford para que revisen su vehículo.
Guía de remol. en reversa Se requiere conducir para iniciar la dirección Presione OK para salir	El sistema de conducción necesita memorizar los parámetros internos para habilitar la función por completo. Conduzca el vehículo hacia delante y en línea recta a más de 40 km/h, durante aproximadamente 5 minutos.
Pare ahora. Desact.: ángulo del remolque.	Aparece cuando supera el ángulo máximo controlable del remolque para el sistema. Coloque su vehículo en directa (D) y avance para que su vehículo y remolque regresen a una posición bajo control, luego active el sistema seleccionando el remolque conectado y siga las instrucciones de la pantalla táctil. Si aparece este mensaje constantemente, es posible que deba repetir el ajuste y la calibración del remolque. Borre el remolque del sistema y repita la configuración y el proceso de calibración.
Guía de remol. en reversa Sensor no detectado Consu. Man. del propie. Presione OK para salir	Aparece cuando el sistema no detecta el sensor. Verifique la conexión del sensor, revise que no haya cableado dañado entre el conector y el sensor y corrobore que haya solo un sensor conectado. Si no desea usar el sensor para este remolque, elimine el remolque en la pantalla táctil y luego repita el proceso de configuración con el adhesivo.

Mensaje	Descripción
Guía de remol. en reversa Remolque no detectado Consu. Man. del propie. Presione OK para salir	Se muestra cuando el sistema no detecta el remolque. Si configura el remolque con un adhesivo, asegúrese de que la cámara retrovisora esté limpia y que el adhesivo sea claramente visible en la imagen de la cámara. También puede mover el remolque hacia adelante o hacia atrás para cambiar la posición del remolque y las condiciones de iluminación. Si su remolque está configurado con un sensor, verifique que el sensor se haya instalado correctamente y que la longitud del remolque esté dentro del rango permitido. Si se sigue mostrando este mensaje, visite a su concesionario autorizado para que revisen el vehículo.
Guía de remol. en reversa Remolque no detectado Avance para iniciar Presione OK para salir	Se muestra cuando el vehículo no se haya movido después de conectar el sensor del remolque o en la operación extendida durante más de 1 km/h. Para inicializar el sistema, maneje hacia adelante a más de 3 km/h.

GUÍA DE MARCHA ATRÁS DEL REMOLQUE – PREGUNTAS FRECUENTES

¿Qué significa si el sistema no detecta un remolque configurado con una etiqueta?

- El sistema podría estar teniendo problemas para identificar la etiqueta. El sistema requiere una vista clara de la etiqueta colocada en el remolque. Debe mantener limpios el lente de la cámara y la etiqueta para que el sistema funcione correctamente. Si el sistema no puede detectar el remolque de forma inicial, puede ser necesario que cambie las condiciones de iluminación moviendo el vehículo y el remolque o esperando que cambien las condiciones. Véase **Aplicación del autoadhesivo de la ayuda de marcha atrás del remolque** (página 439). Borrar el remolque y repetir la configuración y la calibración puede mejorar el rendimiento, pero algunos remolques no son compatibles con la etiqueta y el sistema de cámaras. Si el sistema no detecta consistentemente el remolque con la configuración del adhesivo, puede optar por configurar un remolque con un sensor.

Nota: *El sistema está diseñado para usarse con la misma conexión de remolque cada vez que elija este remolque en la pantalla táctil. Cuando use una barra diferente o una clavija diferente en las barras con más de una, la conexión de la barra al vehículo afecta la posición del remolque y tal vez necesite repetir la configuración del remolque y el proceso de calibración.*

¿Por qué el remolque no se desplaza marcha atrás en línea recta?

- Las condiciones del camino, como la pendiente e inclinación del mismo, podrían afectar en lo recto de la marcha atrás del sistema. Puede compensar el desvío del remolque hacia la derecha o izquierda girando lentamente la perilla hasta que el remolque siga la ruta deseada y luego sosteniendo la perilla en esa posición.
- Otros factores, como la conexión del enganche o la suspensión del remolque, podrían afectar en lo recto que el sistema desplaza el remolque en marcha atrás. Puede compensar el desvío del remolque hacia la derecha o izquierda girando lentamente la perilla hasta que el remolque siga la ruta deseada y luego sosteniendo la perilla en esa posición.
- El sensor podría estar incorrectamente colocado. Asegúrese de que el sensor esté correctamente colocado.

¿Qué significa si el sistema permanece encendido con un mensaje por un periodo prolongado durante la calibración cuando se configura el sistema con una etiqueta?

- La cámara podría necesitar limpieza.
- Podría tener una etiqueta bloqueada. Verifique que el adhesivo esté en la ubicación adecuada. Véase **Aplicación del autoadhesivo de la ayuda de marcha atrás del remolque** (página 439).
- La barra podría estar fuera del rango permitido de 10–48 cm.

- El sistema podría tener dificultades para reconocer la etiqueta debido a factores ambientales Es posible que necesite moverse a otra zona para cambiar la iluminación y el fondo o que tenga que cambiar la dirección en la que maneja. También puede probar configurar el sistema en otro momento del día.
- Algunos remolques no son compatibles con el adhesivo y el sistema de la cámara. Si el problema continúa, configure el remolque con un sensor comprado en su concesionario Ford autorizado. Véase **Instalación del sensor del remolque** (página 439).

¿Qué significa si el sistema se pausa durante la calibración?

- Podrían ocurrir maniobras o movimiento del remolque durante la parte de conducción recta del proceso de calibración.

¿Qué significa que el sistema indique que sostenga el volante de manera estable al girar?

- Parte del proceso de calibración para la configuración del adhesivo requiere de un giro estable. Si usted mueve continuamente el volante durante el giro, se producirán demoras en el proceso de calibración. Para permitir el proceso de calibración, sostenga el volante en la misma posición al girar.

¿Qué significa si el sistema muestra que no está disponible?

- Podría haber un sistema secundario que el sistema utiliza y que no es correcto. Si el sistema continúa mostrando que no está disponible, visite a su concesionario autorizado para que revisen su vehículo.
- Podría haber un problema con el voltaje de la batería. Asegúrese de que la batería está correctamente cargada. Si el sistema continúa mostrando que no está disponible, visite a su concesionario autorizado para que revisen su vehículo.

¿Qué significa si el sistema muestra que se requiere conducción para iniciar la dirección?

- El sistema de conducción necesita memorizar los parámetros internos para activar la función por completo. Conduzca su vehículo en línea recta hacia adelante por encima de 40 km/h por aproximadamente 5 minutos.
- Su vehículo es nuevo, hay un problema de voltaje en la batería o ha realizado una reparación en el sistema de dirección.

¿Qué significa si el sistema requiere que avance para iniciar?

- Esto ocurre cuando el vehículo no se ha movido durante el ciclo de llave actual luego de que usted conecta y selecciona el remolque en la pantalla táctil, o bien opera el sistema a velocidades por debajo de 1 km/h durante un periodo de tiempo prolongado. Maneje hacia adelante a más de 3 km/h y el sistema indica cuando se inicializa.

¿Qué significa si el remolque se encuentra en su ángulo máximo o el sistema se desactiva por el ángulo del remolque?

- Se encuentra en el ángulo máximo controlable del remolque para el sistema. Coloque su vehículo en directa (D) y avance para que la camioneta y el remolque regresen a una posición bajo control.
- El remolque podría necesitar ser recalibrado. Controle que se haya seleccionado el remolque correcto en la pantalla táctil. Verifique que el sensor esté instalado según las instrucciones incluidas en el kit de sensores y compruebe que las dimensiones de la barra y del remolque están dentro del rango permitido. A continuación, borre el remolque del sistema y repita el proceso de configuración para calibrar el remolque.
- Las dimensiones de la barra o del remolque están fuera del rango permitido. El sistema está diseñado para trabajar con barras que tienen una medida de 23–46 cm desde la placa o matrícula hasta el centro del brazo cuando se instalan. El sistema está diseñado para trabajar con remolques que tienen una medida de 1,85–10,05 m del punto de enganche al centro del eje o ejes. No intente usar barras o remolques cuya longitud esté fuera de este rango ya que el rendimiento del sistema disminuirá y podría provocar que funcione incorrectamente.
- El sensor podría estar incorrectamente colocado. Asegúrese de que el sensor esté correctamente colocado.

¿Qué significa cuando el sistema dice que tome el control del volante?

- Ha tocado el volante cuando el sistema está direccionando. Evite tocar el volante durante el funcionamiento del sistema.
- Ha superado la velocidad máxima para esta función. El sistema ya no puede direccionar el vehículo y debe hacerlo usted.
- El sistema no detecta el remolque. El sistema ya no puede direccionar el vehículo y debe hacerlo usted.
- No se cumple una condición interna para el funcionamiento del sistema que requiere que el vehículo retome el control manual de la dirección.

¿Cómo uso una etiqueta si anteriormente configuré un remolque con el sensor?

- Desconecte el cableado del sensor, agregue un nuevo remolque al sistema y siga las instrucciones para configurar un remolque con una etiqueta. Véase **Aplicación del autoadhesivo de la ayuda de marcha atrás del remolque** (página 439). Si su vehículo no admite la opción de etiqueta, la pantalla táctil le indicará que instale el sensor nuevamente.

¿Por qué el sistema no detecta un sensor?

- Podría haber un problema con la conexión. Asegúrese de que el conector de 12 vías está totalmente insertado en el toma de 12 vías, que la junta de goma roja no se ve cuando el conector está totalmente introducido y que la conexión del sensor del arnés de cableado esté completamente insertada en el sensor del remolque.
- El arnés de cableado podría estar dañado. Controle que no haya daños entre el conector de 12 vías y el sensor del remolque.
- Podría haber múltiples sensores conectados a su vehículo. Asegúrese de que solo haya un sensor conectado a la vez.
- El sensor podría estar incorrectamente colocado. Asegúrese de que el sensor está instalado en una superficie vertical con las flechas indicando hacia arriba.

¿Qué significa que el sistema permanezca en un mensaje durante un tiempo prolongado durante la calibración al configurar el sistema con el sensor?

- La longitud del remolque podría estar fuera del rango permitido. El sistema está diseñado para trabajar con remolques que tienen una medida de 1,85–10,05 m del punto de enganche al centro del eje o ejes.
- La superficie del camino podría ser demasiado irregular o pedregosa. Intente calibrar el sistema en una superficie más suave, como un estacionamiento abierto.
- El sensor podría estar incorrectamente colocado. Asegúrese de que el sensor está instalado en una superficie vertical con las flechas indicando hacia arriba.

¿Qué significa si el sistema no detecta un remolque cuando se lo configura con un sensor?

- Compruebe que ha conectado correctamente el sensor. Véase **Instalación del sensor del remolque** (página 439). Repita la calibración en una ruta diferente si ha verificado la instalación del sensor.

¿Y si quiero usar un sensor para el remolque en lugar de una etiqueta?

- Instale el sensor y conecte el cableado del sensor antes de agregar el nuevo remolque al sistema. Debe conectar el sensor antes de agregar el remolque. Si el vehículo no viene con sensor, puede comprar uno en su concesionario autorizado.

CONDUCCIÓN EN CONDICIONES ESPECIALES CON TRACCIÓN A LAS CUATRO RUEDAS

QUÉ ES EL MANEJO FUERA DE LA CARRETERA

El manejo todoterreno es manejar el vehículo en rutas o caminos sin asfaltar, de tierra, piedras, arena y barro.

PRECAUCIONES DE MANEJO FUERA DE LA CARRETERA - RAPTOR

PELIGRO: si continúa conduciendo el vehículo cuando el motor está sobrecalentado, este se detendrá sin aviso. Si no sigue esta instrucción, puede ocasionar la pérdida de control del vehículo.

Antes de conducir en todoterreno, consulte con todas las entidades gubernamentales adecuadas a fin de determinar dónde está legalmente autorizado(a) a usar su vehículo y qué permisos o registros se necesitan para hacerlo.

Inspeccione su vehículo antes y después de cualquier conducción todoterreno.

Familiarícese con las dimensiones de su vehículo, incluyendo los ángulos de acercamiento, los ángulos ventrales y la distancia del vehículo al suelo.

También debe familiarizarse con las funciones de su vehículo. Algunas de estas funciones, como los modos de tracción y las cámaras, pueden mejorar su experiencia de manejo todoterreno.

Sujete los objetos sueltos dentro de su vehículo y el área de carga.

TÉCNICAS BÁSICAS DE MANEJO FUERA DE LA CARRETERA - SE EXCLUYE: RAPTOR

Consejos para el manejo todoterreno

Antes de la experiencia todoterreno, se debe realizar una inspección básica del vehículo a fin de garantizar que el vehículo se encuentra en óptimas condiciones. Siempre se recomienda que se utilicen al menos dos vehículos en la experiencia todoterreno. El sistema con compañeros le ayuda a asegurarse de que haya ayuda cerca si uno de los vehículos se atasca o se daña. También se recomienda que lleve suministros, como por ejemplo un kit de primeros auxilios, agua, correas para remolque y teléfono celular o satelital, siempre que planifique este tipo de excursión.

1. Sujete el volante con los pulgares fuera del borde. Esto reduce el riesgo de lesiones por los movimientos bruscos del volante que se producen al sortear terrenos irregulares.
2. Las maniobras del acelerador, el freno y la dirección se deben hacer de forma suave y controlada. Las maniobras repentinas de los controles pueden provocar la pérdida de tracción o tumbar el vehículo, particularmente en terrenos resbaladizo o al cruzar obstáculos como piedras o troncos.
3. Mire hacia adelante en la ruta y observe los próximos obstáculos y cualquier otro factor que pueda indicar un cambio en la tracción disponible, y ajuste la velocidad del vehículo y la ruta según corresponda.

4. Cuando maneje en condiciones todoterreno, si la suspensión delantera o trasera toca fondo o si hay un contacto excesivo con las placas de deslizamiento, reduzca la velocidad para evitar posibles daños en el vehículo.
5. Cuando maneja con otros vehículos, se recomienda utilizar medios de comunicación y que el vehículo que va adelante les notifique a los demás si existen obstáculos que podrían dañar el vehículo.
6. Siempre tenga presente la distancia libre del vehículo al suelo y elija una ruta que minimice el riesgo de tocar la parte inferior del vehículo y de obstáculos.
7. Al sortear obstáculos a baja velocidad, aplique una ligera presión en los frenos junto con el acelerador. Esto evitará que el vehículo se sacuda y le permitirá sortear el obstáculo de forma más controlada. El uso de 4L también le ayudará en esta situación.
8. El manejo todoterreno requiere un alto grado de concentración. Incluso si sus leyes locales no prohíben el consumo de alcohol cuando maneja en condiciones todoterreno, Ford le recomienda enfáticamente que no beba si planea manejar en dichas condiciones.

Cruce de obstáculos

- Revise el camino antes de intentar cruzar cualquier obstáculo. Es mejor revisar el obstáculo fuera del vehículo, para así comprender mejor las condiciones del terreno delante y detrás de él.
- Acérquese a los obstáculos lentamente.
- Si no puede esquivar un obstáculo grande, como por ejemplo una piedra, elija un camino en el que la piedra quede directamente debajo del neumático y no del chasis del vehículo. Esto ayudará a evitar que el vehículo se dañe.
- Las zanjas y las erosiones se deben cruzar en un ángulo de 45º para permitir que cada rueda cruce el obstáculo de forma independiente.

Subida de cuestas

PELIGRO: debe tener mucho cuidado al manejar el vehículo marcha atrás en una pendiente, a fin de no perder el control del vehículo.

- Siempre intente subir una cuesta pronunciada a lo largo de la línea de cascadas de la pendiente y no en diagonal.
- Si el vehículo no puede subir la cuesta, NO intente dar una media vuelta en la pendiente. Coloque el vehículo en bajo rango y haga marcha atrás lentamente.
- Al descender por una pendiente pronunciada, seleccione una marcha baja y active el control de descenso en pendientes. Use el acelerador y el freno para controlar la velocidad de descenso.

Nota: *el control de descenso en pendiente funciona marcha atrás y se lo debe utilizar en esta situación.*

TÉCNICAS BÁSICAS DE MANEJO FUERA DE LA CARRETERA - RAPTOR

Sujete el volante de dirección con los pulgares fuera del borde. Esto reduce el riesgo de lesiones por los movimientos bruscos del volante de dirección que se producen al sortear terrenos irregulares.

Si maneja en un área cubierta de polvo, asegúrese de dejar una distancia suficiente entre su vehículo y los demás para permitir una visión adecuada.

MANEJO FUERA DE LA CARRETERA - RAPTOR

Manejo en hielo y nieve

PELIGRO: no confíe demasiado en la capacidad de los vehículos con tracción en todas las ruedas. Si bien un vehículo con tracción en todas las ruedas puede acelerar mejor que un vehículo con tracción en dos ruedas en situaciones de poca tracción, no se detendrá más rápido que los vehículos con tracción en dos ruedas. Siempre conduzca a una velocidad segura.

Asegúrese de dejar suficiente distancia de frenado entre su vehículo y los demás.

Manejo en arena

Cuando maneje sobre arena, intente mantener las cuatro ruedas en la parte más estable del camino.

Manejo en barro

Tenga precaución con los cambios bruscos en la velocidad o dirección del vehículo cuando maneje sobre barro.

Después de manejar por barro, limpie su vehículo. El exceso de barro atascado en las ruedas y neumáticos, así como en los componentes giratorios, puede provocar un desequilibrio y resultar en daños.

Nota: *los frenos son menos efectivos cuando están húmedos o embarrados.*

Manejo sobre rocas y ripio

nunca intente atravesar una roca tan grande que pueda golpear sus ejes o el chasis.

Deje un espacio generoso entre su vehículo y otros vehículos a fin de minimizar el riesgo de daños. Evite ingresar en nubes de polvo porque reducen la visibilidad.

Subida de una cuesta

PELIGRO: Debe tener mucho cuidado al manejar el vehículo marcha atrás en una pendiente, a fin de no perder el control del vehículo.

No maneje sobre la cima de una cuesta sin antes ver cuáles son las condiciones del otro lado. No maneje marcha atrás en una cuesta sin la ayuda de alguien que lo guíe.

Nota: *evite girar en pendientes o cuestas pronunciadas. El peligro radica en la pérdida de tracción y en la posibilidad de deslizamiento lateral y vuelco del vehículo.*

Nota: *el exceso de aceleración puede hacer que los neumáticos se deslicen, patinen o pierdan tracción, lo que resulta en la pérdida del control del vehículo.*

Manejo en agua

PELIGRO: no intente cruzar una masa de agua profunda y con corrientes rápidas. Si no sigue esta instrucción, puede ocasionar la pérdida de control del vehículo, lesiones personales o causar la muerte.

Las claves para cruzar de forma segura son la profundidad del agua, la corriente y la condición del fondo. En fondos blandos, el vehículo se hunde, lo que aumenta considerablemente el nivel de agua dentro del vehículo. Asegúrese de considerar esto al determinar la profundidad del agua.

Determine la profundidad y la velocidad de la corriente antes de intentar cruzar el agua.

Sea consciente de que podría haber obstáculos y escombros debajo de la superficie del agua.

Nota: *Cruce el agua en movimiento a un ángulo en dirección corriente arriba.*

Nota: *Las banda de rodadura debe rodar de manera ligera y evite daños al medioambiente.*

El agua puede generar daños que podrían no estar cubiertos por la garantía del vehículo. Véase **Limitaciones del manejo en agua** (página 454).

Nota: *Si no se respetan las velocidades recomendadas, el vehículo puede sufrir daños.*

Las aguas lodosas pueden reducir la efectividad del sistema de enfriamiento a causa de la suciedad depositada en el radiador.

Las corrientes altas, incluso en aguas poco profundas, pueden quitar la suciedad de sus neumáticos, o bien empujar el vehículo a través de rocas o superficies resbaladizas.

No cruce ningún cuerpo de agua que fluya con rapidez y salpique.

Los vehículos que se usan para atravesar agua deben inspeccionarse periódicamente en búsqueda de signos de ingesta de agua en todos los fluidos del vehículo. Si se encuentra agua en los fluidos del vehículo, llévelo al mecánico o consulte con un concesionario Ford.

Evitar quedar con las ruedas suspendidas

Siempre tenga presente la distancia libre del vehículo al suelo y elija una ruta que minimice el riesgo de que un obstáculo toque la parte inferior del vehículo y de quedar con las ruedas suspendidas.

Desatascar un vehículo

PELIGRO: No gire las ruedas a más de 55 km/h. Los neumáticos podrían fallar y lesionar a un pasajero o transeúnte.

Los ganchos de remolque se montan en la estructura del vehículo y se usan para sacarlo de una superficie o un área donde ha quedado atascado. Saque su vehículo utilizando diferentes aparatos de remolque conectados al gancho de remolque, como un cabrestante, un gancho abierto o una correa.

Nota: *no use los ganchos de remolque para remolcar el vehículo con fines recreativos.*

Nota: *No mueva su vehículo si el motor no está a una temperatura de funcionamiento normal, ya que podrían producirse daños en la transmisión.*

Nota: *No mueva su vehículo por más de un minuto, ya que podrían producirse daños en la transmisión y en los neumáticos, o el motor podría sobrecalentarse.*

Si no puede desatascar el vehículo, llame a la asistencia en ruta.

Cruzar un barranco, un cauce, una zanja, una erosión o un bache

Revise el camino antes de intentar cruzar cualquier obstáculo.

Manejo sobre troncos

Revise el camino antes de intentar cruzar cualquier obstáculo.

LIMITACIONES DEL MANEJO EN AGUA - RAPTOR

Modelo	Profundidad de inmersión máxima
Todas	810 mm

Al desplazarse a través de agua, no exceda los 7 km/h.

INMERSIÓN EN AGUA PROFUNDA - SE EXCLUYE: RAPTOR

PELIGRO: no intente cruzar una masa de agua profunda y con corrientes rápidas. Si no sigue esta instrucción, puede ocasionar la pérdida de control del vehículo, lesiones personales o causar la muerte.

A medida que la profundidad del agua aumenta, debe reducir la velocidad del vehículo para evitar posibles daños.

- Siempre determine la profundidad antes de intentar cruzar el agua. Nunca conduzca a través de agua que está por encima de la parte inferior de los discos de la llanta.
- Avance lentamente y evite salpicar más de lo necesario.
- Tenga en cuenta que pueden haber obstáculos y residuos debajo de la superficie del agua.
- Mantenga las puertas completamente cerradas mientras cruza el agua.
- Después de manejar por agua y tan pronto como pueda, verifique los frenos, la bocina, las luces y el volante de dirección para confirmar que estos sistemas funcionan correctamente.

Nota: *el motor podría dañarse si ingresa agua al filtro de aire.*

INMERSIÓN EN AGUA PROFUNDA - RAPTOR

PELIGRO: No intente cruzar una masa de agua profunda y con corrientes rápidas. Si no sigue estas instrucciones, puede ocasionar la pérdida de control del vehículo, lesiones personales o causar la muerte.

- Siempre determine la profundidad antes de intentar cruzar el agua.
- Avance lentamente y evite salpicar más de lo necesario.
- Tenga en cuenta que pueden haber obstáculos y residuos debajo de la superficie del agua.
- Mantenga las puertas completamente cerradas mientras cruza el agua.
- Después de manejar por agua y tan pronto como pueda, verifique los frenos, la bocina, las luces y el volante de dirección para confirmar que estos sistemas funcionan correctamente.

Nota: *El motor podría dañarse si ingresa agua al filtro de aire.*

ASISTENCIA DEL MANEJO FUERA DE LA CARRETERA - RAPTOR

Selección de un modo de manejo todoterreno

Utilizar el modo de manejo adecuado aumenta su control sobre el vehículo. Véase **Control del modo de manejo** (página 347).

Uso de la tracción en todas las ruedas

El vehículo tiene un sistema de tracción en todas las ruedas que ofrece varios modos de ayudarle a optimizar la tracción sobre cualquier superficie todoterreno. Véase **Tracción en las cuatro ruedas** (página 254).

Uso de cámaras para zonas todoterreno

Use la cámara de 360 grados para realzar su experiencia todoterreno. Véase **Cámara de 360 grados** (página 322).

Uso del bloqueo del diferencial trasero

Cuando está activado, el bloqueo del diferencial trasero proporciona tracción adicional a su vehículo forzando las dos ruedas traseras a girar a la misma velocidad.

Nota: *El bloqueo del diferencial trasero solo está disponible cuando el vehículo está en 4H o 4L.* *Véase **Bloqueo del diferencial electrónico** (página 267).*

Uso del control de camino

El control de camino le brinda la capacidad de maniobrar el vehículo sin utilizar los pedales del acelerador y del freno.

El sistema controla la aceleración y el frenado en entornos todoterreno difíciles, lo que le permite enfocarse en la dirección. Véase **Control de camino** (página 298).

Rendimiento del control de camino:

- Controla el desplazamiento de las ruedas para maximizar la tracción.
- Permite que el frenado maximice la tracción en descensos.

Uso del manejo con un solo pedal en terrenos irregulares (Si está equipado)

El manejo con un solo pedal en terrenos irregulares le permite acelerar y frenar usando solo el pedal del acelerador.

Úselo cuando conduzca por grandes obstáculos, tales como rocas o troncos, para ayudar a mantener la velocidad del vehículo constante.

En 4H, el sistema ofrece un frenado levantando el pedal y la funcionalidad de retención del auto en una colina. Véase **Qué es el manejo con un solo pedal en terrenos irregulares** (página 299).

Nota: *El manejo con un solo pedal en terrenos irregulares solo está disponible cuando el vehículo está en 4H o 4L.*

DESPUÉS DE CONDUCIR EL VEHÍCULO FUERA DE LA CARRETERA - SE EXCLUYE: RAPTOR

PELIGRO: Después del uso todoterreno, antes de volver a la ruta, revise las llantas y los neumáticos en busca de daños. El uso todoterreno puede dañar las llantas y los neumáticos. Esto puede conllevar una falla en los neumáticos, la pérdida del control del vehículo, lesiones graves o causar la muerte.

PELIGRO: Antes de llevar el vehículo a la ruta, siempre vuelva a inflar los neumáticos a la presión recomendada. La presión recomendada se encuentra en la etiqueta del neumático o en la etiqueta de identificación del vehículo, en el pilar B, dentro de la puerta del conductor.

El manejo todoterreno ejerce más presión sobre su vehículo que el manejo en ruta. Luego de manejar todoterreno, verifique si su vehículo se dañó y, si es necesario, hágalo reparar lo antes posible.

Inspeccione la parte inferior de la carrocería de su vehículo verificando que los neumáticos, la estructura de la carrocería, la dirección, la suspensión y el sistema de escape no estén dañados.

Controle que el radiador no tenga barro o suciedad, y limpie según sea necesario.

Quite las acumulaciones de plantas o malezas. Eso podría representar peligro de incendio u ocultar daños en las líneas de combustible, las mangueras del freno y los ejes del propulsor.

Luego de un manejo extenso en barro, arena, agua o condiciones de suciedad similares, inspeccione la parte inferior de la carrocería y limpie el vehículo lo antes posible.

Si experimenta vibración inusual luego de manejar en barro, aguanieve o condición similar, verifique que no haya impactado material en las ruedas. El material impactado puede ocasionar vibraciones mientras maneja y desequilibrio de las ruedas. Quite el material para resolver el problema.

DESPUÉS DE CONDUCIR EL VEHÍCULO FUERA DE LA CARRETERA - RAPTOR

PELIGRO: después del uso todoterreno, antes de volver a la ruta, revise las llantas y los neumáticos en busca de daños. El uso todoterreno puede dañar las llantas y los neumáticos. Esto puede conllevar una falla en los neumáticos, la pérdida del control del vehículo, lesiones graves o causar la muerte.

PELIGRO: Antes de llevar el vehículo a la ruta, siempre vuelva a inflar los neumáticos a la presión recomendada. La presión recomendada se encuentra en la etiqueta del neumático o en la etiqueta de identificación del vehículo, en el pilar B, dentro de la puerta del conductor.

El manejo todoterreno ejerce más presión sobre su vehículo que el manejo en ruta. Después del manejo todoterreno, verifique la ausencia de daños y, si es necesario, haga que un concesionario autorizado repare su vehículo.

Inspeccione la parte inferior de la carrocería de su vehículo verificando que los neumáticos, la estructura de la carrocería, la dirección, la suspensión y el sistema de escape no estén dañados.

Controle que el radiador no tenga barro o suciedad y limpie según sea necesario.

Quite las acumulaciones de plantas o malezas. Eso podría representar peligro de incendio u ocultar daños en las líneas de combustible, las mangueras del freno y los ejes del propulsor.

Después de manejar en barro, arena, agua o condiciones de suciedad similares, inspeccione el espacio debajo del capó y limpie su vehículo.

PRECAUCIONES CON BAJAS TEMPERATURAS

El funcionamiento de algunas piezas y algunos sistemas puede verse afectado a temperaturas inferiores de aproximadamente -25ºC.

MANEJO EN NIEVE O HIELO

PELIGRO: si maneja en terreno resbaladizo donde se necesiten cadenas o cables en los neumáticos, es fundamental que extreme la precaución. Mantenga la velocidad baja, deje mayor distancia de frenado y evite maniobras bruscas para reducir las posibilidades de pérdida de control del vehículo, lo que puede provocar lesiones graves, o incluso causar la muerte. Si la parte trasera del vehículo se desliza cuando gira en una curva, gire en la dirección del deslizamiento hasta que vuelva a tener el control del vehículo.

Cuando maneja sobre hielo y nieve, debe hacerlo más lento que lo habitual. Ya que su vehículo cuenta con sistema antibloqueo de frenos para las cuatro ruedas, no bombee el pedal de freno. Véase **Limitaciones del sistema antibloqueo de frenos** (página 275).

RODAJE INICIAL

Su vehículo necesita un período de frenado. Durante los primeros 1.600 km, evite conducir a altas velocidades, frenados bruscos, cambios agresivos o uso del vehículo para el remolque. Durante este tiempo, el vehículo podría mostrar características de conducción poco comunes.

MANEJO ECONÓMICO

A continuación, se presentan consejos para mejorar el consumo de combustible:

- Maneje lentamente, acelere con suavidad y prevea la ruta que está adelante para evitar frenar bruscamente.
- Controle regularmente la presión de los neumáticos y asegúrese de que estén inflados con la presión apropiada.
- Siga el programa de mantenimiento recomendado y lleve a cabo las verificaciones recomendadas.
- Planifique el recorrido y verifique el tránsito antes de salir. Siempre que sea posible, lo más eficiente es combinar los mandados en un solo viaje.
- Evite poner el motor en ralentí en climas fríos o durante períodos extendidos. Arranque el motor solo cuando esté listo para salir.
- No lleve peso innecesario en el vehículo, ya que con el peso adicional se desperdicia combustible.
- No agregue accesorios innecesarios al exterior del vehículo, por ejemplo, estribos. Si utiliza portaequipajes, no olvide plegarlo o quitarlo cuando no lo use.
- No cambie a punto muerto cuando esté frenando o cuando el vehículo esté disminuyendo la velocidad.
- Cierre todas las ventanillas cuando maneja a altas velocidades.
- Apague todos los sistemas eléctricos cuando no los utilice, por ejemplo, el aire acondicionado. Asegúrese de desconectar los accesorios que no utilice de los tomacorrientes auxiliares.

CUBREALFOMBRAS DEL PISO

PELIGRO: Utilice una alfombra diseñada para ajustarse al espacio para los pies de su vehículo que no obstruya el área del pedal. Si no sigue estas instrucciones, puede ocasionar la pérdida de control del vehículo, lesiones personales o causar la muerte.

PELIGRO: Los pedales que no se pueden mover libremente pueden causar la pérdida de control del vehículo y aumentar el riesgo de sufrir graves lesiones personales.

PELIGRO: Asegure la alfombra sobre los dos dispositivos de retención de modo que no se deslicen de su posición ni interfieran con los pedales. Si no sigue estas instrucciones, puede ocasionar la pérdida de control del vehículo, lesiones personales o causar la muerte.

PELIGRO: No coloque otras alfombras de piso ni otras cubiertas sobre las alfombras originales. Esto podría causar que la alfombra interfiera en la operación de los pedales. Si no sigue estas instrucciones, puede ocasionar la pérdida de control del vehículo, lesiones personales o causar la muerte.

PELIGRO: Siempre asegúrese de que no caigan objetos en el espacio para los pies del conductor mientras el vehículo está en movimiento. Estos objetos pueden quedar atrapados debajo de los pedales y causar la pérdida de control del vehículo.

Para instalar las alfombras que tienen ojales, ubique el ojal de la alfombra sobre el punto de retención y presione hacia abajo para que se fije en su lugar. Repita este procedimiento en todos los ojales de la alfombra.

Para quitar las alfombras, siga el procedimiento de instalación en el orden inverso.

Nota: *Revise regularmente las alfombras para comprobar que estén seguras.*

PRECAUCIONES DE LA BATERÍA DE ALTA TENSIÓN DEL VEHÍCULO - VEHÍCULO ELÉCTRICO HÍBRIDO (HEV)

En caso de que se produzcan daños o incendios en los que estén involucrados vehículos eléctricos o eléctricos híbridos:

- Suponga que la batería de alto voltaje y los componentes asociados reciben energía y están completamente cargados.
- Los daños físicos al vehículo o a la batería de alto voltaje podrían causar la liberación inmediata o posterior de gases tóxicos e inflamables y provocar un incendio.

Choques

En el caso de los vehículos eléctricos o eléctricos híbridos, un choque o impacto lo suficientemente considerable requeriría la misma respuesta de emergencia que para los vehículos convencionales.

Si es posible:

1. Mueva el vehículo a una ubicación cercana y segura y permanezca en la escena.
2. Cierre las ventanillas antes de apagar el vehículo.
3. Coloque el vehículo en estacionamiento (P), aplique el freno de mano, apague el vehículo, encienda las luces intermitentes de emergencia y aleje la llave al menos 5 m del vehículo.

Siempre:

- Llame al servicio de emergencias si es necesario y avise que está involucrado un vehículo híbrido o eléctrico híbrido.
- Evite el contacto con líquidos y gases derramados y permanezca alejado del tráfico que circula hasta que llegue el personal de emergencias.
- Cuando esto suceda, avíseles que el vehículo involucrado es un vehículo híbrido o eléctrico híbrido.

Incendios

Como con cualquier vehículo, llame al servicio de emergencias de inmediato si observa chispas, humo o llamas que provienen del vehículo. Permanezca a una distancia segura del vehículo e intente mantenerse alejado del humo.

1. Salga del vehículo de inmediato.
2. Avise al servicio de emergencias que está involucrado un vehículo híbrido o eléctrico híbrido.
3. Como con cualquier incendio de vehículos, no inhale el humo, los vapores o el gas proveniente del vehículo ya que pueden ser peligrosos.

Luego del incidente

1. No guarde un vehículo gravemente dañado con una batería de iones de litio dentro de una estructura o dentro de 15 m de cualquier estructura o vehículo.
2. Asegúrese de que los compartimentos del pasajero y el baúl permanezcan ventilados.
3. Como con cualquier vehículo, llame al servicio de emergencias de inmediato si observa chispas, humo o llamas que provienen del vehículo.

ACTIVACIÓN Y DESACTIVACIÓN DE LAS LUCES INTERMITENTES DE EMERGENCIA

El botón de la luz intermitente de emergencia se encuentra en el cuadro de instrumentos. Presione el botón para encender las luces intermitentes de emergencia si el vehículo genera un riesgo para la seguridad de otros conductores.

Cuando enciende las luces intermitentes de emergencia, las luces direccionales delanteras y traseras parpadean.

Nota: *Las luces intermitentes de emergencia funcionan cuando el encendido está en cualquier posición o incluso si la llave no está en el encendido. La batería pierde carga y podría tener una potencia insuficiente para volver a encender el vehículo.*

Vuelva a presionar el botón para desactivarlas.

ARRANQUE CON CABLES DE EMERGENCIA

PRECAUCIONES DEL ARRANQUE CON PINZAS

PELIGRO: Por lo general, las baterías producen gases explosivos que pueden provocar lesiones personales. Por lo tanto, no permita que llamas, chispas o sustancias encendidas estén cerca de la batería. Cuando trabaje cerca de la batería, siempre cúbrase la cara y protéjase los ojos. Siempre asegúrese de que haya una correcta ventilación.

PELIGRO: Mantenga las baterías fuera del alcance de los niños. Las baterías contienen ácido sulfúrico. Evite el contacto con la piel, los ojos o la ropa. Cúbrase los ojos cuando trabaje cerca de la batería para protegerse contra posibles salpicaduras de soluciones ácidas. En caso de que la piel o los ojos entren en contacto con el ácido, enjuáguese de inmediato con agua durante un mínimo de 15 minutos y busque atención médica de inmediato. Si ingiere ácido, llame a un médico inmediatamente.

PELIGRO: Utilice únicamente cables del tamaño adecuado con pinzas aisladas.

PELIGRO: Asegúrese de que los cables no tengan piezas móviles ni piezas del sistema de suministro de combustible.

PELIGRO: Únicamente conecte baterías que tengan el mismo voltaje nominal.

PELIGRO: Si el motor está en marcha mientras el capó está abierto, aléjese de piezas móviles del motor. Si no sigue esta advertencia, puede resultar en lesiones personales graves o causar la muerte.

No intente arrancar un vehículo con transmisión automática empujándolo. Esto podría dañar la transmisión.

No desconecte la batería de un vehículo descompuesto. Esto podría dañar el sistema eléctrico del vehículo.

PREPARACIÓN DEL VEHÍCULO

Use únicamente un suministro de 12 voltios para arrancar el vehículo.

Estacione el vehículo de apoyo cerca del capó del vehículo descompuesto y asegúrese de que los vehículos no se toquen entre sí.

ARRANQUE CON CABLES DE EMERGENCIA

Conexión de los cables pasacorriente

PELIGRO: No conecte el cable pasacorriente negativo a ninguna otra parte del vehículo. Utilice la conexión a tierra.

Nota: *Si utiliza un arrancador de batería o una caja de apoyo, siga las instrucciones del fabricante.*

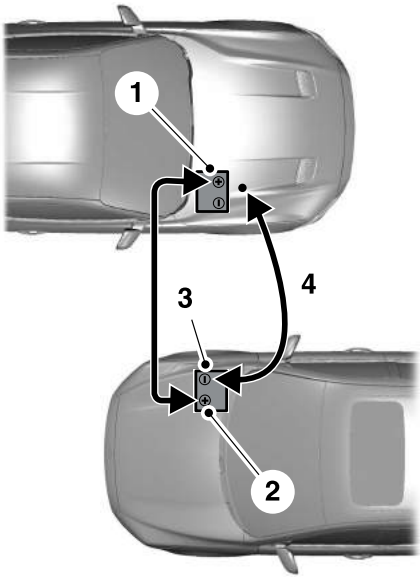

1. Jale el fuelle de goma rojo hacia atrás. Conecte el cable pasacorriente positivo (+) al terminal positivo (+) de la batería sin carga.
2. Conecte el otro extremo del cable pasacorriente positivo (+) al terminal positivo (+) de la batería de apoyo del vehículo.
3. Conecte el cable pasacorriente negativo (-) al terminal negativo (-) de la batería de apoyo del vehículo.
4. Realice la conexión final del cable pasacorriente negativo (-) a una parte metálica expuesta del motor del vehículo descompuesto, tal como se muestra en la imagen a continuación, lejos de la batería y del sistema de inyección de combustible o conecte el cable pasacorriente negativo (-) a un punto de conexión a tierra, en caso de que haya uno.

Nota: *No utilice el pestillo del capó como punto de conexión negativo (-). Esto podría hacer que los resortes de la cerradura se quemen y evitar que el capó funcione correctamente.*

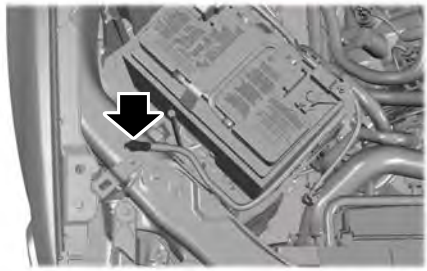

Arranque del motor

1. Arranque el motor del vehículo de apoyo y comience a acelerar el motor de forma moderada o presione ligeramente el acelerador para que la velocidad del motor se mantenga entre 2000 y 3000 rpm, como se muestra en el tacómetro.
2. Arranque el motor del vehículo descompuesto.
3. Una vez que arranque el vehículo descompuesto, haga funcionar ambos motores del vehículo durante tres minutos antes de desconectar los cables pasacorriente.

Remoción de los cables pasacorriente

Retire los cables pasacorriente siguiendo el orden inverso al de conexión.

Nota: *No encienda las luces delanteras cuando desconecte los cables. El pico de voltaje podría fundir los bombillos.*

SISTEMA DE ALERTA POSTCOLISIÓN

QUÉ ES EL SISTEMA DE ALERTA DE POSCHOQUES

El sistema ayuda a llamar la atención hacia el vehículo en caso de un impacto grave.

CÓMO FUNCIONA EL SISTEMA DE ALERTA DE POSCHOQUES

El sistema está diseñado para encender las luces intermitentes de emergencia, encender las luces de cortesía, hacer sonar la bocina de forma intermitente y destrabar todas las puertas en caso de un impacto grave que provoque el despliegue de un airbag o los pretensores del cinturón de seguridad.

LIMITACIONES DEL SISTEMA DE ALERTA DE POSCHOQUES

Según las leyes vigentes del país para el cual se fabricó el vehículo, es posible que la bocina no suene en caso de un impacto grave.

APAGADO DEL SISTEMA DE ALERTA DE POSCHOQUES

Presione el interruptor de la luz intermitente, el botón de desbloqueo del control remoto, el botón de pánico del comando a distancia o realice un ciclo de encendido para desactivar el sistema.

Nota: *La alerta se apaga cuando la batería del vehículo se queda sin carga.*

APAGADO AUTOMÁTICO ANTE CHOQUES

QUÉ ES EL APAGADO AUTOMÁTICO ANTE CHOQUES

El apagado automático ante choques está diseñado para detener el flujo de combustible hacia el motor en caso de un choque moderado o grave.

Nota: *No todos los impactos producen la desactivación.*

PRECAUCIONES DEL APAGADO AUTOMÁTICO ANTE CHOQUES

PELIGRO: Si el vehículo ha estado involucrado en un choque, solicite que revisen el sistema de combustible. Si no sigue estas instrucciones, se podría producir un incendio, lesiones personales o causar la muerte.

REACTIVACIÓN DEL VEHÍCULO

1. Gire el encendido a OFF.
2. Intente encender el vehículo.
3. Gire el encendido a OFF.
4. Intente encender el vehículo.

Nota: *Si el vehículo no enciende después del tercer intento, haga que revisen el vehículo lo antes posible.*

REMOLQUE DE RECUPERACIÓN

ACCESO AL PUNTO DE REMOLQUE DELANTERO (Si está equipado)

PELIGRO: Usar ganchos de remolque es peligroso y solo lo debe hacer una persona que esté familiarizada con las prácticas de seguridad adecuadas para el remolque de vehículos. El uso incorrecto de los ganchos de remolque puede hacer que el gancho tenga fallas o que se separe del vehículo, y esto podría producir lesiones graves o causar la muerte.

PELIGRO: Antes de halar de la correa del remolque, retire la holgura lentamente. Si no lo hace, se pueden introducir cargas significativamente más altas. Esto puede quebrar los ganchos de remolque o provocar daños en la correa del remolque, lo que puede producir lesiones graves o causar la muerte.

PELIGRO: Nunca una dos corras con un pasador de horquilla. Estos objetos pesados de metal pueden transformarse en proyectiles si la correa se rompe, lo que puede producir lesiones graves o causar la muerte.

PELIGRO: Apague el vehículo antes de quitar el gancho de remolque. Si no lo hace, se podrían producir lesiones personales.

PELIGRO: El gancho de remolque se puede calentar. Deje que el gancho de remolque se enfríe antes de quitarlo. Si no lo hace, se podrían producir lesiones personales.

El vehículo cuenta con ganchos instalados en el armazón.

Nota: *No aplique una carga a los ganchos de remolque que sea superior al índice de peso bruto del vehículo.*

Antes de utilizar los ganchos de remolque, realice lo siguiente:

- Asegúrese de que todos los puntos de fijación sean seguros y que puedan soportar la carga aplicada.
- No use cadenas, cables ni correas de remolque con extremos con ganchos de metal.
- Solo use ganchos de remolque con una resistencia a la rotura mínima que sea de dos a tres veces el peso bruto del vehículo atascado.
- Asegúrese de que el gancho de remolque esté en buen estado y que no tenga cortes, desgaste o daños visibles.
- Coloque un amortiguador, como una lona, una frazada pesada o una alfombra sobre la correa del remolque para ayudar a absorber la energía si la correa se rompe.
- Asegúrese de que el vehículo atascado no tenga una carga que sea superior a su peso bruto, que está especificado en la etiqueta de identificación.

- Alinee el vehículo de remolque y el vehículo atascado en línea recta a menos de 10 grados.
- Los transeúntes deben colocarse al costado del vehículo, a una distancia de al menos el doble de la longitud de la correa del remolque. Esto ayuda a evitar lesiones en caso de que un gancho o una correa del remolque se rompa, o de que el vehículo se sacuda en su dirección.

TRANSPORTE DEL VEHÍCULO

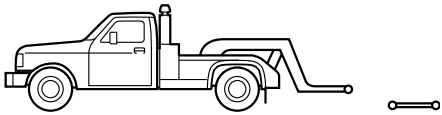

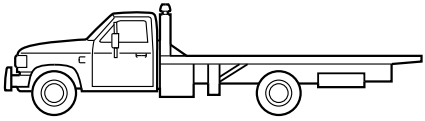

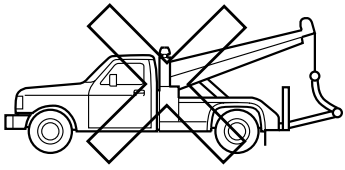

Si necesita remolcar el vehículo, póngase en contacto con el servicio de remolque profesional o el proveedor de servicio de asistencia en ruta.

El fabricante elabora un manual de remolque para todos los operadores de grúas autorizados. Solicite al operador de grúas que consulte dicho manual para conocer los procedimientos de enganche y remolque apropiados.

Recomendamos remolcar el vehículo con un equipo de elevación de ruedas o plataformas móviles. El vehículo se podría dañar si se remolca de manera incorrecta o por otros medios.

Los vehículos con tracción en las ruedas delanteras y traseras deben tener las ruedas motrices designadas levantadas del suelo, independientemente de cuál sea la dirección de remolque. Use plataformas móviles para evitar que se produzcan daños en la transmisión.

En los vehículos con tracción en todas las ruedas, se deben levantar todas las ruedas del suelo mediante un equipo de elevación de ruedas o plataformas móviles. Esto evita que se produzcan daños en la transmisión y en el sistema de tracción.

Nota: *Debe activar el encendido para desbloquear el volante de dirección.*

Nota: *Asegúrese de verificar la columna de dirección antes de remolcar. Esta puede bloquearse si la batería no tiene carga.*

PRECAUCIONES DEL REMOLQUE DEL VEHÍCULO

Siga las siguientes recomendaciones para remolcar su vehículo: si no se siguen estas instrucciones, se pueden producir daños al vehículo que la garantía no cubre.

Nota: *verifique que su vehículo esté asegurado adecuadamente al vehículo de remolque.*

Nota: *Si no está seguro de la configuración de su vehículo, póngase en contacto con un concesionario Ford.*

REMOLQUE DE EMERGENCIA

Si el vehículo deja de funcionar y no dispone de una plataforma móvil o un remolque de transporte de vehículo, podrá remolcarse con todas las ruedas sobre el piso, sin importar la configuración del tren motriz ni de la transmisión en las siguientes condiciones:

- Cuando el vehículo esté orientado hacia delante para que lo remolque en esa dirección.
- Use el procedimiento de liberación manual de la posición de estacionamiento. Véase **Uso de la liberación manual de estacionamiento** (página 251). Si no lo hace, se pueden producir daños en la transmisión.
- Cuando la velocidad máxima no exceda las 56 km/h.
- Cuando la distancia máxima no exceda las 80 km.

ALMACENAMIENTO DEL EXTINTOR DE INCENDIOS

El extinguidor de incendios se debe ubicar debajo del asiento trasero del lado del conductor. Para obtener más información, consulte a un concesionario Ford.

Una vez al mes, debe revisar el extinguidor y verificar que el indicador y el envase de sellador no estén dañados, que el gatillo esté en una buena condición operativa y que no haya obstrucciones que eviten removerlo.

Las instrucciones operativas se encuentran en el cuerpo del extinguidor de incendios. El mantenimiento es su responsabilidad. Asegúrese de realizar el mantenimiento de acuerdo con las instrucciones del fabricante que figuran en el equipo.

Respete la fecha de vencimiento que figura en el extinguidor y considere las recomendaciones para revisarla.

Antes de usar el extinguidor, asegúrese de quitar el empaque de plástico transparente empleado para transportar el equipo con el fin de evitar obstrucciones.

Al reemplazar el extinguidor, cerciórese de que el nuevo equipo sea del tipo polvo seco clase ABC.

PRECAUCIONES DEL FUSIBLE

PELIGRO: Siempre desconecte la batería antes de reemplazar fusibles de corriente intensa.

PELIGRO: Para minimizar el riesgo de descarga eléctrica, siempre vuelva a colocar la cubierta de la caja de fusibles antes de reconectar la batería o de recargar los reservorios de fluidos.

PELIGRO: Reemplace siempre un fusible por otro que tenga el amperaje especificado. Si utiliza un fusible con un amperaje superior, puede causar daños graves al cableado y podría provocar un incendio.

CAJA DE FUSIBLES DEBAJO DEL CAPÓ

UBICACIÓN DE LA CAJA DE FUSIBLES DEBAJO DEL CAPÓ

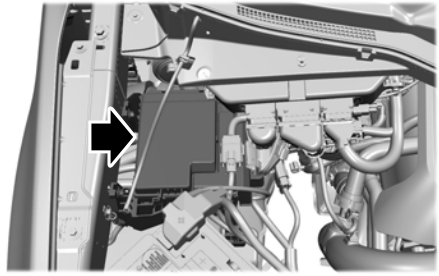

ACCESO A LA CAJA DE FUSIBLES DEBAJO DEL CAPÓ

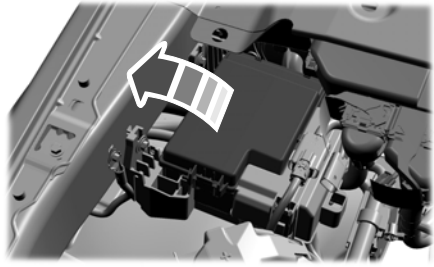

IDENTIFICACIÓN DE LOS FUSIBLES EN LA CAJA DE FUSIBLES DEBAJO DEL CAPÓ

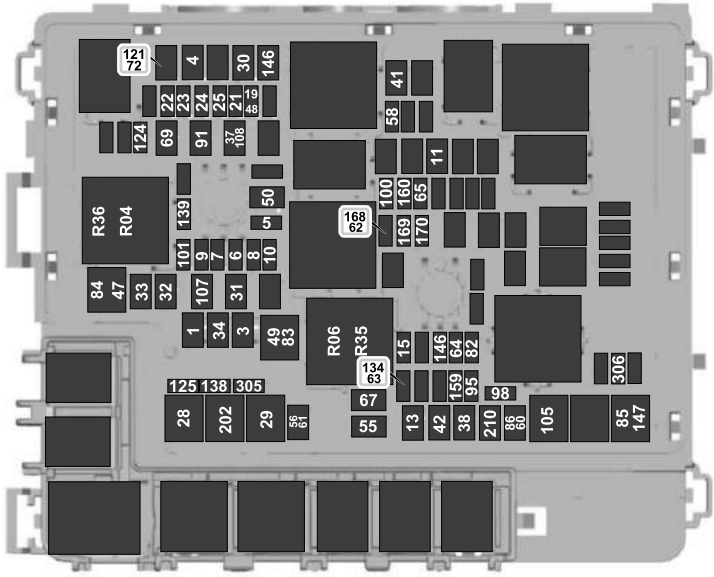

Ítem	Clasificación	Componente protegido
1	40 A	Módulo de control de la carrocería - potencia de la batería en el alimentador 1.
3	40 A	Módulo de control de la carrocería - potencia de la batería en el alimentador 2.
4	30 A	Surtidor de combustible.
5	5 A	Bujía del módulo de control del tren motriz.
6	25 A	Potencia del módulo de control del tren motriz (gasolina, híbrido).

Ítem	Clasificación	Componente protegido
7	20 A	Potencia del módulo de control del tren motriz.
8	20 A	Potencia del módulo de control del tren motriz (híbrido).
	10 A	Potencia del módulo de control del tren motriz (gasolina, Raptor, Tremor).
9	20 A	Potencia del módulo de control del tren motriz (gasolina, híbrido).
10	—	Sin uso.
11	30 A	Motor de arranque.
13	40 A	Motor del soplador.
15	25 A	Bocina.
19	20 A	Interruptor de pala de nieve (gasolina). Asientos traseros calefaccionados (gasolina, híbrido).
21	10 A	Alimentación de encendido/marcha de los faros delanteros.
22	10 A	Dirección electrónica asistida.
23	10 A	Refuerzo de freno eléctrico.
24	10 A	Módulo de control del tren motriz (gasolina, híbrido).
25	10 A	Cámara de la luz de freno central. Cámara del remolque. Inversor de 2 kW. Alternador de 24 V - Alimentación de marcha/arranque. Cámara retrovisora analógica.

Ítem	Clasificación	Componente protegido
28	50 A	Refuerzo de freno eléctrico.
29	50 A	Refuerzo de freno eléctrico.
30	40 A	Asiento eléctrico del conductor.
31	30 A	Asiento eléctrico del acompañante.
32	20 A	Tomacorriente auxiliar.
33	20 A	Tomacorriente auxiliar. Cargador inteligente USB.
34	20 A	Tomacorriente auxiliar.
37	30 A	Módulo de la compuerta.
38	40 A	Módulo de asiento con control de climatización. Estribos eléctricos.
41	25 A	Ventanilla deslizante eléctrica trasera.
42	30 A	Módulo de control de frenos del remolque.
47	50 A	Ventilador de refrigeración (gasolina, híbrido, Raptor, Tremor, Raptor R).
48	20 A	Asientos traseros calefaccionados (Raptor, Tremor, Raptor R)
49	50 A	Ventilador de refrigeración (gasolina, híbrido, Raptor, Tremor, Raptor R).
50	40 A	Luz trasera térmica (gasolina, híbrido).
55	30 A	Luces de estacionamiento del gancho para remolque.
56	20 A	Luces de freno y de dirección del remolque (conector de 4 clavijas).

Ítem	Clasificación	Componente protegido
58	10 A	Luces de repuesto del gancho para remolque.
60	15 A	Accesorio de relé 1 (Raptor, Tremor, Raptor R).
61	15 A	Accesorio de relé 2 (Raptor, Tremor, Raptor R).
62	10 A	Accesorio de relé 3 (Raptor, Tremor, Raptor R).
63	10 A	Accesorio de relé 4 (Raptor, Tremor, Raptor R).
64	25 A	Tracción en todas las ruedas.
65	—	Sin uso.
67	20 A	Marcha/arranque de la transmisión.
69	30 A	Limpiaparabrisas izquierdo.
72	30 A	Surtidor de combustible 2 (Raptor R).
82	25 A	Tracción en todas las ruedas.
83	—	Sin uso.
84	—	Sin uso.
85	—	Sin uso.
86	—	Sin uso.
91	20 A	Módulo de iluminación de arrastre para el remolque.
95	15 A	Potencia del módulo de control del tren motriz (híbrido).
98	10 A	Potencia del módulo de control del tren motriz (híbrido).

Ítem	Clasificación	Componente protegido
		Bombas del líquido refrigerante (híbrido).
100	15 A	Luces delanteras del lado izquierdo.
101	15 A	Luces delanteras del lado derecho.
105	50 A	Dirección delantera activa.
107	30 A	Carga de la batería del remolque baja.
108	15 A	Faros (policía).
121	—	Sin uso.
124	5 A	Módulo del sensor de lluvia.
125	10 A	Cargador inteligente USB.
134	25 A	Relé de los asientos de contorno múltiple (gasolina, híbrido).
138	10 A	Liberación de la compuerta.
139	5 A	Cargador inteligente USB.
146	15 A	Módulo de control de la batería de tracción (híbrido). Bomba de aire de carga (Raptor R).
147	40 A	Cambie el relé del ventilador del enfriador de aire (Raptor, Tremor).
159	5 A	Alimentación CC/CC (híbrido).
160	10 A	Control inteligente de enlace de datos.
168	15 A	Módulo de control de la batería de tracción (híbrido)
169	10 A	Bomba eléctrica de refrigerante del motor (híbrido).

Ítem	Clasificación	Componente protegido
170	10 A	Módulo de control de alerta de peatones (híbrido). Módulo de control de la batería de tracción (híbrido) Bomba eléctrica de refrigerante del motor (híbrido).
202	60 A	Módulo de control de la carrocería B+.
210	30 A	Arranque/parada del módulo de control de la carrocería.
305	5 A	Accesorio de relé 5 (Raptor, Tremor, Raptor R).
306	5 A	Accesorio de relé 6 (Raptor, Tremor, Raptor R).

Número de relé	Componente protegido
R04	Relé 1 del ventilador eléctrico.
R06	Relé 3 del ventilador eléctrico.
R35	Sin uso.
R36	Sin uso.

CAJA DE FUSIBLES DEL MÓDULO DE CONTROL DE LA CARROCERÍA

UBICACIÓN DE LA CAJA DE FUSIBLES DEL MÓDULO DE CONTROL DE LA CARROCERÍA

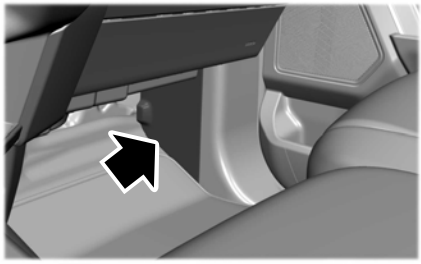

ACCESO A LA CAJA DE FUSIBLES DEL MÓDULO DE CONTROL DE LA CARROCERÍA

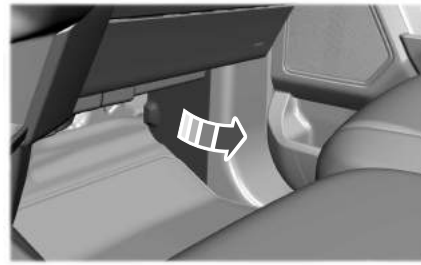

IDENTIFICACIÓN DE LOS FUSIBLES EN LA CAJA DE FUSIBLES DEL MÓDULO DE CONTROL DE LA CARROCERÍA

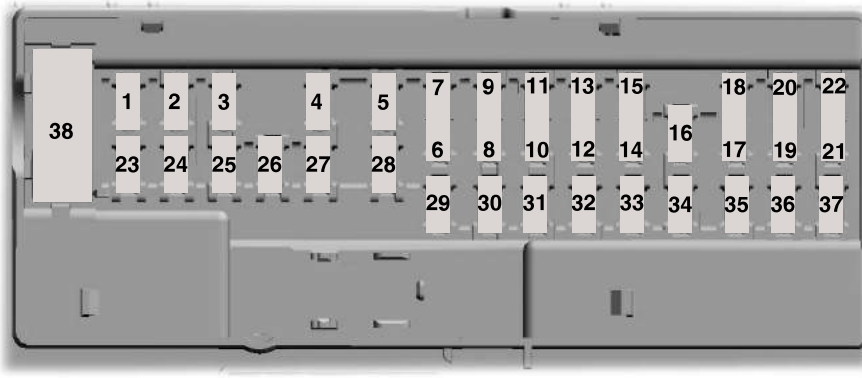

Ubicación del fusible	Amperaje	Pieza protegida
1	—	Sin uso.
2	10 A	Alimentación de accesorio retrasado.
3	7,5 A	Cargador inalámbrico.
4	20 A	Sin uso.
5	—	Sin uso.
6	10 A	Interruptor del elevavidrios eléctrico del conductor.
7	10 A	Módulo del cambio de marchas.
8	5 A	Módulo de acceso del teléfono celular.
9	5 A	Módulo del sensor combinado.
10	—	Sin uso.
11	—	Sin uso.
12	7,5 A	Puerta de enlace central mejorada. Climatizador.
13	7,5 A	Tablero de instrumentos. Módulo de control de la columna de la dirección.
14	15 A	Sin uso (repuesto).
15	15 A	Panel de control integrado SYNC
16	—	Sin uso.
17	7,5 A	Módulo de control de las luces delanteras.
18	7,5 A	Sin uso.
19	5 A	Interruptor de las luces.
20	5 A	Inicio pasivo. Interruptor de encendido. Solenoide de inhibición de la llave.
21	5 A	Interruptor de frenos del remolque.
22	5 A	Sin uso.

Ubicación del fusible	Amperaje	Pieza protegida
23	30 A	Módulo de control de la puerta del conductor.
24	30 A	Techo corredizo.
25	20 A	Sin uso.
26	30 A	Módulo de control de la puerta del acompañante.
27	30 A	Sin uso.
28	30 A	Amplificador.
29	15 A	Pantalla de 12 pulgadas. Pedales ajustables.
30	5 A	Sin uso.
31	10 A	Receptor de RF. Monitor del conductor. Interruptor de administración de terreno.
32	20 A	Módulo de control del audio.
33	—	Sin uso.
34	30 A	Relé de marcha/arranque.
35	5 A	Marcha/arranque inversor de 400 vatios.
36	15 A	Espejo interior de atenuación automática. Asiento trasero calefaccionado marcha/arranque. Dirección delantera adaptativa de marcha/arranque. Volante calefaccionado (vehículos sin dirección frontal adaptativa).
37	20 A	Sistemas de asistencia avanzados para el conductor.
38	30 A interruptor de circuito.	Elevavidrios eléctricos traseros.

IDENTIFICACIÓN DE LOS TIPOS DE FUSIBLES

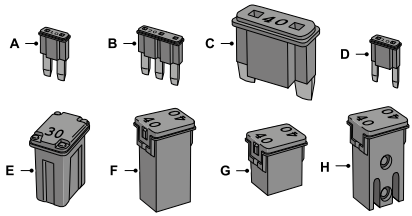

A	Micro 2
B	Micro 3
C	Maxi
D	Mini
E	Caja M
F	Caja J
G	Caja J de bajo perfil
H	Caja M con ranuras

FUSIBLES – SOLUCIÓN DE PROBLEMAS

FUSIBLES – PREGUNTAS FRECUENTES

¿Cuándo necesito revisar un fusible?

Si los componentes eléctricos del vehículo no funcionan.

¿Cuándo necesito reemplazar un fusible?

Si un fusible está quemado.

¿Cómo identifico un fusible quemado?

Puede identificar un fusible quemado por la presencia de un cable cortado en su interior.

PRECAUCIONES DE MANTENIMIENTO

Dé servicio a su vehículo en forma regular para ayudar a mantener su capacidad para circular y su valor de reventa. Existe una gran red de Concesionarios Ford disponibles para ayudarlo con su experiencia en servicios profesionales. Nuestros técnicos están especialmente capacitados y calificados para dar servicio a su vehículo en forma adecuada y experta. Están equipados con una amplia gama de herramientas altamente especializadas desarrolladas específicamente para dar servicio a su vehículo.

Si su vehículo necesita servicio profesional, un concesionario Ford puede proporcionarle las piezas y servicios necesarios. Verifique su información de garantía para saber qué piezas y servicios están cubiertos.

Utilice solo los combustibles, lubricantes, fluidos y repuestos recomendados, de acuerdo con las especificaciones. Véase **Capacidades y especificaciones** (página 549).

- No trabaje en un motor caliente.
- Asegúrese de que nada quede atascado entre las partes móviles.
- No trabaje en un vehículo cuyo motor está encendido en un espacio cerrado, a menos que se haya asegurado de que hay suficiente ventilación.
- Mantenga llamas abiertas y otros materiales encendidos, como cigarrillos, lejos de la batería y de todas las partes relacionadas con combustible.
- Aplique el freno de mano, cambie la transmisión estacionamiento (P) y bloquee las ruedas.

APERTURA Y CIERRE DEL CAPÓ

PELIGRO: Asegúrese de trabar completamente el capó antes de manejar. Si no sigue estas instrucciones, se podrían producir lesiones personales o causar la muerte.

1. Hale la manija de liberación del capó que está ubicada debajo del lado izquierdo del panel de instrumentos.

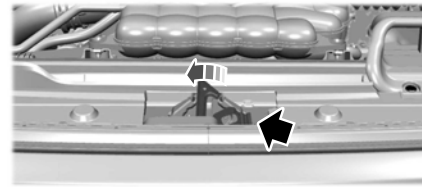

2. Hale la palanca de liberación secundaria que está debajo de la parte delantera del capó, cerca del centro del vehículo.

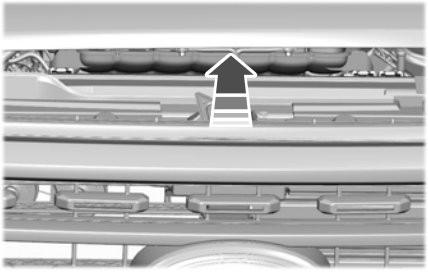

3. Levante el capó hasta que los cilindros de elevación lo mantengan abierto.
4. Para cerrarlo, baje el capó y asegúrese de que quede completamente trabado.

BAJO EL CAPÓ - VISTA DE CONJUNTO - 3.5L ECOBOOST™

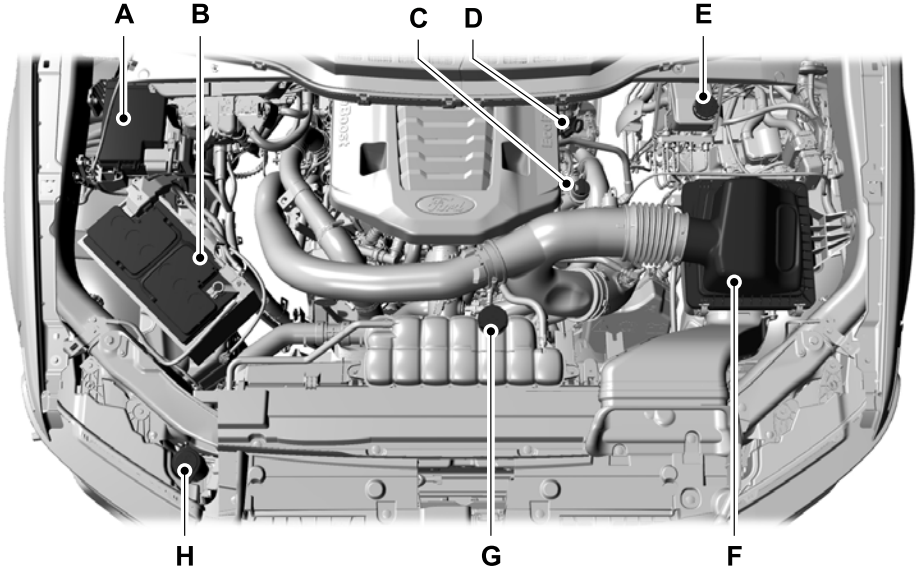

A. Caja de fusibles del compartimento del motor. Véase **Fusibles y relés** (página 468).

B. Batería. Véase **Cambio de la batería de 12 V** (página 491).

C. Tapa de llenado de aceite del motor. Véase **Verificación del nivel de aceite del motor** (página 484).

D. Varilla indicadora del nivel de aceite del motor. Véase **Descripción general de la varilla del aceite del motor** (página 484).

E. Depósito del fluido de frenos. Véase **Frenos** (página 275).

F. Filtro de aire. Véase **Cambio del filtro de aire del motor** (página 490).

G. Depósito del líquido refrigerante del motor. Véase **Verificación del refrigerante** (página 485).

H. Depósito de líquido del limpiaparabrisas.

BAJO EL CAPÓ - VISTA DE CONJUNTO - 3.5L, VEHÍCULO ELÉCTRICO HÍBRIDO (HEV)

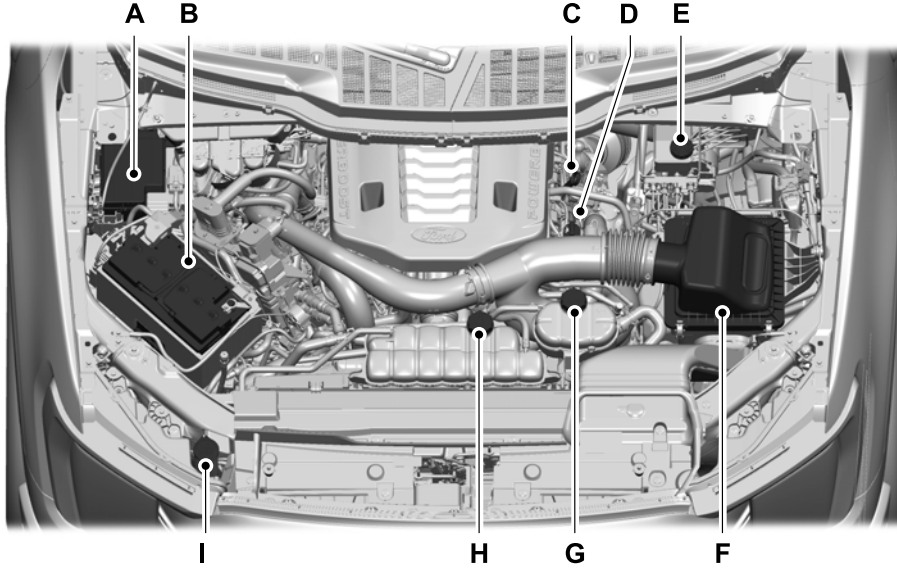

A. Caja de fusibles del compartimento del motor. Véase **Fusibles y relés** (página 468).

B. Batería. Véase **Cambio de la batería de 12 V** (página 491).

C. Varilla indicadora del nivel de aceite del motor. Véase **Descripción general de la varilla del aceite del motor** (página 484).

D. Tapa de llenado de aceite del motor. Véase **Agregado de aceite del motor** (página 484).

E. Depósito del fluido de frenos. Véase **Verificación del nivel de fluido de frenos** (página 276).

F. Filtro de aire. Véase **Cambio del filtro de aire del motor** (página 490).

G. Depósito del líquido refrigerante secundario. Véase **Verificación del refrigerante** (página 485).

H. Depósito del líquido refrigerante del motor. Véase **Verificación del refrigerante** (página 485).

I. Depósito de líquido del limpiaparabrisas.

BAJO EL CAPÓ - VISTA DE CONJUNTO - 5.0L

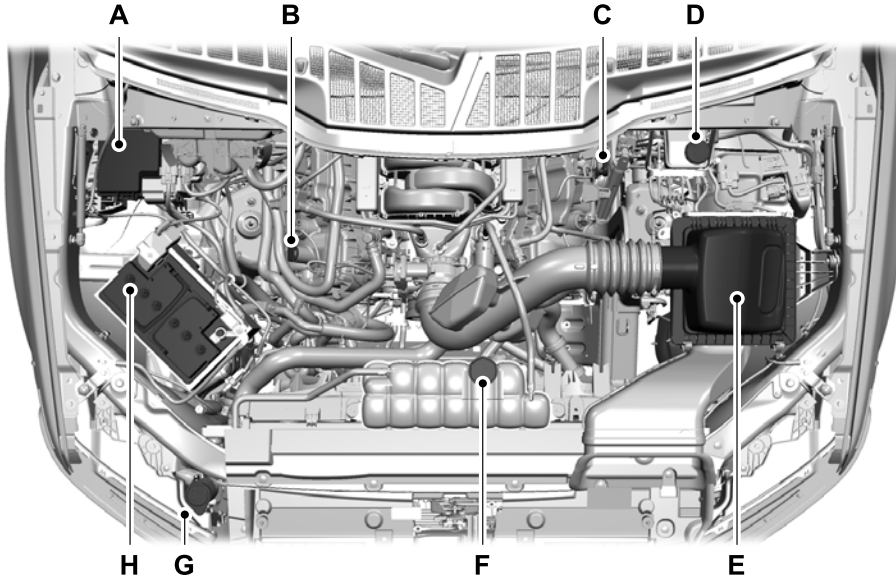

A. Caja de fusibles del compartimento del motor. Véase **Fusibles y relés** (página 468).

B. Tapa de llenado de aceite del motor. Véase **Verificación del nivel de aceite del motor** (página 484).

C. Varilla indicadora del nivel de aceite del motor. Véase **Descripción general de la varilla del aceite del motor** (página 484).

D. Depósito del fluido de frenos. Véase **Verificación del nivel de fluido de frenos** (página 276).

E. Conjunto del filtro de aire. Véase **Cambio del filtro de aire del motor** (página 490).

F. Depósito del líquido refrigerante del motor. Véase **Verificación del refrigerante** (página 485).

G. Depósito de líquido del limpiaparabrisas.

H. Batería. Véase **Cambio de la batería de 12 V** (página 491).

ACEITE DEL MOTOR

DESCRIPCIÓN GENERAL DE LA VARILLA DEL ACEITE DEL MOTOR

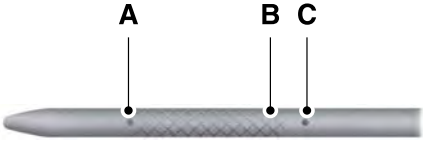

A Mínimo.

B Nominal.

C Máximo.

VERIFICACIÓN DEL NIVEL DE ACEITE DEL MOTOR

1. Asegúrese de que el vehículo esté sobre una superficie nivelada.
2. Verifique el nivel de aceite antes de encender el motor o apáguelo y, si está caliente, espere 15 minutos para que el aceite drene en la bandeja de aceite del cárter.

Nota: *La verificación del nivel de aceite demasiado pronto podría causar una lectura inadecuada.*

3. Quite la varilla indicadora de nivel y límpiela con un trapo limpio sin pelusas.
4. Vuelva a colocar la varilla indicadora y asegúrese de que esté bien ajustada.
5. Vuelva a retirar la varilla para comprobar el nivel de aceite.

Nota: *Si el nivel de aceite está entre las marcas de nivel máximo y mínimo, el nivel de aceite es aceptable. No agregue aceite.*

6. Si el nivel de aceite se encuentra en la marca de nivel mínimo, agregue aceite de inmediato.
7. Vuelva a colocar la varilla indicadora. Asegúrese de que esté bien ajustada.

Nota: *El consumo de aceite de los motores nuevos alcanza su nivel normal después de aproximadamente 5.000 km.*

Nota: *Un aumento en el nivel de aceite puede ocurrir debido a viajes cortos frecuentes que no permiten que el motor alcance la temperatura de operación, así como también al permanecer con frecuencia en ralentí o al conducir a baja velocidad por períodos de tiempo prolongados.*

Nota: *Si los niveles de aceite continuamente se observan sobre la marca de máximo, programe una visita al concesionario.*

AGREGADO DE ACEITE DEL MOTOR

PELIGRO: No quite la tapa de llenado con el motor en marcha.

PELIGRO: No agregue aceite de motor cuando el motor está caliente. Si no sigue esta instrucción, se podrían producir lesiones personales.

No use aditivos para aceite de motor, ya que no son necesarios y podrían ocasionar daños que la garantía de su vehículo podría no cubrir.

1. Limpie el área alrededor de la tapa de llenado de aceite del motor antes de retirarlo.

2. Quite la tapa de llenado de aceite del motor.
3. Agregue aceite de motor que cumpla con nuestras especificaciones. Véase **Capacidades y especificaciones** (página 549).
4. Vuelva a instalar la tapa de llenado de aceite del motor. Gire hacia la derecha hasta que sienta una fuerte resistencia.

Nota: *No agregue aceite por encima de la marca de nivel máximo. Los niveles de aceite que estén por encima de la marca de nivel máximo podrían dañar al motor.*

Nota: *Limpie cualquier salpicadura de aceite con un paño absorbente de inmediato.*

REESTABLECIMIENTO DEL RECORDATORIO DE CAMBIO DE ACEITE DEL MOTOR - VEHÍCULOS CON: PANTALLA DE 4.2 PULG.

1. Presione el botón Menú en el volante de dirección para ingresar al menú principal de la pantalla de información.
2. Seleccione ***Info. vehículo***.
3. Seleccione ***Vida aceite***.
4. Seleccione ***reiniciar vida***.
5. Mantenga presionado el botón ***OK*** hasta que aparezca la confirmación de restablecimiento del sistema.

REESTABLECIMIENTO DEL RECORDATORIO DE CAMBIO DE ACEITE DEL MOTOR - VEHÍCULOS CON: PANTALLA DE 8 PULG./ PANTALLA DE 12 PULGADAS

Dependiendo de su tablero, hay dos caminos para restablecer el recordatorio de cambio de aceite del motor.

Camino 1

1. Presione el botón Menú en el volante de dirección para ingresar al menú principal de la pantalla de información.
2. Seleccione ***Ajustes***.
3. Seleccione ***Mantenimiento del vehícu.***.
4. Seleccione ***Vida aceite***.
5. Mantenga presionado el botón ***OK*** hasta que aparezca la confirmación de restablecimiento del sistema.

Camino 2

1. Presione el botón Menú en el volante de dirección para ingresar al menú principal de la pantalla de información.
2. Seleccione ***Info. vehículo***.
3. Seleccione ***Información motor***.
4. Mantenga presionado el botón ***OK*** hasta que aparezca la confirmación de restablecimiento del sistema.

CAPACIDAD Y ESPECIFICACIÓN DEL ACEITE DEL MOTOR

Para obtener más información sobre el llenado, consulte la sección Capacidades y especificaciones en el Manual del propietario. Véase **Capacidad y especificación del aceite del motor** (página 485).

VERIFICACIÓN DEL REFRIGERANTE

Cuando el motor esté frío, verifique la concentración y el nivel del refrigerante en los intervalos enumerados en la información de mantenimiento programado.

Nota: *Asegúrese de que el nivel del refrigerante esté entre las marcas mínima y máxima en el depósito de refrigerante.*

Nota: *El líquido refrigerante se expande cuando está caliente. Es posible que el nivel supere la marca **MAX**.*

Si el nivel de refrigerante está en la marca mínima o debajo de esta, agregue refrigerante prediluido de inmediato.

Mantenga la concentración del líquido refrigerante entre 48 % y 50 %, que equivale a un punto de congelación entre -34ºC y -37ºC. La concentración de refrigerante debe medirse con un refractómetro. No recomendamos el uso de hidrómetros o tiras de prueba de refrigerante para medir la concentración de refrigerante.

Agregado de refrigerante

PELIGRO: Mantenga sus manos y su ropa lejos del ventilador de enfriamiento.

PELIGRO: No quite la tapa del depósito de refrigerante mientras el motor está encendido o el sistema de refrigeración está caliente. Espere 10 minutos hasta que el sistema de refrigeración se enfríe. Cubra la tapa del depósito de refrigerante con un paño grueso para evitar quemarse y retire la tapa con cuidado. Si no sigue estas instrucciones, se podrían producir lesiones personales.

PELIGRO: No agregue líquido refrigerante si el vehículo está encendido o el sistema de refrigeración está caliente. Si no sigue estas instrucciones, se podrían producir lesiones personales.

PELIGRO: No agregue refrigerante por encima de la marca ***MAX***.

PELIGRO: No coloque refrigerante en el depósito de líquido del limpiaparabrisas. Si se rocía refrigerante en el parabrisas, eso puede dificultar ver a través del parabrisas.

PELIGRO: No permita que le caiga fluido en la piel o en los ojos. Si se produce el contacto, enjuague las áreas afectadas con abundante agua de inmediato y consulte a su médico.

Nota: *No utilice parches contrafugas, selladores para el sistema de refrigeración o aditivos no especificados, ya que pueden causar daños en los sistemas de calefacción o refrigeración del motor. Es posible que la garantía del vehículo no cubra el daño en los componentes.*

Nota: *Los líquidos automotrices no son intercambiables.*

Es muy importante usar refrigerante prediluido aprobado con la especificación correcta a fin de evitar obstruir los pequeños conductos del sistema de enfriamiento del motor. Véase **Capacidades y especificaciones** (página 549). No mezcle diferentes colores o tipos de refrigerantes en su vehículo. La mezcla de refrigerantes para motor o el uso de un refrigerante incorrecto pueden dañar el motor o los componentes del sistema de enfriamiento y podrían invalidar la garantía del vehículo.

Nota: *Si no está disponible un refrigerante prediluido, use el refrigerante concentrado aprobado diluido con agua desionizada o destilada en proporción 50/50. Véase **Capacidades y especificaciones** (página 549). El uso de agua no desionizada puede contribuir a la formación de depósitos, corrosión y obstrucción en los pequeños conductos del sistema de refrigeración.*

Para rellenar el nivel del líquido refrigerante, siga los pasos a continuación:

1. Desenrosque la tapa lentamente. A medida que desenrosca la tapa, se libera presión.
2. Agregue suficiente refrigerante prediluido para llegar al nivel correcto.

Nota: *No recomendamos el uso de refrigerante reciclado.*

3. Vuelva a colocar la tapa del depósito de refrigerante. Gire la tapa en el sentido de las agujas del reloj hasta que haga tope.
4. Verifique el nivel de refrigerante en el depósito de refrigerante las siguientes veces que conduzca su vehículo. Si es necesario, repita el paso 2.

Si debe agregar más de 1 L de refrigerante para motor por mes, haga revisar el vehículo lo antes posible. Hacer funcionar un motor con un nivel de refrigerante bajo puede ocasionar un sobrecalentamiento del motor, además de posibles daños a este.

En caso de emergencia, puede agregar una gran cantidad de agua sin refrigerante de motor para llegar a una estación de servicio. Lleve el vehículo al servicio de mantenimiento tan pronto como sea posible.

El agua sola, sin refrigerante de motor, puede provocar daños en el motor por corrosión, sobrecalentamiento o congelamiento.

No reemplace el refrigerante con los siguientes líquidos porque pueden provocar daños en el motor por sobrecalentamiento o congelamiento:

- Alcohol
- Metanol
- agua salobre
- Cualquier refrigerante mezclado con alcohol o metanol anticongelamiento.

No agregue inhibidores adicionales o aditivos al refrigerante. Estos pueden resultar dañinos y poner en peligro la protección contra corrosión del refrigerante.

Climas extremos

Si maneja en climas extremadamente fríos, quizás sea necesario aumentar la concentración del refrigerante por encima del 50 %.

Nota: *Una concentración del refrigerante del 60 % proporciona un punto de protección mejorado contra el congelamiento. Las concentraciones de refrigerante por encima del 60 % disminuyen las características de protección contra el sobrecalentamiento que proporciona el refrigerante y podrían dañar el motor.*

Si maneja en climas extremadamente cálidos, quizás sea necesario disminuir la concentración del refrigerante al 40 %.

Nota: *Una concentración del refrigerante del 40 % proporciona un punto de protección mejorado contra el sobrecalentamiento. Las concentraciones de refrigerante por debajo del 40 % reducen las características de protección contra sobrecalentamiento y corrosión del refrigerante y podrían provocar daños al motor.*

Cambio de refrigerante

PELIGRO: No deseche el líquido refrigerante con la basura doméstica ni en la red pública de desagües cloacales. Use una instalación de desecho de residuos autorizada.

Cambie el refrigerante en los intervalos de kilometraje especificados. Consulte la información de mantenimiento programado.

Nota: *Deseche el refrigerante usado de manera adecuada.*

Respete las normas y estándares de su comunidad para reciclar y desechar los líquidos automotrices.

Refrigeración a prueba de fallas

La refrigeración a prueba de fallas le permite conducir el vehículo durante un tiempo antes de que aumenten los daños a los componentes. La distancia a prueba de fallas depende de la temperatura ambiente, la capacidad de carga del vehículo y el terreno.

Cómo funciona la refrigeración a prueba de fallos

PELIGRO: Si continúa conduciendo el vehículo cuando el motor está sobrecalentado, este se detendrá sin aviso. Si no sigue esta instrucción, puede ocasionar la pérdida de control del vehículo.

Si el motor comienza a sobrecalentarse, el medidor de temperatura del refrigerante se mueve hacia el área roja:

Se enciende una luz de advertencia y puede aparecer un mensaje en la pantalla de información.

Si el motor alcanza un estado de temperatura superior predeterminada, este cambia automáticamente a una marcha de cilindros alternados. Cada cilindro deshabilitado actúa como una bomba de aire y enfría el motor.

Cuando esto ocurre, el vehículo aún funciona, sin embargo:

- La potencia del motor queda limitada.
- El sistema de aire acondicionado se apaga.

El funcionamiento continuo aumenta la temperatura del motor y hará que el motor se apague por completo. En esta situación, aumenta el esfuerzo de la dirección y del frenado.

Cuando disminuya la temperatura del motor, puede volver a arrancar el motor. Haga revisar el vehículo tan pronto como sea posible para minimizar el daño del motor.

Cuando se activa el modo a prueba de fallos

PELIGRO: El modo a prueba de fallos debe usarse solo en emergencias. Maneje su vehículo en el modo a prueba de fallos solo cuando sea necesario para llevar su vehículo a un lugar a salvo y busque ayuda para realizar de inmediato las reparaciones. Cuando está en el modo a prueba de fallos, su vehículo tendrá una potencia limitada, no podrá mantener una marcha a alta velocidad y es posible que se apague completamente sin previo aviso, perdiendo potencialmente la potencia del motor, la asistencia de dirección y la asistencia al frenado, lo que puede aumentar la posibilidad de un choque y causar lesiones graves.

PELIGRO: No quite la tapa del depósito de refrigerante mientras el motor está encendido o el sistema de refrigeración está caliente. Espere 10 minutos hasta que el sistema de refrigeración se enfríe. Cubra la tapa del depósito de refrigerante con un paño grueso para evitar quemarse y retire la tapa con cuidado. Si no sigue estas instrucciones, se podrían producir lesiones personales.

El vehículo tiene potencia de motor limitada cuando está en el modo a prueba de fallas; por lo tanto, conduzca con cuidado. El vehículo no mantiene una marcha a alta velocidad y el motor podría funcionar con poca potencia.

Recuerde que el motor puede apagarse automáticamente para prevenir el daño al motor. En esta situación, haga lo siguiente:

1. Detenga el vehículo a un lado de la calle tan pronto como sea posible y apague el motor.
2. Si es miembro de un programa de asistencia en ruta, le recomendamos que se comunique con el proveedor del servicio de asistencia en ruta.
3. Si esto no es posible, espere un momento para que el motor se enfríe.
4. Revise el nivel del líquido refrigerante. Si el nivel de refrigerante está en la marca mínima o debajo de esta, agregue refrigerante prediluido de inmediato.
5. Cuando disminuya la temperatura del motor, puede volver a arrancar el motor. Haga revisar el vehículo tan pronto como sea posible para minimizar el daño del motor.

Nota: *Si continúa conduciendo su vehículo en modo antifallas sin repararlo, dañará su motor.*

Control de la temperatura del refrigerante del motor (Si está equipado)

PELIGRO: Para reducir el riesgo de choques y lesiones, tenga presente que la velocidad del vehículo podría disminuir y que el vehículo podría no acelerar con máxima potencia hasta que disminuya la temperatura del refrigerante.

Si arrastra un remolque con su vehículo, el motor del vehículo puede alcanzar temporalmente una temperatura superior durante condiciones de funcionamiento de alta intensidad, como ascender en una pendiente prolongada o pronunciada con temperaturas ambiente elevadas.

En esas situaciones, observará que el indicador de temperatura del refrigerante se mueve hacia el área roja y aparecerá un mensaje en la pantalla de información.

Puede notar una disminución en la velocidad del vehículo ocasionada por potencia reducida del motor, a fin de administrar la temperatura del refrigerante del motor. El vehículo puede entrar en este modo si tienen lugar determinadas condiciones de alta temperatura y capacidad de carga alta. El nivel de disminución de velocidad depende de la capacidad de carga del vehículo, la pendiente y la temperatura. Si esto ocurre, no es necesario detener el vehículo. Puede seguir conduciendo.

El aire acondicionado podría encenderse y apagarse automáticamente durante condiciones extremas de funcionamiento para evitar el sobrecalentamiento del motor. Cuando la temperatura del refrigerante disminuye a una temperatura normal de funcionamiento, el aire acondicionado se encenderá.

Si el indicador de temperatura del refrigerante se mueve por completo hacia el área roja o si aparecen en la pantalla de información los mensajes de advertencia de temperatura del refrigerante o de revisión pronta del motor, haga lo siguiente:

1. Detenga el vehículo cuando sea seguro. Aplique por completo el freno de mano y coloque la transmisión en estacionamiento (P) o punto muerto (N).
2. Deje el motor en marcha hasta que la aguja del medidor de temperatura del refrigerante regrese a la posición normal. Si la temperatura no disminuye después de varios minutos, siga los pasos restantes.
3. Apague el motor y espere que se enfríe. Revise el nivel del líquido refrigerante.
4. Si el nivel de refrigerante está en la marca mínima o debajo de esta, agregue refrigerante prediluido de inmediato.
5. Si el nivel de refrigerante es normal, vuelva a encender el motor y continúe.

FILTRO DE AIRE DEL MOTOR

CAMBIO DEL FILTRO DE AIRE DEL MOTOR

PELIGRO: para reducir el riesgo de daño al vehículo y de lesiones personales por quemaduras, no arranque el motor sin el filtro de aire ni lo desmonte con el motor en marcha.

Cambie el filtro de aire en los intervalos adecuados.

Al cambiar el filtro de aire, utilice solo el filtro de aire indicado. Véase **Capacidades y especificaciones** (página 549).

Nota: *si no se utiliza el elemento del filtro de aire correcto, se pueden producir daños graves en el motor que pueden no estar cubiertos por la garantía del vehículo.*

Nota: *cuando realice el mantenimiento del filtro de aire, no permita el ingreso de elementos externos en el sistema de admisión de aire. El motor puede dañarse incluso con partículas pequeñas.*

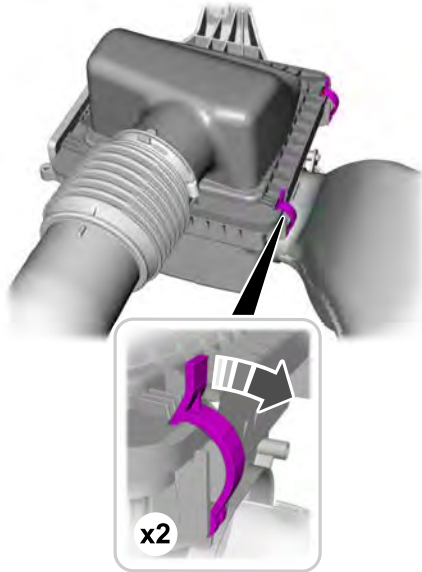

1. Afloje los clips que fijan la cubierta del filtro de aire al compartimiento.
2. Levante cuidadosamente la cubierta del compartimento del filtro de aire.
3. Extraiga el filtro de aire del compartimento.

4. Para instalar, siga el procedimiento de remoción en el orden inverso.

CAMBIO DEL FILTRO DE COMBUSTIBLE

El vehículo tiene filtros de combustible duraderos integrados al tanque de combustible. No se necesita mantenimiento regular ni reemplazo.

CAMBIO DE LA BATERÍA DE 12 V

PELIGRO: Por lo general, las baterías producen gases explosivos que pueden provocar lesiones personales. Por lo tanto, no permita que llamas, chispas o sustancias encendidas estén cerca de la batería. Cuando trabaje cerca de la batería, siempre cúbrase la cara y protéjase los ojos. Siempre asegúrese de que haya una correcta ventilación.

PELIGRO: Cuando levante una batería con cubierta de plástico, si aplica demasiada presión en las paredes de los extremo, podría provocar que el ácido se esparza por las tapas de ventilación, lo que podría causar lesiones personales y daños al vehículo o a la batería. Levante la batería con un dispositivo de elevación de baterías o con las manos colocándolas en las esquinas opuestas.

PELIGRO: Mantenga las baterías fuera del alcance de los niños. Las baterías contienen ácido sulfúrico. Evite el contacto con la piel, los ojos o la ropa. Cúbrase los ojos cuando trabaje cerca de la batería para protegerse contra posibles salpicaduras de soluciones ácidas. En caso de que la piel o los ojos entren en contacto con el ácido, enjuáguese de inmediato con agua durante un mínimo de 15 minutos y busque atención médica de inmediato. Si ingiere ácido, llame a un médico inmediatamente.

PELIGRO: Los polos, los terminales y los accesorios relacionados de la batería contienen plomo y componentes de plomo, que son sustancias químicas reconocidas por el estado de California como causantes de cáncer y daños en el sistema reproductivo. **Lávese las manos después de manipularla**.

PELIGRO: Es posible que el vehículo tenga más de una batería. Si se quitan los cables de una batería solamente, no se desconecta el sistema eléctrico del vehículo. Asegúrese de desconectar los cables de todas las baterías cuando desconecte la energía. Si no lo hace, se podrían provocar lesiones personales graves o daños a la propiedad.

PELIGRO: El requisito en cuanto a la batería es diferente para los vehículos con Start/Stop automático. Debe reemplazar la batería por una de exactamente la misma especificación.

La batería se encuentra en el compartimento del motor. Véase **Bajo el capó - Vista de conjunto** (página 480).

El vehículo tiene una batería sin mantenimiento. No requiere agua adicional durante el mantenimiento.

Si la batería del vehículo tiene una cubierta y una manguera de ventilación, asegúrese de volver a colocarla correctamente después de limpiar o reemplazar la batería.

Para lograr un funcionamiento prolongado y sin problemas, mantenga la cubierta de la batería limpia y seca y los cables ajustados firmemente en los terminales de la batería. Si hay algún signo de corrosión en la batería o en los terminales, quite los cables de los terminales y límpielos con un cepillo de alambre. Puede neutralizar el ácido con una solución de bicarbonato de sodio y agua.

Recomendamos que desconecte el terminal de cable negativo de la batería si piensa guardar el vehículo durante un período prolongado.

Nota: *Si solo desconecta el terminal de cable negativo de la batería, asegúrese de que esté aislado o lejos del terminal de la batería para evitar una conexión accidental o un arco.*

Si reemplaza la batería, asegúrese de que coincida con los requisitos eléctricos del vehículo.

Si desconecta o reemplaza la batería y el vehículo tiene transmisión automática, deberá volver a aprender la estrategia de adaptación. Debido a esto, la transmisión puede cambiar con firmeza cuando maneja por primera vez. Esto es normal mientras la transmisión actualiza completamente su funcionamiento para una sensación óptima de marchas.

Restablecimiento del sensor de la batería

Cuando instale una batería nueva, restablezca el sensor de la batería haciendo lo siguiente:

1. Active el encendido, pero no arranque el motor.

Nota: *Complete los pasos 2 y 3 en el término de 10 segundos.*

2. Haga parpadear las luces delanteras altas cinco veces y, luego, déjelas apagadas.
3. Presione y suelte el pedal del freno tres veces.

La luz de advertencia de la batería parpadea tres veces para confirmar que el restablecimiento se llevó a cabo correctamente.

Sistema de administración de la batería (Si está equipado)

El sistema controla las condiciones de la batería y toma medidas para extender su vida útil. Si se detecta una descarga excesiva de la batería, el sistema desactiva temporalmente algunos sistemas eléctricos para proteger la batería.

Los sistemas incluidos son:

- Vidrio trasero térmico.
- Asientos calefaccionados.
- Climatizador.
- Volante de dirección calefaccionado.
- Unidad de audio.
- Sistema de navegación.

Puede aparecer un mensaje en la pantalla de información para avisarle que se activaron las medidas de protección de la batería. Este mensaje es solo para notificar que se está llevando a cabo una acción, y no indica que haya un problema eléctrico o que sea necesario cambiar la batería.

Luego de reemplazar la batería o, en algunos casos, después de recargarla con un cargador externo, el sistema de administración de la batería requiere ocho horas de tiempo de inactividad para volver a aprender el estado de carga de la batería. Durante este tiempo el vehículo debe permanecer completamente trabado con el encendido apagado.

Nota: *Antes de volver a aprender el estado de carga de la batería, es posible que el sistema de administración de la batería desactive temporalmente algunos sistemas eléctricos.*

Instalación de accesorios eléctricos

Para asegurar que el sistema de administración de la batería funcione de manera adecuada, no conecte una conexión a tierra de un dispositivo eléctrico directamente al polo negativo de la batería. Esto podría generar mediciones imprecisas del estado de la batería y el sistema podría funcionar mal.

Nota: *Si agrega componentes o accesorios eléctricos al vehículo, podría repercutir negativamente en el rendimiento y la duración de la batería. Esto también podría afectar el rendimiento de otros sistemas eléctricos del vehículo.*

Remoción y colocación de la batería

Instale una batería aprobada para usarse en función de nuestras especificaciones. Véase **Capacidades y especificaciones** (página 549).

Para desconectar o quitar la batería, siga los pasos a continuación:

1. Accione el freno de mano y apague el encendido.
2. Desactive todos los equipos eléctricos, por ejemplo, las luces y la radio.
3. Espere un mínimo de dos minutos antes de desconectar la batería.

Nota: *El sistema de control del motor tiene una función de retención eléctrica y permanece activado durante un tiempo luego de que haya desactivado el encendido. Esto permite al sistema almacenar tablas de diagnóstico y de adaptación. La desconexión de la batería sin esperar puede provocar daños que la garantía del vehículo no cubre.*

4. Desconecte el terminal de cable negativo de la batería.
5. Desconecte el terminal de cable positivo de la batería.
6. Quite la traba de seguridad de la batería.
7. Extraiga la batería.
8. Para instalar, siga el procedimiento de remoción en el orden inverso.

Nota: *Antes de volver a conectar la batería, asegúrese de que el encendido esté desactivado.*

Nota: *Asegúrese de ajustar bien los cables de la batería.*

Si desconecta o reemplaza la batería del vehículo, debe restablecer las siguientes funciones:

- Rebote de la ventanilla. Véase **Apertura y cierre de las ventanillas** (página 140).
- Ajustes de reloj.
- Estaciones de radio preconfiguradas.

Desecho de la batería

Asegúrese de desechar las baterías viejas de manera respetuosa con el medio ambiente. Consulte con la autoridad local correspondiente sobre el reciclaje de las baterías usadas.

ALINEACIÓN DE LOS FAROS -VEHÍCULOS CON: LUCES DELANTERAS LED

Ajuste vertical

Alineamos las luces delanteras del vehículo en la planta de ensamblaje. Si tiene un accidente con el vehículo, llévelo al servicio técnico lo antes posible para revisar y realinear las luces delanteras.

Regulador de las luces delanteras LED de serie media

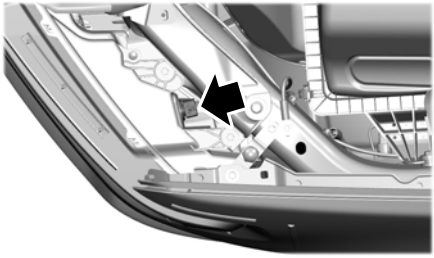

Regulador de las luces delanteras LED de serie alta

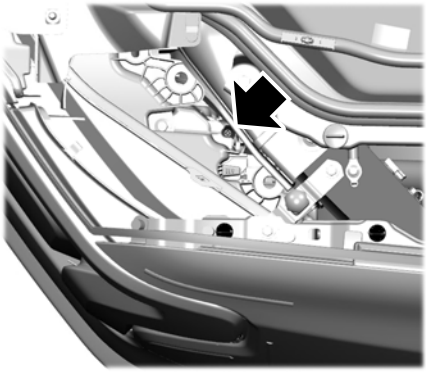

Ubicación correcta de las luces delanteras

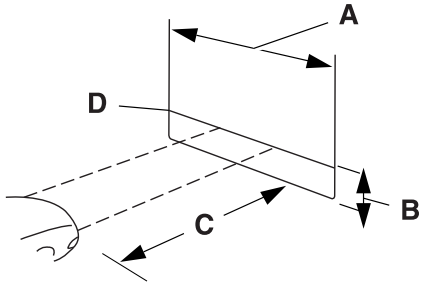

A	8 pies (2,4 m).
B	Altura central de la luz al piso.
C	25 pies (7,6 m).
D	Línea de referencia horizontal.

1. Estacione el vehículo directamente en frente de una pared o pantalla en una superficie nivelada, a aproximadamente 7,6 m de distancia.
2. Mida la altura desde el centro de la luz delantera, indicado con un círculo de 3 milímetros en el lente, hasta el piso y marque una línea de referencia horizontal de 2,4 m en la pared o en la pantalla vertical a esta altura. Usar cinta de enmascarar es buena opción.
3. Encienda las luces bajas para iluminar la pared o pantalla y abra el capó. Cubra una de las luces delanteras para que la luz no dé contra la pared.

4. En la pared o en la pantalla, puede observar un patrón de luz con un borde horizontal perceptible hacia la derecha. Si el borde no está en la línea de referencia horizontal, ajuste la luz para que el borde esté a la misma altura que la línea de referencia horizontal.
5. Ubique el ajustador vertical en cada luz delantera. Con un destornillador Philips n.º 2, gire el ajustador hacia la izquierda o la derecha para ajustar la luz delantera de forma vertical.
6. Repita los pasos 3 a 7 para ajustar la otra luz.
7. Cierre el capó y apague las luces.

Ajuste horizontal

En este vehículo no es necesario realizar una alineación horizontal. No es ajustable.

ALINEACIÓN DE LOS FAROS -VEHÍCULOS CON: LUCES DELANTERAS HALÓGENAS

Ajuste vertical

Las luces delanteras del vehículo están correctamente colocadas en la planta de ensamble. Si tiene un accidente con el vehículo, comuníquese con un concesionario Ford para que controle y alinee nuevamente las luces delanteras.

Ubicación correcta de las luces delanteras

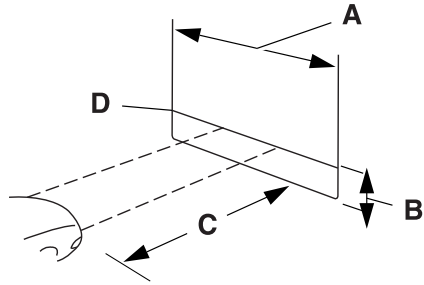

A	8 pies (2,4 m).
B	Altura central de la luz al piso.
C	25 pies (7,6 m).
D	Línea de referencia horizontal.

1. Estacione el vehículo directamente en frente de una pared o pantalla en una superficie nivelada, a aproximadamente 7,6 m de distancia.
2. Mida la altura desde el centro de la luz delantera, indicado con un círculo de 3 milímetros en el lente, hasta el piso y marque una línea de referencia horizontal de 2,4 m en la pared o en la pantalla vertical a esta altura. Usar cinta de enmascarar es buena opción.
3. Encienda las luces bajas para iluminar la pared o pantalla y abra el capó. Cubra una de las luces delanteras para que la luz no dé contra la pared.

4. En la pared o en la pantalla, puede observar un patrón de luz con un borde horizontal perceptible hacia la derecha. Si el borde no está en la línea de referencia horizontal, ajuste la luz para que el borde esté a la misma altura que la línea de referencia horizontal.

5. Ubique el ajustador vertical en cada luz delantera. Con un destornillador Philips n.º 2, gire el ajustador hacia la izquierda o la derecha para ajustar la luz delantera de forma vertical.
6. Repita los pasos 3 a 7 para ajustar la otra luz.
7. Cierre el capó y apague las luces.

Ajuste horizontal

No se requiere ajuste horizontal para este vehículo.

BOMBILLOS EXTERIORES

TABLA DE ESPECIFICACIONES DEL BOMBILLO EXTERIOR

Las lámparas de repuesto se especifican en la siguiente tabla. Las lámparas de las luces delanteras deben marcarse con un D.O.T. autorizado para Norteamérica para asegurarse del rendimiento, brillo, patrón de luz y visibilidad segura adecuados de las luces. Las lámparas correctas no dañarán el conjunto de la lámpara ni invalidarán la garantía del conjunto de la lámpara y proporcionarán autonomía de calidad de la lámpara.

Luz	Especificación	Potencia (vatios)
Luz de freno instalada en el centro.	912	16
Luz de carga instalada en el centro. Vehículos con caja de carga.	LED	LED
Luz de conducción diurna (XLT opcional, Lariat, Platinum, King Ranch, Limited, Raptor).	LED	LED
Luz de conducción diurna (XLT opcional, XL).	H11	55

Luz	Especificación	Potencia (vatios)
Luz direccional delantera y de estaciona-miento (XLT opcional, Lariat, Platinum, King Ranch, Limited).	LED	LED
Luz direccional delantera y de estaciona-miento (XLT opcional, XL).	4257NA	21/5
Faro antiniebla delantero (XLT opcional, Lariat, Platinum, King Ranch, Limited, Raptor).	LED	LED
Faro antiniebla delantero (XLT opcional, XL).	9140	55
Luz de posición lateral delantera (Lariat opcional, Platinum, King Ranch, Limited).	LED	LED
Luz de posición lateral delantera (Lariat opcional, XL, XLT).	W5W	5
Faros delanteros (XLT opcional, Lariat, Platinum, King Ranch, Limited).	LED	LED
Faro de luces bajas (XLT opcional, XL).	H11	55
Faro de luces altas (XLT opcional, XL).	9005	65
Luz de matrícula.	W5W	5
Luz para charcos.	LED	LED
Luz de la caja de carga trasera.	LED	LED
Luz direccional trasera (XL opcional).	WTY21W	21
Luz trasera, luz de freno (XL opcional).	WT21W/7W	21/7
Luz trasera, luz de freno, luz direccional trasera y luz de posición lateral trasera (XL opcional, XLT).	WT21W/7W	21/7
Luz de marcha atrás (XL opcional).	WT21W	21
Luz de marcha atrás (XL opcional, XLT).	LED	LED

Luz	Especificación	Potencia (vatios)
Luz direccional lateral.	LED	LED
Funciones de la luz trasera (Lariat, Platinum, King Ranch, Limited, Raptor).	LED	LED

Nota: *Las luces LED no se pueden reparar. Haga que revisen el vehículo si fallan.*

REMOCIÓN DEL ENSAMBLE DE LA LUZ TRASERA

1. Asegúrese de que las luces delanteras estén apagadas.
2. Abra la compuerta para acceder a los conjuntos de luces traseras.

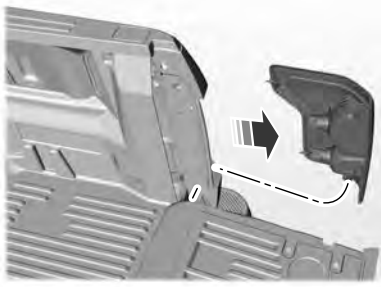

3. Retire los dos pernos del conjunto del bombillo trasero. Luego, hale cuidadosamente del conjunto de bombillos del pilar de la compuerta soltando las dos lengüetas de retención.
4. Desenchufe el conector eléctrico del bombillo.
5. Para instalar, siga el procedimiento de remoción en el orden inverso.

CAMBIO DEL BOMBILLO DE LA LUZ DELANTERA

PELIGRO: asegúrese de que las lámparas se hayan enfriado antes de quitarlas. Si no sigue esta advertencia, se podrían producir lesiones personales graves.

Acceso a las lámparas halógenas de luz alta y baja

1. Gire el volante al lado opuesto de la lámpara que debe reemplazarse.

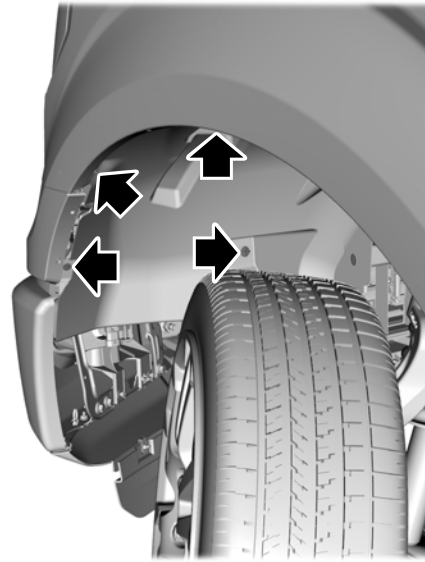

2. Retire los tornillos y clips a presión del frente del arco de paso de la rueda.
3. Corra el arco de paso de la rueda hacia el neumático para acceder a las lámparas.

Reemplazo de las lámparas halógenas de luz alta y baja

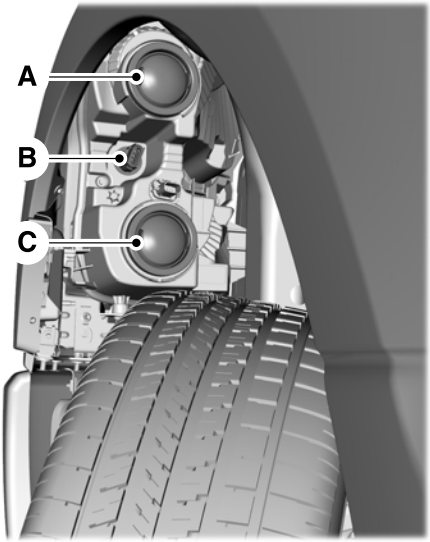

A. Lámpara de la luz baja delantera

B. Lámpara de la luz direccional delantera.

C. Bombillo delantero de luz alta

1. Asegúrese de que las luces delanteras estén apagadas.
2. En el caso de las lámparas de luz baja y de luz alta, quite la tapa de caucho para acceder a ellas.
3. Retire el portabombillos del conjunto de lámparas; para ello, gírelo hacia la izquierda y luego hale en línea recta para quitarlo.
4. Desenchufe el conector eléctrico de la lámpara.
5. Para instalar, siga el procedimiento de remoción en el orden inverso.

Nota: *manipule con cuidado las lámparas halógenas de las luces delanteras y manténgalas fuera del alcance de los niños. Agarre la lámpara solo por la base de plástico y no toque el vidrio. El aceite de las manos puede causar que la lámpara se rompa la próxima vez que las luces estén en funcionamiento.*

Nota: *si toca la lámpara accidentalmente, debe limpiarlo con alcohol líquido antes de colocarlo.*

CAMBIO DEL BOMBILLO DE LA LUZ DE GIRO DELANTERA

PELIGRO: asegúrese de que las lámparas se hayan enfriado antes de quitarlas. Si no sigue esta advertencia, se podrían producir lesiones personales graves.

1. Gire el volante al lado opuesto de la lámpara que debe reemplazarse.

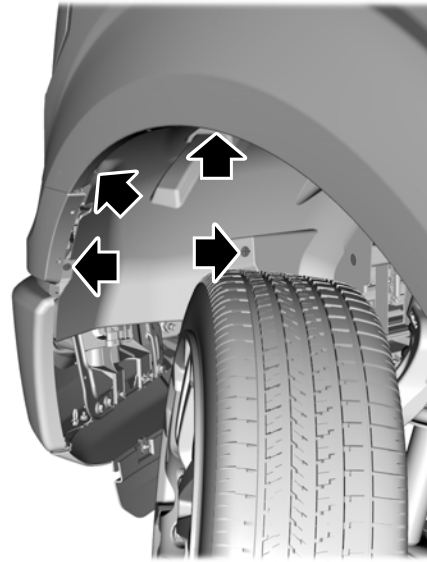

2. Retire los tornillos y clips a presión del frente del arco de paso de la rueda.
3. Corra el arco de paso de la rueda hacia el neumático para tener acceso a la lámpara.

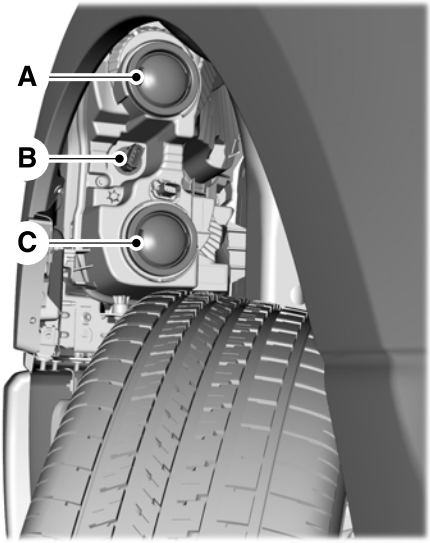

A. Lámpara de la luz baja delantera
B. Lámpara de la luz direccional delantera.
C. Bombillo delantero de luz alta

1. Asegúrese de que las luces delanteras estén apagadas.
2. Retire el portabombillos del conjunto de lámparas; para ello, gírelo hacia la izquierda y luego hale en línea recta para quitarlo.
3. Desenchufe el conector eléctrico de la lámpara.
4. Para instalar, siga el procedimiento de remoción en el orden inverso.

CAMBIO DEL BOMBILLO DE LA LUZ DE POSICIÓN LATERAL DELANTERA

1. Gire el volante al lado opuesto de la lámpara que debe reemplazarse.

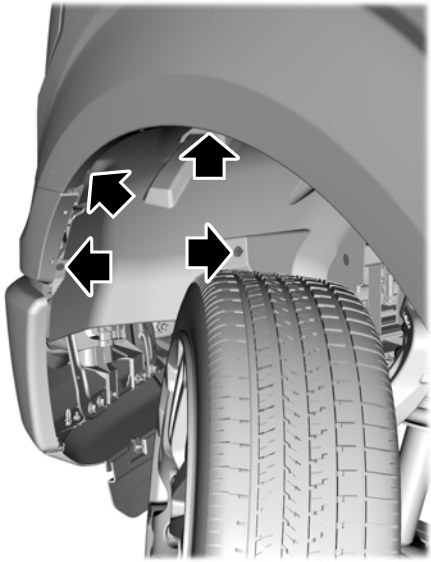

2. Retire los tornillos y clips a presión del frente del arco de paso de la rueda.
3. Corra el arco de paso de la rueda hacia el neumático para tener acceso a la lámpara.

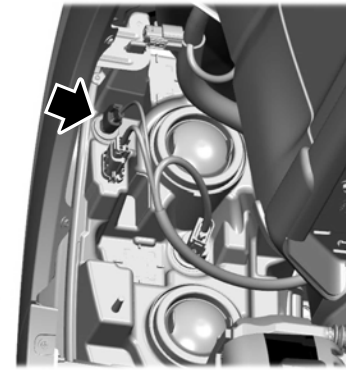

4. Retire el portabombillos del conjunto de lámparas; para ello, gírelo hacia la izquierda y luego hale en línea recta para quitarlo.
5. Desenchufe el conector eléctrico de la lámpara.
6. Para instalar, siga el procedimiento de remoción en el orden inverso.

CAMBIO DEL BOMBILLO DE LA LUZ DEL FARO ANTINIEBLA DELANTERO

1. Asegúrese de que los faros antiniebla estén apagados.

2. Desenchufe el conector eléctrico del bombillo del faro antiniebla.
3. Gire el bombillo hacia la izquierda y sáquelo del faro antiniebla.
4. Para instalar, siga el procedimiento de remoción en el orden inverso.

CAMBIO DEL BOMBILLO DE LA LUZ TRASERA

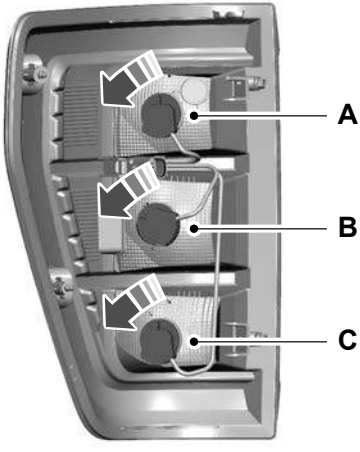

A Lámpara de la luz direccional.

B Lámpara de la luz de marcha atrás.

C Lámpara trasera y de freno.

1. Retire el conjunto de luces traseras.
2. Gire hacia la izquierda el portalámpara y retírelo del conjunto de luces traseras.
3. Para instalar, siga el procedimiento de remoción en el orden inverso.

CAMBIO DEL BOMBILLO DE LA LUZ DE FRENO

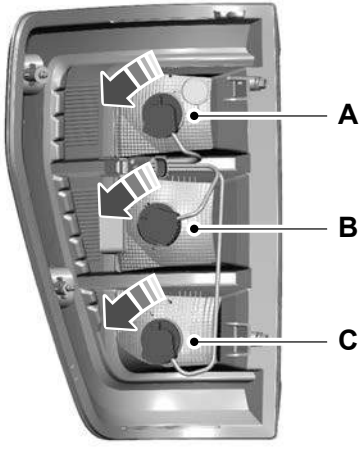

A Lámpara de la luz direccional.

B Lámpara de la luz de marcha atrás.

C Lámpara trasera y de freno.

1. Retire el conjunto de luces traseras.
2. Gire hacia la izquierda el portalámpara y retírelo del conjunto de luces traseras.
3. Para instalar, siga el procedimiento de remoción en el orden inverso.

CAMBIO DEL BOMBILLO DE LA LUZ DE GIRO TRASERA

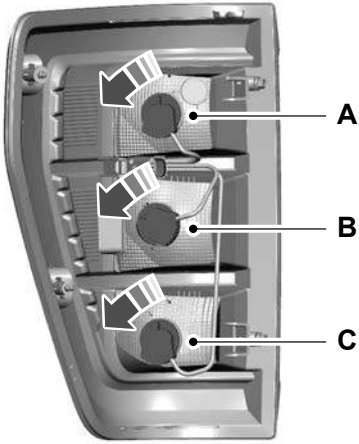

A Lámpara de la luz direccional.

B Lámpara de la luz de marcha atrás.

C Lámpara trasera y de freno.

1. Retire el conjunto de luces traseras.
2. Gire hacia la izquierda el portalámpara y retírelo del conjunto de luces traseras.
3. Para instalar, siga el procedimiento de remoción en el orden inverso.

CAMBIO DEL BOMBILLO DE LA LUZ DE MARCHA ATRÁS

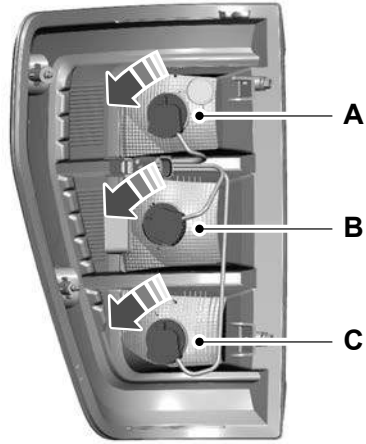

A Lámpara de la luz direccional.

B Lámpara de la luz de marcha atrás.

C Lámpara trasera y de freno.

1. Retire el conjunto de luces traseras.
2. Gire hacia la izquierda el portalámpara y retírelo del conjunto de luces traseras.
3. Para instalar, siga el procedimiento de remoción en el orden inverso.

CAMBIO DEL BOMBILLO LA LUZ DE FRENO SUPERIOR

1. Asegúrese de que las luces estén apagadas.
2. Retire los cuatro tornillos y mueva el conjunto de bombillos para sacarlo del vehículo y dejar expuesto el portabombillos.

3. Retire el portabombillos girándolo hacia la izquierda y luego halelo para quitarlo del conjunto de la lámpara.
4. Hale el bombillo en línea recta para sacarlo del portalámpara.
5. Para instalar, siga el procedimiento de remoción en el orden inverso.

CAMBIO DEL BOMBILLO DE LA LUZ DE MATRÍCULA

Los bombillos de la placa o matricula se encuentran detrás del paragolpes trasero.

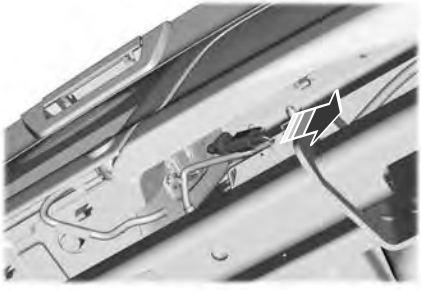

1. Para llegar al bombillo, acceda a la parte trasera del paragolpes trasero.
2. Gire hacia la izquierda el portalámpara y retírelo cuidadosamente del conjunto de luces.
3. Hale el bombillo en línea recta para sacarlo del portalámpara.
4. Para instalar, siga el procedimiento de remoción en el orden inverso.

BOMBILLOS INTERIORES

TABLA DE ESPECIFICACIONES DEL BOMBILLO INTERIOR

Su vehículo tiene luces LED Estas son elementos que no se pueden reparar. En caso de que fallen, consulte a un concesionario Ford.

DIRECCIONAMIENTO DEL CINTURÓN DE SEGURIDAD - 3.5L ECOBOOST™

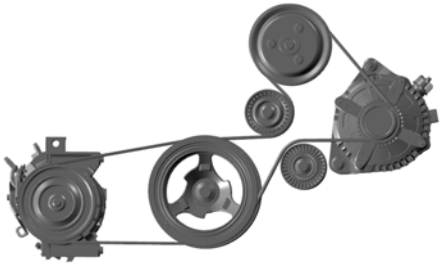

Nota: *la correa de transmisión larga se encuentra en la ranura interior más cercana al motor. La correa de transmisión corta se encuentra en la ranura exterior más alejada del motor.*

DIRECCIONAMIENTO DEL CINTURÓN DE SEGURIDAD - 3.5L, VEHÍCULO ELÉCTRICO HÍBRIDO (HEV)

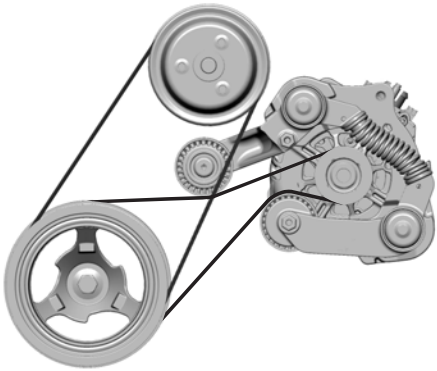

Nota: *La correa de transmisión del generador se encuentra en la ranura interior más cercana al motor. La correa de la bomba de agua se encuentra en la ranura exterior más alejada del motor.*

DIRECCIONAMIENTO DEL CINTURÓN DE SEGURIDAD - 5.0L

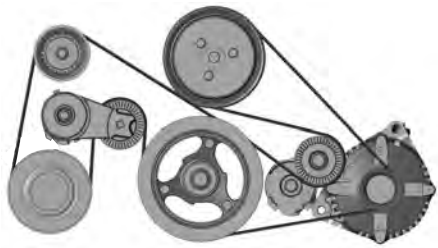

LIMPIEZA DEL EXTERIOR DEL VEHÍCULO

PRECAUCIONES PARA LA LIMPIEZA DE EXTERIORES

Elimine de inmediato los derrames de combustible, los residuos de aditivos, los excrementos de aves, los restos de insectos y el alquitrán de la carretera. Esto puede dañar la pintura o el revestimiento de su vehículo con el tiempo. Antes llevar el vehículo a un lavadero de autos, retire todos los accesorios externos, como por ejemplo las antenas.

PRECAUCIONES PARA LA LIMPIEZA DE EXTERIORES - RAPTOR

Debido al ancho del neumático y a la trocha del vehículo, no lleve a un lavadero de autos comercial automático. Lávelo a mano o en un lavadero comercial sin contacto que no tenga cadenas mecánicas en el suelo.

LIMPIEZA DE LOS FAROS Y LAS LUCES TRASERAS

Le recomendamos que solo utilice agua fría o templada con detergente para autos para limpiar las luces delanteras y traseras.

No raspe las luces.

No pase un paño sobre las luces si están secas.

LIMPIEZA DE LAS VENTANAS Y LAS PLUMILLAS DEL LIMPIAPARABRISAS

Limpieza del parabrisas y de las plumillas:

- Limpie el parabrisas con un limpiador para vidrio no abrasivo.

Nota: *Cuando limpie la parte interna del parabrisas, evite que el limpiador de vidrios entre en el tablero de instrumentos o en los paneles de las puertas. Limpie de inmediato el limpiador de vidrios de estas superficies.*

- Limpie las plumillas con líquido lavaparabrisas o agua y con una esponja o un paño suave.

Nota: *No utilice hojas de afeitar ni ningún otro objeto afilado para quitar etiquetas del interior del vidrio trasero térmico ni para limpiarla. Esto puede generar daños que no están cubiertos por la garantía del vehículo.*

LIMPIEZA DE LOS ELEMENTOS DE CROMO, ALUMINIO O ACERO INOXIDABLE

Le recomendamos que solo use jabón para autos, un paño suave y agua en paragolpes y en otras piezas cromadas, de aluminio o de acero inoxidable.

Nota: *Para obtener información adicional y asistencia, le recomendamos que se comunique con un concesionario Ford.*

Nota: *Enjuague bien el área después de limpiar.*

Nota: *No utilice materiales abrasivos; por ejemplo, esponjas de fibra metálica o de plástico ya que podrían rayar estas superficies.*

Nota: *No use limpiadores de cromo o de metales ni pula las ruedas o las tapas de las ruedas.*

LIMPIEZA DE LAS RUEDAS

Solo utilice el limpiador para neumáticos y llantas recomendado para limpiarlos semanalmente. Para obtener información adicional y asistencia, le recomendamos que se comunique con un concesionario Ford.

1. Use una esponja para eliminar los depósitos pesados de suciedad y de polvo en los frenos.
2. Enjuague bien después de limpiar.

Nota: *No aplique un producto químico de limpieza a las llantas y las tapas de las ruedas cuando estén calientes o tibias.*

Si pretende estacionar su vehículo durante un período extendido después de limpiar las ruedas con un limpiador, condúzcalo unos minutos antes de estacionarlo. Esto reduce el riesgo de que se genere corrosión en los discos, las pastillas y el revestimiento de frenos.

No limpie las ruedas cuando estén calientes.

Nota: *Algunos lavaderos de autos podrían dañar el acabado de las llantas y las tapas de las ruedas.*

Nota: *Si utiliza limpiadores no recomendados, productos de limpieza fuertes, limpiadores para ruedas cromadas o materiales abrasivos puede dañar el acabado de las llantas o las tapas de las ruedas.*

LIMPIEZA DEL COMPARTIMIENTO DEL MOTOR

Use una aspiradora para quitar la suciedad del área de la pantalla debajo del parabrisas.

Nota: *Si no está familiarizado con las piezas del motor, no lave el compartimento del motor. Evite lavar el motor frecuentemente.*

Cuando lave el compartimiento del motor:

- Nunca lave ni enjuague el motor cuando esté caliente o en funcionamiento.
- Nunca lave ni enjuague la bobina del encendido, el cable o el alojamiento de la bujía.
- Cubra la batería, la caja de fusibles y el conjunto de filtros de aire para evitar que el agua produzca daños.

Nota: *Si el vehículo tiene una cubierta del motor, retírela antes de aplicar el detergente y desengrasante.*

- Rocíe detergente y desengrasante autorizados en todas las partes que necesitan limpieza y enjuague con agua.

LIMPIEZA DE LAS TIRAS O LOS GRÁFICOS

Se recomienda lavar el vehículo a mano; sin embargo, también puede usarse el lavado a presión en las siguientes condiciones:

- si usa un rociador con un ángulo de rocío amplio de 40º,
- si mantiene la boquilla a 305 mm de distancia y en un ángulo de 90º con respecto a la superficie de su vehículo,
- si no usa agua a una presión superior a 2.000 psi,
- si no usa agua a una temperatura superior a 82ºC,

Nota: *Si sostiene la boquilla de la lavadora a presión en un ángulo con respecto a la superficie de su vehículo, puede dañar los gráficos y provocar que los bordes se despeguen de la superficie del vehículo.*

LIMPIEZA DE LOS LENTES Y SENSORES DE LA CÁMARA

Le recomendamos que solamente use agua tibia o fría y un paño suave para limpiar el lente de la cámara y los sensores.

Nota: *No lave a presión el lente de la cámara y los sensores.*

LIMPIEZA DE LA PARTE INFERIOR DE LA CARROCERÍA

Lave frecuentemente la parte inferior del vehículo. Mantenga limpios los orificios de drenaje de la carrocería y las puertas, sin suciedad compactada.

Si el vehículo se utiliza en ambientes con polvo o barro, es posible que las piezas de la suspensión trasera se deban limpiar a menudo con un limpiador eléctrico o con un enjuague a fondo con chorros de agua. Mientras utiliza el vehículo, puede escuchar chirridos o chasquidos en los muelles traseros o en otros componentes de la suspensión si hay partículas, como suciedad, piedras y otros residuos, en los componentes.

LIMPIEZA DEL INTERIOR

LIMPIEZA DEL CUADRO DE INSTRUMENTOS

PELIGRO: No use solventes químicos ni detergentes fuertes cuando limpie el volante o el panel de instrumentos para evitar la contaminación del sistema del airbag.

Le recomendamos que use solo un paño suave húmedo para limpiar el cuadro de instrumentos y el lente del tablero. Seque el área con un paño suave limpio.

Para obtener información adicional y asistencia, le recomendamos que se comunique con un concesionario Ford.

Nota: *Evite limpiadores o pulidores que aumenten el brillo de la parte superior del cuadro de instrumentos. El acabado mate en esta área ayuda a protegerlo del reflejo no deseado del parabrisas.*

LIMPIEZA DEL PLÁSTICO

Le recomendamos que use solo un paño suave con una solución de agua y jabón suave. Seque el área con un paño suave limpio.

LIMPIEZA DE LAS PANTALLAS

Le recomendamos que solamente use un paño de microfibra con movimientos circulares para limpiar las huellas dactilares o el polvo.

Si aún quedan polvo o huellas dactilares en la pantalla, aplique una pequeña cantidad de alcohol al paño y limpie la pantalla una vez más.

Nota: *No vierta ni pulverice alcohol sobre la pantalla táctil.*

Nota: *No use detergente ni ningún otro tipo de sustancia solvente para limpiarla.*

LIMPIEZA DE LA TELA

PELIGRO: En los vehículos equipados con airbags montados en los asientos, no use solventes químicos ni detergentes fuertes. Estos productos pueden contaminar el sistema de airbag lateral y afectar el desempeño del airbag lateral durante un choque.

Le recomendamos que limpie la tela únicamente de la siguiente manera:

1. Elimine el polvo y la suciedad suelta con una aspiradora.
2. Limpie la superficie con un paño suave húmedo y una solución de agua y jabón neutro. Seque el área con un paño suave limpio.
3. Para obtener información adicional y asistencia, le recomendamos que se comunique con un concesionario Ford.

Si hay manchas rebeldes, limpie el área puntualmente. Si aparece una mancha en forma de aureola sobre la tela, limpie de inmediato toda el área, pero sin sobresaturar, de lo contrario, la aureola se podría fijar.

LIMPIEZA DEL CUERO

PELIGRO: En los vehículos equipados con airbags montados en los asientos, no use solventes químicos ni detergentes fuertes. Estos productos pueden contaminar el sistema de airbag lateral y afectar el desempeño del airbag lateral durante un choque.

Le recomendamos que limpie las superficies de cuero únicamente de la siguiente manera:

1. Elimine el polvo y la suciedad suelta con una aspiradora.
2. Limpie la superficie con un paño suave húmedo y una solución de agua y jabón neutro. Seque el área con un paño suave limpio.
3. Asegúrese de que el cuero esté seco, luego aplique una pequeña cantidad de acondicionador en un paño limpio y seco.
4. Frote el acondicionador en el cuero hasta que desaparezca. Deje que el acondicionador se seque. Luego, repita el proceso en todo el interior. Si aparece una película, quítela con un paño limpio y seco.
5. Para obtener información adicional y asistencia, le recomendamos que se comunique con un concesionario Ford.

LIMPIEZA DEL VINILO

PELIGRO: En los vehículos equipados con airbags montados en los asientos, no use solventes químicos ni detergentes fuertes. Estos productos pueden contaminar el sistema de airbag lateral y afectar el desempeño del airbag lateral durante un choque.

Le recomendamos que limpie las superficies de vinilo únicamente de la siguiente manera:

1. Elimine el polvo y la suciedad suelta con una aspiradora.
2. Limpie la superficie con un paño suave húmedo y una solución de agua y jabón neutro. Seque el área con un paño suave limpio.
3. Para obtener información adicional y asistencia, le recomendamos que se comunique con un concesionario Ford.

LIMPIEZA DE LOS ASIENTOS Y DEL TECHO INTERIOR

PELIGRO: En los vehículos equipados con airbags montados en los asientos, no use solventes químicos ni detergentes fuertes. Estos productos pueden contaminar el sistema de airbag lateral y afectar el desempeño del airbag lateral durante un choque.

Limpieza de los asientos de tela y del techo interior

Le recomendamos que limpie los asientos de tela y el techo interior únicamente de la siguiente forma:

1. Elimine el polvo y la suciedad suelta con una aspiradora.
2. Limpie la superficie con un paño suave húmedo y una solución de agua y jabón neutro. Seque el área con un paño suave limpio.
3. Para obtener información adicional y asistencia, le recomendamos que se comunique con un concesionario Ford.

Si hay manchas rebeldes, limpie el área puntualmente. Si aparece una mancha en forma de aureola sobre la tela, limpie inmediatamente toda el área, pero sin sobresaturar, de lo contrario, la aureola se podría fijar.

Limpieza de vinilo y cuero

Le recomendamos que limpie las superficies de cuero o vinilo únicamente de la siguiente forma:

1. Elimine el polvo y la suciedad suelta con una aspiradora.
2. Limpie la superficie con un paño suave húmedo y una solución de agua y jabón neutro. Seque el área con un paño suave limpio.
3. Para obtener información adicional y asistencia, le recomendamos que se comunique con un concesionario Ford.

Con la edición King Ranch

El vehículo tiene asientos cubiertos con cuero de la más alta calidad que es extremadamente duradero, pero aún así requiere cuidados especiales y tareas de mantenimiento para conservar la durabilidad y la comodidad.

La limpieza y el acondicionamiento habituales mantienen la apariencia del cuero.

Rayones

Ya que el cuero del asiento proviene de piel genuina de novillo, puede haber evidencia de marcas naturales, como pequeñas cicatrices. Estas marcas le aportan carácter a las fundas de los asientos y se consideran prueba de un producto de cuero genuino.

Para reducir la apariencia de ciertos rayones y otras marcas de desgaste, aplique acondicionador en el área afectada.

Acondicionamiento

- Limpie las superficies siguiendo los pasos descritos en la sección Limpieza de vinilo y cuero.
- Asegúrese de que el cuero esté seco. Luego, aplique una cantidad de acondicionador del tamaño de una moneda en un paño limpio y seco.
- Frote el acondicionador en el cuero hasta que desaparezca. Deje que el acondicionador se seque. Luego, repita el proceso en todo el interior. Si aparece una película, quítela con un paño limpio y seco.

LIMPIEZA DE LAS ALFOMBRAS

Le recomendamos que limpie las alfombras únicamente de la siguiente manera:

1. Elimine el polvo y la suciedad suelta con una aspiradora.
2. Limpie la superficie con un paño suave húmedo y una solución de agua y jabón neutro. Seque el área con un paño suave limpio.
3. Para obtener información adicional y asistencia, le recomendamos que se comunique con un concesionario Ford.

Si hay manchas rebeldes, limpie el área puntualmente. Si aparece una mancha en forma de aureola sobre la tela, limpie de inmediato toda el área, pero sin sobresaturar, de lo contrario, la aureola se podría fijar.

Le recomendamos que limpie las alfombras de piso únicamente de la siguiente manera:

1. Elimine el polvo y la suciedad suelta con una aspiradora.
2. Lave las alfombras de goma del piso con jabón suave y agua tibia o fría.
3. Seque completamente la alfombra del piso antes de volver a colocarla en el vehículo.

LIMPIEZA DE LOS CINTURONES DE SEGURIDAD

PELIGRO: No use solventes de limpieza, lavandina ni tinta en los cinturones de seguridad, ya que estos productos pueden debilitar las correas del cinturón.

1. Limpie la superficie con un paño suave húmedo y una solución de agua y jabón neutro. Seque el área con un paño suave limpio.

LIMPIEZA DE LOS RIELES DEL TECHO CORREDIZO (Si está equipado)

1. Quite el polvo de los rieles con una aspiradora.
2. Limpie la goma de estanqueidad y la superficie pintada del techo metálico con un paño suave y húmedo y una solución de agua y jabón suave.

Nota: *Los rieles del techo corredizo se engrasan para mantener la funcionalidad correcta. No limpie la grasa.*

PEQUEÑAS REPARACIONES DE LA PINTURA

Le recomendamos que se comunique con un concesionario Ford para identificar el código de color del vehículo. Los concesionarios Ford tienen pintura para retoque que coincide con el color de su vehículo.

Antes de reparar un daño menor de pintura, use un limpiador para retirar las partículas, tales como el excremento de los pájaros, la savia de los árboles, los restos de insectos, las manchas de alquitrán, la sal del camino y el polvo residual de las industrias.

Lea las instrucciones antes de usar productos de limpieza.

SOLIDIFICACIÓN DEL VEHÍCULO

Encere la superficie pintada de alto brillo de su vehículo prelavado una o dos veces al año.

Le recomendamos usar solo una cera de calidad aprobada que no contenga abrasivos. Siga las instrucciones del fabricante para aplicar y quitar la cera. Para obtener información adicional y asistencia, le recomendamos que se comunique con un concesionario Ford.

Cuando lave o encere, estacione su vehículo en un área a la sombra, fuera de la luz directa del sol.

Nota: *Evite encerar las partes sin pintar o las partes negras con poco brillo; se descoloran con el tiempo.*

PREPARACIÓN DEL VEHÍCULO PARA SU ALMACENAMIENTO

Si planea guardar su vehículo durante 30 días o más, lea las siguientes recomendaciones de mantenimiento para garantizar que su vehículo permanezca en buenas condiciones de funcionamiento.

Si el vehículo se guarda durante un período prolongado, existen diferentes condiciones que podrían degradar el rendimiento del motor o provocar fallas, a menos que tome precauciones específicas para preservar su auto.

Información general

- Guarde todos los vehículos en un lugar seco y ventilado.
- Si los vehículos se guardan en el exterior, requieren mantenimiento frecuente para protegerlos contra el óxido y los daños por el medio ambiente.
- Asegúrese de que todos los varillajes, los cables, las palancas y los pernos debajo del vehículo estén cubiertos con grasa para evitar que se oxiden.
- Cada 15 días, mueva los vehículos al menos 7,5 m para lubricar las piezas de funcionamiento y evitar la corrosión.
- Llene el tanque de combustible con combustible de alta calidad hasta el primer corte automático de la boquilla del surtidor.

Motor

- Cambie el aceite del motor y el filtro antes de guardar el vehículo, ya que el aceite del motor usado contiene contaminantes que podrían dañar el motor.
- Ponga en marcha el motor cada 15 días durante 15 minutos como mínimo. Acelérelo en ralentí con los controles del climatizador configurados para desempañar hasta que el motor alcance la temperatura normal de funcionamiento.
- Con el pie en el freno, cambie a todas las velocidades mientras el motor está en funcionamiento.

Carrocería

- Lave bien el vehículo para eliminar suciedad, grasa, aceite, alquitrán o barro de las superficies exteriores, de los alojamientos de las ruedas traseras y de la parte inferior de los guardabarros delanteros.
- Lave frecuentemente el vehículo si está guardado en ubicaciones expuestas.
- Retoque el metal expuesto o imprimado para evitar el óxido.
- Cubra las partes cromadas y de acero inoxidable con una capa gruesa de cera para automóviles para evitar la decoloración. Vuelva a poner cera cuando lave el vehículo en la medida en que lo considere necesario.
- Lubrique todas las bisagras y los pestillos del capó, de las puertas y del maletero con aceite de grado ligero.
- Cubra las molduras interiores para evitar que se decoloren.
- Mantenga todas las partes de goma libres de aceite y de solventes.

Batería de 12 voltios

- Al almacenar el vehículo durante más de 30 días, el estado de carga debe ser de aproximadamente el 50%. Además, le recomendamos desconectar la batería de 12 V, lo que reducirá las cargas del sistema en la batería.
- Compruebe el estado de la batería y, de ser necesario, recárguela. Mantenga limpias las conexiones.

Nota: *Si desconecta los cables de la batería, es necesario restablecer las funciones de la memoria.*

Frenos

Asegúrese de que los frenos y el freno de mano estén completamente sueltos.

Nota: *Si pretende estacionar su vehículo durante un largo período después de limpiar las ruedas con un limpiador, maneje el vehículo durante algunos minutos, haciendo esto se reduce el riesgo de aumentar la corrosión de los discos, las pastillas y el revestimiento de frenos.*

Neumáticos

Mantenga la presión de aire recomendada.

Nota: *Si pretende estacionar su vehículo durante un período extendido después de limpiar las ruedas con un limpiador, condúzcalo unos minutos antes de hacerlo. Esto reduce el riesgo de que se genere corrosión en los discos, las pastillas y el revestimiento de frenos.*

REMOCIÓN DEL VEHÍCULO DEL ALMACENAMIENTO

Si ya no va a mantener al vehículo guardado, haga lo siguiente:

- Recomendamos cambiar el aceite del motor antes de usar el vehículo nuevamente.
- Lave el vehículo para eliminar cualquier suciedad o capa de grasa que se acumule en las superficies de las ventanas.
- Verifique si el limpiaparabrisas está deteriorado.
- Inspeccione la parte debajo del capó para ver si hay materiales extraños, como nidos de ratones o ardillas.
- Inspeccione el caño de escape para ver si hay materiales extraños.
- Verifique la presión de los neumáticos y ajústela de acuerdo a la etiqueta de los neumáticos.
- Verifique el funcionamiento del pedal del freno. Los rotores corroídos del freno pueden provocar que los frenos hagan ruido. Conduzca el vehículo y pise y suelte el freno con suavidad y de forma repetida por alrededor de 10 minutos para reducir la corrosión en los frenos.
- Verifique los niveles de fluido (incluyendo el líquido refrigerante, el aceite y el combustible) para asegurarse de que no haya pérdidas y que los fluidos estén en los niveles recomendados.
- Si retira la batería, limpie los extremos de los cables de la batería e inspeccione en busca de daños.

Contacte a su Concesionario Ford si tiene alguna duda o problema.

UBICACIÓN DE LA ETIQUETA DEL NEUMÁTICO

La etiqueta del neumático que contiene la presión de inflado de los neumáticos por tamaño y otra información importante está ubicada en el pilar B o en el marco de la puerta del conductor. Véase **Ubicación de las etiquetas de identificación del vehículo** (página 388).

USO DE CADENAS PARA NIEVE

PELIGRO: no exceda las 50 km/h. Si no sigue esta instrucción, puede ocasionar la pérdida de control del vehículo, lesiones personales o causar la muerte.

PELIGRO: no utilice cadenas para nieve en rutas sin nieve.

PELIGRO: instale cadenas para nieve solo en los neumáticos especificados.

PELIGRO: si su vehículo tiene tazas para ruedas, retírelas antes de instalar cadenas para nieve.

PELIGRO: si elige instalar neumáticos para nieve en el vehículo, deben ser del mismo tamaño, material o margen de carga que los originales que figura en la placa de los neumáticos y se deben instalar en las cuatro ruedas. Mezclar neumáticos de diferente tamaño o material puede repercutir negativamente en el manejo y frenado, y provocar la pérdida de control del vehículo

PELIGRO: las ruedas y los neumáticos deben tener el mismo tamaño, índice de carga e índice de velocidad que los originales del vehículo Usar otros neumáticos o ruedas puede repercutir en la seguridad y el rendimiento del vehículo. Además, el uso de neumáticos y llantas no recomendados puede causar una falla en la dirección, suspensión, eje, caja de transferencia o unidad de transferencia de potencia. Siga la presión de inflado de neumáticos recomendada que se encuentra en la etiqueta de identificación del vehículo o en la etiqueta del neumático ubicada en el pilar B del borde de la puerta del conductor. Si no sigue esta instrucción, puede ocasionar la pérdida de control del vehículo, un vuelco, lesiones personales o causar la muerte.

Use las cadenas para nieve solamente en las ruedas traseras. Instale las cadenas para nieve en pares. No use las cadenas para nieve de tensión automática.

Use las cadenas para nieve solamente en los tamaños de neumático que se especifican a continuación. Instale solamente cadenas para nieve de 15 mm o menos (cadenas SAE Clase S).

- 245/70R17
- 265/70R17
- LT265/70R17
- 265/60R18
- LT265/70R18

Si se necesitan las cadenas para nieve, le recomendamos que use ruedas de acero del mismo tamaño y especificaciones, dado que las cadenas pueden dañar las ruedas de aluminio.

Siga estas pautas cuando utilice ruedas y dispositivos de tracción para nieve:

- Si es posible, evite cargar completamente el vehículo.
- Compre las cadenas para nieve a un fabricante que etiquete la carrocería en función de las restricciones de las dimensiones de los neumáticos.
- Cuando maneje con las cadenas para nieve, no exceda los 50 km/h o la velocidad máxima recomendada por el fabricante, la que sea menor.
- Maneje con precaución. Si escucha que las cadenas para nieve rozan o golpean contra el vehículo, deténgase y vuelva a ajustarlas. Si esto no funciona, retire las cadenas para nieve y así evite daños en el vehículo.
- Retire las cadenas para nieve cuando no las necesite más. No utilice las cadenas para nieve en rutas áridas.
- Si en el vehículo se colocó una llanta de repuesto temporaria, no utilice cadenas para nieve en ese eje.

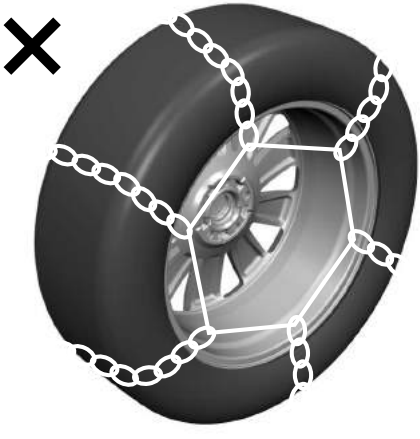

Use las cadenas para nieve que se ajustan a la pared lateral del neumático para evitar que las cadenas toquen el acabado y la suspensión de las ruedas. Consulte la imagen anterior.

Si tiene preguntas con respecto a las cadenas para nieve, póngase en contacto con su concesionario Ford.

USO DE LAS RUEDAS CON BLOQUEO DE TALÓN - RAPTOR

Su vehículo viene con ruedas únicas haciendo juego con los neumáticos. Para evitar daños en las ruedas, tenga en cuenta lo siguiente:

- Mantenga los neumáticos a una presión adecuada.
- Debido al ancho extremo de los neumáticos y las ruedas, no haga que su vehículo pase por un lavado automático de autos que use guías mecánicas, ya que podrían producirse daños en las ruedas.
- Cuando instale ruedas, siempre ajuste las tuercas de la rueda con una llave de torque, según las especificaciones.
- Inspeccione regularmente las ruedas en busca de daños. Si tiene una llanta dañada, reemplácela de inmediato.
- Si se encuentra con un impacto de dureza anormal, inspeccione la pared externa de los neumáticos de sus ruedas, tanto dentro como fuera, para corroborar que no haya daños.

Nota: *Ford Performance solo recomienda el uso de anillos con bloqueo de talón de Ford Performance Parts con el neumático del fabricante de equipo original (OEM). Cualquier otra combinación que use esta llanta podría provocar pérdida de aire o falla del neumático.*

Nota: *Convertir la llanta compatible con bloqueo de talón a verdaderos bloqueos de talón es solo para uso todoterreno. No aprobamos el uso de bloqueos de talón verdaderos en el manejo en ruta.*

Si su vehículo está equipado con la rueda compatible con bloqueo de talón opcional, usted puede convertir esta rueda para usar un anillo de verdadero bloqueo de talón, que permite el funcionamiento a bajas presiones de los neumáticos en todoterreno para minimizar el riesgo de desmoldar el neumático. Consulte al Concesionario Ford Performance Parts local para obtener más información.

Cuidados de los neumáticos

PELIGRO: Antes de llevar el vehículo a la ruta, siempre vuelva a inflar los neumáticos a la presión recomendada. La presión recomendada se encuentra en la etiqueta del neumático o en la etiqueta de identificación del vehículo, en el pilar B, dentro de la puerta del conductor.

PELIGRO: después del uso todoterreno, antes de volver a la ruta, revise las llantas y los neumáticos en busca de daños. El uso todoterreno puede dañar las llantas y los neumáticos. Esto puede conllevar una falla en los neumáticos, la pérdida del control del vehículo, lesiones graves o causar la muerte.

PELIGRO: Reemplace las llantas y los neumáticos con la misma marca, tamaño y fabricación original que vino originalmente con su vehículo. El uso de cualquier otra combinación de llantas o neumáticos, incluso con clasificaciones idénticas de tamaño, puede provocar holguras insuficientes durante el funcionamiento, desgaste del neumático y, finalmente, pinchazos. Ignorar las recomendaciones para el reemplazo de los neumáticos puede provocar fallas en los neumáticos, pérdida del control del vehículo, lesiones graves o causar la muerte.

Nota: *Si ha reducido la presión de los neumáticos para el uso todoterreno, se activa la luz de advertencia del sistema de control de presión de los neumáticos (TPMS) en el panel de instrumentos como recordatorio para que vuelva a inflarlos antes de regresar al camino.*

Su vehículo viene con neumáticos todoterreno de alto rendimiento diseñados para optimizar el manejo, el volanteo y frenado, a fin de brindarle el rendimiento que espera en un vehículo Ford de alto rendimiento. Estos neumáticos están perfeccionados para brindar rendimiento en la ruta y todoterreno. Sus características de marcha, ruido y desgaste difieren de otros neumáticos. Además, gracias a su sólido perfil de bandas de rodamiento, es importante que realice un mantenimiento adecuado de los neumáticos.

- Mantenga siempre las presiones de los neumáticos según la placa de información de los neumáticos, que se encuentra en el pilar B en la puerta del conductor, con un medidor adecuado. Recuerde estar listo para volver a inflar los neumáticos antes de regresar a la ruta. Si no hay una estación de inflado de neumáticos disponible, recuerde preparar un medio complementario para el inflado, como por ejemplo un compresor portátil.
- Verifique y ajuste las presiones de los neumáticos en frío y no cuando estos estén calientes por haber conducido. Espere al menos tres horas después de estacionar el vehículo antes de revisar la presión de los neumáticos. No reduzca la presión de los neumáticos en caliente.
- Revise la presión de los neumáticos a menudo para que se mantenga entre los valores correctos. La presión de los neumáticos puede disminuir con el tiempo y fluctuar con la temperatura.
- No sobrecargue el vehículo. Los pesos máximos del vehículo y los ejes están en el rótulo de información del neumático.
- Tome precauciones adicionales al conducir el vehículo cerca de su carga máxima, además de asegurarse de que la presión de los neumáticos sea la adecuada y reducir las velocidades.
- Si se encuentra con un impacto anormalmente duro, inspeccione los neumáticos para corroborar que no haya daños.
- Inspeccione regularmente los neumáticos en busca de daños. Reemplace los neumáticos dañados de inmediato.
- No aprobamos el uso de cadenas de nieve en los neumáticos del vehículo.
- Es fundamental tener una alineación correcta de la suspensión para así obtener el rendimiento máximo y un desgaste óptimo del neumático. Si nota que el neumático se desgasta de forma irregular, haga revisar la alineación.

Llanta de repuesto

Su vehículo viene con un neumático de repuesto del mismo conjunto, de tamaño completo y todoterreno. El conjunto de neumático y rueda de repuesto tiene la misma capacidad que los conjuntos de neumático y rueda de ruta, pero no viene con un sensor de monitoreo de presión del neumático.

Neumáticos	Ruedas
LT315/70R17	17x8.5, 34 ET
37x12.5R17LT	17x8.5, 30 ET

VERIFICACIÓN DE LA PRESIÓN DE LOS NEUMÁTICOS

La operación segura del vehículo exige que los neumáticos estén inflados adecuadamente. Verifique los neumáticos todos los días antes de manejar.

Por lo menos una vez al mes y antes de viajes largos, inspeccione cada neumático y verifique la presión con un manómetro. Infle todos los neumáticos hasta alcanzar la presión de inflado recomendada. Véase **Inflado de los neumáticos** (página 521).

INFLADO DE LOS NEUMÁTICOS

PELIGRO: Una presión inferior es la causa más común de fallas en los neumáticos y puede causar grietas en estos, separación de las bandas de rodamiento o pinchazos, con la pérdida imprevista del control del vehículo y un riesgo mayor de lesión. Una presión inferior de inflado aumenta la flexión de las paredes laterales y la resistencia de la rotación, lo que resulta en un incremento del calentamiento y daño interno del neumático. También puede causar tensión innecesaria de neumáticos, desgaste irregular, pérdida de control del vehículo y accidentes. Tenga en cuenta que un neumático puede perder hasta la mitad de la presión de aire sin aparentar estar desinflado.

PELIGRO: no considere la presión de los neumáticos que se muestra en la pantalla de información como medidor de la presión de los neumáticos. Si no sigue estas instrucciones, se podrían producir lesiones personales o causar la muerte.

Utilice la presión de inflado en frío recomendada para obtener un desgaste y rendimiento óptimos del neumático. Una presión de inflado menor o mayor puede causar marcas de desgaste irregulares.

Infle sus neumáticos a la presión de inflado recomendada, incluso si es menor que la máxima indicada en el neumático. Puede encontrar la etiqueta del neumático con la presión de inflado de neumáticos recomendada junto al espacio del neumático en el Pilar B o en el borde de la puerta del conductor.

La presión de inflado de neumáticos recomendada también está ubicada en la etiqueta de identificación del vehículo, pegada en el pilar de la bisagra de la puerta, el pilar de la cerradura de la puerta o el borde de la puerta que se une a la cerradura de la puerta en el pilar B o en el borde de la puerta del conductor.

Omitir las recomendaciones sobre la presión de los neumáticos puede causar marcas irregulares y perjudicar el andar del vehículo.

INSPECCIÓN DE DESGASTE DE LOS NEUMÁTICOS

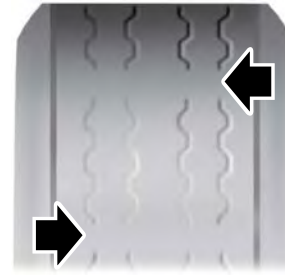

Cuando la huella está desgastada 1/16 pulg (2 mm), se deben reemplazar los neumáticos para prevenir que el vehículo se resbale y se deslice sobre el agua. Los indicadores de desgaste de la banda de rodamiento incorporados, o barras de desgaste, que son como tiras angostas de goma suave en medio de la banda de rodamiento, aparecerán en el neumático cuando la banda de rodamiento se desgaste 1/16 pulgada (2 mm).

Cuando la huella del neumático se desgasta hasta la misma altura que estas barras de desgaste, el neumático está desgastado y debe reemplazarse.

Los neumáticos también deberían balancearse de manera periódica. Una rueda desbalanceada puede causar un desgaste irregular del neumático.

Inspeccione las huellas de los neumáticos periódicamente para detectar desgaste irregular o excesivo, y remueva objetos, como piedras, clavos o vidrio, que puedan meterse en los surcos de las huellas.

INSPECCIÓN DE DAÑO EN LOS NEUMÁTICOS

Inspeccione las paredes laterales de los neumáticos y busque grietas, cortes, protuberancias y otros signos de daño o desgaste excesivo. Si sospecha que hay daño interno en el neumático, solicite el desmontaje de este y su inspección en caso de que necesite reparación o reemplazo. Por su seguridad, no deben utilizarse neumáticos dañados o que muestran signos de desgaste excesivo, ya que es posible que se pinchen o fallen.

Inspeccione regularmente las bandas de rodadura de los neumáticos y las paredes laterales para detectar daños, como protuberancias en las bandas de rodadura o paredes laterales, grietas en los surcos de las bandas de rodadura y separación en las bandas de rodadura o paredes laterales. Si observa o sospecha que existe algún daño, haga que un profesional inspeccione los neumáticos.

Prácticas de seguridad

PELIGRO: si el vehículo está atascado en nieve, barro o arena, no haga girar los neumáticos velozmente; esto puede rasgar el neumático y provocar una explosión. Un neumático puede explotar en tan solo tres a cinco segundos.

PELIGRO: no haga girar las ruedas a más de 55 km/h. Los neumáticos podrían fallar y lesionar a un pasajero o transeúnte.

Peligros de la ruta

No importa lo cuidadoso que sea al manejar, siempre existe la posibilidad de que se desinfle un neumático en la ruta. Maneje lentamente hasta el área segura más cercana, fuera del tráfico. Esto podría dañar más el neumático desinflado; sin embargo, su seguridad es más importante.

Si siente una vibración repentina o alteración del andar mientras maneja o sospecha que un neumático o el vehículo están dañados, disminuya inmediatamente la velocidad. Maneje con precaución hasta que pueda salir del camino de manera segura. Deténgase e inspeccione si los neumáticos están dañados. Si un neumático está desinflado

o dañado, desínflelo, quítelo y reemplácelo por la llanta de repuesto. Si no puede detectar una causa, haga que remolquen el vehículo al centro de reparación o distribuidor de neumáticos más cercano para que inspeccionen el vehículo.

Alineación de ruedas

Un golpe contra una cuneta o un bache puede provocar que la parte frontal del vehículo se desalinee o dañe los neumáticos. Si el vehículo parece halar hacia un lado mientras maneja, es posible que las ruedas estén desalineadas. Haga que un concesionario Ford revise periódicamente la alineación de las ruedas.

La desalineación de las ruedas delanteras o traseras puede causar un desgaste desparejo y rápido de las bandas de rodadura del neumático; esto debe corregirlo un concesionario Ford.

INSPECCIÓN DE LOS VÁSTAGOS DE LAS VÁLVULAS DE LAS LLANTAS

Verifique que los vástagos de las válvulas no tengan orificios, grietas o cortes que podrían causar fugas de aire.

ROTACIÓN DE NEUMÁTICOS

PELIGRO: Si la etiqueta de neumáticos muestra presiones diferentes para los neumáticos delanteros y traseros y el vehículo cuenta con un sistema de control de presión de los neumáticos, debe actualizar los ajustes de los sensores del sistema.

Realice siempre el procedimiento de restablecimiento del sistema luego de rotar los neumáticos. Si no restablece el sistema, es posible que este no emita una advertencia de baja presión de los neumáticos cuando sea necesario.

Rotar los neumáticos en los intervalos recomendados ayudará a que estos se desgasten de manera más uniforme y tengan un mejor rendimiento y una vida útil más larga.

Nota: *Si los neumáticos tienen un desgaste irregular, solicite a un concesionario Ford que revise la alineación antes de la rotación de los neumáticos.*

Nota: *Si tiene neumáticos de repuestos diferentes, úselas solo de manera temporal. No debería utilizarlas en una rotación de neumáticos.*

Nota: *Luego de rotar los neumáticos, revise y ajuste la presión de inflado de los neumáticos según los requisitos del vehículo.*

Diagrama de rotación de los neumáticos

Siga el diagrama que indica las ubicaciones correctas de los neumáticos para rotarlos.

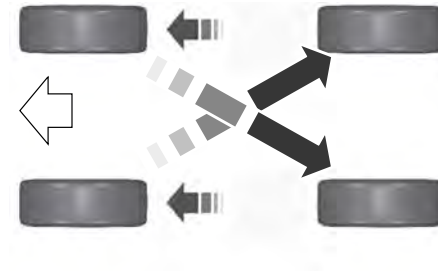

QUÉ ES EL SISTEMA DE CONTROL DE PRESIÓN DE LOS NEUMÁTICOS

El sistema de control de presión de los neumáticos mide las presiones de los neumáticos del vehículo. Se enciende una luz de advertencia si hay uno o más neumáticos significativamente desinflados o si el sistema presenta una falla.

DESCRIPCIÓN GENERAL DEL SISTEMA DE CONTROL DE PRESIÓN DE LOS NEUMÁTICOS

PELIGRO: Una presión inferior es la causa más común de fallas en los neumáticos y puede causar grietas en estos, separación de las bandas de rodamiento o pinchazos, con la pérdida imprevista del control del vehículo y un riesgo mayor de lesión. Una presión inferior de inflado aumenta la flexión de las paredes laterales y la resistencia de la rotación, lo que resulta en un incremento del calentamiento y daño interno del neumático. También puede causar tensión innecesaria de neumáticos, desgaste irregular, pérdida de control del vehículo y accidentes. Tenga en cuenta que un neumático puede perder hasta la mitad de la presión de aire sin aparentar estar desinflado.

PELIGRO: para determinar la presión que requiere el vehículo, lea la etiqueta de identificación del vehículo (en el pilar de la bisagra de la puerta, el pilar de la cerradura de la puerta o en el eje de la puerta que coincide con este, al lado del asiento del conductor) o la etiqueta del neumático en el pilar B o en el pilar de la bisagra.

Cada neumático, incluida la llanta de repuesto (si está equipado), se debe revisar mensualmente en épocas de frío y, en caso de ser necesario, se debe inflar hasta alcanzar la presión de inflado recomendada por el fabricante del vehículo, la que se encuentra en la placa del vehículo o en la etiqueta de presión de inflado de los neumáticos. (Si el vehículo tiene neumáticos de un tamaño diferente del que se indica en la placa del vehículo o en la etiqueta de presión de inflado de los neumáticos, debe determinar cuál es la presión de inflado adecuada para dichos neumáticos).

Como función de seguridad adicional, su vehículo está equipado con un Sistema de control de presión de los neumáticos (TPMS) que enciende un indicador de neumático con baja presión cuando uno o más neumáticos están considerablemente desinflados. Por tanto, cuando el indicador de neumático con baja presión se enciende, debe detener el vehículo, revisar los neumáticos lo antes posible e inflarlos hasta obtener la presión correcta. Manejar con los neumáticos considerablemente desinflados hará que estos se sobrecalienten, lo que puede provocar una falla de los neumáticos. Los neumáticos desinflados también reducen la eficiencia del combustible y la vida útil de las bandas de rodamiento de estos; también puede afectar la capacidad de manejo y detención del vehículo.

Nótese que el TPMS no sustituye el mantenimiento adecuado de los neumáticos y es responsabilidad del conductor mantener la presión de inflado adecuada, incluso cuando la baja presión de los neumáticos no ha alcanzado el nivel necesario para activar el indicador del TPMS de neumático con baja presión.

El vehículo también está equipado con un indicador de falla del TPMS para señalar cuando el sistema no está funcionando correctamente. El indicador de falla del TPMS se combina con el indicador de presión baja de los neumáticos. Cuando el sistema detecta una falla, el indicador destella durante aproximadamente un minuto y luego permanece encendido de forma continua. Esta secuencia se repetirá en los siguientes arranques del vehículo, mientras exista la falla.

Cuando el indicador de falla esté encendido, el sistema podría no detectar o señalar la baja presión de los neumáticos, como se espera que lo haga. Las fallas del TPMS pueden obedecer a diversos motivos, como la colocación de neumáticos o ruedas de reemplazo o alternativos en el vehículo, las cuales impiden que el TPMS funcione correctamente. Luego de reemplazar uno o más neumáticos o ruedas en el vehículo, revise el indicador de falla del TPMS para asegurarse de que estas permitan que el TPMS continúe funcionando correctamente.

PELIGRO: los cambios o las modificaciones que no estén expresamente aprobadas por la parte responsable del cumplimiento podrían invalidar la autoridad del usuario para operar el equipo. El término "IC:" antepuesto al número de certificación de radio, solo significa que se cumplen las especificaciones técnicas del Ministerio de Industria de Canadá.

Este dispositivo cumple con la Parte 15 de las normas de la Comisión Federal de Comunicaciones (FCC) y está exento de licencias según los estándares RSS del Ministerio de Industria de Canadá (IC). Su funcionamiento está sujeto a estas dos condiciones:

1. Este dispositivo no debería causar interferencias nocivas.
2. Este dispositivo debe aceptar cualquier interferencia, incluyendo aquellas que pudieran causar un funcionamiento no deseado.

PRECAUCIONES DEL SISTEMA DE CONTROL DE PRESIÓN DE LOS NEUMÁTICOS

PELIGRO: El sistema de control de presión de los neumáticos no sustituye la revisión manual de la presión de los neumáticos. Debe revisar periódicamente la presión de los neumáticos usando un manómetro. No mantener correctamente la presión de los neumáticos puede aumentar el riesgo de falla de los neumáticos, la pérdida de control del vehículo, el riesgo de vuelco y de sufrir lesiones personales.

PELIGRO: No considere la presión de los neumáticos que se muestra en la pantalla de información como medidor de la presión de los neumáticos. Si no sigue estas instrucciones, se podrían producir lesiones personales o causar la muerte.

Nota: *El uso de selladores para neumáticos puede dañar el sistema de control de presión de los neumáticos.*

Nota: *Si se daña el sensor de control de presión de los neumáticos, es posible que deje de funcionar.*

LIMITACIONES DEL SISTEMA DE CONTROL DE PRESIÓN DE LOS NEUMÁTICOS

Cuando la temperatura exterior cae de manera significativa, la presión de los neumáticos podría disminuir y activar la luz de advertencia de presión baja de los neumáticos.

La luz de advertencia también podría encenderse cuando use un neumático de repuestos o un sellador de neumático del kit del inflador.

Nota: *Revisar con regularidad la presión de los neumáticos del vehículo puede reducir la probabilidad de que se enciendan las luces de advertencia debido a los cambios en la temperatura del aire exterior.*

Nota: *después de inflar los neumáticos a la presión recomendada, es posible que el indicador de advertencia demore hasta dos minutos en apagarse conduciendo a más de 32 km/h.*

VISUALIZACIÓN DE LA PRESIÓN DE LOS NEUMÁTICOS

Con las teclas de flechas de la pantalla del cuadro de instrumentos, navegue hasta la sección de información del camión donde podrá ver las presiones de los neumáticos.

RESTABLECIMIENTO DEL SISTEMA DE CONTROL DE PRESIÓN DE LOS NEUMÁTICOS

Procedimiento de restablecimiento del sistema de control de la presión de los neumáticos

PELIGRO: Para determinar la presión que requiere el vehículo, lea la etiqueta de identificación del vehículo (en el pilar de la bisagra de la puerta, el pilar de la cerradura de la puerta o en el eje de la puerta que coincide con este, al lado del asiento del conductor) o la etiqueta del neumático en el pilar B o en el pilar de la bisagra.

Debe restablecer el sistema de control de presión de los neumáticos después de cada rotación en vehículos para los que se necesitan diferentes presiones recomendadas en los neumáticos delanteros en comparación con los traseros.

Nota: *Para disminuir las probabilidades de interferencia con otro vehículo, realice el procedimiento de restablecimiento del sistema aunque sea a tres pies, o un metro, de distancia de otro vehículo que esté pasando en ese momento por el procedimiento.*

Nota: *No espere más de dos minutos entre el restablecimiento de cada sensor del neumático, ya que el sistema se detendrá y deberá repetir todo el procedimiento completo en todas las ruedas.*

1. Maneje el vehículo a más de 32 km/h durante dos minutos como mínimo, luego estaciónelo en un lugar seguro donde pueda manipular los cuatro neumáticos con facilidad y tenga acceso a una bomba de aire.
2. Gire el encendido a OFF.
3. Active el encendido, pero no arranque el motor.
4. Encienda y apague las luces intermitentes de emergencia tres veces.

Nota: *Debe realizar esta acción dentro de los 10 segundos. Si accede al modo reinicio con éxito, la bocina sonará una vez, el indicador del sistema parpadeará y aparecerá un mensaje en la pantalla de información.*

Nota: *Si el sistema no ingresa al modo de restablecimiento, inténtelo de nuevo en el paso 2. Si luego de intentos repetidos de ingresar al modo de restablecimiento no suena la bocina, el indicador del sistema no parpadea y no aparece un mensaje en la pantalla de información, póngase en contacto con un concesionario Ford.*

5. Quite la tapa de la válvula del vástago de la válvula en el neumático frontal izquierdo. Disminuya la presión de aire hasta que suene la bocina.

Nota: *El tono simple de la bocina confirma que el módulo para esta posición aprendió el código de identificación del sensor. Si la bocina suena dos veces, significa que el procedimiento de reinicio no fue correcto, por lo que se debe repetir.*

6. Quite la tapa de la válvula del vástago de la válvula en el neumático frontal derecho. Disminuya la presión de aire hasta que suene la bocina.
7. Repita el paso anterior en el neumático trasero derecho y luego en el izquierdo.
8. Gire el encendido a OFF.

Nota: *Si la bocina suena dos veces nuevamente después de desactivar el encendido y de repetir el procedimiento, póngase en contacto con un concesionario Ford y solicite la revisión del vehículo lo antes posible.*

9. Ajuste los cuatro neumáticos a la presión de aire recomendada como se indica en la etiqueta de identificación del vehículo.

Sistema de control de presión de los neumáticos del remolque (Si está equipado)

Nota: *Es posible que se necesite un equipo adicional para el vehículo para admitir la presión de los neumáticos del remolque y el monitoreo de la temperatura. Consulte a un concesionario Ford para obtener más información.*

Nota: *El sistema de control de presión de los neumáticos del remolque no sustituye el mantenimiento adecuado de estos. Es su responsabilidad mantener las presiones correctas de los neumáticos en todo momento.*

Nota: *Si se reparan, reemplazan o rompen los neumáticos del remolque para el mantenimiento, se deben reemplazar el tornillo y la válvula del sensor de presión del neumático del remolque. Consulte al concesionario Ford para obtener detalles.*

El sistema de control de presión de los neumáticos del remolque es una característica de seguridad adicional que le permite ver la presión y la temperatura de los neumáticos del remolque en la pantalla de información. Véase **Sistema de control de presión de los neumáticos — Mensajes de información** (página 530). Los sensores de presión están instalados en cada uno de los neumáticos del remolque. Los sensores envían un mensaje al vehículo para indicar la presión y la temperatura actuales de los neumáticos del remolque.

Si el sistema de control de presión de los neumáticos del remolque detecta un neumático bajo, aparecerá un mensaje de advertencia en la pantalla de información. En la pantalla de información de los neumáticos del remolque, se resalta el neumático que tiene baja presión.

Si el sistema de control de presión de los neumáticos del remolque detecta que la temperatura de un neumático es excesiva, aparecerá un mensaje de advertencia en la pantalla de información. En la pantalla de información de los neumáticos del remolque se resalta el neumático que tiene temperatura alta.

La función principal del sistema de control de presión de los neumáticos del remolque es advertirle que los neumáticos del remolque necesitan aire o presentan altas temperaturas. También puede advertirle que el sistema ya no pude cumplir con las funciones esperadas. Véase **Sistema de control de presión de los neumáticos — Mensajes de información** (página 530).

Cuando se instala una llanta de repuesto temporal o una nueva

Si ha cambiado el neumático del remolque por un neumático de repuestos o un neumático nuevo, aparecerá un mensaje de advertencia y dejarán de aparecer las lecturas de presión de ese neumático.

Para restaurar todas las funciones del sistema de control de presión de los neumáticos del remolque, realice lo siguiente:

- Solicite la reparación y reinstalación de la rueda dañada en el remolque.
- Instale el sensor de monitoreo de la presión de los neumáticos del remolque en la rueda nueva.
- Realice el procedimiento de restablecimiento del sistema de control de presión de los neumáticos del remolque.

Procedimiento de restablecimiento del sistema de control de la presión de los neumáticos del remolque

Nota: *Debe realizar el procedimiento de restablecimiento del sistema de control de presión de los neumáticos después de cada rotación de neumáticos o cuando se instala un sensor de presión nuevo en los neumáticos del remolque.*

Se puede restablecer el sistema de control de presión de los neumáticos del remolque a través del menú de la pantalla de información. Véase **Sistema de control de presión de los neumáticos — Mensajes de información** (página 530). Cuando se lleva a cabo el proceso de ajuste del remolque, también se restablece el sistema de control de presión de los neumáticos del remolque.

Nota: *Para obtener más información sobre el sistema de control de presión de los neumáticos del remolque, vea las instrucciones que están incluidas con el kit del sistema de control de presión de los neumáticos.*

SISTEMA DE CONTROL DE PRESIÓN DE LOS NEUMÁTICOS – SOLUCIÓN DE PROBLEMAS

La luz de advertencia de presión baja del neumático tiene funciones combinadas, ya que le advierte cuando los neumáticos necesitan aire y cuando el sistema ya no es capaz de funcionar según lo previsto.

SISTEMA DE CONTROL DE PRESIÓN DE LOS NEUMÁTICOS – LUCES DE ADVERTENCIA

Luz de advertencia	Causa posible	Acción requerida
Luz de advertencia encendida	Uno o más neumáticos están considerablemente desinflados.	Luego de inflar los neumáticos según la presión recomendada por el fabricante, la cual se muestra en la etiqueta de neumáticos, ubicada en el borde de la puerta del conductor o en el pilar B, maneje el vehículo durante al menos dos minutos a más de 32 km/h para que la luz se apague.
Luz de advertencia sólida o luz de advertencia que parpadea	Neumático de repuestos temporal en uso	Repare la llanta y el neumático dañados y vuelva a instalarlos en el vehículo para restablecer el funcionamiento del sistema.
	Falla del sistema de control de presión de los neumáticos	Si los neumáticos están inflados a la presión recomendada y el neumático de repuestos temporal no está en uso, significa que el sistema ha detectado una falla y necesita mantenimiento. Haga revisar su vehículo tan pronto como sea posible.

SISTEMA DE CONTROL DE PRESIÓN DE LOS NEUMÁTICOS – MENSAJES DE INFORMACIÓN

Mensaje	Acción
Presión neum. baja	Luego de inflar los neumáticos según la presión recomendada por el fabricante, la cual se muestra en la etiqueta de neumáticos, ubicada en el borde la puerta del conductor o en el pilar B, debe manejar el vehículo durante al menos dos minutos a más de 32 km/h para que la luz de advertencia se apague.
Falla en monitor presión neumáticos	El sistema detectó un error que requiere atención. Haga revisar su vehículo tan pronto como sea posible.
Falla en sensor de presión de neumáticos	El sistema detectó un error que requiere atención o una llanta de repuesto que se encuentre en uso. Haga revisar su vehículo tan pronto como sea posible.

Sistema de control de presión de los neumáticos del remolque

Mensaje	Acción
Presión neum. rem. baja Especific.:	Uno o más neumáticos del remolque están por debajo de la presión especificada.
Temp. excesiva en neumát. remolq.	Se muestra cuando uno o más neumáticos del remolque están por encima de la temperatura recomendada.
Falla en sensor de presión de neumáticos de remolque	Hay una falla en el sensor de presión de los neumáticos del remolque. Si la advertencia persiste o continúa encendiéndose, comuníquese con un concesionario Ford lo antes posible.
Falla en monitor de presión de neumáticos de remolque	Hay una falla en el sistema de control de presión de los neumáticos del remolque. Si la advertencia persiste o continúa encendiéndose, comuníquese con un concesionario Ford.
Presión neumáticos remolque Capacidad monitor no detectada	El sistema no detecta el sistema de control de presión de los neumáticos del remolque.
Presión neumát. remolque Indicación no configurada Ver manual	No se configuró el sistema de control de presión de los neumáticos del remolque. Véase **Sistema de control de la presión de los neumáticos** (página 524).

CAMBIO DE RUEDA PINCHADA - SE EXCLUYE: RAPTOR

Si se desinfla un neumático mientras maneja, no presione el freno con fuerza. En su lugar, disminuya gradualmente la velocidad, sujete el volante con firmeza y desplácese lentamente a un lugar seguro en el borde de la carretera.

Haga que un concesionario Ford repare el neumático desinflado para evitar que se produzcan daños en los sensores del sistema. Véase **Precauciones del sistema de control de presión de los neumáticos** (página 525). Reemplace el neumático de repuestos por uno de ruta lo antes posible. Al reparar o reemplazar el neumático desinflado, solicite que el concesionario Ford inspeccione el sensor del sistema para ver si hay daños.

Nota: *Solo use selladores de neumáticos durante emergencias en ruta, ya que pueden dañar el sensor del sistema de control de presión de los neumáticos.*

Nota: *La luz indicadora del sistema de control de presión de los neumáticos se enciende cuando se usa un neumático de repuestos. Para restablecer la funcionalidad total del sistema de control, todas las ruedas que vienen con los sensores de control de presión de neumáticos deben estar instaladas en este vehículo.*

Información sobre el conjunto de neumático y llanta de repuesto diferentes

PELIGRO: Si no cumple con estos lineamientos, podrían incrementarse los riesgos de pérdida del control del vehículo, lesiones o causar la muerte.

Si tiene llanta de repuesto y llantas diferentes, el propósito de la llanta de repuesto es solo para uso temporal. Esto significa que si necesita usarla, debe reemplazarla lo antes posible con rueda y neumático que tengan el mismo tamaño y sean del mismo tipo que los neumáticos y las ruedas suministrados originalmente por Ford.

Se define como llanta de repuesto diferente a aquellas que tienen una marca, tamaño o apariencia diferente de las llantas y neumáticos en uso.

Llanta de repuesto grande diferente

Cuando maneja con una llanta de repuesto grande diferente, no debe realizar lo siguiente:

- Exceder 113 km/h,
- Usar más de una llanta de repuesto diferente a la vez.
- Usar cadenas para nieve en el extremo del vehículo con una llanta de repuesto y una llanta diferentes
- Ponga cualquier modo de tracción a las cuatro ruedas. Véase **Limitaciones de la tracción en las cuatro ruedas** (página 256).
- Ponga cualquier modo de tracción en las cuatro ruedas.

Si usa un neumático de repuestos y una llanta de tamaño completo diferentes puede comprometer la efectividad de lo siguiente:

- Manejo, estabilidad y rendimiento del freno
- Comodidad y ruidos
- Distancia del vehículo al suelo y estacionamiento en cunetas
- Capacidad de manejo en climas fríos

- Capacidad de manejo en ambientes húmedos
- Capacidad de tracción en todas las ruedas

Cuando maneja con una llanta de repuesto diferente de tamaño normal, preste más atención a:

- Arrastrar un remolque
- Manejar vehículos que vienen con una plataforma de remolque
- Manejar vehículos con carga en la plataforma de carga

Maneje con cuidado cuando utilice una llanta de repuesto grande diferente y solicite servicio técnico lo antes posible.

Procedimiento de cambio de neumáticos

PELIGRO: Para evitar que el vehículo se mueva mientras cambia una rueda, coloque la transmisión en estacionamiento (P), aplique el freno de mano y utilice un bloque o una cuña adecuados en la rueda diagonalmente opuesta a la rueda que va a cambiar. Por ejemplo, cuando cambie la rueda delantera izquierda, utilice un bloque o una cuña adecuados en la rueda trasera derecha.

PELIGRO: El gato que viene con este vehículo está destinado únicamente a cambiar un neumático pinchado en caso de emergencia. No intente realizar ningún otro trabajo en su vehículo cuando esté apoyado en el gato, ya que su vehículo podría resbalarse de este. Si no sigue estas instrucciones, se podrían producir lesiones personales o causar la muerte.

PELIGRO: No intente cambiar un neumático del lado del vehículo cercano al tráfico. Aléjese del camino lo más que pueda para no obstruir el flujo de tráfico y evitar correr el riesgo de que lo choquen mientras opera el gato o cambia la rueda.

PELIGRO: Solo utilice el gato proporcionado como equipo original con el vehículo.

PELIGRO: No se ubique debajo de un vehículo que esté apoyado en un gato.

PELIGRO: El gato se debe utilizar en suelo firme cuando sea posible.

PELIGRO: Nunca coloque objetos entre el gato del vehículo y el suelo.

PELIGRO: Nunca coloque objetos entre el gato y su vehículo.

PELIGRO: Se recomienda que las ruedas del vehículo estén bloqueadas y que ninguna persona permanezca en el vehículo mientras este se eleva con el gato del vehículo.

PELIGRO: Desactive los estribos eléctricos antes de colocar un gato o ubicar cualquier objeto debajo del vehículo. Nunca coloque la mano entre el estribo extendido y el vehículo. Un estribo en movimiento puede causar lesiones.

PELIGRO: Utilice solamente los puntos de elevación especificados. Si utiliza cualquier otro lugar, podría dañar los componentes del vehículo, como los conductos de los frenos.

Estacione en una superficie nivelada, active las luces intermitentes de advertencia de emergencia y coloque el freno de mano. Coloque la transmisión en la posición de estacionamiento (P) y apague el motor.

Nota: *Solo use el soporte para neumático de repuestos suministrado con el vehículo para guardar la rueda. Otros neumáticos pueden causar una falla en el soporte.*

Nota: *No utilice herramientas de impacto o eléctricas que funcionen a más de 200 rpm en el soporte del neumático de repuestos, ya que esto puede causar una falla en el cabrestante y evitar un ajuste seguro.*

Nota: *Los pasajeros no deben permanecer en el vehículo mientras este se levanta con el gato.*

Remoción del gato del vehículo y de la bolsa de herramientas

El gato del vehículo y la bolsa de herramientas se encuentran en la parte trasera del lado del acompañante del vehículo, debajo del asiento.

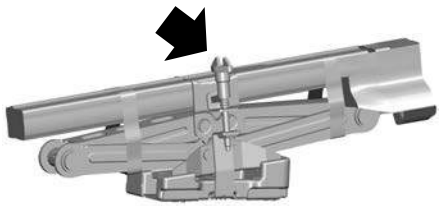

1. Gire el tornillo mariposa del soporte del gato hacia la izquierda para liberar el gato y la bolsa de herramientas del soporte del gato.

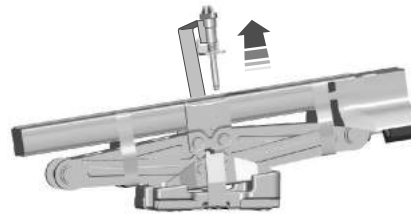

2. Retire el gato y la bolsa de herramientas del soporte del gato.

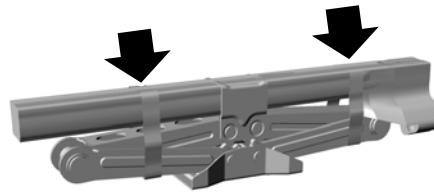

3. Libere las correas de la bolsa de herramientas del gato.

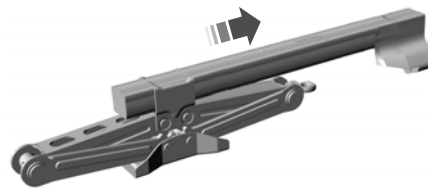

4. Para acceder a las herramientas del gato, deslice la bolsa de herramientas del gato por el apoyo de carga del gato.

5. Quite las herramientas de la bolsa.

Nota: *El gato no necesita mantenimiento ni lubricación adicional durante la vida útil del vehículo.*

Remoción del neumático de repuestos

El neumático de repuestos se encuentra debajo del vehículo, justo delante del paragolpe trasero.

Nota: *Quite el extremo en gancho de la palanca del gato ensamblada antes de continuar.*

1. Utilice la llave para quitar el cilindro de seguro del orificio de acceso al paragolpe para permitir el acceso del tubo guía.

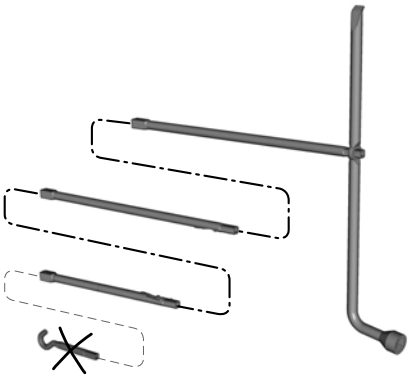

2. Ensamble la palanca del gato según se muestra en la ilustración.

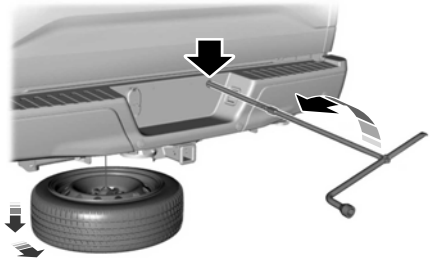

3. Inserte completamente la palanca del gato a través del orificio del paragolpe y en el tubo guía por medio del orificio de acceso en el paragolpe trasero. Gire la palanca en sentido contrario a las agujas del reloj hasta que el neumático baje al suelo y el cable quede ligeramente flojo para que pueda deslizar el neumático hacia atrás desde debajo del vehículo.
4. Quite el sujetador del centro de la rueda.

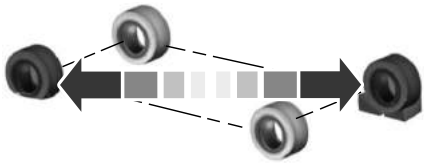

5. Bloquee la parte delantera y trasera de la rueda diagonalmente opuesta al neumático desinflado. Por ejemplo, si el neumático delantero izquierdo se desinfló, bloquee la rueda trasera derecha.

6. Obtenga el neumático de repuestos y el gato de sus ubicaciones de almacenamiento.
7. Afloje las tuercas de la llanta desinflada media vuelta hacia la izquierda, pero no las quite.

Elevación del vehículo

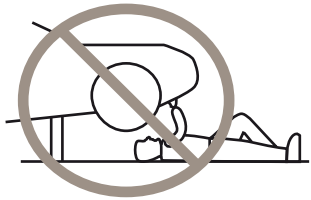

Puntos de apoyo delanteros para el gato

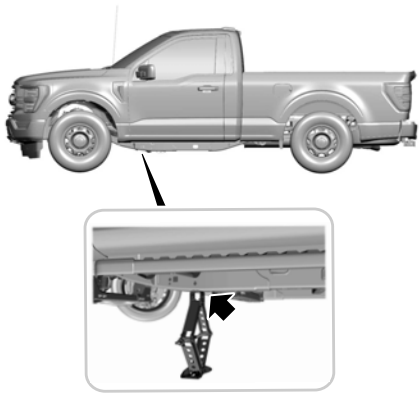

Nota: *Utilice el riel del marco como punto de apoyo delantero para el gato, no el brazo de control. Hay una flecha marcada en el riel de marco.*

Puntos de apoyo traseros para el gato

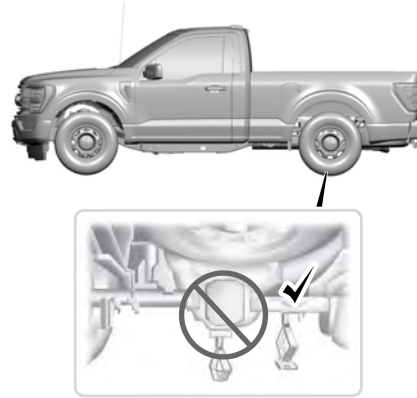

Nota: *Apoye el gato en los puntos indicados para evitar daños al vehículo.*

1. Coloque el gato en el punto de apoyo junto al neumático que está cambiando.
2. Vuelva a montar el mango del gato, incluyendo el gancho en S, en la llave para pernos de ruedas. Inserte el gancho en S en el ojal del gato y gire el mango del gato en el sentido de las agujas del reloj hasta que la rueda esté completamente despegada del suelo.

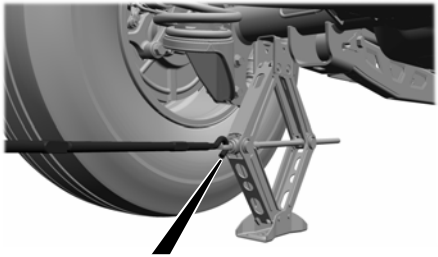

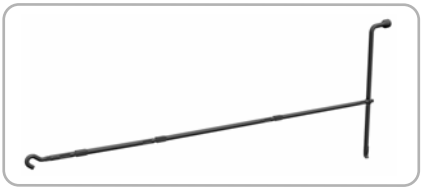

3. Retire las tuercas de la rueda con una llave de cruz.

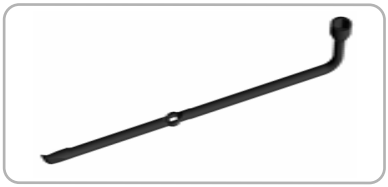

4. Reemplace el neumático desinflado por el neumático de repuestos y asegúrese de que el vástago de la válvula esté orientado hacia afuera. Vuelva a instalar las tuercas de la rueda hasta que la rueda quede ajustada contra el cubo. No ajuste las tuercas de la rueda por completo hasta haber bajado la rueda.
5. Baje la rueda al girar la manija del gato hacia la izquierda.
6. Retire el gato y ajuste por completo las tuercas de la rueda en el orden que se muestra.
7. Guarde la rueda desinflada.
8. Guarde el gato y la llave de cruz. Asegúrese de haber sujetado el gato de manera segura antes de manejar.
9. Desbloquee las ruedas.

Almacenamiento del neumático desinflado o neumático de repuestos

Nota: *No seguir correctamente las instrucciones de almacenamiento del neumático de repuestos podría producir una falla en el cable o una pérdida del neumático de repuestos.*

1. Deje el neumático en el suelo con el vástago de la válvula orientado hacia arriba.

2. Deslice la rueda parcialmente debajo del vehículo e instale el sujetador a través del centro de la rueda. Hale el cable para alinear las piezas en el extremo del cable.
3. Gire la palanca del gato en sentido de las agujas del reloj hasta elevar el neumático a su posición de almacenamiento debajo del vehículo. El esfuerzo para girar la palanca del gato aumenta de manera significativa y el soporte del neumático de repuestos se traba o se resbala cuando el neumático se lleva al ajuste máximo. Ajuste hasta el punto en que se produce el trinquete o deslizamiento al menos tres veces, como lo indica el clic que se puede escuchar cada vez. El soporte del neumático de repuestos no le permite realizar un ajuste excesivo. Si el soporte del neumático de repuestos se ajusta o se desliza con poco esfuerzo, haga revisar su vehículo lo antes posible.
4. Compruebe que el neumático quede plano contra el marco y esté correctamente apretado. Intente presionar o halar, luego gire el neumático para asegurarse de que no se mueva. Afloje y vuelva a ajustar de ser necesario. No guardar correctamente el neumático de repuestos podría producir una falla del cable del cabrestante y la pérdida del neumático.
5. Repita el procedimiento para verificar si está ajustado cuando realice el mantenimiento de presión del neumático de repuestos, cada seis meses, según la información de su programa de mantenimiento, o en cualquier momento en que este se desacomode por el mantenimiento de otras piezas.
6. Si lo quita, instale el seguro del neumático de repuestos en el tubo guía del paragolpe con la llave del neumático de repuestos y la palanca del gato.

Almacenamiento del gato y de la bolsa de herramientas

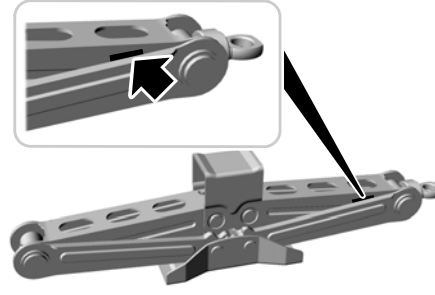

1. Gire el ojal del tornillo sin fin para ajustar el gato hacia arriba o hacia abajo hasta que las marcas de almacenaje del canal superior queden alineadas con el canal inferior.

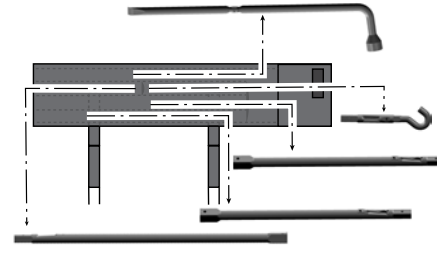

2. Coloque las herramientas dentro de la bolsa de herramientas.

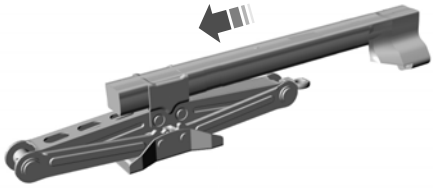

3. Instale la bolsa de herramientas a través del apoyo de carga del gato del vehículo.

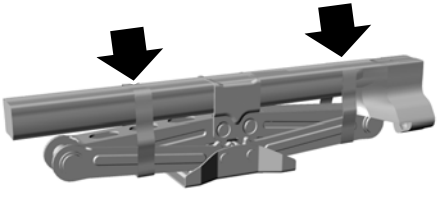

4. Asegure las correas de la bolsa de herramientas del gato alrededor de este.

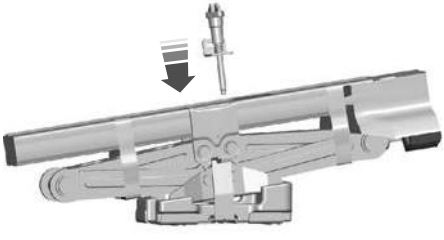

5. Vuelva a colocar el gato y la bolsa de herramientas en el soporte del gato.

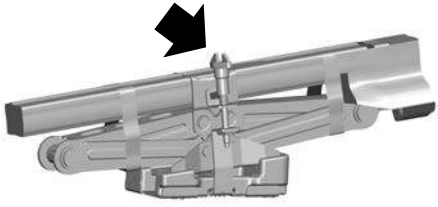

6. Gire el tornillo mariposa del soporte del gato hacia la derecha hasta asegurar el gato y la bolsa de herramientas en el soporte del gato.

CAMBIO DE RUEDA PINCHADA - RAPTOR/TREMOR

Si se desinfla un neumático mientras maneja, no presione el freno con fuerza. En su lugar, disminuya gradualmente la velocidad, sujete el volante con firmeza y desplácese lentamente a un lugar seguro en el borde de la carretera.

Haga que un concesionario Ford repare el neumático desinflado para evitar que se produzcan daños en los sensores del sistema. Véase **Precauciones del sistema de control de presión de los neumáticos** (página 525). Reemplace el neumático de repuestos por uno de ruta lo antes posible. Al reparar o reemplazar el neumático desinflado, solicite que el concesionario Ford inspeccione el sensor del sistema para ver si hay daños.

Nota: *Solo use selladores de neumáticos durante emergencias en ruta, ya que pueden dañar el sensor del sistema de control de presión de los neumáticos.*

Nota: *La luz indicadora del sistema de control de presión de los neumáticos se enciende cuando se usa un neumático de repuestos. Para restablecer la funcionalidad total del sistema de control, todas las ruedas que vienen con los sensores de control de presión de neumáticos deben estar instaladas en este vehículo.*

Información sobre el conjunto de neumático y llanta de repuesto diferentes

PELIGRO: Si no cumple con estos lineamientos, podrían incrementarse los riesgos de pérdida del control del vehículo, lesiones o causar la muerte.

Si tiene llantas de repuesto y llantas diferentes, el propósito de la rueda de repuesto es solo para uso temporal. Esto significa que si necesita usarla, debe reemplazarla lo antes posible con rueda y neumático que tengan el mismo tamaño y sean del mismo tipo que los neumáticos y las ruedas suministrados originalmente por Ford.

Se define como llanta de repuesto diferente a aquellas que tienen una marca, tamaño o apariencia diferente de las llantas y neumáticos en uso.

Llanta de repuesto grande diferente

Cuando maneja con una llanta de repuesto grande diferente, no debe realizar lo siguiente:

- Exceder 113 km/h,
- Usar más de una llanta de repuesto diferente a la vez.
- Usar cadenas para nieve en el extremo del vehículo con una llanta de repuesto y una llanta diferentes
- Ponga cualquier modo de tracción a las cuatro ruedas. Véase **Limitaciones de la tracción en las cuatro ruedas** (página 256).
- Ponga cualquier modo de tracción en las cuatro ruedas.

Si usa un neumático de repuestos y una llanta de tamaño completo diferentes puede comprometer la efectividad de lo siguiente:

- Manejo, estabilidad y rendimiento del freno
- Comodidad y ruidos
- Distancia del vehículo al suelo y estacionamiento en cunetas
- Capacidad de manejo en climas fríos
- Capacidad de manejo en ambientes húmedos
- Capacidad de tracción en todas las ruedas

Cuando maneja con una llanta de repuesto diferente de tamaño normal, preste más atención a:

- Arrastrar un remolque
- Manejar vehículos que vienen con una plataforma de remolque
- Manejar vehículos con carga en la plataforma de carga

Maneje con cuidado cuando utilice una llanta de repuesto grande diferente y solicite servicio técnico lo antes posible.

Procedimiento de cambio de neumáticos

PELIGRO: Para evitar que el vehículo se mueva mientras cambia una rueda, coloque la transmisión en estacionamiento (P), aplique el freno de mano y utilice un bloque o una cuña adecuados en la rueda diagonalmente opuesta a la rueda que va a cambiar. Por ejemplo, cuando cambie la rueda delantera izquierda, utilice un bloque o una cuña adecuados en la rueda trasera derecha.

PELIGRO: El gato que viene con este vehículo está destinado únicamente a cambiar un neumático pinchado en caso de emergencia. No intente realizar ningún otro trabajo en su vehículo cuando esté apoyado en el gato, ya que su vehículo podría resbalarse de este. Si no sigue estas instrucciones, se podrían producir lesiones personales o causar la muerte.

PELIGRO: No intente cambiar un neumático del lado del vehículo cercano al tráfico. Aléjese del camino lo más que pueda para no obstruir el flujo de tráfico y evitar correr el riesgo de que lo choquen mientras opera el gato o cambia la rueda.

PELIGRO: Solo utilice el gato proporcionado como equipo original con el vehículo.

PELIGRO: No se ubique debajo de un vehículo que esté apoyado en un gato.

PELIGRO: El gato se debe utilizar en suelo firme cuando sea posible.

PELIGRO: Nunca coloque objetos entre el gato del vehículo y el suelo.

PELIGRO: Nunca coloque objetos entre el gato y su vehículo.

PELIGRO: Se recomienda que las ruedas del vehículo estén bloqueadas y que ninguna persona permanezca en el vehículo mientras este se eleva con el gato del vehículo.

PELIGRO: Desactive los estribos eléctricos antes de colocar un gato o ubicar cualquier objeto debajo del vehículo. Nunca coloque la mano entre el estribo extendido y el vehículo. Un estribo en movimiento puede causar lesiones.

PELIGRO: Utilice solamente los puntos de elevación especificados. Si utiliza cualquier otro lugar, podría dañar los componentes del vehículo, como los conductos de los frenos.

Estacione en una superficie nivelada, active las luces intermitentes de advertencia de emergencia y coloque el freno de mano. Coloque la transmisión en la posición de estacionamiento (P) y apague el motor.

Nota: *Solo use el soporte para neumático de repuestos suministrado con el vehículo para guardar la rueda. Otros neumáticos pueden causar una falla en el soporte.*

Nota: *No utilice herramientas de impacto o eléctricas que funcionen a más de 200 rpm en el soporte del neumático de repuestos, ya que esto puede causar una falla en el cabrestante y evitar un ajuste seguro.*

Nota: *Los pasajeros no deben permanecer en el vehículo mientras este se levanta con el gato.*

Remoción del gato del vehículo y de la bolsa de herramientas

El gato del vehículo y la bolsa de herramientas se encuentran en la parte trasera del lado del acompañante del vehículo, debajo del asiento.

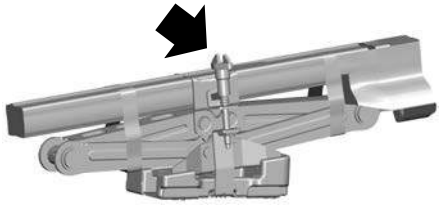

1. Gire el tornillo mariposa del soporte del gato hacia la izquierda para liberar el gato y la bolsa de herramientas del soporte del gato.

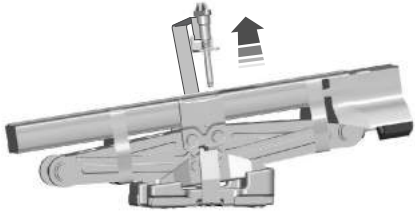

2. Retire el gato y la bolsa de herramientas del soporte del gato.

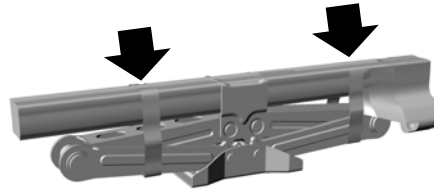

3. Libere las correas de la bolsa de herramientas del gato.

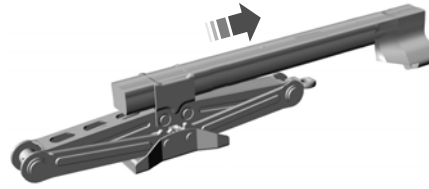

4. Para acceder a las herramientas del gato, deslice la bolsa de herramientas del gato por el apoyo de carga del gato.
5. Quite las herramientas de la bolsa.

Nota: *El gato no necesita mantenimiento ni lubricación adicional durante la vida útil del vehículo.*

Remoción del neumático de repuestos

El neumático de repuestos se encuentra debajo del vehículo, justo delante del paragolpe trasero.

Nota: *Quite el extremo en gancho de la palanca del gato ensamblada antes de continuar.*

1. Utilice la llave para quitar el cilindro de seguro del orificio de acceso al paragolpe para permitir el acceso del tubo guía.

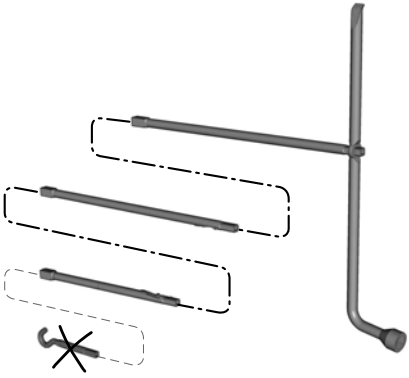

2. Ensamble la palanca del gato según se muestra en la ilustración.

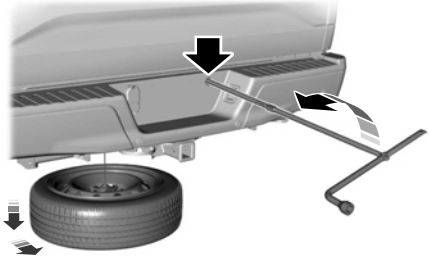

3. Inserte completamente la palanca del gato a través del orificio del paragolpe y en el tubo guía por medio del orificio de acceso en el paragolpe trasero. Gire la palanca en sentido contrario a las agujas del reloj hasta que el neumático baje al suelo y el cable quede ligeramente flojo para que pueda deslizar el neumático hacia atrás desde debajo del vehículo.

4. Quite el sujetador del centro de la rueda.

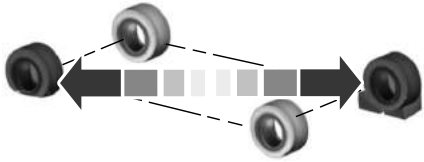

5. Bloquee la parte delantera y trasera de la rueda diagonalmente opuesta al neumático desinflado. Por ejemplo, si el neumático delantero izquierdo se desinfló, bloquee la rueda trasera derecha.
6. Obtenga el neumático de repuestos y el gato de sus ubicaciones de almacenamiento.
7. Retire la taza con la herramienta saca-taza que se encuentra en el extremo de la llave de tuercas de la llanta.

8. Afloje las tuercas de la llanta desinflada media vuelta hacia la izquierda, pero no las quite.

Elevación del vehículo

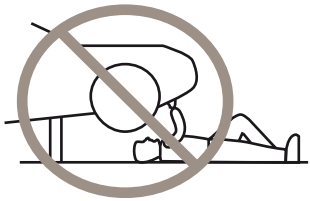

Puntos de apoyo delanteros para el gato

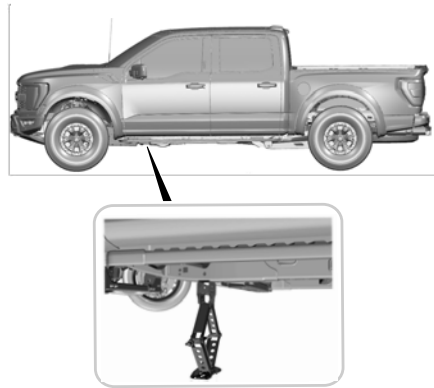

Nota: *Utilice el riel del marco como punto de apoyo delantero para el gato, no el brazo de control. Hay una flecha marcada en el riel de marco.*

Puntos de apoyo traseros para el gato

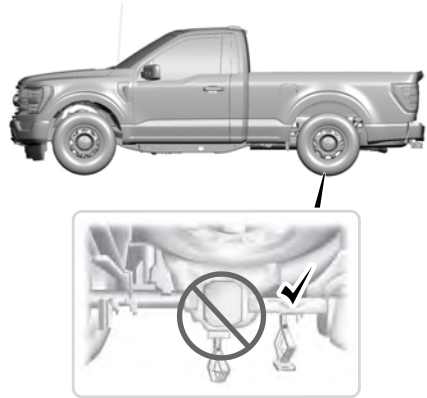

Nota: *Apoye el gato en los puntos indicados para evitar daños al vehículo.*

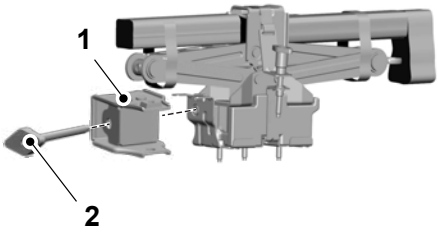

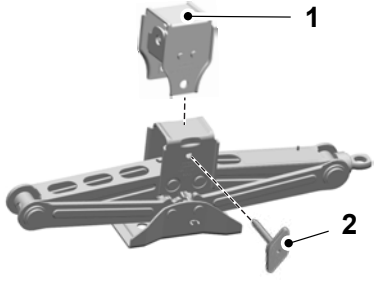

1.	Bloque de extensión
2.	Tornillo mariposa

1. Coloque el gato en el punto de apoyo junto al neumático que está cambiando.
2. Al elevar el vehículo para realizar el mantenimiento de una rueda/neumático delantero, retire el tornillo mariposa que fija el bloque de extensión al soporte de almacenamiento del gato y vuelva a utilizar el tornillo mariposa para fijar el bloque de extensión a la superficie de elevación.

Nota: *No use el bloque de extensión cuando utiliza el gato en un neumático trasero.*

Nota: *Si se realiza el mantenimiento de un neumático trasero, no se necesita el bloque de extensión.*

3. Vuelva a montar el mango del gato, incluyendo el gancho en S, en la llave para pernos de ruedas. Inserte el gancho en S en el ojal del gato y gire el mango del gato en el sentido de las agujas del reloj hasta que la rueda esté completamente despegada del suelo.

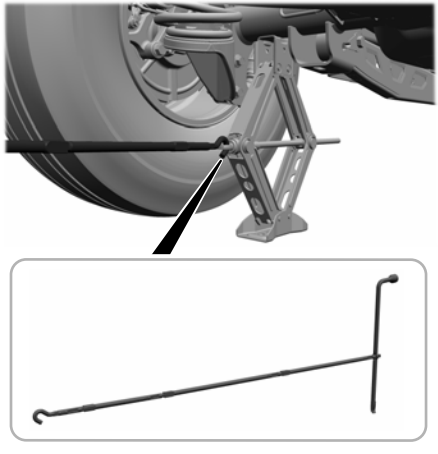

4. Retire las tuercas de la rueda con una llave de cruz.

5. Reemplace el neumático desinflado por el neumático de repuestos y asegúrese de que el vástago de la válvula esté orientado hacia afuera. Vuelva a instalar las tuercas de la rueda hasta que la rueda quede ajustada contra el cubo. No ajuste las tuercas de la rueda por completo hasta haber bajado la rueda.
6. Baje la rueda al girar la manija del gato hacia la izquierda.
7. Retire el gato y ajuste por completo las tuercas de la rueda en el orden que se muestra.
8. Guarde la rueda desinflada.
9. Guarde el gato y la llave de cruz. Asegúrese de haber sujetado el gato de manera segura antes de manejar.
10. Desbloquee las ruedas.

Almacenamiento del neumático desinflado o neumático de repuestos

Nota: *No seguir correctamente las instrucciones de almacenamiento del neumático de repuestos podría producir una falla en el cable o una pérdida del neumático de repuestos.*

1. Deje el neumático en el suelo con el vástago de la válvula orientado hacia arriba.
2. Deslice la rueda parcialmente debajo del vehículo e instale el sujetador a través del centro de la rueda. Hale el cable para alinear las piezas en el extremo del cable.
3. Gire la palanca del gato en sentido de las agujas del reloj hasta elevar el neumático a su posición de almacenamiento debajo del vehículo. El esfuerzo para girar la palanca del gato aumenta de manera significativa y el soporte del neumático de repuestos se traba o se resbala cuando el neumático se lleva al ajuste máximo. Ajuste hasta el punto en que se produce el trinquete o deslizamiento al menos tres veces, como lo indica el clic que se puede escuchar cada vez.

El soporte del neumático de repuestos no le permite realizar un ajuste excesivo. Si el soporte del neumático de repuestos se ajusta o se desliza con poco esfuerzo, haga revisar su vehículo lo antes posible.

4. Compruebe que el neumático quede plano contra el marco y esté correctamente apretado. Intente presionar o halar, luego gire el neumático para asegurarse de que no se mueva. Afloje y vuelva a ajustar de ser necesario. No guardar correctamente el neumático de repuestos podría producir una falla del cable del cabrestante y la pérdida del neumático.
5. Repita el procedimiento para verificar si está ajustado cuando realice el mantenimiento de presión del neumático de repuestos, cada seis meses, según la información de su programa de mantenimiento, o en cualquier momento en que este se desacomode por el mantenimiento de otras piezas.
6. Si lo quita, instale el seguro del neumático de repuestos en el tubo guía del paragolpe con la llave del neumático de repuestos y la palanca del gato.

Almacenamiento del gato y de la bolsa de herramientas

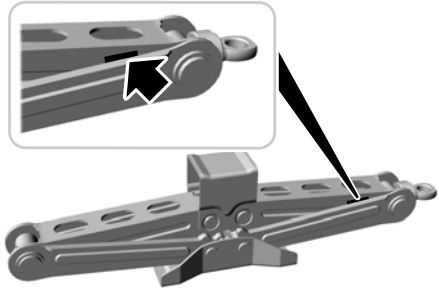

1. Gire el ojal del tornillo sin fin para ajustar el gato hacia arriba o hacia abajo hasta que las marcas de almacenaje del canal superior queden alineadas con el canal inferior.

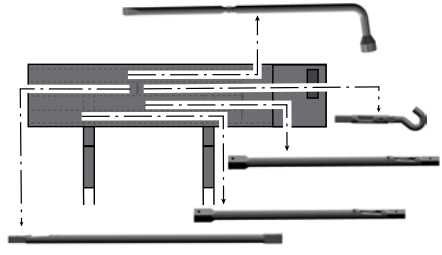

2. Coloque las herramientas dentro de la bolsa de herramientas.

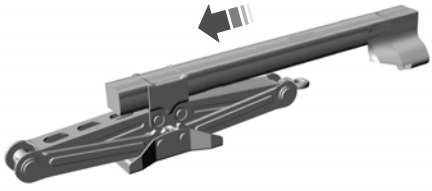

3. Instale la bolsa de herramientas a través del apoyo de carga del gato del vehículo.
4. Vuelva a colocar el bloque de extensión y el tornillo de mariposa en el soporte del gato.

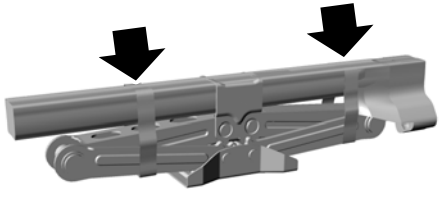

5. Asegure las correas de la bolsa de herramientas del gato alrededor de este.

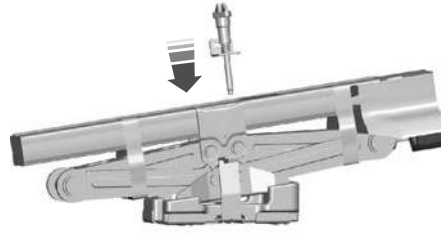

6. Vuelva a colocar el gato y la bolsa de herramientas en el soporte del gato.

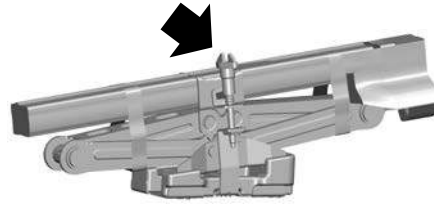

7. Gire el tornillo mariposa del soporte del gato hacia la derecha hasta asegurar el gato y la bolsa de herramientas en el soporte del gato.

TUERCAS DE RUEDA

PELIGRO: cuando instala una llanta, elimine siempre la corrosión, la suciedad o los materiales extraños de las superficies de montaje de la llanta o de la superficie de la maza de la llanta, del freno de tambor o del freno de disco que hacen contacto con la llanta. Asegúrese de que todos los seguros que conectan el rotor con la maza estén

asegurados para que no interfieran con las superficies de montaje de la llanta. Instalar llantas sin el contacto correcto de metal con metal en las superficies de montaje de la llanta puede causar que las tuercas de la llanta se aflojen y la llanta se suelte mientras el vehículo está en movimiento, lo cual puede ocasionar la pérdida del control del vehículo, lesiones personales o causar la muerte.

Tamaño del tornillo	Nm [1]
M14 x 1,5	204 Nm

[1] Las especificaciones de torque son para roscas de tuercas y tornillos sin suciedad ni óxido. Utilice solo nuestras tuercas o tornillos de la llanta de repuesto recomendados.

Reajuste las tuercas de la llanta al torque específico dentro de las 160 km después de cualquier alteración de la llanta, por ejemplo, rotación de neumáticos, cambio de un neumático desinflado y remoción de la rueda.

A Orificio del piloto de buje.

Inspeccione el orificio del piloto de rueda y la superficie de montaje antes de la instalación. Elimine toda corrosión visible o partículas sueltas.

DATOS TÉCNICOS MOTOR - RAPTOR

Ítem	Especificación
Posición del motor	Delantero o transversal
Tipo de motor	3.5L 24V Ti-VCT
Cantidad y disposición de cilindros	V6
Válvulas.	4 por cilindro
Distribución	Sincronización variable independiente de doble árbol de levas: accionamiento de válvulas con balancín de rodillo hidráulico
Diámetro.	92,5 mm
Carrera del pistón	86,7 mm
Relación de compresión	10,5:1
Cilindrada del motor	3.497 cm^3
Potencia neta máxima	335,5 kW (457 cv) a 6000 rpm
Torque neto máximo	691 Nm a 3000 rpm
Velocidad normal del motor en ralentí	625 rpm
Velocidad máxima del motor	6250 rpm
Orden de encendido	1-4-2-5-3-6
Sistema de encendido	Bujía de la bobina
Tipo de admisión de aire	Con turbocompresor
Distancia entre bujías	0,7 mm - 0,8 mm

DATOS TÉCNICOS MOTOR - 3.5L ECOBOOST™

Ítem	Especificación
Posición del motor	Delantero o transversal
Tipo de motor	3.5L 24V Ti-VCT
Cantidad y disposición de cilindros	V6
Válvulas	4 por cilindro
Distribución	Sincronización variable independiente de doble árbol de levas: accionamiento de válvulas con balancín de rodillo hidráulico
Diámetro	92,5 mm
Carrera del pistón	86,7 mm
Relación de compresión	10,5:1
Cilindrada del motor	3.497 cm^3
Potencia neta máxima	405,2 cv (298 kW) a 6000 rpm
Torque neto máximo	678 Nm a 3000 rpm
Velocidad normal del motor en marcha lenta	580 rpm
Velocidad máxima del motor	6500 rpm
Orden de encendido	1-4-2-5-3-6
Sistema de encendido	Bujía de la bobina
Tipo de admisión de aire	Con turbocompresor
Distancia entre bujías	0,7 mm - 0,8 mm

DATOS TÉCNICOS MOTOR - 3.5L, VEHÍCULO ELÉCTRICO HÍBRIDO (HEV)

Ítem	Especificación
Posición del motor	Delantero/transversal
Tipo de motor	3.5L 24V Ti-VCT
Cantidad y disposición de cilindros	V6
Válvulas	4 por cilindro
Distribución	Sincronización variable independiente de doble árbol de levas: accionamiento de válvulas con balancín de rodillo hidráulico
Diámetro	92,5 mm
Carrera del pistón	86,7 mm
Relación de compresión	10,5:1
Cilindrada del motor	3.497 cm^3
Potencia máxima del sistema	436 cv (321 kW) a 6000 rpm
Torque máximo del sistema	772 Nm a 3000 rpm
Velocidad normal del motor en marcha lenta	580 rpm
Velocidad máxima del motor	6500 rpm
Orden de encendido	1-4-2-5-3-6
Sistema de encendido	Bujía de la bobina
Tipo de admisión de aire	Con turbocompresor
Distancia entre bujías	0,7 mm - 0,8 mm

DATOS TÉCNICOS MOTOR - 5.0L

Ítem	Especificación
Posición del motor	Delantero o transversal
Tipo de motor	5.0L 32V Ti-VCT
Cantidad y disposición de cilindros	Cilindro V8
Válvulas	4 por cilindro
Distribución	Distribución variable de doble árbol de levas. Accionamiento de válvulas por botador
Diámetro	93 mm
Carrera del pistón	92,7 mm
Relación de compresión	12:1
Cilindrada del motor	5.038 cm^3
Potencia neta máxima	405 cv (298 kW) @ 6000 rpm
Torque neto máximo	556 Nm @4250 rpm
Velocidad normal del motor en ralentí	525 rpm
Velocidad máxima del motor	7000 rpm
Orden de encendido	1-3-7-2-6-5-4-8
Sistema de encendido	Bujía de la bobina, bujía cerca de la bobina
Tipo de admisión de aire	Motor aspirado naturalmente
Distancia entre bujías	1 mm - 1,1 mm

RELACIONES DE TRANSMISIÓN - RAPTOR

Ítem	Relación
Primera marcha	4,696:1
Segunda marcha	2,985:1
Tercera marcha	2,146:1
Cuarta marcha	1,769:1
Quinta marcha	1,520:1
Sexta marcha	1,275:1
Séptima marcha	1,000:1
Octava marcha	0,854:1
Novena marcha	0,689:1
Décima marcha	0,636:1
Marcha atrás	4,866:1
Relación final	4,100:1

RELACIONES DE TRANSMISIÓN - VEHÍCULO ELÉCTRICO HÍBRIDO (HEV)

Ítem	Relación
Primera marcha	4,696:1
Segunda marcha	2,985:1
Tercera marcha	2,146:1
Cuarta marcha	1,769:1
Quinta marcha	1,520:1
Sexta marcha	1,275:1
Séptima marcha	1,000:1
Octava marcha	0,854:1
Novena marcha	0,689:1
Décima marcha	0,636:1
Marcha atrás	4,866:1
Relación final	3,73:1

RELACIONES DE TRANSMISIÓN

Ítem	Relación
Primera marcha	4,696:1
Segunda marcha	2,985:1
Tercera marcha	2,146:1
Cuarta marcha	1,769:1
Quinta marcha	1,520:1
Sexta marcha	1,275:1
Séptima marcha	1,000:1
Octava marcha	0,854:1
Novena marcha	0,689:1
Décima marcha	0,636:1
Marcha atrás	4,866:1
Relación final	3,15:1
	3,31:1
	3,55:1
	3,73:1

ESPECIFICACIONES DE LA SUSPENSIÓN - RAPTOR

Especificaciones de alineación

Alineación delantera				
Inclinación (izquierda/ derecha)	Inclinación (izquierda - derecha)	Inclinación (izquierda/ derecha)	Inclinación (izquierda - derecha)	Convergencia total
4º / 4º	0º	-0,2º / -0,2º	0º	0,2º
Tolerancia +/- 1º	Tolerancia +/- 0,75º	Tolerancia +/- 0,75º	Tolerancia +/- 0,75º	Tolerancia +/- 0,2º

ESPECIFICACIONES DE LA SUSPENSIÓN - VEHÍCULO ELÉCTRICO HÍBRIDO (HEV)

Especificaciones de alineación

Alineación delantera				
Inclinación (izquierda/ derecha)	Inclinación (izquierda - derecha)	Inclinacaión (izquierda/ derecha)	Inclinación (izquierda - derecha)	Convergencia total
5,1º / 5,3º	-0,2º	-0,1º / -0,1º	0º	0,2º
Tolerancia +/- 1º	Tolerancia +/- 0,75º	Tolerancia +/- 0,75º	Tolerancia +/- 0,75º	Tolerancia +/- 0,2º

ESPECIFICACIONES DE LA SUSPENSIÓN

Especificaciones de alineación

Tracción en dos ruedas

Alineación delantera				
Inclinación (izquierda/ derecha)	Inclinación (izquierda - derecha)	Inclinación (izquierda/ derecha)	Inclinación (izquierda - derecha)	Convergencia total
5,6º / 5,8º	-0,2º	-0,1º / -0,1º	0º	0,2º
Tolerancia +/- 1º	Tolerancia +/- 0,75º	Tolerancia +/- 0,75º	Tolerancia +/- 0,75º	Tolerancia +/- 0,2º

Especificaciones de alineación

Tracción en todas las ruedas

Alineación delantera				
Inclinación (izquierda/ derecha)	Inclinación (izquierda - derecha)	Inclinación (izquierda/ derecha)	Inclinación (izquierda - derecha)	Convergencia total
5,1º / 5,3º	-0,2º	-0,1º / -0,1º	0º	0,2º
Tolerancia +/- 1º	Tolerancia +/- 0,75º	Tolerancia +/- 0,75º	Tolerancia +/- 0,75º	Tolerancia +/- 0,2º

DIMENSIONES DEL VEHÍCULO - RAPTOR

Dimensión	Especificación
Largo total	5.908 mm
Ancho total, sin incluir los espejos retrovisores exteriores	2.199 mm
Altura total sin opciones	2.027 mm
Distancia entre ejes	3.694 mm

DIMENSIONES DEL VEHÍCULO - VEHÍCULO ELÉCTRICO HÍBRIDO (HEV)

Dimensión	Especificación
Largo total	5.884 mm
Ancho total, sin incluir los espejos retrovisores exteriores	2.089 mm
Altura total sin opciones	1.962 mm
Distancia entre ejes	3.694 mm

DIMENSIONES DEL VEHÍCULO

Super Cab, caja de 6,5 pies

Dimensión	Especificación
Largo total	5.884 mm
Ancho total, sin incluir los espejos retrovisores exteriores	2.089 mm
Altura total sin opciones 4x2.	1.917 mm
Altura total sin opciones 4x4.	1.960 mm
Distancia entre ejes	3.694 mm

Super Cab, caja de 8 pies

Dimensión	Especificación
Largo total	6.358 mm
Ancho total, sin incluir los espejos retrovisores exteriores	2.089 mm
Altura total sin opciones 4x2.	1.919 mm
Altura total sin opciones 4x4.	1.959 mm
Distancia entre ejes	4.168 mm

Super Crew, caja de 5,5 pies

Dimensión	Especificación
Largo total	5.884 mm
Ancho total, sin incluir los espejos retrovisores exteriores	2.089 mm
Altura total sin opciones 4x2.	1.920 mm
Altura total sin opciones 4x4.	1.962 mm
Distancia entre ejes	3.694 mm

Super Crew, caja de 6,5 pies

Dimensión	Especificación
Largo total	6.184 mm
Ancho total, sin incluir los espejos retrovisores exteriores	2.089 mm
Altura total sin opciones 4x2.	1.925 mm
Altura total sin opciones 4x4.	1.970 mm
Distancia entre ejes	3.994 mm

PESOS - RAPTOR

Parámetro	Especificación
En orden de marcha.	2.786 kg
Capacidad de carga	522 kg
Peso bruto total.	3.244 kg
Capacidad máxima del remolque con frenos	3.333 kg

PESOS

3.5L

Parámetro	Especificación
En orden de marcha - Tracción en dos ruedas	2.220 kg
En orden de marcha - Tracción en todas las ruedas	2.312 kg
Capacidad de carga - Tracción en dos ruedas	1.021 kg
Capacidad de carga - Tracción en todas las ruedas	930 kg
Peso bruto total.	3.198 kg
Capacidad máxima del remolque sin frenos	750 kg
Capacidad máxima del remolque con frenos - Tracción en dos ruedas	5.557 kg
Capacidad máxima del remolque con frenos - Tracción en todas las ruedas	5.602 kg

5.0L

Parámetro	Especificación
En orden de marcha - Tracción en dos ruedas	2.204 kg
En orden de marcha - Tracción en todas las ruedas	2.296 kg
Capacidad de carga - Tracción en dos ruedas	1.039 kg
Capacidad de carga - Tracción en todas las ruedas	943 kg
Peso bruto total.	3.198 kg

Parámetro	Especificación
Capacidad máxima del remolque sin frenos	750 kg
Capacidad máxima del remolque con frenos - Tracción en dos ruedas	6.459 kg
Capacidad máxima del remolque con frenos - Tracción en todas las ruedas	6.409 kg

PESOS - VEHÍCULO ELÉCTRICO HÍBRIDO (HEV)

Parámetro	Especificación
En orden de marcha.	2.570 kg
Capacidad de carga	830 kg
Peso bruto total.	3.334 kg
Capacidad máxima del remolque sin frenos	750 kg
Capacidad máxima del remolque con frenos - Tracción en todas las ruedas	5.012 kg

CAPACIDAD Y ESPECIFICACIÓN DEL ACEITE DEL MOTOR - 3.5L ECOBOOST™

Use aceite que cumpla con la especificación y el grado de viscosidad definidos.

Si no usa aceite que cumpla con la especificación y el grado de viscosidad definidos, se puede producir lo siguiente:

- Daños en las piezas que la garantía de su vehículo no cubre.
- Períodos de giro del motor más prolongados.
- Aumento de los niveles de emisiones.
- Reducción del rendimiento del vehículo.
- Reducción del rendimiento del combustible.

Un aceite que muestre este símbolo cumple con las normas actuales del sistema de emisión y motor y del rendimiento de combustible del ILSAC.

Si no hay aceite disponible del que se especifica, use aceites de motor del grado de viscosidad recomendado que tenga la marca de certificación API para motores de gasolina.

No use aditivos para aceite de motor adicionales, ya que no son necesarios y podrían ocasionar daños que la garantía del vehículo no cubre.

Capacidades

Variante	Incluido el filtro de aceite
Todas	5,7 L

Consumibles

Denominación	Especificación
Aceite de motor - SAE 5W-30 - Mezcla sintética	WSS-M2C961-A1

CAPACIDAD Y ESPECIFICACIÓN DEL ACEITE DEL MOTOR - 3.5L ECOBOOST™, RAPTOR

Use aceite que cumpla con la especificación y el grado de viscosidad definidos.

Si no usa aceite que cumpla con la especificación y el grado de viscosidad definidos, se puede producir lo siguiente:

- Daños en las piezas que la garantía de su vehículo no cubre.
- Períodos de giro del motor más prolongados.
- Aumento de los niveles de emisiones.
- Reducción del rendimiento del vehículo.
- Reducción del rendimiento del combustible.

Un aceite que muestre este símbolo cumple con las normas actuales del sistema de emisión y motor y del rendimiento de combustible del ILSAC.

Si no hay aceite disponible del que se especifica, use aceites de motor del grado de viscosidad recomendado que tenga la marca de certificación API para motores de gasolina.

No use aditivos para aceite de motor adicionales, ya que no son necesarios y podrían ocasionar daños que la garantía del vehículo no cubre.

Capacidades

Variante	Incluido el filtro de aceite
Todas	5,7 L

Consumibles

Denominación	Especificación
Aceite de motor - SAE 5W-30 - Mezcla sintética	WSS-M2C961-A1

CAPACIDAD Y ESPECIFICACIÓN DEL ACEITE DEL MOTOR - 3.5L, VEHÍCULO ELÉCTRICO HÍBRIDO (HEV)

Use aceite que cumpla con la especificación y el grado de viscosidad definidos.

Si no usa aceite que cumpla con la especificación y el grado de viscosidad definidos, se puede producir lo siguiente:

- Daños en las piezas que la garantía de su vehículo no cubre.
- Períodos de giro del motor más prolongados.
- Aumento de los niveles de emisiones.
- Reducción del rendimiento del vehículo.
- Reducción del rendimiento del combustible.

Un aceite que muestre este símbolo cumple con las normas actuales del sistema de emisión y motor y del rendimiento de combustible del ILSAC.

Si no hay aceite disponible del que se especifica, use aceites de motor del grado de viscosidad recomendado que tenga la marca de certificación API para motores de gasolina.

No use aditivos para aceite de motor adicionales, ya que no son necesarios y podrían ocasionar daños que la garantía del vehículo no cubre.

Capacidades

Variante	Incluido el filtro de aceite
Todas	5,7 L

Consumibles

Denominación	Especificación
Aceite de motor - SAE 5W-30 - Mezcla sintética	WSS-M2C961-A1

CAPACIDAD Y ESPECIFICACIÓN DEL ACEITE DEL MOTOR - 5.0L

Use aceite que cumpla con la especificación y el grado de viscosidad definidos.

Si no usa aceite que cumpla con la especificación y el grado de viscosidad definidos, se puede producir lo siguiente:

- Daños en las piezas que la garantía de su vehículo no cubre.
- Períodos de giro del motor más prolongados.
- Aumento de los niveles de emisiones.
- Reducción del rendimiento del vehículo.
- Reducción del rendimiento del combustible.

Un aceite que muestre este símbolo cumple con las normas actuales del sistema de emisión y motor y del rendimiento de combustible del ILSAC.

Si no hay aceite disponible del que se especifica, use aceites de motor del grado de viscosidad recomendado que tenga la marca de certificación API para motores de gasolina.

No use aditivos para aceite de motor adicionales, ya que no son necesarios y podrían ocasionar daños que la garantía del vehículo no cubre.

Capacidades

Variante	Incluido el filtro de aceite
Todas	7,33 L

Consumibles

Denominación	Especificación
Aceite de motor - SAE 5W-30 - Mezcla sintética	WSS-M2C961-A1

CAPACIDAD Y ESPECIFICACIÓN DEL SISTEMA DE REFRIGERACIÓN

Utilice un refrigerante que cumpla con las especificaciones establecidas.

Si utiliza un refrigerante que no cumpla con las especificaciones definidas, esto podría provocar:

- Daños en las piezas que la garantía de su vehículo no cubre.
- Reducción del rendimiento del vehículo.

Capacidades

Variante	Cantidad
Todas	13 L

Consumibles

Denominación	Especificación
Anticongelante	WSS-M97B57-A2

CAPACIDAD Y ESPECIFICACIÓN DEL SISTEMA DE REFRIGERACIÓN - 3.5L ECOBOOST™

Utilice un refrigerante que cumpla con las especificaciones establecidas.

Si utiliza un refrigerante que no cumpla con las especificaciones definidas, esto podría provocar:

- Daños en las piezas que la garantía de su vehículo no cubre.
- Reducción del rendimiento del vehículo.

Capacidades

Variante	Cantidad
Todas	13,5 L

Consumibles

Denominación	Especificación
Anticongelante	WSS-M97B57-A2

CAPACIDAD Y ESPECIFICACIÓN DEL SISTEMA DE REFRIGERACIÓN - 3.5L, VEHÍCULO ELÉCTRICO HÍBRIDO (HEV)

Utilice un refrigerante que cumpla con las especificaciones establecidas.

Si utiliza un refrigerante que no cumpla con las especificaciones definidas, esto podría provocar:

- Daños en las piezas que la garantía de su vehículo no cubre.
- Reducción del rendimiento del vehículo.

Capacidades

Variante	Cantidad
Circuito de enfriamiento de baja temperatura con radiador de batería.	6,8 L
Circuito de enfriamiento de baja temperatura sin radiador de batería.	6,1 L
Circuito de enfriamiento de alta temperatura	14,5 L

Consumibles

Denominación	Especificación
Anticongelante	WSS-M97B57-A2

CAPACIDAD Y ESPECIFICACIÓN DEL SISTEMA DE REFRIGERACIÓN - 5.0L

Utilice un refrigerante que cumpla con las especificaciones establecidas.

Si utiliza un refrigerante que no cumpla con las especificaciones definidas, esto podría provocar:

- Daños en las piezas que la garantía de su vehículo no cubre.
- Reducción del rendimiento del vehículo.

Capacidades

Variante	Cantidad
Todas	12,2 L

Consumibles

Denominación	Especificación
Anticongelante	WSS-M97B57-A2

CAPACIDAD DEL TANQUE DE COMBUSTIBLE - SE EXCLUYE: VEHÍCULO ELÉCTRICO HÍBRIDO (HEV)

Capacidades

Variante	Cantidad
Cabina regular	87,1 L
Super cab.	87,1 L
Crew cab.	98,4 L
Opcional.	136,3 L

CAPACIDAD DEL TANQUE DE COMBUSTIBLE - VEHÍCULO ELÉCTRICO HÍBRIDO (HEV)

Capacidades

Variante	Cantidad
Todas	115,8 L

CAPACIDAD Y ESPECIFICACIÓN DEL SISTEMA DEL AIRE ACONDICIONADO - 3.5L ECOBOOST™, SE EXCLUYE: VEHÍCULO ELÉCTRICO HÍBRIDO (HEV)

PELIGRO: el sistema de refrigeración del aire acondicionado tiene refrigerante a alta presión. Solo personal calificado debe reparar el sistema de refrigeración del aire acondicionado. Abrir el sistema de refrigeración del aire acondicionado puede provocar lesiones personales.

Use aceite y refrigerante que cumplan con las especificaciones definidas.

Si no usa aceite ni refrigerante que cumplan con las especificaciones definidas, se puede producir lo siguiente:

- Daños en las piezas que la garantía de su vehículo no cubre.
- Reducción del rendimiento del vehículo.

Capacidades

Variante	Refrigerante	Aceite refrigerante
Todas	0,88 kg	80 ml

Consumibles

Denominación	Especificación
Refrigerante - R-134A	WSH-M17B19-A
Aceite refrigerante	WSH-M1C231-B

CAPACIDAD Y ESPECIFICACIÓN DEL SISTEMA DEL AIRE ACONDICIONADO - 3.5L, VEHÍCULO ELÉCTRICO HÍBRIDO (HEV)

PELIGRO: El sistema de refrigeración del aire acondicionado tiene refrigerante a alta presión. Solo personal calificado debe reparar el sistema de refrigeración del aire acondicionado. Abrir el sistema de refrigeración del aire acondicionado puede provocar lesiones personales.

Use aceite y refrigerante que cumplan con las especificaciones definidas.

Si no usa aceite ni refrigerante que cumplan con las especificaciones definidas, se puede producir lo siguiente:

- Daños en las piezas que la garantía de su vehículo no cubre.
- Reducción del rendimiento del vehículo.

Capacidades

Variante	Refrigerante	Aceite refrigerante
Todas	0,75 kg	160 ml

Consumibles

Denominación	Especificación
Refrigerante - R-134A	WSH-M17B19-A
Aceite refrigerante	WSH-M1C231-B

CAPACIDAD Y ESPECIFICACIÓN DEL SISTEMA DEL AIRE ACONDICIONADO - 5.0L

PELIGRO: el sistema de refrigeración del aire acondicionado tiene refrigerante a alta presión. Solo personal calificado debe reparar el sistema de refrigeración del aire acondicionado. Abrir el sistema de refrigeración del aire acondicionado puede provocar lesiones personales.

Use aceite y refrigerante que cumplan con las especificaciones definidas.

Si no usa aceite ni refrigerante que cumplan con las especificaciones definidas, se puede producir lo siguiente:

- Daños en las piezas que la garantía de su vehículo no cubre.
- Reducción del rendimiento del vehículo.

Capacidades

Variante	Refrigerante	Aceite refrigerante
Todas	0,88 kg	80 ml

Consumibles

Denominación	Especificación
Refrigerante - R-134A	WSH-M17B19-A
Aceite refrigerante	WSH-M1C231-B

ESPECIFICACIÓN DEL LÍQUIDO DEL LAVAPARABRISAS

Capacidades

Variante	Cantidad
Todas	Llene según sea necesario.

Consumibles

Denominación	Especificación
Líquido del lavaparabrisas	WSS-M14P19-A

ESPECIFICACIÓN DEL FLUIDO DE FRENOS

Use un fluido que cumpla con la especificación y el grado de viscosidad definidos.

Si usa un fluido que no cumple con la especificación y el grado de viscosidad definidos, se puede producir lo siguiente:

- Daños en las piezas que la garantía de su vehículo no cubre.
- Reducción del rendimiento de los frenos.

Nota: *Le recomendamos que use el fluido para frenos de alto rendimiento y baja viscosidad (BV) Dot 4 que cumple con las especificaciones WSS-M6C65-A2 o la norma ISO 4925 Clase 6. Si usa otros fluidos que no sean los recomendados, puede disminuir el rendimiento de los frenos y no cumplir con nuestros estándares de rendimiento. Mantenga el fluido de frenos limpio y sin impurezas. La contaminación con polvo, agua, productos del petróleo u otros materiales puede provocar daños o fallas en el sistema de frenos.*

Capacidades

Variante	Cantidad
Todas	Llene según sea necesario.

Consumibles

Denominación	Especificación
Fluido para frenos	WSS-M6C65-A2

CAPACIDAD Y ESPECIFICACIÓN DEL FLUIDO DE LA CAJA DE TRANSFERENCIA

Use un fluido que cumpla con la especificación y el grado de viscosidad definidos.

Si usa un fluido que no cumple con la especificación y el grado de viscosidad definidos, se puede producir lo siguiente:

- Daños en las piezas que la garantía de su vehículo no cubre.
- Reducción del rendimiento del vehículo.

Capacidades

Variante	Cantidad
Tracción en las cuatro ruedas (cambio electrónico inmediato)	1,4 L
Tracción automática en las cuatro ruedas (toque a solicitud).	1,4 L
Tracción en todas las ruedas automática de dos velocidades (bloqueo mecánico).	1,8 L

Consumibles

Denominación	Especificación
Aceite para cajas de cambios automáticas	WSS-M2C938-A MERCON® LV,

CAPACIDAD Y ESPECIFICACIÓN DEL FLUIDO DE LA CAJA DE TRANSFERENCIA - RAPTOR

Use un fluido que cumpla con la especificación y el grado de viscosidad definidos.

Si usa un fluido que no cumple con la especificación y el grado de viscosidad definidos, se puede producir lo siguiente:

- Daños en las piezas que la garantía de su vehículo no cubre.
- Reducción del rendimiento del vehículo.

Capacidades

Variante	Cantidad
Bloqueo de tracción en todas las ruedas con rango alto y dos velocidades (par a pedido)	1,8 L

Consumibles

Denominación	Especificación
Aceite para cajas de cambios automáticas	WSS-M2C938-A MERCON® LV,

CAPACIDAD Y ESPECIFICACIÓN DEL FLUIDO DEL EJE DELANTERO

Use un fluido que cumpla con la especificación y el grado de viscosidad definidos.

Si usa un fluido que no cumple con la especificación y el grado de viscosidad definidos, se puede producir lo siguiente:

- Daños en las piezas que la garantía de su vehículo no cubre.
- Reducción del rendimiento del vehículo.

Capacidades

Variante	Cantidad
Tracción en todas las ruedas.	1,7 L

Consumibles

Denominación	Especificación
Aceite para caja de cambios/piñón - SAE 75W-85	WSS-M2C942-A

CAPACIDAD Y ESPECIFICACIÓN DEL FLUIDO DEL EJE TRASERO

Use un fluido que cumpla con la especificación y el grado de viscosidad definidos.

Si usa un fluido que no cumple con la especificación y el grado de viscosidad definidos, se puede producir lo siguiente:

- Daños en las piezas que la garantía de su vehículo no cubre.
- Reducción del rendimiento del vehículo.

Capacidades

Variante	Cantidad
8,8 pulgadas	1,9–2 L
9,75 pulgadas	2,1–2,2 L

Consumibles

Denominación	Especificación
Aceite para caja de cambios/piñón - SAE 75W-85	WSS-M2C942-A

CAPACIDAD Y ESPECIFICACIÓN DEL FLUIDO DEL EJE TRASERO - RAPTOR

Use un fluido que cumpla con la especificación y el grado de viscosidad definidos.

Si usa un fluido que no cumple con la especificación y el grado de viscosidad definidos, se puede producir lo siguiente:

- Daños en las piezas que la garantía de su vehículo no cubre.
- Reducción del rendimiento del vehículo.

Capacidades

Variante	Cantidad
9,75 pulgadas	2,36–2,44 L

Consumibles

Denominación	Especificación
Aceite para caja de cambios/piñón - SAE 75W-85	WSS-M2C942-A

NÚMERO DE IDENTIFICACIÓN DEL VEHÍCULO

UBICACIÓN DEL NÚMERO DE IDENTIFICACIÓN DEL VEHÍCULO

El número de identificación del vehículo se encuentra en el lado izquierdo del panel de instrumentos.

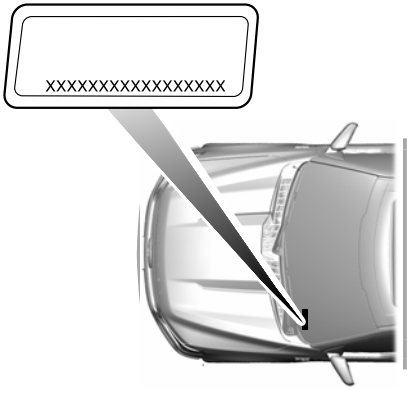

Nota: *en la ilustración, XXXX representa el número de identificación del vehículo.*

INFORMACIÓN GENERAL DEL NÚMERO DE IDENTIFICACIÓN DEL VEHÍCULO

El número de identificación del vehículo contiene la siguiente información:

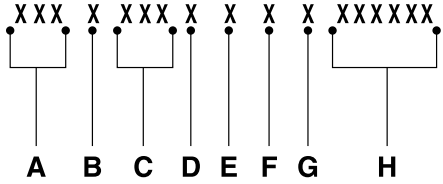

A	Identificador mundial del fabricante.
B	Sistema de frenos, índice de peso bruto del vehículo, dispositivos de seguridad y sus ubicaciones.
C	Marca, línea del vehículo, serie, tipo de carrocería.
D	Tipo de motor.
E	Dígito verificador.
F	Año modelo.
G	Planta de ensamble.
H	Número de secuencia de producción.

NÚMERO DEL MOTOR

UBICACIÓN DEL NÚMERO DEL MOTOR - 3.5L ECOBOOST™

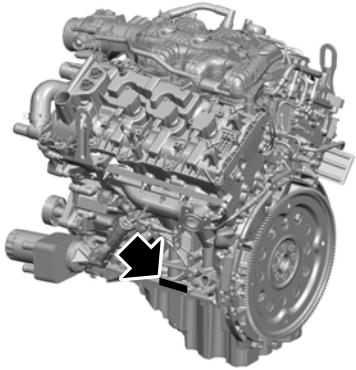

El número del motor se puede encontrar en el motor.

UBICACIÓN DEL NÚMERO DEL MOTOR - 3.5L, VEHÍCULO ELÉCTRICO HÍBRIDO (HEV)

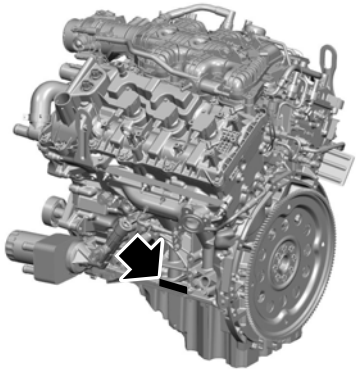

El número del motor se puede encontrar en el motor.

UBICACIÓN DEL NÚMERO DEL MOTOR - 5.0L

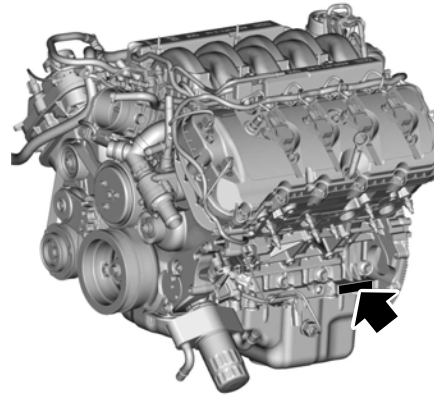

El número del motor se puede encontrar en el motor.

PLACA DE IDENTIFICACIÓN DEL VEHÍCULO

UBICACIÓN DE LA PLACA DE IDENTIFICACIÓN DEL VEHÍCULO

La placa de identificación del vehículo se encuentra dentro de la abertura de la puerta del lado del pasajero.

INFORMACIÓN GENERAL DE LA PLACA DE IDENTIFICACIÓN DEL VEHÍCULO

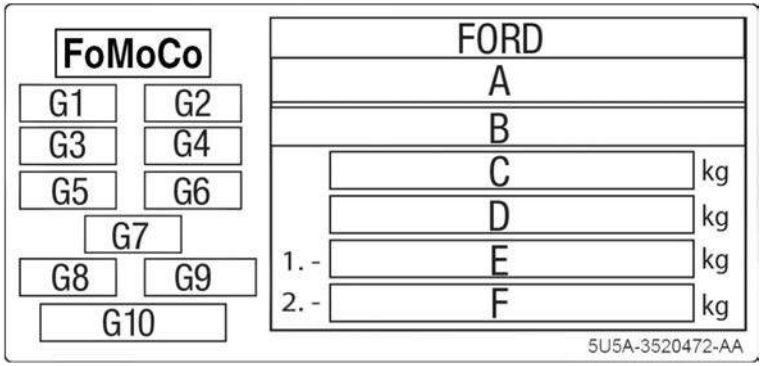

A	Número de aprobación de tipo
B	Número de identificación del vehículo
C	Peso de carga máximo permisible del vehículo (GVWR)
D	Peso máximo permisible de combinación (GCWR)
E	Peso máximo permisible del eje delantero (GAWR delantero)
F	Peso máximo permisible del eje trasero (GAWR trasero)
G1	Lado de conducción
G2	Código del motor
G3	Código de la transmisión
G4	Código del eje
G5	Revestimiento exterior
G6	Pintura exterior
G7	Emisión
G8	Versión
G9	Variante
G10	Tipo de homologación

Nota: *La placa de identificación del vehículo puede ser distinta de la que se muestra.*

Nota: *La información sobre la placa de identificación del vehículo depende de los requisitos del mercado.*

PRECAUCIONES DEL SISTEMA DE AUDIO

PELIGRO: Manejar mientras está distraído puede ocasionar la pérdida de control del vehículo, un choque y lesiones. Le recomendamos enfáticamente que tenga extrema precaución cuando utilice cualquier dispositivo que pudiera distraerlo mientras maneja. Su responsabilidad principal es la operación segura del vehículo. Recomendamos que no se utilice ningún dispositivo portátil al manejar y se sugiere el uso de sistemas activados por voz cuando sea posible. Asegúrese de conocer todas las leyes locales correspondientes que puedan afectar el uso de dispositivos electrónicos mientras maneja.

Escuchar audio a un volumen alto durante largos períodos puede dañar su audición.

IDENTIFICACIÓN DE LA UNIDAD DE AUDIO

Según las opciones del vehículo, los controles pueden verse diferente de lo que se muestra aquí.

ACTIVACIÓN Y DESACTIVACIÓN DE LA UNIDAD DE AUDIO

Pulse el botón en el control de volumen.

SELECCIÓN DE LA FUENTE DE AUDIO

Unidad de audio

Presione para abrir el menú de la fuente de medios.

Para cambiar la fuente de audio, puede presionar varias veces o desplazarse por las fuentes de medios.

Pantalla táctil

Presione ***Fuentes*** en la pantalla táctil para abrir el menú de fuente de medios.

REPRODUCCIÓN O PAUSA DE LA FUENTE DE AUDIO

Unidad de audio

Presione el botón para pausar la reproducción. Presione nuevamente para retomar la reproducción.

Pantalla táctil

Presione el botón para pausar la reproducción. Presione nuevamente para retomar la reproducción.

Nota: *no todas las fuentes pueden pausarse.*

AJUSTE DEL VOLUMEN

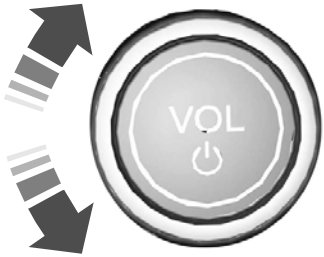

Gire para ajustar el volumen.

En algunos vehículos se puede ajustar el volumen con los botones del volante de dirección.

ACTIVACIÓN Y DESACTIVACIÓN DEL MODO ALEATORIO

Presione el botón en la pantalla táctil para activar o desactivar el modo aleatorio.

Nota: *No todas las fuentes tienen modo aleatorio.*

ACTIVACIÓN Y DESACTIVACIÓN DEL MODO DE REPETICIÓN

Presione el botón en la pantalla táctil para activar o desactivar el modo de repetición.

Nota: *No todas las fuentes tienen modo de repetición.*

CONFIGURACIÓN DE UNA MEMORIA PRECONFIGURADA

1. Seleccione una estación o un canal.
2. Mantenga presionado un botón de memoria preconfigurada de la pantalla táctil.

Nota: *el audio se silenciará por un breve instante mientras el sistema guarda la preconfiguración y se reanuda una vez guardada.*

Nota: *puede guardar preconfiguraciones de varias fuentes en la barra de la memoria preconfigurada.*

SILENCIAMIENTO DEL AUDIO

Presione para silenciar la señal. Presione nuevamente para restablecer la señal.

AJUSTE DE LA CONFIGURACIÓN DE SONIDO

Balance y atenuación (Si está equipado)

1. Presione ***Ajustes*** en la pantalla táctil.
2. Presione ***Ajustes de sonido***.
3. Presione ***Balance / Atenuación***.
4. Presione las flechas para ajustar la configuración.

Configuración de tono

1. Presione ***Ajustes*** en la pantalla táctil.
2. Presione ***Ajustes de sonido***.
3. Presione ***Ajustes de tono***.

4. Presione las flechas o el control deslizante para ajustar la configuración.

Volumen compensado por la velocidad

1. Presione ***Ajustes*** en la pantalla táctil.
2. Presione ***Ajustes de sonido***.
3. Presione ***Adaptación de volumen***.
4. Presione una configuración.

Modo de pasajeros (Si está equipado)

1. Presione ***Ajustes*** en la pantalla táctil.
2. Presione ***Ajustes de sonido***.
3. Presione ***Modo de ocupación***.
4. Presione una configuración.

Modo de sonido (Si está equipado)

1. Presione ***Ajustes*** en la pantalla táctil.
2. Presione ***Ajustes de sonido***.
3. Presione ***Modo de sonido***.
4. Presione una configuración.

CONFIGURACIÓN DE UNA HORA Y FECHA

1. Presione ***Ajustes*** en la pantalla táctil.
2. Presione ***Ajustes de reloj***.
3. Configure la hora.

Nota: *las opciones de **AM** y **PM** no están disponibles si el **Modo de 24 horas** está activado.*

Activación y desactivación de las actualizaciones automáticas de la hora

1. Presione ***Ajustes*** en la pantalla táctil.
2. Presione ***Ajustes de reloj***.
3. Active o desactive ***Actualización automática de la hora***.

RADIO AM/FM

LIMITACIONES DE RADIO AM/FM

Mientras más se aleja de una estación AM o FM, más débil es la señal y la recepción.

Los cerros, las montañas, los edificios altos, los puentes, los túneles, los pasos elevados en autopistas, los garages de estacionamientos, los follajes de árboles densos y las tormentas eléctricas pueden interferir con la recepción.

Cuando cruza por una torre de transmisión repetidora de tierra, una señal más potente puede sobrepasar a una señal más débil y causar un silencio en el sistema de audio.

SELECCIÓN DE UNA ESTACIÓN DE RADIO

Selección manual de una estación de radio

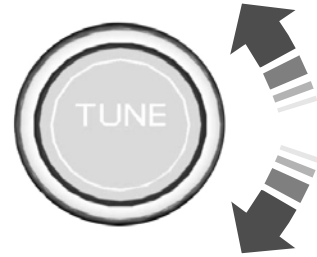

Gire esta perilla para explorar la banda de frecuencias de radio.

Uso de Sintonización Directa

1. Presione ***Sintoniz. directa*** para abrir el teclado numérico.
2. Ingrese la estación de radio deseada.

Nota: *solo puede ingresar una estación válida para la fuente de audio que está escuchando en el momento.*

Uso de Buscar

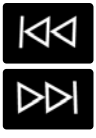

Presione cualquiera de estos botones. El sistema se detiene en la primera estación de radio que encuentra en esa dirección.

Uso de Lista de Estaciones

1. Presione ***Revisar***.

Nota: *disponible únicamente en estaciones de radio FM.*

2. Presione una estación.

ENCENDIDO Y APAGADO DE LA PANTALLA

Unidad de audio

Presione el botón.

Pantalla táctil

Para apagar la pantalla:

1. Presione ***Ajustes*** en la pantalla táctil.
2. Presione ***Ajustes de pantalla***.
3. Presione ***Pantalla desactivada***.

Nota: *la pantalla se activa por defecto cada vez que enciende su vehículo.*

Presione cualquier lugar de la pantalla para encenderla.

PRECAUCIONES DE LA PANTALLA DE ENTRETENIMIENTO E INFORMACIÓN

PELIGRO: Manejar mientras está distraído puede ocasionar la pérdida de control del vehículo, un choque y lesiones. Le recomendamos enfáticamente que tenga extrema precaución cuando utilice cualquier dispositivo que pudiera distraerlo mientras maneja. Su responsabilidad principal es la operación segura del vehículo. Recomendamos que no se utilice ningún dispositivo portátil al manejar y se sugiere el uso de sistemas activados por voz cuando sea posible. Asegúrese de conocer todas las leyes locales correspondientes que puedan afectar el uso de dispositivos electrónicos mientras maneja.

LIMITACIONES DE LA PANTALLA DE ENTRETENIMIENTO E INFORMACIÓN

Funciones restringidas por la velocidad

Para su seguridad, algunas funciones no están disponibles mientras el vehículo está en movimiento o supera los 8 km/h. Las configuraciones que no son cruciales mientras maneja el vehículo se muestran como restringidas en la pantalla. Algunas de estas configuraciones son las siguientes:

- Actualizaciones de software.
- Configuración de perfiles personales.
- Configuración del modo de estacionamiento.
- Configuración de la asistencia al conductor.
- Ajustes de MyKey.
- Configuración del código del teclado de las puertas.

Estas funciones restringidas están disponibles cuando el vehículo ya no está en movimiento.

BARRA DE ESTADO

La barra se encuentra en la parte superior de la pantalla e indica el estado de las funciones del vehículo.

Sistema de audio

Sistema de audio silenciado.

Dispositivo conectado

Micrófono del celular silenciado.

Llamada telefónica en progreso

Reproductor multimedia conectado con ***Bluetooth***®.

Intensidad de señal de red del celular.

Roaming del celular.

Mensaje de texto recibido.

Mensaje de correo electrónico no leído.

Sistema de notificación de choque automático desactivado.

Estado de la batería del celular.

Datos del vehículo

Wi-Fi disponible

Red wifi conectada.

Intercambio de datos del vehículo activado.

Intercambio de datos del vehículo desactivado.

Intercambio de la ubicación del vehículo activado.

Intercambio de datos y ubicación del vehículo activado.

Actualización del software del vehículo

Cargador de accesorio inalámbrico

Cargador de accesorio inalámbrico activo.

BARRA DE CARACTERÍSTICAS

La barra de funciones se encuentra en la parte inferior de la pantalla y le permite acceder a las funciones del vehículo.

Presione para usar la radio, un USB, un reproductor multimedia o un dispositivo de ***Bluetooth®***.

Presione para realizar llamadas y acceder a la agenda telefónica del celular.

Presione para usar el sistema de navegación.

Presione para reemplazar este botón con un atajo para una característica o un ajuste.

Presione para buscar y utilizar las aplicaciones compatibles en el dispositivo iOS o Android.

Presione para ajustar las configuraciones del sistema.

Presione para ver las funciones.

Nota: *El ícono puede ser diferente según el vehículo.*

PANTALLA A PETICIÓN DE INFORMACIÓN - VEHÍCULOS CON: PANTALLA DE 12 PULGADAS

La pantalla de información a pedido muestra las tarjetas al costado de la pantalla y le permite ver información de diferentes funciones.

Presione el botón para ver la tarjeta siguiente.

Presione el botón para ver la tarjeta anterior.

Presione el botón para ver las tarjetas disponibles.

Puede deslizar hacia la pantalla principal para mover el contenido a la pantalla principal.

Nota: *Esto solo se puede hacer en algunas pantallas de información a pedido.*

REINICIACIÓN DE LA PANTALLA CENTRAL

Puede reiniciar la pantalla central usando los controles del volante de dirección.

1. Mantenga pulsados al mismo tiempo el botón de avance de la búsqueda y el botón de encendido del sistema de audio durante 10 segundos.

ASISTENTE DE FORD

USO DEL ASISTENTE DE FORD

El asistente digital le permite controlar las funciones del vehículo mediante solicitudes de conversación.

Para comenzar una interacción por voz, diga la palabra de activación seleccionada y luego diga su comando.

Presione el botón de interacción de voz que se encuentra en el volante de dirección. Antes de decir su comando, espere a que suene el tono.

Nota: *Es posible que sea necesario habilitar el módem del vehículo para usar algunos comandos de voz.*

Nota: *Si no está manejando, hay comandos adicionales disponibles a través de las aplicaciones de chat populares. Use FordPass para establecer una conversación con el asistente de Ford.*

Ejemplos de comandos de voz

Para ver ejemplos de qué comandos de voz puede usar con las diferentes funciones:

Presione el botón en la pantalla táctil.

1. Presione ***Asistente de Ford***.
2. Presione ***Ayuda para comando de voz***.
3. Seleccione una función.

CONFIGURACIÓN DEL ASISTENTE DE FORD

Para acceder al menú de ajustes:

Presione el botón en la pantalla táctil.

1. Presione ***Asistente de Ford***.

Desde el menú de ajustes, puede hacer lo siguiente:

- Activar o desactivar Escuchar la palabra de activación.
- Establecer la palabra de activación preferida.
- Activar o desactivar el modo avanzado.
- Activar o desactivar la confirmación telefónica.
- Activar o desactivar la lista de comandos.
- Ver el menú de ayuda de comandos.

Pulse el botón junto a la opción de menú para obtener más información.

ASISTENTE DE FORD – PREGUNTAS FRECUENTES

¿Por qué el sistema no comprende lo que digo?

- Está hablando demasiado pronto. Cuando usa el botón del volante de dirección, espere el tono antes de hablar.

¿Por qué el sistema no entiende el nombre de una pista o un artista?

- ***Bluetooth***® no admite los comandos de voz.Conecte el dispositivo a un puerto USB.
- No está diciendo el nombre exactamente como aparece en el dispositivo. Diga el nombre de la pista o del artista tal como aparece en el dispositivo. Deletree cualquier abreviatura en el nombre.
- El sistema no reconoce algunos caracteres especiales contenidos en el nombre de una canción o artista, por ejemplo, *, - o +. Cambie los archivos en el dispositivo o utilice la pantalla táctil para seleccionar y reproducir la pista.

¿Por qué el sistema no entiende el nombre de un contacto en la agenda telefónica del dispositivo y llama a un contacto equivocado?

- No está diciendo el nombre exactamente como aparece en el dispositivo. Diga el nombre y el apellido del contacto tal como aparece en el dispositivo. Deletree cualquier abreviatura en el nombre.
- El nombre contiene caracteres especiales, por ejemplo *, - o +. Cambie el nombre del contacto en el dispositivo o utilice la pantalla táctil para seleccionar y llamar al contacto.

¿Por qué el sistema no entiende nombres extranjeros de los contactos en la agenda telefónica del dispositivo?

- El sistema aplica las reglas de pronunciación del idioma seleccionado a los nombres de los contactos en la agenda telefónica del dispositivo. Seleccione el nombre del contacto en la pantalla táctil y utilice la opción Escuchar para obtener una idea de cómo el sistema espera que lo pronuncie.

¿Por qué las indicaciones de voz del sistema y la pronunciación de algunas palabras no parecen ser exactas?

- El sistema usa la tecnología de texto a voz y una voz generada sintéticamente y no una voz humana previamente grabada.

PRECAUCIONES DEL TELÉFONO

PELIGRO: Manejar mientras está distraído puede ocasionar la pérdida de control del vehículo, un choque y lesiones. Le recomendamos enfáticamente que tenga extrema precaución cuando utilice cualquier dispositivo que pudiera distraerlo mientras maneja. Su responsabilidad principal es la operación segura del vehículo. Recomendamos que no se utilice ningún dispositivo portátil al manejar y se sugiere el uso de sistemas activados por voz cuando sea posible. Asegúrese de conocer todas las leyes locales correspondientes que puedan afectar el uso de dispositivos electrónicos mientras maneja.

CONEXIÓN DEL CELULAR

Ingrese en el menú de configuración de su dispositivo y active la función ***Bluetooth®***.

Presione la opción de teléfono en la barra de funciones.

1. Presione ***Agregar tel.***.

Nota: *Se emite una alerta para que busque el vehículo en el celular.*

2. Seleccione el vehículo en el celular.

Nota: *Aparecerá un número en el celular y en la pantalla táctil.*

3. Compruebe que el número que aparece en el celular concuerde con el número de la pantalla táctil.

Nota: *Se mostrará un mensaje en la pantalla táctil que indica que el emparejamiento con el celular se realizó correctamente.*

4. Cuando aparezca la indicación, descargue la agenda telefónica del celular.

Nota: *Si empareja más de un celular, utilice la configuración del teléfono en la pantalla central para especificar el teléfono principal. Puede cambiar esta configuración en cualquier momento.*

MENÚ DEL TELÉFONO

Este menú está disponible después de que se haya emparejado un teléfono.

Llam. recientes

Muestra y selecciona una entrada de una lista de llamadas anteriores.

Contactos

Muestra una forma de búsqueda inteligente para buscar los contactos. Use el botón Lista para ordenar los contactos alfabéticamente.

Favoritos

Muestra la lista de contactos favoritos que está configurada en su teléfono.

Mensajes

Muestra la lista de mensajes de texto a leer, escuchar o responder.

Correo electrónico

Muestra la lista de correos a leer, escuchar o responder.

Lista de teléfonos

Muestre la lista de los dispositivos conectados o emparejados que se pueden seleccionar.

Nota: *Pueden guardarse hasta 12 dispositivos.*

No molestar

Rechace llamadas entrantes y apague tonos de llamadas y alertas.

Teclado teléfono

Marque un número directamente.

Control por voz

Presione el botón y enuncie un comando para usar el asistente por voz de Google o Siri disponible en su teléfono conectado para acceder a las funciones compatibles.

Nota: *Es posible que algunas funciones en el menú del teléfono no estén disponibles si la función no se admite a través del teléfono.*

REALIZACIÓN Y RECEPCIÓN DE UNA LLAMADA TELEFÓNICA

Realización de llamadas

Para llamar a un número entre sus contactos, seleccione la siguiente opción:

Elemento del menú	Acción y descripción
Contactos	Puede seleccionar el nombre del contacto al que desea llamar. Se mostrarán todos los números agendados en ese contacto junto con fotos del contacto. Allí puede seleccionar el número al que desea llamar. El sistema iniciará la llamada.

Para llamar a un número de llamadas recientes, seleccione la siguiente opción:

Elemento del menú	Acción y descripción
Llam. recientes	Puede seleccionar una entrada a la que desea llamar. El sistema iniciará la llamada.

Para llamar a un número de los favoritos, seleccione la siguiente opción:

Elemento del menú	Acción y descripción
Favoritos	Puede seleccionar una entrada a la que desea llamar. El sistema iniciará la llamada.

Para llamar a un número que no está agendado en su teléfono, seleccione la siguiente opción:

Elemento del menú	Acción y descripción
Teclado teléfono	Marque el número al que desea llamar.
Llamar	El sistema iniciará la llamada.

Cuando oprima el botón de retroceso, se eliminará el último número que ingresó.

Recepción de llamadas

Cuando entra una llamada, se emite un tono audible. Si está disponible, la información de la llamada aparecerá en pantalla.

Para aceptar la llamada, seleccione lo siguiente:

Elemento del menú
Aceptar

Nota: *También puede aceptar la llamada si presiona el botón del teléfono en el volante de dirección.*

Para rechazar la llamada, seleccione lo siguiente:

Elemento del menú
Rechaz.

Para ignorar la llamada, no realice ninguna acción. El sistema la registra como llamada perdida.

Durante una llamada telefónica

Durante una llamada telefónica, el nombre y número de los contactos se muestran en pantalla junto con la duración de la llamada.

También se muestra información sobre el estado del teléfono:

- Intensidad de la señal
- Batería

Puede seleccionar cualquiera de las siguientes opciones durante una llamada telefónica activa:

Ítem	
Terminar	Finaliza una llamada de inmediato. También puede oprimir el botón en el volante de dirección.
Teclado	Oprima este botón para acceder al teclado del teléfono.
Silenciar	Puede apagar el micrófono para que la persona que realiza la llamada no pueda escucharlo.
Privacidad	Transfiera el audio de la llamada al teléfono celular o de nuevo a la pantalla táctil.

ENVÍO Y RECEPCIÓN DE UN MENSAJE DE TEXTO

Elemento del menú	Descripción
Escúchelo	Escuche el mensaje de texto.
Ver	Vea el mensaje de texto.
Llamar	Llame al remitente.
Contest.	Responda el mensaje con un mensaje de texto estándar.

ACTIVACIÓN Y DESACTIVACIÓN DE LAS NOTIFICACIONES DE MENSAJES DE TEXTO

iOS

1. Ingrese al menú Configuración del celular.
2. Seleccione ***Bluetooth®***.
3. Seleccione el ícono de información a la derecha del vehículo.
4. Active o desactive la notificación de mensaje de texto.

Android

1. Ingrese al menú Configuración del celular.
2. Seleccione ***Bluetooth®***.
3. Seleccione la opción de perfiles.
4. Seleccione el perfil del teléfono.
5. Active o desactive la notificación de mensaje de texto.

CONEXIÓN DE DISPOSITIVO BLUETOOTH®

1. Asegúrese de que ***Bluetooth®*** esté habilitado en el dispositivo.
2. Presione ***Ajustes*** en la pantalla táctil.
3. Presione ***Conectividad***.
4. Presione ***Bluetooth***.
5. Presione ***Agregar un dispositivo Bluetooth***.

Nota: *se emite una alerta para que busque el vehículo en el dispositivo.*

6. Seleccione su vehículo en el dispositivo.

Nota: *aparecerá un número en el dispositivo y en la pantalla táctil.*

7. Verifique que el número que aparece en el dispositivo concuerde con el número de la pantalla táctil.

Nota: *se mostrará un mensaje en la pantalla táctil que indica que el emparejamiento con el dispositivo se realizó correctamente.*

La marca de la palabra ***Bluetooth®*** y los logos son marcas registradas propiedad de ***Bluetooth SIG, Inc.*** y cualquier uso de tales marcas por parte de Ford Motor Company es bajo licencia. El resto de las marcas registradas y nombres de marcas pertenecen a sus respectivos propietarios.

REPRODUCCIÓN DE MEDIOS MEDIANTE BLUETOOTH®

PELIGRO: Manejar mientras está distraído puede ocasionar la pérdida de control del vehículo, un choque y lesiones. Le recomendamos enfáticamente que tenga extrema precaución cuando utilice cualquier dispositivo que pudiera distraerlo mientras maneja. Su responsabilidad principal es la operación segura del vehículo. Recomendamos que no se utilice ningún dispositivo portátil al manejar y se sugiere el uso de sistemas activados por voz cuando sea posible. Asegúrese de conocer todas las leyes locales correspondientes que puedan afectar el uso de dispositivos electrónicos mientras maneja.

Conecte el dispositivo.

Presione el botón de audio en la barra de funciones.

Presione ***Fuentes***.

Presione la opción ***Bluetooth®***.

Presione para reproducir una pista. Vuelva a presionar el botón para pausar la pista.

Presione para saltear la siguiente pista.

Mantenga presionado para adelantar rápidamente la pista.

Presione una vez para regresar al comienzo de una pista. Presione varias veces para regresar a pistas anteriores.

Mantenga presionado para retroceder rápidamente la pista.

PRECAUCIONES DE LA APLICACIÓN

PELIGRO: Manejar mientras está distraído puede ocasionar la pérdida de control del vehículo, un choque y lesiones. Le recomendamos enfáticamente que tenga extrema precaución cuando utilice cualquier dispositivo que pudiera distraerlo mientras maneja. Su responsabilidad principal es la operación segura del vehículo. Recomendamos que no se utilice ningún dispositivo portátil al manejar y se sugiere el uso de sistemas activados por voz cuando sea posible. Asegúrese de conocer todas las leyes locales correspondientes que puedan afectar el uso de dispositivos electrónicos mientras maneja.

REQUISITOS DE LA APLICACIÓN

Al iniciar una aplicación por primera vez, el sistema puede solicitarle que otorgue ciertos permisos. Puede revisar y cambiar los permisos otorgados en cualquier momento cuando el vehículo no esté en movimiento. Le recomendamos que revise el plan de datos antes de utilizar aplicaciones en el sistema. Utilizarlas podría ocasionar gastos adicionales. También, le recomendamos que revise los términos y condiciones, y la política de privacidad del proveedor de la aplicación antes de usarla. Asegúrese de tener una cuenta activa para las aplicaciones que desea usar en el sistema. Algunas aplicaciones funcionarán sin configuración. En el caso de otras aplicaciones, debe configurar algunos ajustes personales antes de utilizarlas.

ACCESO A APLICACIONES

Seleccione la opción Aplicaciones en la barra de funciones.

HABILITACIÓN DE APLICACIONES EN UN DISPOSITIVO IOS

Seleccione la opción de aplicaciones en la barra de funciones.

1. Seleccione Ayuda para aplicaciones móviles.
2. Siga las instrucciones para emparejar y conectar su dispositivo mediante ***Bluetooth***® o con un cable USB.
3. Inicie las aplicaciones en el dispositivo que desea utilizar.
4. Seleccione la aplicación que desea utilizar en la pantalla táctil.

Nota: *algunas aplicaciones pueden funcionar mediante Apple CarPlay si esta está activada.*

Nota: *si cierra una aplicación en el dispositivo, esta se cerrará en la pantalla táctil.*

Nota: *para obtener ayuda con la solución de problemas, seleccione la lista de aplicaciones móviles en Ayuda para aplicaciones móviles.*

HABILITACIÓN DE APLICACIONES EN UN DISPOSITIVO ANDROID

Seleccione la opción de aplicaciones en la barra de funciones.

1. Seleccione Ayuda para aplicaciones móviles.
2. Siga las instrucciones para emparejar y conectar su dispositivo mediante ***Bluetooth®*** o con un cable USB.
3. Inicie las aplicaciones en el dispositivo que desea utilizar.
4. Seleccione ***Encontrar aplicac. móviles***.
5. Seleccione la aplicación que desea utilizar en la pantalla táctil.

Nota: *algunos dispositivos pueden perder la capacidad para transmitir música mediante USB cuando estén activadas las aplicaciones del dispositivo.*

Nota: *algunas aplicaciones pueden funcionar mediante Android Auto si esta está activada.*

Nota: *si cierra una aplicación en el dispositivo, esta se cerrará en la pantalla táctil.*

Nota: *para obtener ayuda con la solución de problemas, seleccione la lista de aplicaciones móviles en Ayuda para aplicaciones móviles.*

ACTIVACIÓN Y DESACTIVACIÓN DE APPLE CARPLAY

Activación de Apple CarPlay con USB

1. Conecte el dispositivo a un puerto USB.
2. Siga las instrucciones que aparecen en la pantalla táctil del dispositivo.

Nota: *seleccionar "Activar CarPlay inalámbrico" en el dispositivo, le permitirá acceder a dicha función cuando vuelva a ingresar al vehículo.*

Activación de Apple CarPlay inalámbrico

1. Empareje su dispositivo con ***Bluetooth®***.
2. Siga las instrucciones que aparecen en la pantalla táctil del dispositivo.

Desactivación de Apple CarPlay

Seleccione la opción Configuración en la barra de funciones.

1. Presione Lista de teléfonos.
2. Seleccione su dispositivo en la lista.
3. Presione Desactivar.

Reactivación de Apple CarPlay

Seleccione la opción Configuración en la barra de funciones.

1. Presione Lista de teléfonos.
2. Seleccione su dispositivo en la lista.
3. Presione Conectar a Apple CarPlay.

ACTIVACIÓN Y DESACTIVACIÓN AUTOMÁTICA DE ANDROID

Activación de Android Auto con USB (Si está equipado)

1. Conecte el dispositivo a un puerto USB.
2. Siga las instrucciones que aparecen en la pantalla táctil.

Nota: *Algunas funciones del sistema no están disponibles cuando utiliza Android Auto.*

Activación de Android Auto inalámbrico

1. Empareje su dispositivo con ***Bluetooth***®.
2. Siga las instrucciones que aparecen en la pantalla táctil del dispositivo.

Nota: *Algunos dispositivos Android no son compatibles con Android Auto inalámbrico. Compruebe la compatibilidad de su versión de Android OS.*

Desactivación de Android Auto

Seleccione la opción Configuración en la barra de funciones.

1. Presione Lista de teléfonos.
2. Seleccione su dispositivo en la lista.
3. Presione Desactivar.

Nueva activación de Android Auto

Seleccione la opción Configuración en la barra de funciones.

1. Presione Lista de teléfonos.
2. Seleccione su dispositivo en la lista.
3. Presione Conectar a Android Auto.

CÓMO FUNCIONAN LOS PERFILES PERSONALES

Puede crear múltiples perfiles personales y gracias a esto el usuario puede personalizar los ajustes del vehículo, por ejemplo, los asientos y espejos, así como también las configuraciones que no son de posición, como los ajustes de la radio, navegación y del sistema de asistencia al conductor. Para guardar los ajustes de posición, mantenga pulsado un botón de asiento con memoria. Los ajustes que no son de posición se guardan cuando cambia un ajuste mientras hay un perfil activo.

ACTIVACIÓN O DESACTIVACIÓN DE PERFILES PERSONALES

1. Presione Configuración en la pantalla táctil.
2. Pulse perfiles personales.
3. Active o desactive los perfiles personales.

Cuando está habilitado:

- Cuando se desbloquea una puerta usando un control remoto o un dispositivo móvil que no está vinculado a un perfil de conductor, no cambia el perfil activo, sino que se mantiene el último perfil conocido. Esto no cambia los ajustes posicionales.
- Cuando se pulsa un botón de un asiento con memoria que no está vinculado a un perfil de conductor ni tampoco guardado en un ajuste predefinido, el perfil activo no cambia, sino que se mantiene el último perfil conocido. Esto no cambia los ajustes posicionales.
- Cuando se pulsa un botón de asiento con memoria que no está vinculado a un perfil de conductor, pero que está guardado en un ajuste predefinido, el perfil activo no cambia, sino que se mantiene el último perfil conocido. Esto recupera los ajustes de posición que usted guardó en ese botón de asiento de memoria.

Cuando está desactivado:

- Cuando se desbloquea una puerta usando un control remoto o un dispositivo móvil, no se recuperan los ajustes que no son de posición, pero sí los ajustes de posición del perfil de conductor al que está vinculado ese control remoto o dispositivo móvil.
- Presionar un botón de asiento de memoria que no está enlazado con un perfil de conductor ni guardado en una configuración preestablecida no cambiará los ajustes, sean o no de posición.
- Presionar un botón de asiento de memoria que no está vinculado con un perfil de conductor o ha sido guardado en una configuración preestablecida retira los ajustes de posición que guardó para ese botón de asiento de memoria.

GENERACIÓN DE UN PERFIL PERSONAL

Se puede crear un perfil para cada botón del asiento con memoria preconfigurada. También hay un perfil de invitado.

Nota: *Cuando no hay ningún perfil de conductor creado, el perfil de invitado consiste en ajustes existentes. Después de haber creado un perfil de conductor, el perfil de invitado sirve como un perfil de conductor adicional.*

1. Presione Configuración en la pantalla táctil.
2. Pulse perfiles personales.
3. Pulse Añadir perfil.
4. Siga las indicaciones de la pantalla de información.

VINCULACIÓN O DESVINCULACIÓN DE UN PERFIL PERSONAL

Puede vincular su perfil a un control remoto para que se activen sus ajustes cuando use el control remoto para activar el vehículo.

Control remoto

Puede guardar las posiciones de memoria preconfiguradas para hasta tres controles remotos asignando un control remoto a un perfil personal.

1. Presione Configuración en la pantalla táctil.
2. Pulse perfiles personales.
3. Seleccione el perfil a vincular o desvincular.

Nota: *No es posible vincular un control remoto a un perfil de invitado.*

4. Seleccione el control remoto a vincular o desvincular.
5. Siga las instrucciones que aparecen en la pantalla táctil.

Nota: *Si hay más de un control remoto vinculado en el rango, la función de la memoria se mueve a la configuración de la primera llave para comenzar una recuperación de memoria.*

SELECCIÓN DE UN PERFIL PERSONAL

Puede seleccionar un perfil usando la pantalla táctil o el botón de restablecimiento que eligió al crear el perfil.

Si usa un dispositivo vinculado, como un control remoto o un dispositivo móvil, el perfil activo se ajusta en el perfil enlazado.

Para cambiar el perfil activo:

1. Presione Configuración en la pantalla táctil.
2. Pulse perfiles personales.
3. Seleccione el perfil a usar.
4. Presione Activar el perfil.

ELIMINACIÓN DE UN PERFIL PERSONAL

1. Presione Configuración en la pantalla táctil.
2. Pulse perfiles personales.
3. Seleccione el perfil a eliminar.
4. Pulse Eliminar perfil.

ACCESO A LA NAVEGACIÓN

Presione el botón para acceder a Navegación.

Nota: *como conductor, esté al tanto de todas las regulaciones de tráfico locales y las características del camino y maneje el vehículo de forma legal y segura.*

ACTUALIZACIONES DEL MAPA DE NAVEGACIÓN

Para actualizar los datos del mapa usando wifi, conecte el vehículo a un punto de acceso wifi. Para obtener actualizaciones de USB y otros detalles, póngase en contacto con un concesionario autorizado Ford.

AJUSTE DEL MAPA

ACERCAMIENTO Y ALEJAMIENTO DEL MAPA

Puede usar los dedos para acercar o alejar. Coloque dos dedos en la pantalla y sepárelos para acercar. Coloque dos dedos en la pantalla y acérquelos para alejar.

CAMBIO DE FORMATO DEL MAPA

Presione el botón de formato de mapa ubicado en la esquina izquierda de la pantalla del mapa para alternar entre los formatos disponibles.

TRÁFICO REAL

QUÉ ES EL TRÁFICO REAL

Puede observar las congestiones del camino en tiempo real cuando la función 'tráfico en vivo' está activada.

ACTIVACIÓN Y DESACTIVACIÓN DEL TRÁNSITO REAL

1. Presione el botón de herramientas en la pantalla del mapa.
2. Presione Configuración de navegación.
3. Presione el botón de tráfico.
4. Encienda o apague la función de tráfico.

CONFIGURACIÓN DE UN DESTINO

CONFIGURACIÓN DE UN DESTINO CON LA PANTALLA DE ENTRADA DE TEXTO

1. Presione la barra de búsqueda ubicada en la parte superior de la pantalla.
2. Ingrese el destino que desea con el teclado.
3. Seleccione un destino de la lista.
4. Presione Go! para comenzar la navegación.

CONFIGURACIÓN DE UN DESTINO CON LA PANTALLA DE MAPA

Presione el mapa para disparar la pantalla de visualización e itinerancia. Presione el mapa de nuevo para localizar un pin en esa ubicación. En la pantalla aparecerá información sobre el lugar donde está el marcador. Presione Go! para iniciar la navegación hacia el punto especificado.

CONFIGURACIÓN DE UN DESTINO CON UN DESTINO PREDICTIVO

Activación y desactivación de los destinos predictivos

Puede activar y desactivar las sugerencias de destinos en la sección Datos del usuario en el menú de configuración de navegación.

Establecimiento de destino

Acceda a la barra de funciones usando la pantalla táctil y seleccione el destino indicado en la parte superior de la pantalla. Puede acceder a otros destinos configurados presionando la barra de búsqueda en la pantalla del mapa y, luego, presionando el botón myTrends.

CONFIGURACIÓN DE UN DESTINO CON UN DESTINO RECIENTE

1. Presione la barra de búsqueda en la pantalla del mapa.
2. Presione Recientes.
3. Seleccione un destino de la lista.

CONFIGURACIÓN DE UN DESTINO CON UN DESTINO GUARDADO

1. Presione la barra de búsqueda.
2. Presione Favoritos.
3. Seleccione uno de los destinos guardados.

Nota: *Presione el ícono de estrella de al lado cuando vea los detalles del lugar para guardar la ubicación.*

CONFIGURACIÓN DE UN DESTINO CON UN PUNTO DE INTERÉS

Presione un icono de punto de interés en el mapa. En la pantalla aparecerá información sobre la ubicación del punto de interés. Presione el botón Go! para comenzar la navegación al punto de interés.

PUNTOS DE RUTA

ADICIÓN DE UN PUNTO DE RUTA

1. Comience la navegación hasta un destino.
2. Busque el punto intermedio usando la barra de búsqueda.
3. Presione Ir.
4. Presione Agregar para agregar el punto intermedio al viaje.

EDICIÓN DE PUNTOS DE RUTA

1. Presione la barra de búsqueda en la pantalla del mapa.
2. Presione myTrips.
3. Presione Viaje actual.
4. Use el menú para agregar, quitar u ordenar los destinos.

GUÍA DE RUTA

AJUSTE DEL VOLUMEN DE LA INDICACIÓN DE GUÍA

Para ajustar el volumen, gire el control de volumen cuando se reproduzca un mensaje de orientación.

REPETICIÓN DE UNA INSTRUCCIÓN

Presione el indicador de giro para escuchar la última instrucción de voz.

CANCELACIÓN DE LA GUÍA DE RUTA

Presione el botón para cancelar la orientación de la ruta a la ubicación seleccionada.

NAVEGACIÓN DE ARRASTRE DEL REMOLQUE

Si tiene una suscripción activa y esté encendida la Navegación de arrastre del remolque, el sistema calculará la mejor ruta para el remolque evitando las condiciones peligrosas del camino en función del tamaño de su remolque.

Activación y desactivación de la Navegación de arrastre del remolque

1. Presione el botón de **Navegación** en la barra de funciones.
2. Presione el botón de herramientas.
3. Presione **Configuración**.
4. Presione **Orientación**.
5. Presione **Navegación inteligente del remolque**
6. Activar o desactivar **Orientación de ruta de remolque**.

Introducir las dimensiones del remolque

1. Presione el botón de **Navegación** en la barra de funciones.
2. Presione el botón de herramientas.
3. Presione **Configuración**.
4. Presione **Orientación**.
5. Presione **Navegación inteligente del remolque**.
6. Presione **Remolque activo**.
7. Siga las instrucciones en la pantalla para introducir el tipo y las dimensiones del remolque en el sistema.

Notificaciones de navegación

Puede activar y desactivar los tipos de notificación en el menú de configuración. Cuando esté activado, las notificaciones se mostrarán en el mapa de navegación mientras conduce para informarle sobre las curvas, colinas u otras situaciones en el camino.

MAPA DE NAVEGACIÓN

El mapa en el sistema de navegación satelital del vehículo cumple con la cartografía oficial establecida por el Poder Ejecutivo Nacional a través del Instituto Geográfico Nacional según la Ley 22963 y está aprobado por el expediente EX-2020-54705511--APN-DNSG#IGN.

REALIZACIÓN DE RESTABLECIMIENTO DEL SISTEMA

Al realizar un reinicio del sistema puede quitar toda la información personal y restablecer los ajustes a sus valores predeterminados de fábrica.

1. Presione ***Ajustes*** en la pantalla táctil.
2. Presione ***General***.
3. Presione ***Reiniciar***.
4. Presione ***Reinicio general***.
5. Siga las instrucciones que se muestran en pantalla para completar el restablecimiento.

QUÉ SON LOS INTERRUPTORES AUXILIARES

El tablero auxiliar de interruptores en la consola del techo facilita la personalización posventa, con seis interruptores preinstalados que se conectan a la caja de fusibles. Cada circuito tiene fusibles individuales para conectar los accesorios eléctricos.

Para un máximo rendimiento del vehículo, asegúrese de tener en cuenta la siguiente información cuando agregue accesorios o equipos al vehículo:

- Cuando agregue accesorios, equipos, pasajeros y equipaje a su vehículo, no supere la capacidad de peso total del vehículo o del eje delantero o trasero (peso bruto total o el peso bruto por eje tal como se indica en la etiqueta de identificación del vehículo). Consulte a un concesionario autorizado para obtener información de peso específica.
- Es su responsabilidad asegurarse de que cualquier equipo que haya incorporado cumpla con la legislación local aplicable.
- Un concesionario autorizado debe instalar los sistemas de comunicación móvil. La instalación inadecuada podría dañar el funcionamiento del vehículo, en especial si el fabricante no diseñó el sistema de comunicación móvil específicamente para el uso del automóvil.
- Si usted o un concesionario autorizado agrega componentes o accesorios eléctricos o electrónicos que no hayamos fabricado para su vehículo, estos podrían repercutir negativamente en el rendimiento y la duración de la batería. Además, esto también podría afectar de forma negativa el rendimiento de los demás sistemas eléctricos del vehículo.

UBICACIÓN DE LOS INTERRUPTORES AUXILIARES

El tablero auxiliar de interruptores en la consola del techo facilita la personalización posventa, con seis interruptores preinstalados que se conectan a la caja de fusibles. Los circuitos se fusionan individualmente para la conexión de los accesorios eléctricos.

Los interruptores tienen etiquetas para AUX 1 hasta AUX 6. Solo funcionan cuando el encendido está activado, independientemente de si el motor está en marcha o no. Le recomendamos que deje el motor en marcha para mantener la carga de la batería cuando utilice los

interruptores por un período prolongado o cuando use accesorios con mayor consumo de corriente. Cuando enciende un interruptor, la luz indicadora en el interruptor se ilumina y el circuito proporciona energía al dispositivo conectado a ese interruptor.

Nota: *Cuando su vehículo viene con esta opción, el interruptor AUX 1 hace funcionar las luces todoterreno.*

UBICACIÓN DEL CABLEADO DEL INTERRUPTOR AUXILIAR

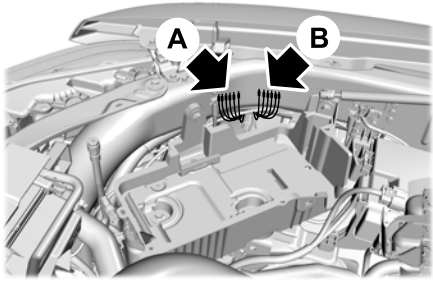

Existen tres conjuntos de circuitos de corte recto y sellados. Dos conjuntos están debajo del capó y detrás de la bandeja de la batería y un conjunto está dentro del vehículo en el apoyapiés del pasajero.

El conjunto energizado (A) está encintado detrás de la bandeja de la batería y tiene una marca de cinta de puntos rojos.

El segundo conjunto (B) también está debajo del capó. Está encintado detrás de la bandeja de la batería y tiene una marca de cinta de puntos blancos. Este conjunto se orienta hacia el piso del acompañante interior.

Retire la batería y la bandeja de la batería para acceder a los circuitos debajo del capó.

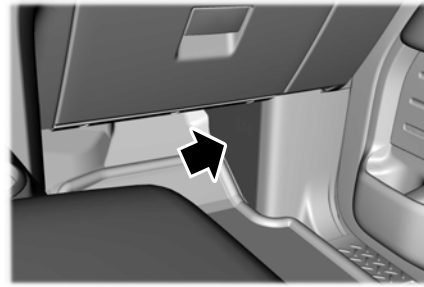

El conjunto interior está encintado en un arnés de cableado en el apoyapiés del lado del pasajero. Este conjunto es el otro extremo de los circuitos encintados detrás de la bandeja de la batería, con una marca de cinta de puntos blancos.

Para acceder a los cables, retire la puerta de acceso al panel de fusibles en el panel de protección. Si no los ve, es posible que deba bajarlos.

Véase **Fusibles y relés** (página 468). Para obtener un servicio, consulte a su concesionario autorizado.

Los circuitos de la caja de fusibles debajo del capó (A) están activos. Todos los demás circuitos (B-E) no están conectados en cada extremo.

Hay información disponible sobre las ubicaciones de los fusibles y el relé. Véase **Fusibles y relés** (página 468). Para obtener un servicio, consulte a su concesionario autorizado.

IDENTIFICACIÓN DEL CABLEADO DEL INTERRUPTOR AUXILIAR

Los interruptores tienen los siguientes códigos de color:

Caja de fusibles	Color del cable	Transferencia debajo del capó	Color del cable	Piso del acompañante	Tamaño del cable	Fusible
AUX 1	Violeta/ Verde	AUX 1	Violeta/Verde	AUX 1	1,0 mm²	10 A
AUX 2	Verde/ Marrón	AUX 2	Verde/Marrón	AUX 2	1,0 mm²	15 A
AUX 3	Verde/azul	AUX 3	Verde/azul	AUX 3	1,0 mm²	15 A
AUX 4	Marrón	AUX 4	Marrón	AUX 4	1,0 mm²	10 A
AUX 5	Azul/ Naranja	AUX 5	Azul/Naranja	AUX 5	1,0 mm²	5 A
AUX 6	Amarillo/ Naranja	AUX 6	Amarillo/ Naranja	AUX 6	1,0 mm²	5 A

ADVERTENCIA ANTIVUELCO

PELIGRO: Los vehículos utilitarios tienen un índice de volcaduras considerablemente superior que otros tipos de vehículos.

PELIGRO: Los vehículos con un centro de gravedad más alto (vehículos utilitarios y con tracción en todas las ruedas) se comportan de manera distinta que los vehículos con un centro de gravedad más bajo (vehículos de pasajeros). Evite giros bruscos, velocidad excesiva y maniobras abruptas en estos vehículos. No conducir con precaución aumenta el riesgo de pérdida de control del vehículo, vuelco del vehículo, lesiones personales y causar la muerte.

PELIGRO: En un choque con vuelco, una persona sin cinturón de seguridad tiene mayores probabilidades de morir que una persona que usa cinturón de seguridad.

PELIGRO: No confíe demasiado en la capacidad de los vehículos con tracción en todas las ruedas. Si bien un vehículo con tracción en todas las ruedas puede acelerar mejor que un vehículo con tracción en dos ruedas bajo situaciones de poca tracción, no se detendrá más rápido que los vehículos con tracción en dos ruedas. Siempre conduzca a una velocidad segura.

Los vehículos utilitarios y las camionetas se comportan de manera distinta que los vehículos de pasajeros en las diversas condiciones de conducción que se encuentran en las calles, las autopistas y en todoterreno. Los vehículos utilitarios y las camionetas no están diseñados para tomar curvas a velocidades tan altas como los vehículos de pasajeros, así como tampoco los vehículos deportivos bajos están diseñados para desempeñarse satisfactoriamente en condiciones de conducción en todoterreno.

DECLARACIÓN DE CONFORMIDAD

Las estaciones de radiocomunicación que corresponden al equipo de radiación restringida funcionan en segundo plano. Esto significa que no brindan protección contra interferencias dañinas de otras estaciones de radiocomunicación y es posible que no generen interferencias a otros sistemas que funcionan en primer plano. Los siguientes dispositivos, que se activan por radiofrecuencia, cumplen con todos los criterios de uso y aprobación, y fueron autorizados por la Comisión Nacional de Comunicaciones para funcionar en su vehículo. Los números de aprobación de la Comisión Nacional de Comunicaciones corresponden al número de secuencia que se encuentra en la etiqueta de identificación del dispositivo aprobado. Este equipo funciona en segundo plano. No puede brindar protección contra interferencias dañinas de estaciones del mismo tipo y es posible que no genere interferencias a otros sistemas que funcionan en primer plano.

El mapa en el sistema de navegación satelital del vehículo cumple con la cartografía oficial establecida por el Poder Ejecutivo Nacional a través del Instituto Geográfico Nacional según la Ley 22963 y está aprobado por el expediente EX-2020-54705511--APN-DNSG#IGN.

ETIQUETAS DE CERTIFICACIÓN DE RADIOFRECUENCIA

SENSORES DEL SISTEMA DE INFORMACIÓN DEL PUNTO CIEGO

Argentina

CNC COMISIÓN NACIONAL DE COMUNICACIONES

CNC ID: H-24708

Yibuti

AGREE PAR LE MCPT (REPUBLIQUE DE DJIBOUTI)
Numéro d'agrément : 195/MCPT/DDTIC
Date d'agrément : 06/09/2021

Unión Europea (UE)

CE

República de Ghana

NCA APPROVED: SRO-1M-7E4-X0E

Jamaica

This product has been Type Approved by Jamaica: SMA – F5TR.

Mauritania

AGREE PAR L'ANE MAURITANIE
Numéro d'agrément : 0985/ARE/2021
Date d'agrément : 24/08/2021

México

IFETEL: RCPAPF520-0480

Marruecos

AGREE PAR L'ANRT MAROC
Numéro d'agrément : MR00030033ANRT2021
Date d'agrément : 16/09/2021

Paraguay

2020-10-I-0753

Singapur

Complies with IMDA Standards

DA 00461

Taiwán

CCAI20LP1990T7

Sudáfrica

TA-2021/2119

ICASA APPROVED

Emiratos Árabes Unidos (EAU)

TRA
REGISTERED NO: ER80144/20
DEALER NO: DA83047/19

Corea del Sur

R-C-1Ap-F5TR

Reino Unido

UK CA

Estados Unidos y Canadá

PELIGRO: Los cambios o las modificaciones que no estén expresamente aprobadas por la parte responsable del cumplimiento podrían invalidar la autoridad del usuario para operar el equipo. El término "IC:" antepuesto al número de certificación de radio, solo significa que se cumplen las especificaciones técnicas del Ministerio de Industria de Canadá.

FCC ID: L2CF5TR

IC: 3432A-F5TR

Este dispositivo cumple con la Parte 15 de las normas de la Comisión Federal de Comunicaciones (FCC) y con los estándares RSS exentos de licencia de Innovación, Ciencia y Desarrollo Económico de Canadá. Su funcionamiento está sujeto a estas dos condiciones:

1. Este dispositivo no debería causar interferencias nocivas.
2. Este dispositivo debe aceptar cualquier interferencia, incluyendo aquellas que pudieran causar un funcionamiento no deseado.

Vietnam

Ford Vietnam
A00182015

ICT

MÓDULO DE CONTROL DE LA CARROCERÍA

Argentina

CNC COMISIÓN NACIONAL DE COMUNICACIONES

CNC ID: H-23804

Brasil

ANATEL
Agência Nacional de Telecomunicações
08346-19-05297

República de Ghana

NCA PRODUCT IDENTIFIER: ZRO-M8-7E3-281

Jamaica

This product has been Type Approved by Jamaica: SMA - M3NA2C766336.

Moldavia

024

Marruecos

AGREE PAR L'ANRT MAROC
Numéro d'agrément: MR 20148 ANRT 2019
Date d'agrément: 19/06/2019

Paraguay

CONATEL

2019-01-I-000076

Serbia

И011 20

Singapur

Complies with IMDA Standards

DA 00461

Sudáfrica

TA-2019/5280
ICASA
APPROVED

Ucrania

UA.TR.028

Emiratos Árabes Unidos (EAU)

TRA REGISTERED No: ER68566/19

DEALER No: DA37380/15

Reino Unido

UK CA

Estados Unidos y Canadá

PELIGRO: Los cambios o las modificaciones que no estén expresamente aprobados por la parte responsable del cumplimiento podrían invalidar la autoridad del usuario para operar el equipo. El término "IC:" antepuesto al número de certificación de radio, solo significa que se cumplen las especificaciones técnicas del Ministerio de Industria de Canadá.

FCC ID: M3NA2C766336

IC: 7812A-A2C766336

Este dispositivo cumple con la Parte 15 de las normas de la Comisión Federal de Comunicaciones (FCC) y con los estándares RSS exentos de licencia de Innovación, Ciencia y Desarrollo Económico de Canadá. Su funcionamiento está sujeto a estas dos condiciones:

1. Este dispositivo no debería causar interferencias nocivas.
2. Este dispositivo debe aceptar cualquier interferencia, incluyendo aquellas que pudieran causar un funcionamiento no deseado.

Vietnam

Ford Vietnam
A00182015

ICT

Zambia

ZICTA

ZMB/ZICTA/TA/2019/7/103

Yibuti

AGREE PAR LE MCPT (REPUBLIQUE DE DJIBOUTI)
Numéro d'agrément : 059/DDTIC/2020
Date d'agrément : 01/10/2020

MÓDULO DE CONTROL DE VELOCIDAD CRUCERO

Argentina

CNC COMISIÓN NACIONAL DE COMUNICACIONES

CNC ID: H-24707

Unión Europea (UE)

CE

República de Ghana

NCA APPROVED: SRO-1M-7E4-X13

Jamaica

This product has been Type Approved by Jamaica: SMA – F3TR.

Mauritania

AGREE PAR L'ANE MAURITANIE
Numéro d'agrément : 0835/ARE/2020
Date d'agrément : 31/08/2020

Paraguay

CONATEL

2020-10-I-0752

Corea del Sur

R-C-1Ap-F3TR

Taiwán

CCAI20LP1150T2

Emiratos Árabes Unidos (EAU)

TRA
REGISTERED NO: ER80143/20
DEALER NO: DA83047/19

Estados Unidos y Canadá

PELIGRO: Los cambios o las modificaciones que no estén expresamente aprobados por la parte responsable del cumplimiento podrían invalidar la autoridad del usuario para operar el equipo. El término "IC:" antepuesto al número de certificación de radio, solo significa que se cumplen las especificaciones técnicas del Ministerio de Industria de Canadá.

FCC ID: L2CF3TR

IC: 3432A-F3TR

Este dispositivo cumple con la Parte 15 de las normas de la Comisión Federal de Comunicaciones (FCC) y con los estándares RSS exentos de licencia de Innovación, Ciencia y Desarrollo Económico de Canadá. Su funcionamiento está sujeto a estas dos condiciones:

1. Este dispositivo no debería causar interferencias nocivas.
2. Este dispositivo debe aceptar cualquier interferencia, incluyendo aquellas que pudieran causar un funcionamiento no deseado.

Zambia

ZICTA

ZMB/ZICTA/TA/2020/9/69

LLAVES Y MANDOS A DISTANCIA

Argentina

CNC: H-16366

CNC COMISIÓN NACIONAL DE COMUNICACIONES

CNC: H-24101

CNC COMISIÓN NACIONAL DE COMUNICACIONES

Brasil

ANATEL

Agência Nacional de Telecomunicações

02445-16-01821

Unión Europea UE

Jamaica

This product has been Type Approved by Jamaica: SMA – M3N-A2C931423

Paraguay

NR: 2017-10-I-0000334
NR: 2018-07-I-000317
NR: 2016-9-I-000220
NR: 2016-9-I-000223

Pakistán

Pakistan Telecommunication Authority

PTA

Approved by PTA 2015

Emiratos Árabes Unidos (EAU)

TRA
REGISTERED No:
ER37535/15

DEALER No:
DA37380/15

Taiwán

CCAB16LP284CT7

TRA
REGISTERED NO: ER49357/16
DEALER NO: DA37380/15

CCAB16LP284DT9

TRA
REGISTERED No: ER47690/16
DEALER No: DA37380/15

TRA
REGISTERED NO: ER46754/16
DEALER NO: DA37380/15

Estados Unidos y Canadá

PELIGRO: los cambios o las modificaciones que no estén expresamente aprobadas por la parte responsable del cumplimiento podrían invalidar la autoridad del usuario para operar el equipo. El término "IC:" antepuesto al número de certificación de radio, solo significa que se cumplen las especificaciones técnicas del Ministerio de Industria de Canadá.

FCC ID: M3N-A3C054338
FCC ID: M3N-A3C054339
FCC ID: N5F-A08TAA
FCC ID: N5F-A08TDA
FCC ID: M3N-A2C931423
FCC ID: M3N-A2C931426
IC: 7812A-A3C054338
IC: 7812A-A3C054339
IC: 3248A-A08TAA
IC: 7812A-A2C931423
IC: 7812A-A2C931426

Este dispositivo cumple con la Parte 15 de las normas de la Comisión Federal de Comunicaciones (FCC) y con los estándares RSS exentos de licencia de Innovación, Ciencia y Desarrollo Económico de Canadá. Su funcionamiento está sujeto a estas dos condiciones:

1. Este dispositivo no debería causar interferencias nocivas.
2. Este dispositivo debe aceptar cualquier interferencia, incluyendo aquellas que pudieran causar un funcionamiento no deseado.

SISTEMA ANTIRROBO PASIVO

Argentina

CNC: H-20727

CNC COMISIÓN NACIONAL DE COMUNICACIONES

Brasil

ANATEL

0106-14-03199

Este equipamento opera em caráter secundário, isto é, não tem direito a proteção contra interferência prejudicial, mesmo de estações do mesmo tipo, e não pode causar interferência a sistemas operando em caráter primário.

Canadá y Estados Unidos de América

PELIGRO: los cambios o las modificaciones que no estén expresamente aprobadas por la parte responsable del cumplimiento podrían invalidar la autoridad del usuario para operar el equipo. El término "IC:" antepuesto al número de certificación de radio, solo significa que se cumplen las especificaciones técnicas del Ministerio de Industria de Canadá.

FCC ID: OUC11545917

IC: 850K-11545917

Este dispositivo cumple con la Parte 15 de las normas de la Comisión Federal de Comunicaciones (FCC) y con los estándares RSS exentos de licencia de Innovación, Ciencia y Desarrollo Económico de Canadá. Su funcionamiento está sujeto a estas dos condiciones:

1. Este dispositivo no debería causar interferencias nocivas.
2. Este dispositivo debe aceptar cualquier interferencia, incluyendo aquellas que pudieran causar un funcionamiento no deseado.

Yibuti

AGREE PAR LE MCPT (REPUBLIQUE DE DJIBOUTI)
Numéro d'agrément: 243/MCPT/SC/16
Date d'agrément: 23/05/16

República de Ghana

NCA APPROVED: NCA/TA/16/22

Indonesia

SERTIFIKAT NOMOR : 44714/SDPPI/2016
PLG ID: 4941

Jamaica

This product has been Type Approved by Jamaica: SMA- OUC11545917

Malasia

CIDF18000209

Mauritania

AGREE PAR L'ANE MAURITANIE
Numéro d'agrément: 0231/ARE/2014
Date d'agrément: 14/11/2014

Moldavia

Marruecos

AGREE PAR L'ANRT MAROC
Numéro d'agrément: MR 8922 ANRT 2014
Date d'agrément: 04/02/2014

Pakistán

Paraguay

NR: 2017-09-10000292

Serbia

И011 16

Singapur

Complies with IMDA Standards

DA 00461

Sudáfrica

TA-2013/1617

APPROVED

Corea del Sur

MSIP-RRM-OAC-OUC11541917

Siria

SyTRA
REGISTERED No:
1510/4NK

Taiwán, China

CCAB13LP3620T7

Ucrania

UA.TR.028

Emiratos Árabes Unidos (EAU)

TRA
REGISTERED No.
ER49115/16

DEALER No.
DA37380/15

Vietnam

Ford Vietnam
A00182015

ICT

MÓDULO DEL TRANSCEPTOR DE LA RADIO

Argentina

CNC COMISIÓN NACIONAL DE COMUNICACIONES

CNC ID: H-24930

Brasil

ANATEL
Agência Nacional de Telecomunicações
10693-20-12270

Yibuti

AGREE PAR LE MCPT (REPUBLIQUE DE DJIBOUTI)
Numéros d'agrément : 033/DDTIC/2020
Date d'agrément : 07/06/2020

AGREE PAR LE MCPT (REPUBLIQUE DE DJIBOUTI)
Numéros d'agrément : 034/DDTIC/2020
Date d'agrément : 07/06/2020

República de Ghana

NCA APPROVED: SRO-1M-7E4-108

NCA APPROVED: SRO-1M-7E4-114

Mauritania

AGREE PAR L'ANE MAURITANIE
Numéro d'agrément: 0803/ARE/2020
Date d'agrément: 03/06/2020

AGREE PAR L'ANE MAURITANIE
Numéro d'agrément : 0802/ARE/2020
Date d'agrément : 03/06/2020

Marruecos

AGREE PAR L'ANE MAROC
Numéro d'agrément : MR 24102 ANRT 2020
Date d'agrément : 18/05/2020

Pakistán

Pakistan Telecommunication Authority
PTA
Approved by PTA 2020

Sudáfrica

TA-2020/5481
ICASA
APPROVED

Emiratos Árabes Unidos (EAU)

TRA
REGISTERED No:
ER81341/20

DEALER No:
DA88113/20

TRA
REGISTERED No:
ER81342/20

DEALER No:
DA88113/20

Estados Unidos y Canadá

PELIGRO: los cambios o las modificaciones que no estén expresamente aprobadas por la parte responsable del cumplimiento podrían invalidar la autoridad del usuario para operar el equipo. El término "IC:" antepuesto al número de certificación de radio, solo significa que se cumplen las especificaciones técnicas del Ministerio de Industria de Canadá.

FCC ID: L2C0082R

FCC ID: L2C0083TR

IC: 342A-0083TR

Este dispositivo cumple con la Parte 15 de las normas de la Comisión Federal de Comunicaciones (FCC) y con los estándares RSS exentos de licencia de Innovación, Ciencia y Desarrollo Económico de Canadá. Su funcionamiento está sujeto a estas dos condiciones:

1. Este dispositivo no debería causar interferencias nocivas.
2. Este dispositivo debe aceptar cualquier interferencia, incluyendo aquellas que pudieran causar un funcionamiento no deseado.

Zambia

ZICTA
ZMB/ZICTA/TA/2020/6/247

SYNC

Argentina

CNC COMISIÓN NACIONAL DE COMUNICACIONES

CNC ID: C-24008

CNC COMISIÓN NACIONAL DE COMUNICACIONES

CNC ID: C-24009

Brasil

ANATEL

08657-19-01505

Este equipamento não tem direito à proteção contra interferência prejudicial e não pode causar interferência em sistemas devidamente autorizados.

ANATEL

08658-19-01505

Este equipamento não tem direito à proteção contra interferência prejudicial e não pode causar interferência em sistemas devidamente autorizados.

Yibuti

AGREE PAR LE MCPT (REPUBLIQUE DE DJIBOUTI)
Numéro d'agrément : 124/DDTIC/2019
Date d'agrément : 07/08/2019

AGREE PAR LE MCPT (REPUBLIQUE DE DJIBOUTI)
Numéro d'agrément : 125/DDTIC/2019
Date d'agrément : 07/08/2019

Unión Europea UE

CE

República de Ghana

NCA APPROVED: ZRO-1H-7E3-182

NCA APPROVED: ZRO-1H-7E3-180

Indonesia

Model: SYNC-G4
Sertifikat Nomor: 80700/SDPPI/2022
PLG ID: 13493

Model: SYNC-G4L
Sertifikat Nomor: **81116**/SDPPI/2022
PLG ID: 13493

Jamaica

This product has been Type Approved by Jamaica: SMA – SYNC-G4.

This product has been Type Approved by Jamaica: SMA – SYNC-G4L.

Malasia

SQASI/TA/19/4047
SQASI/TA/19/4046

Mauritania

AGREE PAR L'ANE MAURITANIE
Numéro d'agrément : 0692/ARE/2018
Date d'agrément : 08/08/2019

AGREE PAR L'ANE MAURITANIE
Numéro d'agrément : 0691/ARE/2018
Date d'agrément : 08/08/2019

AGREE PAR L'ANRT MAROC
N° D'AGRÉMENT: MR 20606 ANRT 2019
07 AOUT 2019

Moldavia

024

Pakistán

Pakistan Telecommunication Authority

PTA

Approved by PTA 2019

Marruecos

AGREE PAR L'ANRT MAROC
N° D'AGRÉMENT: MR 20608 ANRT 2019
07 AOUT 2019

Paraguay

CONATEL

2020-03-I-00192
2020-03-I-00193

Serbia

И005 20

TA-2019/2466

TA-2018/639

ICASA APPROVED

Singapur

Complies with IMDA Standards

DA 00461

Corea del Sur

MSIP-R-C-FDM-SYNCG4

MSIP-R-C-FDM-SYNCG4L

Sudáfrica

TA-2019/2465

ICASA APPROVED

Taiwán

CCAB20LP0290T8

CCAB20LP0300T1

TRA
REGISTERED No: ER74903/19
DEALER No: DA37380/15

Ucrania

UA.TR.028

Emiratos Árabes Unidos (EAU)

UAE - TRA
REGISTERED No:
ER74902/19
DEALER No:
DA37380/15

Estados Unidos y Canadá

PELIGRO: Los cambios o las modificaciones que no estén expresamente aprobados por la parte responsable del cumplimiento podrían invalidar la autoridad del usuario para operar el equipo. El término "IC:" antepuesto al número de certificación de radio, solo significa que se cumplen las especificaciones técnicas del Ministerio de Industria de Canadá.

FCC ID: KMH-SYNCG4

FCC ID: KMH-SYNCG4L

IC: 1422A-SYNCG4

IC: 1422A-SYNCG4L

Este dispositivo cumple con la Parte 15 de las normas de la Comisión Federal de Comunicaciones (FCC) y con los estándares RSS exentos de licencia de Innovación, Ciencia y Desarrollo Económico de Canadá. Su funcionamiento está sujeto a estas dos condiciones:

1. Este dispositivo no debería causar interferencias nocivas.
2. Este dispositivo debe aceptar cualquier interferencia, incluyendo aquellas que pudieran causar un funcionamiento no deseado.

Zambia

ZICTA
ZMB/ZICTA/TA/2019/11/41

ZICTA
ZMB/ZICTA/TA/2019/11/40

SENSORES DEL SISTEMA DE CONTROL DE PRESIÓN DE LOS NEUMÁTICOS - VEHÍCULOS CON: SENSORES DE 315 MHZ

Argentina

CNC COMISIÓN NACIONAL DE COMUNICACIONES
CNC ID: H-24068

Brasil

ANATEL
Agência Nacional de Telecomunicações
05160-16-08001

Jamaica

This product has been Type Approved by Jamaica: SMA – FP3

México

IFT: RLVSCFP16-1400
"La operación de este equipo está sujeta a las siguientes dos condiciones:
(1) es posible que este
equipo o dispositivo no cause interferencia perjudicial y
(2) este equipo o dispositivo debe aceptar
cualquier interferencia, incluyendo la que pueda causar
su operación no deseada."

Paraguay

CONATEL
NR: 2016-8-I-000193

Reino Unido

UK
CA

Estados Unidos y Canadá

PELIGRO: los cambios o las modificaciones que no estén expresamente aprobadas por la parte responsable del cumplimiento podrían invalidar la autoridad del usuario para operar el equipo. El término "IC:" antepuesto al número de certificación de radio, solo significa que se cumplen las especificaciones técnicas del Ministerio de Industria de Canadá.

FCC ID: MRXFP3

IC: 2546A-FP3

Este dispositivo cumple con la Parte 15 de las normas de la Comisión Federal de Comunicaciones (FCC) y con los estándares RSS exentos de licencia de Innovación, Ciencia y Desarrollo Económico de Canadá. Su funcionamiento está sujeto a estas dos condiciones:

1. Este dispositivo no debería causar interferencias nocivas.
2. Este dispositivo debe aceptar cualquier interferencia, incluyendo aquellas que pudieran causar un funcionamiento no deseado.

SENSORES DEL SISTEMA DE CONTROL DE PRESIÓN DE LOS NEUMÁTICOS - VEHÍCULOS CON: SENSORES DE 433 MHZ

Argentina

CNC COMISIÓN NACIONAL DE COMUNICACIONES

CNC ID: H-16630

China

CMIIT ID: 2016DJ6033

República Democrática del Congo

Agréé par l'ARPTC

Nº d'homologation: HIR-0099/09/2016

Date d'homologation: 15/09/2016

Yibuti

AGREE PAR LE MCPT
(REPUBLIQUE DE DJIBOUTI)
Numéro d'agrément : 547/MCPT/DPT/16
Date d'agrément : 27/09/16

Unión Europea (UE)

CE

La RED 2014/53/EU (que reemplaza a la Directiva R&TTE 1999/5/EC del 13 de junio de 2016) establece de forma explícita que las instrucciones para los radiadores intencionales incluyen referencias a "(a) la/s banda/s de frecuencia en la/s cual/es operan los equipos de radio; y (b) la potencia máxima de radiofrecuencia transmitida en la/s banda/s de frecuencia en la/s cual/es operan los equipos de radio", además de transmitir la instrucción de operación general y los requisitos de inclusión de la declaración de conformidad de la Directiva R&TTE.

Por este medio, Schrader Electronics Ltd. declara que el equipo de radio tipo FP4 cumple con la Directiva 2014/53/EU. El texto completo de la declaración de conformidad de la EU está disponible en la siguiente dirección de Internet:

http://www.tpmseuroshop.com/documents/declaration_conformities

f=433.92MHz

P<10mW (e.i.r.p)

Schrader Electronics Ltd. 11 Technology Park, Belfast Road, Antrim BT41 1QS, Irlanda del Norte, Reino Unido.

República de Ghana

NCA APPROVED: 2R9-8M-7E0-0BE

Estado Independiente de Samoa

Israel

1. מקור הנתונים:
יצרן : SCHRADER ELECTRONICS LTD
דגם : FP4
סוג ציוד : משדר

תחום תדרים (מה"ץ)			השפע (וואט)
433.0500	434.7900		0.000010

2. אישור זה בתוקף עד ליום 19/12/2023 אלא אם יבוטל ע"י משרד התקשורת.

Mauritania

AGREE PAR L'ANE MAURITANIE
Numéro d'agrément : 0358/ARE/2016
Date d'agrément : 04/10/2016

Moldavia

024

Nigeria

Connection and use of this communications
equipment is permitted by the Nigerian Communications Commission

Omán

OMAN TRA

TA-R/3591/16

D080134

Pakistán

Pakistan Telecommunication Authority

PTA

Approved by PTA 2016

Paraguay

CONATEL

NR: 2018-07-I-000318

Serbia

И005 18

Ucrania

UA.TR.028

Sierra Leona

NATCOM

TAN: 2016-002-0035

Emiratos Árabes Unidos

TRA
REGISTERED No:
ER48598/16

DEALER No.
DA0047074

Corea del Sur

MSIP-CRM-SRD-FP4

Reino Unido

UK
CA

MÓDULO DE CARGA DE ACCESORIO INALÁMBRICO

Argentina

CNC COMISIÓN NACIONAL DE COMUNICACIONES

CNC ID: H-26491

CNC COMISIÓN NACIONAL DE COMUNICACIONES

CNC ID: H-26492

CNC COMISIÓN NACIONAL DE COMUNICACIONES

CNC ID: H-26493

Brasil

ANATEL
Agência Nacional de Telecomunicações
12804-21-14208

República Democrática del Congo

Agréé par l'ARPTC
N° d'homologation : HER-0054/Juin/2021
Date d'homologation : 02/06/2021

Unión Europea

CE

República de Ghana

NCA APPROVED: 7ES-7M-XB1-RDR

Model: WCFDM00N2A5
Sertifikat Nomor: 80112/SDPPI/2022
PLG ID: 13493

Indonesia

Model: WCFDM00N2A1
Sertifikat Nomor: 80110/SDPPI/2022
PLG ID: 13493

Model: WCFDM00N2A3
Sertifikat Nomor: 80111/SDPPI/2022
PLG ID: 13493

Israel

1. מספר אישור התאמה מטעם משרד התקשורת : 51-80014
2. חל איסור לבצע פעולות במכשיר שיש בהן כדי לשנות את תכונותיו האלחוטיות של המכשיר, ובכלל זה שינויי תוכנה, החלפת אנטנה מקורית או הוספת אפשרות לחיבור לאנטנה חיצונית, בלא קבלת אישור משרד התקשורת, בשל החשש להפרעות אלחוטיות

Jamaica

This product has been Type Approved by Jamaica:
SMA - WCFDM00N2A.

Malasia

RGEZ/35A/0521/S(21-2033)
RGEZ/35A/0521/S(21-2032)
RGEZ/35A/0521/S(21-2031)

Mauritania

AGREE PAR L'ANE MAURITANIE
Numéro d'agrément : 0935/ARE/2021
Date d'agrément : 23/03/2021

AGREE PAR L'ANE MAURITANIE
Numéro d'agrément : 0934/ARE/2021
Date d'agrément : 23/03/2021

AGREE PAR L'ANE MAURITANIE
Numéro d'agrément : 0933/ARE/2021
Date d'agrément : 23/03/2021

Moldavia

Marruecos

AGREE PAR L'ANRT MAROC
Numéro d'agrément : MR 00027924ANRT 2021
Date d'agrément : 25/03/2021

AGREE PAR L'ANRT MAROC
Numéro d'agrément : MR 00027925ANRT 2021
Date d'agrément : 25/03/2021

AGREE PAR L'ANRT MAROC
Numéro d'agrément : MR 00027923ANRT 2021
Date d'agrément : 25/03/2021

Paraguay

CONATEL

2021-04-I-0204
2021-04-I-0203
2021-04-I-0202

Rusia

EAC

Serbia

И005 21

Sierra Leona

NATCOM
TAN: 2021-002-0099

Singapur

Complies with IMDA Standards

DA 00461

Taiwán

CCAB21LP050AT3

Sudáfrica

TA-2021/0360

ICASA

APPROVED

CCAB21LP0500T1

Corea del Sur

CCAB21LP050BT5

R-R-LGE-WCFDM00N2A1

Ucrania

UA.TR.028

Reino Unido

UK CA

Emiratos Árabes Unidos (EAU)

TRA REGISTERED No:
ER98638/21
DEALER No:
DA37380/15

TRA REGISTERED No:
ER00421/21
DEALER No:
DA37380/15

TRA REGISTERED No:
ER00422/21
DEALER No:
DA37380/15

Estados Unidos y Canadá

FCC ID: BEJWCFDM00N2A
IC: 2703H-WCFDM00N2A

This equipment generates, uses, and can radiate radio frequency energy and may cause harmful interference to radio communications. There is no guarantee that interference will not occur in a particular installation. If this equipment does cause harmful interference to radio or television reception, please consult the dealer.

This product is not end-user serviceable.

RF Radiation Exposure Statement: This equipment complies with FCC RF Radiation exposure limits set forth for an uncontrolled environment. This device and its antenna must not be co-located or operating in conjunction with any other antenna or transmitter. This equipment should be installed and operated with a minimum distance of 20cm between the radiator and your body.

This device complies with Part 15 of the FCC Rules and with Innovation, Science and Economic Development Canada's licence-exempt RSS(s). Operation is subject to the following two conditions:

1. This device may not cause harmful interference, and
2. This device must accept any interference received, including interference that may cause undesired operation.

Le présent appareil est conforme aux CNR d'Industrie Canada applicables aux appareils radio exempts de licence. L'exploitation est autorisée aux deux conditions suivantes:

1. *L'appareil ne doit pas produire debrouillage;*
2. *L'appareil doit accepter tout brouillage radioélectrique subi, même si le brouillage est susceptible d'en compromettre le fonctionnement.*

Zambia

ZICTA

ZMB/ZICTA/TA/2021/4/54

RECOMENDACIÓN DE LAS PIEZAS DE REPUESTO

El vehículo se fabricó conforme a los más altos estándares usando piezas de calidad. Le recomendamos que exija el uso de piezas de repuesto Ford y Motorcraft originales cada vez que el vehículo requiera de mantenimiento programado o de reparaciones. Puede identificar las piezas Ford y Motorcraft originales con facilidad si busca los logotipos de Ford, FoMoCo o Motorcraft en las piezas o en sus embalajes.

Mantenimiento programado y reparaciones mecánicas

Una de las mejores maneras de asegurarse de que el vehículo funcione durante años es realizar el mantenimiento según nuestras recomendaciones e instrucciones y usar piezas que cumplan con las especificaciones de las piezas del vehículo originales. Las piezas Ford y Motorcraft originales cumplen o superan dichas especificaciones.

Arreglo de choques

Deseamos que nunca se vea involucrado en un choque, pero sabemos que los accidentes ocurren. Las piezas de repuesto originales de Ford satisfacen nuestros estrictos requerimientos de montaje, acabado, integridad estructural, protección anticorrosiva y resistencia a abolladuras. Durante la fabricación del vehículo, validamos que estas piezas proporcionen el nivel necesario de protección como un sistema completo. Una excelente manera de asegurarse de contar con dicho nivel de protección es usar piezas de repuesto originales de Ford para el arreglo de daños por choques.

Garantía de las piezas de repuesto

Las piezas de repuesto originales de Ford y Motorcraft son las únicas piezas que cuentan con la Garantía de Ford. Es posible que la Garantía de Ford no cubra los daños ocasionados al vehículo debido a fallas en las piezas que no sean de Ford. Para obtener más información, consulte los términos y las condiciones de la Garantía de Ford.

EQUIPOS DE COMUNICACIÓN MÓVIL

PELIGRO: Manejar mientras está distraído puede ocasionar la pérdida de control del vehículo, un choque y lesiones. Le recomendamos enfáticamente que tenga extrema precaución cuando utilice cualquier dispositivo que pudiera distraerlo mientras maneja. Su responsabilidad principal es la operación segura del vehículo. Recomendamos que no se utilice ningún dispositivo portátil al manejar y se sugiere el uso de sistemas activados por voz cuando sea posible. Asegúrese de conocer todas las leyes locales correspondientes que puedan afectar el uso de dispositivos electrónicos mientras maneja.

El uso de equipos de comunicación móvil es cada vez más importante al atender asuntos de negocios y también personales. Sin embargo, no debe arriesgar su seguridad ni la de otros al usar esos equipos. Las comunicaciones móviles pueden aumentar la seguridad personal cuando se usan correctamente, especialmente en situaciones de emergencia. Para evitar que se pierdan los beneficios de los equipos de comunicación móvil, la seguridad debe ser lo principal a la hora de utilizarlos. Los equipos de comunicación móvil incluyen teléfonos celulares, localizadores, dispositivos de correo electrónico portátiles, dispositivos de mensajería de texto y radios portátiles de transmisión y recepción, entre otros.

CONTRATO DE LICENCIA DE USUARIO FINAL

CONTRATO DE LICENCIA DE USUARIO FINAL (EULA) DEL SOFTWARE DEL VEHÍCULO

- Usted (“Usted” o “Su” según corresponda) ha adquirido un vehículo que tiene varios dispositivos, incluido el sistema SYNC ® y varios módulos de control (en lo sucesivo, "DISPOSITIVOS") que cuentan con software con licencia o son propiedad de Ford Motor Company y sus filiales (en lo sucesivo, "FORD MOTOR COMPANY"). Aquellos productos de software originales de FORD MOTOR COMPANY, así como los medios asociados, materiales impresos y documentación electrónica o "en línea" (en lo sucesivo, "SOFTWARE") están protegidos por tratados y leyes de propiedad intelectual internacionales. El SOFTWARE se otorga bajo licencia, no es objeto de venta. Todos los derechos reservados.
- El SOFTWARE puede interactuar con o comunicarse con, o puede actualizarse posteriormente para interactuar con o comunicarse con, sistemas o programas de software adicionales suministrados por FORD MOTOR COMPANY.

SI NO ESTÁ DE ACUERDO CON ESTE ACUERDO DE LICENCIA DE USUARIO FINAL ("EULA", POR SUS SIGLAS EN INGLÉS), NO USE LOS DISPOSITIVOS NI COPIE EL SOFTWARE. CUALQUIER USO DEL SOFTWARE, INCLUYENDO, ENTRE OTROS, EL USO EN LOS DISPOSITIVOS, CONSTITUIRÁ SU ACEPTACIÓN DE ESTE EULA (O LA RATIFICACIÓN DE CUALQUIER CONSENTIMIENTO PREVIO).

OTORGAMIENTO DE LA LICENCIA DE SOFTWARE: Este EULA le otorga la siguiente licencia:

- Puede usar el SOFTWARE tal y como está instalado en los DISPOSITIVOS y de cualquier otra forma en que interactúe con los sistemas o servicios suministrados por o a través de FORD MOTOR COMPANY o sus proveedores terceros de software y servicios.

Descripción de otros derechos y limitaciones

- **Reconocimiento de voz:** Si el SOFTWARE incluye uno o más componentes de reconocimiento de voz, debe entender que el reconocimiento de voz es un proceso estadístico estadísticamente inherente y que los errores de reconocimiento son inherentes en el proceso. Ni FORD MOTOR COMPANY ni sus proveedores serán responsables por ningún daño ocasionado debido a los errores en el proceso de reconocimiento de voz. Es su responsabilidad controlar cualquier función de reconocimiento de voz incluida en el sistema.
- **Limitaciones en la ingeniería reversa, la descompilación y el desensamble:** No debe revertir la ingeniería, descompilar, traducir, desensamblar o intentar descubrir cualquier código fuente o ideas o algoritmos subyacentes del SOFTWARE ni permitir que otros reviertan la ingeniería, descompilen o desensamblen el SOFTWARE, salvo y únicamente en la medida en que dicha actividad esté explícitamente permitida por la ley aplicable, sin perjuicio de esta limitación o en la medida en que lo permitan los términos de licenciamiento que rigen el uso de cualquier componente de fuente abierta incluido con el SOFTWARE.

- **Limitaciones en la distribución, copia, modificación y creación de obras derivadas:** No debe distribuir, copiar, hacer modificaciones o crear obras derivadas en base al SOFTWARE ni permitir que otros reviertan la ingeniería, descompilen o desensamblen el SOFTWARE, salvo y únicamente en la medida en que dicha actividad esté explícitamente permitida por la ley aplicable, sin perjuicio de esta limitación o en la medida en que lo permitan los términos de licenciamiento que rigen el uso de cualquier componente de fuente abierta incluido con el SOFTWARE.
- **EULA individual:** La documentación del usuario final para los DISPOSITIVOS y los sistemas y servicios relacionados puede contener múltiples EULA, así como múltiples traducciones y/o múltiples versiones de medios (por ejemplo, en la documentación del usuario y en el software). Aunque reciba varios EULA, usted está autorizado a usar únicamente una (1) copia del SOFTWARE.
- **Transferencia de SOFTWARE:** Puede transferir de manera permanente sus derechos bajo este EULA, solo como parte de una venta o transferencia de los DISPOSITIVOS, siempre que no se quede con copias, transfiera todo el SOFTWARE (incluyendo todas las piezas de los componentes, los medios y materiales impresos, cualquier actualización y, si corresponde, el o los Certificados de Autenticidad) y el destinatario acepte los términos de este EULA. Si el SOFTWARE es una actualización, cualquier transferencia debe incluir todas las versiones anteriores del SOFTWARE.
- **Terminación:** Sin perjuicio de cualquier otro derecho, FORD MOTOR COMPANY puede terminar este EULA si usted no cumple con los términos y condiciones aquí contenidos.
- **Componentes de servicios basados en Internet:** El SOFTWARE puede contener componentes que habiliten y faciliten el uso de ciertos servicios basados en Internet. Usted se da por enterado y acepta que FORD MOTOR COMPANY, los proveedores terceros de software y servicios, sus afiliados o sus agentes designados puedan verificar automáticamente la versión del SOFTWARE o los componentes que usted está usando y puedan suministrar actualizaciones o suplementos para el SOFTWARE, los cuales pueden descargarse automáticamente a sus DISPOSITIVOS.
- **Software/Servicios adicionales:** El SOFTWARE puede permitirles a FORD MOTOR COMPANY, a terceros proveedores de servicios y software de terceros, a sus afiliados y/o sus agentes designados que proporcionen o pongan a su disposición actualizaciones de SOFTWARE, suplementos, componentes de complemento o componentes de servicios basados en Internet del SOFTWARE después de que usted obtenga su copia inicial del SOFTWARE ("Componentes complementarios"). Las actualizaciones de SOFTWARE pueden generarle cargos adicionales de parte de su proveedor de servicio inalámbrico. Si FORD MOTOR COMPANY o los proveedores terceros de software y servicios suministran o ponen a su disposición Componentes suplementarios y no se proporcionan otros términos de EULA junto con los

Componentes suplementarios, se aplicarán los términos de este EULA. FORD MOTOR COMPANY, sus afiliados o sus agentes designados se reservan el derecho de suspender, sin que medie responsabilidad alguna, cualquier servicio basado en Internet suministrado o puesto a su disposición a través del uso del SOFTWARE.

- **Enlaces a sitios de terceros:** El SOFTWARE puede proporcionarle la capacidad de vincularse con sitios de terceros. Los sitios de terceros no están bajo el control de FORD MOTOR COMPANY, sus afiliados o sus agentes designados. Ni FORD MOTOR COMPANY, sus afiliados ni sus agentes designados son responsables de (i) los contenidos de cualquier sitio de terceros, cualquier enlace contenido en sitios de terceros o cualquier cambio o actualización de los sitios de terceros o (ii) las difusiones web o cualquier otra forma de transmisión recibida de cualquier sitio de terceros. Si el SOFTWARE proporciona enlaces a sitios de terceros, estos enlaces se suministran únicamente para su conveniencia y la inclusión de cualquier enlace no implica la aprobación del sitio de terceros por parte de FORD MOTOR COMPANY, sus afiliados o sus agentes designados.
- **Obligación de conducción responsable:** Usted reconoce su obligación de conducir de manera responsable y mantener la atención en la ruta. Usted leerá y seguirá las instrucciones de funcionamiento de los DISPOSITIVOS proporcionadas por el simple hecho de que constituyen parte de la seguridad y asume cualquier riesgo asociado al uso de los DISPOSITIVOS.

ACTUALIZACIONES Y MEDIOS DE RECUPERACIÓN: Si el SOFTWARE es proporcionado por FORD MOTOR COMPANY por separado de los DISPOSITIVOS en medios como un chip ROM, uno o más discos CD ROM o mediante una descarga web u otros medios y está etiquetado como "Solo para fines de actualización" o "Solo para fines de recuperación", usted puede instalar una (1) copia de dicho SOFTWARE a los DISPOSITIVOS como copia de reemplazo para el SOFTWARE existente, y usarlo según este EULA, incluyendo cualquier término adicional del EULA que acompañe al SOFTWARE de actualización.

DERECHOS DE PROPIEDAD INTELECTUAL: Todos los títulos y los derechos de propiedad intelectual en y para el SOFTWARE (incluyendo, entre otros, cualquier imagen, fotografía, animación, video, audio, música, texto y "applets" incorporadas en el SOFTWARE), los materiales impresos adjuntos, y cualquier copia del SOFTWARE, son propiedad de FORD MOTOR COMPANY, o sus afiliados o proveedores. El SOFTWARE se otorga bajo licencia, no es objeto de venta. Usted no puede copiar los materiales impresos que acompañan al SOFTWARE. Todos los títulos y derechos de propiedad intelectual del contenido, al cual se puede acceder mediante el uso del SOFTWARE, son propiedad de los respectivos propietarios de contenidos y pueden estar protegidos por derechos de autor y por otras leyes y tratados de propiedad intelectual aplicables. Este EULA no otorga derechos para usar este tipo de contenidos más allá del uso previsto. Todos los derechos no otorgados explícitamente mediante este EULA están reservados para FORD MOTOR COMPANY, sus afiliados, los proveedores terceros de software y servicios y proveedores. El uso de cualquier servicio en línea, a los cuales se puede acceder a través del SOFTWARE,

puede estar sujeto a los términos de uso respectivos relacionados con dichos servicios. En caso de que este SOFTWARE contenga documentación proporcionada solo en forma electrónica, usted puede imprimir una copia de dicha documentación electrónica.

RESTRICCIONES DE EXPORTACIÓN: Usted reconoce que el SOFTWARE está sujeto a la jurisdicción de exportación de los EE.UU. y la Unión Europea. Usted acepta cumplir con todas las leyes nacionales e internacionales aplicables al SOFTWARE, incluidas las regulaciones de administración de exportaciones de EE. UU., así como con las restricciones de destino, uso final y usuario final impuestas por EE. UU. y por otros estados.

MARCAS REGISTRADAS: Este EULA no le otorga ningún derecho en conexión con cualquier marca registrada o marca de servicio de FORD MOTOR COMPANY, sus afiliados y proveedores de servicios y software de terceros.

SOPORTE DE PRODUCTO: Por favor, consulte las instrucciones de FORD MOTOR COMPANY proporcionadas en la documentación para el soporte de producto de los DISPOSITIVOS, tal como la guía del propietario del vehículo.

Si tiene alguna duda relacionada con este EULA, o si desea ponerse en contacto con FORD MOTOR COMPANY por cualquier otro motivo, consulte la dirección provista en la documentación de los DISPOSITIVOS.

Ausencia de responsabilidad por ciertos daños: SALVO EN LOS CASOS PROHIBIDOS POR LA LEY, FORD MOTOR COMPANY, CUALQUIER PROVEEDOR DE SERVICIOS O SOFTWARE DE TERCEROS Y SUS AFILIADOS NO SE RESPONSABILIZARÁN POR NINGÚN DAÑO INDIRECTO, ESPECIAL, INCIDENTAL O COMO CONSECUENCIA EN CONEXIÓN CON O QUE SURJA DEL USO O EL RENDIMIENTO DEL SOFTWARE. ESTA LIMITACIÓN SE APLICARÁ INCLUSO CUANDO CUALQUIER ACCIÓN COMPENSATORIA NO CUMPLA CON SU PROPÓSITO PRINCIPAL. NO EXISTEN OTRAS GARANTÍAS APARTE DE LAS QUE HAYAN SIDO EXPRESAMENTE OTORGADAS PARA SU VEHÍCULO NUEVO.

Lea la información de seguridad importante de SYNC® para automóviles y siga las instrucciones:

- Antes de usar el sistema SYNC®, lea la información de seguridad suministrada en este manual de usuario final (en lo sucesivo, "Manual del propietario") y siga todas las instrucciones. No respetar las advertencias que se encuentran en este Manual del propietario puede provocar un accidente u otras consecuencias graves.

Funcionamiento general

- **Control de comando por voz**: Ciertas funciones dentro del sistema SYNC® se pueden usar mediante comandos de voz. El uso de los comandos de voz mientras maneja ayuda a operar el sistema sin necesidad de quitar las manos del volante ni los ojos del camino.
- **Vistas prolongadas de la pantalla:** No acceda a ninguna función que requiera una vista prolongada de la pantalla mientras conduce. Estacione de forma segura y legal antes de intentar acceder a una función del sistema que requiera de una atención prolongada.

- **Configuración del volumen:** No suba el volumen en exceso. Mantenga el volumen en un nivel en que se pueda escuchar el tráfico exterior y las señales de emergencia mientras maneja. Manejar sin poder escuchar estos sonidos puede provocar un accidente.
- **Funciones de navegación:** Cualquier función de navegación incluida en el sistema tiene el objetivo de proporcionar instrucciones paso a paso para llevarlo(a) a un destino deseado. Asegúrese de que todas las personas que usen este sistema lean detenidamente y sigan las instrucciones de información de seguridad en su totalidad.
- **Peligro de distracción:** Cualquier función de navegación puede requerir una configuración manual (no verbal). Intentar realizar dicha configuración o ingresar datos mientras maneja puede distraer su atención y causar un accidente o sufrir otras lesiones graves. Detenga el vehículo de forma segura y legal antes de realizar estas acciones.
- **Deje que su juicio prevalezca:** Cualquier función de navegación se proporciona solo como una ayuda. Tome las decisiones de conducción según sus propias apreciaciones de las condiciones de conducción del momento y según las normas de tránsito existentes. Ninguna de estas funciones sustituye a su propio criterio. Ninguna sugerencia de camino suministrada por este sistema debe reemplazar a cualquier norma de tránsito local o a su propio criterio o conocimiento de las prácticas seguras de conducción.
- **Seguridad de la ruta:** No siga las sugerencias de ruta si hacerlo resultaría en una maniobra poco segura o ilegal, si lo(a) colocaría en una situación poco segura, o si sería dirigido(a) a un área que considera como insegura. El conductor es el responsable final del uso seguro del vehículo y, por lo tanto, debe evaluar si seguir las indicaciones sugeridas es seguro o no.
- **Imprecisión potencial del mapa:** Los mapas que usa este sistema pueden ser imprecisos a raíz de los cambios en las rutas, los controles de tráfico y las condiciones de manejo. Siempre apele al buen juicio y al sentido común al seguir las rutas sugeridas.
- **Servicios de emergencia:** No confíe en ninguna función de navegación incluida en el sistema para dirigirse a los servicios de emergencias. Pida a las autoridades locales o a una operadora de servicios de emergencia que le indiquen las posibles direcciones de estos servicios. No todos los servicios de emergencia como policía, bomberos, hospitales y clínicas están incluidos en la base de datos del mapa para tales funciones de navegación.

Responsabilidades y riesgos asumidos

- Usted acepta cada uno de los siguientes puntos:(a) el uso del SOFTWARE mientras se maneja un automóvil u otro vehículo, lo que infringe la legislación aplicable, o la conducción insegura por cualquier otro motivo, suponen un riesgo significativo de distracción durante la conducción, por lo que debe evitarse en todo momento;(b) el uso del SOFTWARE a un volumen demasiado alto supone un riesgo significativo de daño auditivo, por lo que debe evitarse en todo momento;(c) es posible que el SOFTWARE no sea compatible con versiones nuevas o diferentes de un sistema operativo, o software o servicios de terceros. Además, el SOFTWARE puede causar un fallo crítico en un sistema operativo o software o servicios de terceros;(d) cualquier otro servicio al que se acceda a través del SOFTWARE o cualquier otro software que se utilice con el SOFTWARE (i) puede incurrir en cuotas de acceso adicionales; (ii) puede no funcionar correctamente, de forma permanente o sin errores; (iii) puede cambiar de formatos de transmisión o interrumpir el funcionamiento; (iv) puede incluir contenido para adultos o que resulte ofensivo; y (v) puede incluir contenido e información de seguridad, finanzas, meteorología o tráfico inexactos, falsos o confusos;y (e) el uso del SOFTWARE puede incurrir en gastos adicionales de su proveedor de servicios inalámbricos (WSP); además, las herramientas de cálculo de datos o minutos que pudiera incluir el programa de SOFTWARE sirven solo como referencia, no ofrecen garantía alguna y no se debe depender de ellas.
- Al utilizar el SOFTWARE, acepta hacerse responsable y asumir todos los riesgos por los puntos detallados en los apartados (a) – (e) anteriores.

Exclusión de responsabilidad sobre las garantías

ACEPTA Y ACUERDA DE FORMA EXPRESA QUE UTILIZA LOS DISPOSITIVOS Y EL SOFTWARE BAJO SU ENTERA RESPONSABILIDAD Y QUE ASUME ÍNTEGRAMENTE LOS RIESGOS RELATIVOS A LA CALIDAD, EL RENDIMIENTO, LA COMPATIBILIDAD, LA PRECISIÓN Y LOS RESULTADOS. EN LA MEDIDA EN QUE LA LEY APLICABLE LO PERMITA, EL SOFTWARE y EL SOFTWARE U OTROS SERVICIOS DE TERCEROS SE PROPORCIONAN "EN SU ESTADO ACTUAL" Y “COMO CORRESPONDA”, CON TODOS SUS FALLOS Y SIN GARANTÍA DE NINGÚN TIPO. ADEMÁS, FORD MOTOR COMPANY EXCLUYE POR LA PRESENTE TODAS LAS GARANTÍAS Y CONDICIONES RELACIONADAS CON EL SOFTWARE Y EL SOFTWARE U OTROS SERVICIOS DE TERCEROS, YA SEAN EXPRESAS, IMPLÍCITAS O LEGALES, INCLUIDAS, ENTRE OTRAS, LAS GARANTÍAS IMPLÍCITAS O LAS CONDICIONES DE COMERCIABILIDAD, CALIDAD, ADECUACIÓN A SU FIN CONCRETO, PRECISIÓN, FUNCIONAMIENTO SILENCIOSO Y NO INFRACCIÓN DE DERECHOS DE TERCEROS. FORD MOTOR COMPANY NO OFRECE GARANTÍA ALGUNA (a) FRENTE A INTERFERENCIAS QUE AFECTEN A SU USO DEL SOFTWARE Y DEL SOFTWARE U OTROS SERVICIOS DE TERCEROS; (b) DE QUE EL SOFTWARE, EL SOFTWARE U OTROS SERVICIOS DE TERCEROS VAYAN A CUMPLIR SUS REQUISITOS; (c) DE QUE EL FUNCIONAMIENTO DEL SOFTWARE Y EL SOFTWARE U OTROS SERVICIOS DE TERCEROS NO PRESENTARÁN INTERRUPCIONES NI ERRORES; NI (d) DE

QUE LOS DEFECTOS EN EL SOFTWARE Y EL SOFTWARE U OTROS SERVICIOS DE TERCEROS SERÁN CORREGIDOS. NINGÚN CONSEJO NI NINGUNA INFORMACIÓN OFRECIDOS POR FORD MOTOR COMPANY O SUS REPRESENTANTES AUTORIZADOS, DE FORMA ORAL O ESCRITA, CONSTITUIRÁN GARANTÍA ALGUNA. SI EL SOFTWARE Y EL SOFTWARE U OTROS SERVICIOS DE TERCEROS RESULTARAN DEFECTUOSOS, USTED ASUME EL COSTE ÍNTEGRO DE TODAS LAS CORRECCIONES Y REPARACIONES NECESARIAS. ALGUNAS JURISDICCIONES NO PERMITEN EXCLUIR GARANTÍAS IMPLÍCITAS NI LIMITAR LOS DERECHOS LEGALES APLICABLES DE LOS CONSUMIDORES; POR LO TANTO, ES POSIBLE QUE LAS LIMITACIONES O EXCLUSIONES MENCIONADAS NO SE APLIQUEN COMPLETAMENTE A SU CASO. LA ÚNICA GARANTÍA QUE OFRECE FORD MOTOR COMPANY SE ENCUENTRA EN LA INFORMACIÓN DE GARANTÍA QUE SE INCLUYE CON SU MANUAL DEL PROPIETARIO. EN CASO DE DISCREPANCIA ENTRE LOS TÉRMINOS DE ESTE APARTADO Y EL FOLLETO DE GARANTÍA, REGIRÁ ESTE ÚLTIMO.

Ley aplicable, tribunal y jurisdicción

- Este EULA y su uso del SOFTWARE se rigen por la legislación del estado federal de Michigan. Es posible que su uso del SOFTWARE también esté sujeto a otras leyes locales, estatales, nacionales o internacionales. Todo pleito derivado o relacionado con este EULA se presentará ante y se mantendrá exclusivamente en un tribunal del estado federal de Michigan, en el condado de Wayne o en el Tribunal del Distrito de los Estados Unidos para el Distrito Oriental de Michigan. Por la presente, admite someterse a la jurisdicción personal de un tribunal del estado federal de Michigan, en el condado de Wayne y en el Tribunal del Distrito de los Estados Unidos para el Distrito Oriental de Michigan para cualquier disputa que surgiera o estuviera relacionada con este EULA.

Arbitraje vinculante y renuncia a la demanda colectiva

(a) Aplicación. Esta Sección se aplica a cualquier disputa, SALVO QUE NO INCLUYE NINGUNA DISPUTA EN RELACIÓN CON LA VIOLACIÓN DE LOS DERECHOS DE AUTOR, O CON EL CUMPLIMIENTO O VALIDEZ DE SUS DERECHOS DE PROPIEDAD INTELECTUAL, LOS DE FORD MOTOR COMPANY O CUALQUIER LICENCIATARIO DE FORD MOTOR COMPANY. Con disputa nos referimos aquí a cualquier disputa, medida u otro conflicto entre usted y FORD MOTOR COMPANY, salvedad hecha de las excepciones relativas al SOFTWARE (incluido su precio) o a este EULA indicadas arriba, ya sea en términos de contrato, garantía, agravio, norma, regulación, ordenanza o cualquier otra base legal o equitativa.

(b) Aviso de disputa. En el caso de una Disputa, usted o FORD MOTOR COMPANY debe dar a la otra parte un "Aviso de disputa", lo cual es una declaración escrita del nombre, la dirección y la información de contacto de la parte que la envía, los hechos que dan origen a la disputa y la reparación solicitada. Usted y FORD MOTOR COMPANY intentarán resolver cualquier disputa que pudiera surgir a través de una negociación informal en un plazo de 60 días desde la fecha de envío del aviso de disputa. Al cabo de 60 días, usted o FORD MOTOR COMPANY pueden iniciar un proceso de arbitraje.

(c) Tribunal de reclamos menores. También puede litigar cualquier disputa en un tribunal de reclamos menores en su país de residencia o en el lugar principal de operación de FORD MOTOR COMPANY, si la disputa cumple con todos los requerimientos para que la atiendan en un tribunal de reclamos menores. Puede litigar en un tribunal de quejas sin necesidad de negociar antes de manera informal.

(d) Arbitraje obligatorio. Si usted y FORD MOTOR COMPANY no resolviesen cualquier disputa mediante la negociación informal o en un tribunal de reclamos menores, cualquier otro esfuerzo por resolver la disputa se realizará de manera exclusiva mediante arbitraje obligatorio. Usted renuncia al derecho de litigar (o participar en ello como parte o como demandante colectivo) todas las disputas en un tribunal con juez o jurado. En lugar de ello, todas las disputas se resolverán ante un árbitro neutral, cuya decisión será final, con la excepción de un derecho limitado de apelación en virtud de la Ley Federal de Arbitraje de los EE. UU. Todo tribunal con jurisdicción sobre las partes puede imponer el laudo arbitrario.

(e) Renuncia a la demanda colectiva. Cualquier procedimiento a resolver o el litigio de cualquier disputa en cualquier foro se llevará a cabo exclusivamente de manera individual. Ni usted ni FORD MOTOR COMPANY intentarán resolver ninguna disputa a través de una demanda colectiva, de una acción general llevada a cabo por un abogado particular ni de cualquier otro proceso en el que alguna de las partes actúe o se ofrezca a actuar en calidad de representante. No se combinarán entre sí ningún arbitraje ni proceso sin el consentimiento previo por escrito de todas las partes de todos los arbitrajes o procesos afectados.

(f) Procedimiento de arbitraje. Cualquier arbitraje que se realice estará a cargo de la Asociación Americana de Arbitraje (la "AAA"), según sus Normas de arbitraje comercial. Si usted es un particular y utiliza el SOFTWARE de forma personal o en su vehículo, o si el valor de la disputa es de USD 75.000 o menos, sin que importe en este caso si usted es un particular o no ni el tipo de uso que realice del SOFTWARE, se aplicarán también los procedimientos complementarios de la AAA para disputas relacionadas con el cliente final. Para iniciar un proceso de arbitraje, envíe a la AAA un formulario de demanda arbitral conforme a las reglas de arbitraje comercial. De acuerdo con las normas de la AAA, puede solicitar audiencia telefónica o en persona. En el caso de las disputas por un importe de USD 10.000 o menos, todas las audiencias serán telefónicas, a menos que el árbitro encuentre causa justificada para que se realicen en persona. Para obtener más información, visite adr.org o llame al 1-800-778-7879. Acepta iniciar un proceso de arbitraje únicamente en su país de residencia o en la sede comercial principal de FORD MOTOR COMPANY. El árbitro puede compensarlo a usted por los mismos daños a título individual tal como lo haría cualquier tribunal. El árbitro solamente puede ordenar sentencias declaratorias y medidas cautelares para usted a título individual y únicamente en la medida necesaria para satisfacer su demanda individual.

(g) Honorarios e incentivos del arbitraje.

- I. Disputas por un importe de USD 75.000 o menos. FORD MOTOR COMPANY reembolsará de inmediato los costos del juicio y pagará los costos y honorarios del árbitro y de la AAA. Si rechaza la última oferta de conciliación por escrito que FORD MOTOR COMPANY haya hecho

antes de acudir al arbitraje ("última oferta por escrito"), si su disputa termina con la decisión' de un árbitro ("adjudicación") y el árbitro le adjudica una compensación superior a la de la última oferta por escrito, FORD MOTOR COMPANY le otorgará tres incentivos: (1) pagar el importe de mayor adjudicación o USD 1.000; (2) pagarle dos veces los costos razonables del abogado', si los hubiera; y (3) reembolsarle todos los gastos (incluidos los costos y las tarifas de expertos) que su abogado haya acumulado de forma razonable para investigar, preparar y defender su reclamación en la causa de arbitraje. El árbitro determinará los importes.

- II. Disputas por un importe superior a USD 75.000. Las normas de la AAA regirán el pago de los costos del juicio y de los costos y honorarios del árbitro y de la AAA.
- III. Disputas por cualquier importe. En todo arbitraje que usted inicie, FORD MOTOR COMPANY solicitará los costos y gastos de la AAA' y del árbitro, o el reembolso de sus costos del juicio, si el árbitro considera que la causa es frívola o que persigue un propósito improcedente. En todo arbitraje que inicie FORD MOTOR COMPANY, la compañía pagará todos los costos del juicio, así como los costos y honorarios del árbitro y de la AAA. FORD MOTOR COMPANY no solicitará, en ninguna causa de arbitraje, que usted abone los gastos y honorarios de su abogado. Los costos y gastos no se incluyen en el cómputo del importe de una disputa.

(h) Los reclamos o disputas deben presentarse dentro de un año. En la medida en que la ley lo permita, cualquier reclamo o disputa bajo este EULA al que se aplica esta Sección deberá presentarse dentro de un año en el tribunal de reclamos menores (Sección C) o en un arbitraje (Sección d). El período de un año comienza a partir del momento en que se pueda presentar la reclamación o disputa por primera vez. Si no se presenta dicha reclamación o disputa en el plazo de un año, prescribirá de forma permanente.

(l) Exclusión. Si la renuncia a la demanda colectiva (Sección E) es determinada como ilegal o inaplicable en la totalidad o parte de una disputa, entonces dicha porción de la Sección E no se aplicará a esas partes. En lugar de ello, esas partes serán excluidas y se presentarán ante un tribunal de justicia, mientras que las demás partes serán sometidas a proceso de arbitraje. Si cualquier otra disposición de esa parte del apartado e resultara ser ilegal o no ejecutable, dicha disposición será excluida y el resto del apartado e continuará teniendo plena vigencia.

Acuerdo de licencia de usuario final para el Software de TeleNav

Lea detenidamente estos términos y condiciones antes de usar el software de TeleNav. El uso del software de TeleNav implica que acepta estos términos y condiciones. Si no acepta estos términos y condiciones, no rompa el sello del paquete ni ejecute o use, de ninguna otra forma, el software de TeleNav. TeleNav puede modificar este Acuerdo y la política de privacidad en cualquier momento con o sin notificación previa. Usted acepta visitar la página web http://www.TeleNav.com ocasionalmente para revisar la versión actual de este Acuerdo y la política de privacidad.

1. Uso seguro y legal

Usted reconoce que prestar atención al software de TeleNav puede representar un riesgo de lesión o causar la muerte para usted y para terceros en situaciones que, de otro modo, requerirían su atención total y por lo tanto, usted acepta cumplir con lo siguiente al usar el software de TeleNav:

(a) cumplir con todas las normas de tránsito y, así mismo, manejar en forma segura;

(b) utilizar su propio criterio cuando maneja. Si considera que la ruta sugerida por el software de TeleNav implica realizar una maniobra peligrosa o ilegal, lo pone en una situación peligrosa o lo dirige hacia un área que usted considere peligrosa, no siga tales instrucciones;

(c) no configure destinos, ni manipule de ninguna otra forma el software de TeleNav, a menos que el vehículo esté inmóvil y estacionado;

(d) no use el software de TeleNav para ningún fin ilegal, no autorizado, no previsto, inseguro, peligroso o ilícito, ni lo use de ninguna otra manera que contradiga este Acuerdo;

(e) disponga del GPS y de todos los dispositivos inalámbricos y cables necesarios para usar el software de TeleNav de manera segura en su vehículo, de modo tal que estos no entorpezcan la conducción del vehículo ni impidan el funcionamiento de ningún dispositivo de seguridad del mismo (como un airbag).

Usted acepta indemnizar y eximir a TeleNav de toda responsabilidad ante cualquier reclamo que surja de cualquier uso peligroso o inapropiado del software de TeleNav en cualquier vehículo en movimiento, incluida la falta de cumplimiento de cualquiera de las indicaciones antes mencionadas.

2. Información de la cuenta

Usted acepta: (a) registrar el software de TeleNav con el fin de proporcionar a TeleNav información verídica, exacta, actualizada y completa sobre su persona y (b) informar a TeleNav de inmediato cualquier cambio en dicha información y a mantenerla verídica, exacta, actualizada y completa.

3. Licencia de software

- Dependiendo de su aceptación de los términos de este Acuerdo, TeleNav le otorga mediante el presente documento una licencia personal, no exclusiva e intransferible (con salvedad de lo expresamente permitido a continuación con respecto a la transferencia permanente de la licencia del software de TeleNav por su parte), sin el derecho a conceder sublicencias, para que use el software de TeleNav (solo en forma de código objeto) para acceder al software de TeleNav y hacer uso del mismo. Esta licencia quedará anulada por la rescisión o vencimiento de este Acuerdo. Usted acepta que usará el software de TeleNav exclusivamente con fines personales, de negocio o de esparcimiento y no para proporcionar a terceros servicios de navegación comercial.

3.1 Limitaciones de la licencia

- **(a)** hacer ingeniería inversa, descompilar, desensamblar, traducir, modificar, alterar o de otro modo cambiar el Software TeleNav o cualquiera de sus partes; **(b)** intentar derivar el código fuente, la biblioteca auditiva o la estructura del Software TeleNav sin el previo y expreso consentimiento escrito de TeleNav; **(c)** eliminar del Software TeleNav, o alterar, cualquier marca registrada, nombre comercial, logo, patente o avisos de derecho de autor, u otros

avisos o marcas, de TeleNav o sus proveedores; **(d)** distribuir, sublicenciar o de otro modo transferir el Software TeleNav a otros, salvo como parte de su transferencia permanente del Software TeleNav; o **(e)** usar el Software TeleNav de cualquier manera que

i. infrinja la propiedad o los derechos intelectuales, los derechos de publicidad o privacidad u otros derechos de cualquiera de las partes;

ii. infrinja cualquier ley, estatuto, ordenanza o reglamento, que incluyen, entre otros, las leyes y reglamentos relacionados con el correo no deseado, la privacidad, la protección infantil y del consumidor, la obscenidad o la difamación o

iii. sea peligroso, intimidante, abusivo, acosador, torturante, difamatorio, vulgar, obsceno, de carácter calumnioso o de cualquier otra forma cuestionable, y (f) arrendar, alquilar o permitir de cualquier otro modo el acceso no autorizado de terceros al software de TeleNav, sin el permiso previo y por escrito de TeleNav.

4. Exención de responsabilidad

- Dentro del máximo alcance permitido por la legislación vigente, en ningún caso TeleNav, su licenciatarios y proveedores o los agentes o empleados de cualquiera de las partes antes mencionadas serán responsables ante cualquier decisión o acción que usted o cualquier otra persona tomen en conformidad con la información suministrada por el software de TeleNav. Asimismo, TeleNav no garantiza la exactitud del mapa ni de los otros datos usados para el funcionamiento del software de TeleNav. Tales datos no siempre reflejan la realidad debido, entre otras cosas, a cierres de caminos, obras en construcción, condiciones climáticas, nuevos caminos y otras situaciones fortuitas. Usted es el único responsable del riesgo total relacionado con el uso que haga del software de TeleNav. Por ejemplo, usted acepta no depender del software de TeleNav para tomar decisiones críticas de navegación en lugares donde el bienestar o su supervivencia o la de terceros dependan de la precisión de la navegación, ya que ni los mapas ni la funcionalidad del software de TeleNav están diseñados para brindar ayuda ante usos de alto riesgo, especialmente en áreas geográficas remotas.
- TELENAV RENUNCIA A, Y SE EXIME EXPRESAMENTE DE, TODAS LAS GARANTÍAS RELACIONADAS CON EL SOFTWARE DE TELENAV, SEAN ESTATUTARIAS, IMPLÍCITAS O EXPLÍCITAS, LO QUE INCLUYE CUALQUIER GARANTÍA QUE PUDIERA SURGIR DE NEGOCIACIONES o ACTIVIDADES DE PERSONALIZACIÓN O COMERCIALIZACIÓN, INCLUYENDO, PERO SIN LIMITARSE A, LAS GARANTÍAS IMPLÍCITAS DE COMERCIABILIDAD Y APTITUD PARA UN FIN ESPECÍFICO, Y RESPETO DE LOS DERECHOS DE INCUMPLIMIENTO DE TERCEROS CON RESPECTO AL SOFTWARE DE TELENAV.
- Algunas jurisdicciones no permiten declinar la responsabilidad de ciertas garantías, por lo que la anterior limitación pude no tener efecto en su caso particular.

5. Limitación de responsabilidad

- EN LA MEDIDA PERMITIDA POR LA LEGISLACIÓN VIGENTE, BAJO NINGUNA CIRCUNSTANCIA TELENAV O SUS LICENCIATARIOS Y PROVEEDORES SERÁN RESPONSABLES, NI ANTE USTED NI ANTE TERCEROS, POR CUALQUIER DAÑO INDIRECTO, INCIDENTAL,

RESULTANTE, ESPECIAL O EJEMPLAR (INCLUYENDO EN CADA CASO, PERO SIN LIMITARSE A, LOS DAÑOS RELACIONADOS CON LA INCAPACIDAD DE USAR EL EQUIPO O DE ACCEDER A LOS DATOS, LA PÉRDIDA DE LOS DATOS, LA PÉRDIDA DE OPORTUNIDADES DE NEGOCIOS, LA PÉRDIDA DE GANANCIAS, LA INTERRUPCIÓN DE NEGOCIOS O CUALQUIER OTRA SITUACIÓN DE ÍNDOLE SIMILAR) COMO CONSECUENCIA DEL USO O LA INCAPACIDAD DE USO DEL SOFTWARE DE TELENAV, INCLUSO CUANDO TELENAV HAYA SIDO ADVERTIDO DE LA POSIBILIDAD DE TALES DAÑOS. INDEPENDIENTEMENTE DE LOS DAÑOS QUE USTED PUDIERA SUFRIR POR EL MOTIVO O LA RAZÓN QUE SEA (INCLUIDOS, ENTRE OTROS, TODOS LOS DAÑOS MENCIONADOS EN EL PRESENTE DOCUMENTO Y CUALQUIER DAÑO DIRECTO O GENERAL EXPRESADO BAJO CONTRATO O EXTRACONTRACTUALMENTE, INCLUYENDO LA NEGLIGENCIA, O DE CUALQUIER OTRO FORMA), LA RESPONSABILIDAD TOTAL DE TELENAV Y DE TODOS LOS PROVEEDORES DE TELENAV SE LIMITARÁ AL MONTO QUE USTED HAYA PAGADO POR EL SOFTWARE DE TELENAV. ALGUNOS ESTADOS o JURISDICCIONES NO PERMITEN LA EXCLUSIÓN O LIMITACIÓN DE LOS DAÑOS INCIDENTALES O RESULTANTES, DE MODO QUE LAS LIMITACIONES O EXCLUSIONES ANTES MENCIONADAS PUEDEN NO TENER EFECTO EN SU CASO PARTICULAR.

6. Arbitraje y legislación aplicable

- Usted acepta que cualquier disputa, reclamo o controversia que pudiera surgir de, o relacionarse con, este Acuerdo o con el software de TeleNav, será resuelta mediante el recurso de arbitraje independiente ejercido por un árbitro neutral de la Asociación Americana de Arbitraje en el Condado de Santa Clara, California. El árbitro aplicará las Reglas de Arbitraje Comercial de la Asociación Americana de Arbitraje y se podrá registrar el laudo arbitral ante cualquier tribunal competente. Nótese que en un procedimiento de arbitraje no hay ni juez ni jurado y que la decisión del árbitro reviste carácter vinculante para ambas partes. Usted expresamente acepta renunciar a su derecho de tener un juicio por jurado. El presente Acuerdo y su ejecución serán regidos por, e interpretados de acuerdo con, las leyes del Estado de California, sin que proceda la aplicación de lo dispuesto en ellas en materia de conflicto de derecho. En la medida que sea necesario ampliar el procedimiento judicial con respecto al arbitraje vinculante, tanto TeleNav como usted están de acuerdo en someterse a la jurisdicción exclusiva de los tribunales del Condado de Santa Clara, California. En este caso la Convención de las Naciones Unidas sobre los Contratos Compraventa Internacional de Mercaderías no tendrá efecto.

7. Cesión

- Usted no puede revender, ceder, ni transferir este Acuerdo, o cualquiera de sus derechos y obligaciones relacionadas con el software de TeleNav de forma parcial; tales acciones podrán llevarse a cabo únicamente en su totalidad mediante la transferencia permanente del

software de TeleNav y siempre que el nuevo usuario del software de TeleNav expresamente acepte los términos y condiciones de este Acuerdo. Cualquier venta, cesión o transferencia de ese tipo que no esté expresamente permitida según este párrafo tendrá como consecuencia la anulación inmediata de este Acuerdo, sin que medie responsabilidad alguna por parte de TeleNav, en tal caso usted y todas las otras partes suspenderán de inmediato y por completo todo uso del software de TeleNav. Independientemente de lo antes mencionado, TeleNav puede ceder este Acuerdo a cualquier otra parte, en cualquier momento y sin aviso, siempre y cuando el cesionario esté dispuesto a sujetarse a este Acuerdo.

8. Disposiciones varias

8,1

El presente Acuerdo constituye la totalidad del acuerdo entre TeleNav y usted con respecto al objeto del presente documento.

8,2

Con salvedad de las licencias limitadas otorgadas expresamente mediante este Acuerdo, TeleNav retiene todos los derechos, la titularidad y el interés en y del software de TeleNav, incluidos, entre otros, todos los derechos de propiedad intelectual relacionados. Ninguna licencia ni cualquier otro derecho que no haya sido expresamente otorgado mediante este Acuerdo tiene como finalidad, o será, otorgado o concedido por implicación, estatuto, incentivo o por la aplicación de la teoría de actos propios o de otra manera, y TeleNav y sus proveedores y licenciatarios conservarán, en este mismo acto, todos sus derechos respectivos, a excepción de las licencias otorgadas explícitamente mediante este Acuerdo.

8,3

Al hacer uso del software de TeleNav, usted acepta recibir de manera electrónica todos los comunicados de TeleNav, incluidos avisos, acuerdos, divulgaciones impuestas por la ley o cualquier otra información (en lo sucesivo denominada de forma colectiva como “Avisos”) relacionada con el software de TeleNav. TeleNav puede suministrar tales Avisos publicándolos en el sitio web de TeleNav o descargándolos directamente en su dispositivo inalámbrico. Si desea retirar su consentimiento para recibir Avisos de manera electrónica, deberá suspender el uso del software de TeleNav.

8,4

La omisión por parte de TeleNav o de usted para exigir el cumplimiento de cualquier cláusula no afectará el derecho de dicha parte a exigir el cumplimiento de la misma en cualquier momento posterior y la renuncia a invocar violación o incumplimiento de este Acuerdo tampoco constituirá una renuncia a ninguna violación o incumplimiento subsiguiente, ni una renuncia a la cláusula en sí.

8,5

Si alguna cláusula aquí descrita se considera improcedente, dicha cláusula será modificada para reflejar la intención de las partes, pero las cláusulas restantes de este Acuerdo seguirán en plena vigencia y efecto.

8,6

Los encabezados de este Acuerdo tienen como fin exclusivo servir de referencia, de modo que no serán considerados como parte del mismo y no serán citados como parte de la estructura o interpretación de este Acuerdo. Tal como se usan en este Acuerdo, las expresiones "incluido" e "incluyendo", así como cualquier otra variante de estas, no serán interpretadas como términos limitantes, sino que deberán ser interpretadas como si estuvieran seguidas por la frase "entre otros/otras".

9. Términos y condiciones de otros proveedores

- El Software de TeleNav usa mapas y otros datos licenciados a TeleNav por proveedores terceros para su beneficio y el beneficio de otros usuarios finales. Este Acuerdo incluye los términos y condiciones de usuario final aplicables a dichas compañías (incluidas al final de este Acuerdo) y, por lo tanto, el uso del Software de TeleNav por parte de usted también está sujeto a tales términos. Usted acepta cumplir con los siguientes términos y condiciones adicionales, que se aplican a los licenciatarios que son terceros proveedores de TeleNav.

9.1 Términos de usuario final solicitados por HERE North America LLC

Los datos (en lo sucesivo, los “Datos”) son suministrados exclusivamente para su uso personal e interno y no para la reventa. Los Datos se encuentran protegidos por derechos de autor y se rigen con los siguientes términos y condiciones, los cuales usted, por un lado, y TeleNav (en lo sucesivo, “TeleNav”) y sus licenciatarios (incluyendo sus licenciatarios y proveedores), por el otro, aceptan por medio del presente documento.

© 2013 HERE. Todos los derechos reservados.

Los Datos correspondientes a Canadá incluyen información tomada con el permiso de las autoridades canadienses, incluyendo a: © Su Majestad la Reina por derecho de Canadá, © la Impresora de la Reina para Ontario, © la oficina de Correos de Canadá, GeoBase® ©y el Departamento de Recursos Naturales de Canadá.

HERE posee una licencia no exclusiva del United States Postal Service® para publicar y vender información con códigos ZIP+4®.

©United States Postal Service® 2014. El United States Postal Service® no establece, controla ni aprueba los precios. Las siguientes marcas comerciales y registros son propiedad del USPS: United States Postal Service, USPS y ZIP+4.

Los Datos para México incluyen datos provenientes del Instituto Nacional de Estadística y Geografía.

9.2 Términos de usuario final solicitados por NAV2 Co., Ltd (Shanghai)

Los datos (en lo sucesivo, los “Datos”) son suministrados exclusivamente para su uso personal e interno y no para la reventa. Los mismos se encuentran protegidos por derechos de autor y se rigen con los siguientes términos y condiciones, los cuales usted, por un lado, y NAV2 Co., Ltd (Shanghai) (en lo sucesivo, “NAV2”) y sus licenciatarios (incluyendo sus licenciatarios y proveedores), por el otro, aceptan por medio del presente documento. 20xx. Todos los derechos reservados.

Términos y Condiciones

Uso permitido. Usted acepta usar estos Datos junto con el Software TeleNav exclusivamente para el negocio interno y los fines personales en virtud de la licencia otorgada, y no para el servicio informático, ni tampoco como sistema de tiempo compartido o con otros fines similares. Por consiguiente, y siempre sujeto a las restricciones que aparecen en los párrafos siguientes, usted acepta no reproducir, copiar, modificar, descompilar, desensamblar, crear cualquier obra derivada ni aplicar ingeniaría inversa a ninguna parte de los Datos, como así también a no transferir o distribuir los mismos de ninguna forma y por ningún motivo, excepto en la medida permitida por la legislación obligatoria en vigencia.

Restricciones. A menos que usted haya obtenido una autorización específica de TeleNav para realizar tales acciones, y sin que medie limitación alguna para lo expresado en el párrafo anterior, usted no puede usar estos Datos (a) con ningún producto, sistema o aplicación instalada, o de cualquier otra forma vinculada a o en comunicación con vehículos, aplicaciones capaces de proveer información para la navegación vehicular, posicionamiento, despecho, sistemas de guiado en tiempo real, gestión de flotas o cualquier otra aplicación similar; ni (b) con o en comunicación con cualquier dispositivo de posicionamiento o con cualquier dispositivo móvil o informático conectado de manera inalámbrica o electrónica, incluyendo, pero sin limitarse a, teléfonos celulares, palmtops, equipos de mano, localizadores, y PDA.

Advertencia. Los Datos pueden contener información imprecisa o incompleta debido al paso del tiempo, circunstancias cambiantes, fuentes usadas y la naturaleza de recolectar datos geográficos amplios, cualquiera de los cuales podría llevar a resultados incorrectos.

Ausencia de garantía. Estos Datos se le proporcionan "como están" y usted acepta usarlos asumiendo los riesgos. TeleNav y sus licenciatarios (incluyendo sus licenciatarios y proveedores) no dan garantías, representación o garantía de ningún tipo, expresa o implícita, que surja por ley o no, incluyendo, pero sin limitarse a, garantías sobre el contenido, calidad, precisión, integridad, efectividad, confiabilidad, adecuación para un fin particular, utilidad, uso o sobre los resultados a obtener de estos Datos ni tampoco garantizan que los Datos o el servidor se mantendrá ininterrumpido o libre de errores.

Exclusión de garantías: TELENAV Y SUS LICENCIATARIOS (INCLUYENDO SUS LICENCIATARIOS O PROVEEDORES) RECHAZAN CUALQUIER GARANTÍA, EXPRESA O IMPLÍCITA, DE CALIDAD, DESEMPEÑO, COMERCIABILIDAD, ADECUACIÓN PARA UN FIN PARTICULAR O INCUMPLIMIENTO. Algunos estados, territorios y países no permiten ciertas exclusiones de garantía, por lo tanto, en este sentido, la exclusión anterior pude no tener efecto en su caso particular.

Exención de responsabilidad: TELENAV Y SUS LICENCIATARIOS (INCLUYENDO SUS LICENCIATARIOS O PROVEEDORES) NO SERÁN RESPONSABLES ANTE USTED RESPECTO A: CUALQUIER QUEJA, DEMANDA O ACCIÓN, SIN IMPORTAR LA NATURALEZA DE LA QUEJA, DEMANDA O ACCIÓN QUE DENUNCIE CUALQUIER PÉRDIDA, LESIÓN O DAÑO, DIRECTO O INDIRECTO, PRODUCTO DEL USO O POSESIÓN DE LA INFORMACIÓN; O DE CUALQUIER PÉRDIDA DE GANANCIAS,

INGRESOS, CONTRATOS O AHORROS, O CUALQUIER OTRO DAÑO DIRECTO, INDIRECTO, INCIDENTAL ESPECIAL O RESULTANTE QUE SURJA DEL USO O DE LA INCAPACIDAD DE USO DE ESTA INFORMACIÓN, CUALQUIER DEFECTO EN LA INFORMACIÓN O LA VIOLACIÓN DE ESTOS TÉRMINOS Y CONDICIONES, YA SEA QUE DICHA VIOLACIÓN ESTÉ EXPRESADA BAJO CONTRATO O EXTRACONTRACTUALMENTE O ESTÉ BASADA EN UNA GARANTÍA, INCLUSO CUANDO TELENAV O SUS LICENCIATARIOS HAYAN SIDO ADVERTIDOS DE LA POSIBILIDAD DE TALES DAÑOS. Algunos estados, territorios y países no permiten ciertas exclusiones de garantía o daños, por lo tanto, en este sentido, la exclusión anterior pude no tener efecto en su caso particular.

Control de exportación. No debe exportar de ningún lado ninguna parte de los Datos o cualquier producto directo de este, salvo que sea en cumplimiento con, y con todas las licencias y aprobaciones requeridas por, las leyes, normas y reglamentaciones de exportación aplicables, incluyendo, entre otras, las leyes, normas y reglamentaciones administradas por la Oficina de Control de Activos Extranjeros de los EE.UU. Departamento de Comercio de EE. UU., y de la Oficina de Industria y Seguridad del Departamento de Comercio de EE. UU. En la medida que cualquiera de tales leyes, reglas o reglamentos de exportación prohíba que HERE cumpla alguna de sus obligaciones en virtud del presente documento para entregar o distribuir Datos, dicho incumplimiento será excusado y no constituirá una violación de este Acuerdo.

Integridad del acuerdo. Estos términos y condiciones constituyen la integridad del acuerdo entre TeleNav (y sus licenciatarios, incluyendo sus licenciatarios y proveedores) y usted en lo que respecta al objeto del mismo, y puede dejar sin efecto en su totalidad todos y cada uno de los acuerdos escritos u orales que hayan existido anteriormente entre nosotros con respecto al objeto.

Ley vigente. Los términos y condiciones antes mencionados serán regidos por las leyes del Estado de Illinois [inserte "Países Bajos" cuando se usen Datos europeos AQUÍ], sin que proceda la aplicación de lo dispuesto en ellos (i) en materia de conflicto de derecho, o (ii) la Convención de las Naciones Unidas sobre los Contratos Compraventa Internacional de Mercaderías, la cual queda explícitamente excluida. Usted acepta someterse a la jurisdicción del Estado de Illinois [ingrese “Los Países Bajos” cuando se usen Datos de HERE europeos] para cualquier o todos los litigios, quejas y acciones jurídicas que surjan o se relacionen con los Datos que se le suministran mediante el presente.

Usuarios finales gubernamentales. Si los Datos son adquiridos por o en nombre del gobierno de los Estados Unidos o cualquier entidad que busque o aplique derechos similares a aquellos reclamados de manera personalizada por el gobierno de los Estados Unidos, estos Datos son un "artículo comercial" tal como se define ese término en el Título 48 del Código de Reglamentaciones Federales ("FAR", por sus siglas en inglés) 2.101, tiene licencia según estos Términos de usuario final y cada copia de los Datos entregados o de otro modo proporcionados deben marcarse e incorporarse según corresponda con el siguiente "Aviso de uso" y deben ser tratados de acuerdo con dicho Aviso:

AVISO DE USO
NOMBRE DEL CONTRATISTA (FABRICANTE/PROVEEDOR): HERE
DIRECCIÓN DEL CONTRATISTA (FABRICANTE/PROVEEDOR): c/o Nokia, 425 West Randolph Street, Chicago, Illinois 60606
Estos Datos son un artículo comercial según se define en la FAR sección 2.101 y están sujetos a estos Términos de usuario final, según los cuales se suministraron estos Datos.
© 1987 – 2014 HERE – Todos los derechos reservados.

Si el funcionario de contratación, agencia de gobierno federal o cualquier otro funcionario federal se niega a usar la leyenda suministrada en el presente documento, el funcionario de contratación, agencia de gobierno federal o funcionario federal debe notificar a HERE antes de buscar derechos adicionales o alternativos en los Datos.

I. Territorio de EE. UU. y Canadá

A. Datos para Estados Unidos de América Los Términos de usuario final para cualquier aplicación que contenga datos para Estados Unidos de América deberán incluir los siguientes avisos:

"HERE posee una licencia no exclusiva del United States Postal Service® para publicar y vender información con códigos ZIP+4®."

"©United States Postal Service® 20XX. El United States Postal Service® no establece, controla ni aprueba los precios. Las siguientes marcas comerciales y registros son propiedad del USPS: United States Postal Service, USPS y ZIP+4."

B. Datos para Canadá Las siguientes cláusulas se aplican para los Datos para el territorio de Canadá, los cuales pueden incluir o reflejar datos de licenciatarios terceros (en lo sucesivo, "Datos de terceros"), incluyendo a Su Majestad la Reina por derecho de Canadá (en lo sucesivo, "Su Majestad"), la oficina de Correos de Canadá (en lo sucesivo, "Correo de Canadá") y el Departamento de Recursos Naturales de Canadá (en lo sucesivo, "NRCan"):

1. Exclusión y limitación: Los clientes aceptan que el uso de Datos de terceros está sujeto a las siguientes cláusulas:

a. Exención de responsabilidad: Los Datos de terceros se otorgan bajo licencia "como están". Los licenciatarios de tales datos, incluyendo a Su Majestad, Correo de Canadá y NRCan, no dan garantías, representación o garantía en lo relacionado

con tales datos, ya sea expresa o implícita, que surja por ley o no, incluyendo, pero sin limitarse a, garantías sobre la efectividad, integridad, precisión o adecuación para un fin particular.

b. Limitación de responsabilidad: los licenciatarios de Datos de terceros, incluyendo a Su Majestad, Correo de Canadá y NRCan, no serán responsables ante: (i) ninguna queja, demanda o acción jurídica, sin importar la naturaleza de la queja, demanda o acción que denuncie cualquier pérdida, lesión o daño, directo o indirecto, producto del uso o la posesión de tales Datos; ni tampoco serán responsables por (ii) ninguna pérdida de ganancias o contratos, o cualquier otra pérdida resultante, del tipo que sea, producto de cualquier defecto en los Datos.

2. Aviso sobre derechos de autor: en lo relacionado con cada copia de la totalidad o parcialidad de los Datos para el territorio de Canadá, el cliente colocará de manera notoria el siguiente aviso de derecho de autor en al menos uno de los siguientes lugares: (i) la etiqueta de los medios de almacenamiento de la copia; (ii) el embalaje de la copia o (iii) cualquier otro material embalado junto con la copia, como por ejemplo, manuales de usuario o acuerdos de usuario final. “Estos Datos incluyen información tomada con el permiso de las autoridades canadienses, incluyendo a: ©Su Majestad la Reina por derecho de Canadá, ©la Impresora de la Reina para Ontario, ©la oficina de Correos de Canadá, GeoBase® ©y el Departamento de Recursos Naturales de Canadá. Todos los derechos reservados.”

3. Términos de usuario final: salvo que las partes acuerden lo contrario, en lo relacionado con la cláusula de cualquier parte de los Datos para usuarios finales del territorio de Canadá que podrían ser autorizados mediante el presente Acuerdo, el cliente suministrará a tales usuarios finales, de manera considerablemente notaria, los términos (establecidos junto con los demás términos de usuario final que deban ser suministrados conforme a lo establecido en este Acuerdo, o caso contrario, suministrados por el Cliente), los cuales deberán incluir las siguientes cláusulas a nombre de los licenciatarios de Datos de terceros, incluyendo a Su Majestad, al Correo de Canadá y al NRCan.

Los Datos pueden incluir o reflejar datos de licenciatarios, incluyendo a Su Majestad la Reina por derecho de Canadá (en lo sucesivo, “Su Majestad”), la oficina de Correos de Canadá (en lo sucesivo, “Correo de Canadá”) y el Departamento de Recursos Naturales de Canadá (en lo sucesivo, “NRCan”). Dichos Datos se otorgan bajo licencia “como están”. Los licenciatarios, incluyendo a Su Majestad, Correo de Canadá y NRCan, no dan garantías, representación o garantía en lo relacionado con tales datos, ya sea expresa o implícita, que surja por ley o no, incluyendo, pero sin limitarse a, garantías sobre la efectividad, integridad, precisión o adecuación para un fin particular. Los licenciatarios, incluyendo a Su Majestad, Correo de Canadá y NRCan, no serán responsables ante cualquier queja, demanda o acción jurídica, sin importar la naturaleza de la queja, demanda o acción que denuncie cualquier pérdida, lesión

o daño, directo o indirecto, producto del uso o la posesión de los datos o Datos. Los licenciatarios, incluyendo a Su Majestad, Correo de Canadá y NRCan, no serán responsables ante ninguna pérdida de ganancias o contratos, o cualquier otra pérdida resultante, del tipo que sea, producto de cualquier defecto en los datos o Datos.
Los usuarios finales indemnizarán y eximirán a los licenciatarios, incluyendo a Su Majestad, Correo de Canadá y NRCan, así como a sus funcionarios, empleados y agentes, de toda responsabilidad de y contra cualquier queja, demanda o acción jurídica, sin importar la naturaleza de la queja, demanda o acción, que denuncie pérdidas, costos, gastos, daños o lesiones (incluyendo las lesiones que provoquen la muerte) producto del uso o la posesión de datos o Datos.

4. Cláusulas adicionales: los términos establecidos en esta Sección se agregan a todos los derechos y obligaciones que las partes contraen mediante este Acuerdo. En caso de que alguna de las cláusulas de esta Sección sea incompatible o incoherente respecto de cualquier otra cláusula de este Acuerdo, las cláusulas de esta Sección prevalecerán sobre las antes mencionadas.

II. México. Las cláusulas se aplican para los Datos para México, los cuales incluyen ciertos datos provenientes del Instituto Nacional de Estadística y Geografía (en lo sucesivo, “INEGI”):

A. Cualquiera y toda copia de los Datos o el embalaje que contenga Datos para México deberá incluir el siguiente aviso: “Fuente: INEGI (Instituto Nacional de Estadística y Geografía).”

III. Territorio de América Latina

A. Avisos de terceros. Cualquiera y toda copia de los Datos o el embalaje referente a la misma deberá incluir los Avisos de terceros que figuran más abajo y deberá usarse según lo descripto a continuación en lo relacionado con el territorio (o parte del mismo), lo cual está incluido en tal copia:

Territorio	Aviso
Argentina	IGN "INSTITUTO GEOGRÁFICO NACIONAL ARGENTINO"
Ecuador	“INSTITUTO GEOGRÁFICO MILITAR DEL ECUADOR AUTORIZACIÓN N.º IGM-2011-01- PCO-01 DEL 25 DE ENERO DE 2011” “fuente: © IGN 2009 - BD TOPO ®”
Guadalupe, Guayana Francesa y Martinica, México	“Fuente: INEGI (Instituto Nacional de Estadística y Geografía)”

IV. Territorio de Oriente Medio

A. Avisos de terceros. Cualquiera y toda copia de los Datos o el embalaje referente a la misma deberá incluir los Avisos de terceros que figuran más abajo y deberá usarse según lo descripto a continuación en lo relacionado con el territorio (o parte del mismo), lo cual está incluido en tal copia:

País	Aviso
Jordania	"© Real Centro Geográfico de Jordania". El antes mencionado requisito de aviso para los Datos para Jordania constituye un término fundamental de este Acuerdo. Si el cliente o cualquiera de sus sublicenciatarios autorizados, sea quien fuera, no cumple tal requisito, HERE tendrá el derecho de dar por finalizada la licencia del cliente en lo referente a los Datos para Jordania.

B. Datos para Jordania. El cliente o cualquiera de sus sublicenciatarios autorizados, sea quien fuera, no podrán licenciar, o de otra manera, distribuir la base de datos de HERE en el país de Jordania (en lo sucesivo, "Datos para Jordania") para su uso en Aplicaciones de negocios a (i) entidades no jordanas que pretendan usar los Datos para Jordania únicamente en Jordania o (ii) clientes con domicilio en Jordania. Además, el cliente, sus sublicenciatarios autorizados, sea quien fuere, y los usuarios finales no podrán usar los Datos para Jordania en Aplicaciones de negocios cuando mencionada parte sea (i) una entidad no jornada que usa los Datos para Jordania únicamente en Jordania o (ii) un cliente con domicilio en Jordania. En virtud de lo precedente, el término "Aplicaciones de negocios" se entenderá como aplicaciones de geomarketing, aplicaciones SIG, aplicaciones móviles de gestión de activos de negocios, aplicaciones para centros de atención al cliente, aplicaciones telemáticas, aplicaciones de Internet para organizaciones públicas o aplicaciones para proveer servicios de geocodificación.

V. Territorio europeo

A. Uso de códigos de tránsito específicos para Europa

1. Restricciones generales aplicables a los códigos de tránsito. El cliente reconoce y acepta que en determinados países del territorio europeo, el cliente necesitará obtener derechos directamente de proveedores terceros de códigos para la tecnología RDS-TMC a fin de recibir y usar los códigos de tránsito en los Datos y para suministrar transacciones de usuario final de cualquier manera derivadas de o basadas en tales códigos de tránsito. Para tales países, HERE suministrará los Datos que incorporen los códigos de tránsito a los clientes solo después de haber recibido la certificación que dé fe de haber obtenido tales derechos por parte del cliente.

2. Exhibición de las leyendas de los derechos de terceros para Bélgica. El cliente deberá, para cada transacción que use códigos de tránsito para Bélgica, suministrar el siguiente aviso de usuario final: "Los códigos de tránsito para Bélgica están suministrados por el Ministerie van de Vlaamse Gemeenschap y por el Ministèrie de l'Equipement et des Transports."

B. Mapas impresos. En lo relacionado con cualquier licencia otorgada al cliente en lo referido a la fabricación, venta y distribución de mapas impresos (es decir, un mapa impreso sobre una hoja de papel o sobre un medio similar al papel): (a) tal licencia en lo relacionado con los Datos para el territorio de Gran Bretaña está sujeto a la aceptación y cumplimiento por parte del cliente de un acuerdo independiente por escrito con la agencia Ordnance Survey (en lo sucesivo, "OS") para crear y vender mapas impresos, al pago por parte del cliente a OS de cualquier y toda regalía aplicable en concepto de mapas impresos, y al cumplimiento por parte del cliente de los avisos de derechos de autor de OS; (b) tal licencia de venta, o de otra manera, distribución onerosa en lo relacionado con los Datos para el territorio de la República Checa está sujeta a la obtención previa por parte del cliente del consentimiento por escrito de Kartografie a.s.; (c) tal licencia para vender y distribuir en lo relacionado con los Datos para el territorio de Suiza está sujeta a la obtención por parte del cliente del permiso de Bundesamt für Landestopografie de Suiza; (d) el cliente no podrá usar los Datos para el territorio de Francia para crear mapas impresos con una escala entre 1:5.000 y 1:250.000; y (e) el cliente no podrá usar ningún Dato para crear, vender o distribuir mapas impresos que sean iguales, o sustancialmente similares, en lo relacionado con el contenido de datos y el uso específico de colores, símbolos y escala a los mapas impresos publicados por las agencias nacionales europeas de confección de mapas, incluyendo pero sin limitarse a, Landervermessungämter de Alemania, Topografische Diens de los Países Bajos, Nationaal Geografisch Instituut de Bélgica, Bundesamt für Landestopografie de Suiza, Bundesamt für Eich-und Vermessungswesen de Austria y el Centro Nacional de Estudios Topográficos de Suiza.

C. Cumplimiento de los requisitos de OS Sin que medie limitación alguna con la Sección IV(B) arriba establecida, en lo relacionado con los Datos para el territorio de Gran Bretaña, el cliente acuerda y acepta que OS puede ejecutar una acción directa contra el cliente para hacer cumplir el aviso de derecho de autor de OS (consulte la Sección IV(D) más abajo) y los requisitos para los mapas impresos (consulte la Sección IV(B) arriba establecida) presentes en este Acuerdo.

D. Avisos de terceros. Cualquiera y toda copia de los Datos o el embalaje referente a la misma deberá incluir los Avisos de terceros que figuran más abajo y deberá usarse según lo descripto a continuación en lo relacionado con el territorio (o parte del mismo), lo cual está incluido en tal copia:

Países	Aviso
Austria	"© Bundesamt für Eich- und Vermessungswesen"
Croacia Chipre, Estonia, Letonia, Lituania, Moldavia, Polonia, Eslovenia o Ucrania	"© EuroGeographics"
Francia	"fuente: © IGN 2009 – BD TOPO ®"

Alemania	“Die Grundlagendaten wurden mit Genehmigung der zuständigen Behörden entnommen”
Gran Bretaña	“Contiene datos de Ordnance Survey © derechos de autor de la Corona y derechos de base de datos 2010; Contiene datos del Correo Real © derechos de autor del Correo Real y derechos de base de datos 2010”
Grecia	“Derechos de autor de Geomatics Ltd.”
Hungría	“Derechos de autor © 2003; Top-Map Ltd.”
Italia	“La Banca Dati Italiana è stata prodotta usando quale riferimento anche cartografia numerica ed al tratto prodotta e fornita dalla Regione Toscana.”
Noruega	“Derechos de autor © 2000; Autoridad de Mapas de Noruega”
Portugal	“Fuente: IgeoE – Portugal”
España	“Información geográfica propiedad del CNIG”
Suecia	“Basado en los datos electrónicos del © Centro Nacional de Estudios Topográficos de Suiza.”
Suiza	“Topografische Grundlage: © Bundesamt für Landestopographie.

E. Distribución respectiva por país. El cliente reconoce que HERE no ha recibido autorizaciones para distribuir datos de mapas para los siguientes países: Albania, Bielorrusia, Kirguistán, Moldavia y la República de Uzbekistán. HERE puede actualizar esta lista ocasionalmente. Los derechos de licencia otorgados al cliente mediante este término de licencia en lo relacionado con los Datos para los mencionados países dependen del cumplimiento por parte del cliente de todas las leyes y reglamentos aplicables, incluyendo, entre otros, cualquier licencia solicitada o las autorizaciones para distribuir la Aplicación que incorpore tales Datos para los países antes mencionados.

VI. Territorio de Australia

A. Avisos de terceros. Cualquiera y toda copia de los Datos o el embalaje referente a la misma deberá incluir los Avisos de terceros que figuran más abajo y deberá usarse según lo descripto a continuación en lo relacionado con el territorio (o parte del mismo), lo cual está incluido en tal copia:

Derechos de autor. Basado en los datos suministrados bajo licencia por PSMA Australia Limited (www.psma.com.au).

El producto usa datos, los cuales son marca registrada de Telstra Corporation Limited ©20XX, GM Holden Limited, Intelematics Australia Pty Ltd y Continental Pty Ltd.

B. Avisos de terceros para Australia. Además de lo precedente, los términos de usuario final para cualquier Aplicación que contenga códigos de tránsito que usen tecnología RDS-TMC para Australia deberán también incluir el siguiente aviso: “Este producto usa códigos de ubicación de tránsito propiedad de Telstra Corporation Limited y de sus licenciatarios © 20XX.”

Revelación de telemática del operador de la red del vehículo AT&T

EN ESTA SECCIÓN, USUARIO FINAL SIGNIFICA USTED Y SUS HEREDEROS, ALBACEAS, REPRESENTANTES PERSONALES LEGALES Y CESIONARIOS AUTORIZADOS. EN VIRTUD DE LOS PROPÓSITOS DE ESTA SECCIÓN, "OPERADOR DE SERVICIO INALÁMBRICO SUBYACENTE" INCLUYE A SUS AFILIADOS Y CONTRATISTAS, ADEMÁS DE SUS RESPECTIVOS FUNCIONARIOS, DIRECTORES, EMPLEADOS, SUCESORES Y CESIONARIOS. EL USUARIO FINAL NO GUARDA NINGUNA RELACIÓN CONTRACTUAL CON EL OPERADOR DE SERVICIOS INALÁMBRICOS SUBYACENTE NI SE CONSIDERA UN BENEFICIARIO EXTERNO DE NINGÚN ACUERDO ENTRE FORD Y EL OPERADOR SUBYACENTE. EL USUARIO FINAL COMPRENDE Y ACEPTA QUE EL OPERADOR SUBYACENTE NO TIENE NINGUNA RESPONSABILIDAD LEGAL, EQUITATIVA NI DE OTRO TIPO HACIA EL USUARIO FINAL. EN CUALQUIER CIRCUNSTANCIA, INDEPENDIENTEMENTE DEL MODO DE ACCIÓN, YA SEA POR INFRACCIONES DEL CONTRATO, GARANTÍAS, NEGLIGENCIAS, RESPONSABILIDADES ESTRICTAS POR AGRAVIOS O DE OTROS TIPOS, LA ACCIÓN COMPENSATORIA EXCLUSIVA DEL USUARIO FINAL PARA LOS RECLAMOS ORIGINADOS DE CUALQUIER MODO EN VIRTUD DE ESTE CONTRATO, POR CUALQUIER CAUSA, INCLUIDOS, ENTRE OTROS, CUALQUIER FALLA O INTERRUPCIÓN DEL SERVICIO PROPORCIONADO A CONTINUACIÓN, ESTARÁ LIMITADA AL PAGO DE DAÑOS POR UN MONTO QUE NO SUPERE EL MONTO QUE PAGÓ EL USUARIO FINAL POR LOS SERVICIOS DURANTE EL PERÍODO DE DOS MESES ANTERIOR A LA FECHA DE LA RECLAMACIÓN.

(ii) EL USUARIO FINAL ACEPTA INDEMNIZAR Y EXIMIR DE TODA RESPONSABILIDAD AL OPERADOR DEL SERVICIO INALÁMBRICO SUBYACENTE Y SUS FUNCIONARIOS, EMPLEADOS Y AGENTES FRENTE A CUALQUIER RECLAMO, INCLUIDOS, ENTRE OTROS, AQUELLOS RELACIONADOS CON INJURIAS, DIFAMACIÓN O CUALQUIER DAÑO A LA PROPIEDAD, DAÑOS PERSONALES O CAUSAR LA MUERTE QUE SE ORIGINEN DE CUALQUIER MODO, DIRECTA O INDIRECTAMENTE, EN VIRTUD DE ESTE CONTRATO O EL USO, LA AUSENCIA DE USO O LA IMPOSIBILIDAD DE USAR EL DISPOSITIVO, SALVO CUANDO DICHAS RECLAMACIONES SEAN EL RESULTADO DE LA NEGLIGENCIA O MAL COMPORTAMIENTO TOTALES DEL OPERADOR SUBYACENTE. ESTA INDEMNIZACIÓN PERMANECERÁ VIGENTE HASTA LA TERMINACIÓN DEL CONTRATO.

(iii) EL USUARIO FINAL NO TIENE NINGÚN DERECHO DE PROPIEDAD SOBRE NINGÚN NÚMERO ASIGNADO AL DISPOSITIVO.

(iv) EL USUARIO FINAL COMPRENDE QUE NI FORD NI EL OPERADOR SUBYACENTE PUEDEN GARANTIZAR LA SEGURIDAD DE LAS TRANSMISIONES INALÁMBRICAS Y NO SERÁN RESPONSABLES DE NINGUNA FALTA DE SEGURIDAD RELACIONADA CON EL USO DE LOS SERVICIOS.

EL SERVICIO ES PARA EL USO DE [USUARIO FINAL] ÚNICAMENTE Y ESTE NO PODRÁ VENDER EL SERVICIO A UN TERCERO. EL USUARIO FINAL COMPRENDE QUE EL OPERADOR SUBYACENTE NO GARANTIZA QUE NO SE PUEDAN PRODUCIR INTERRUPCIONES EN EL SERVICIO O LA COBERTURA. EL OPERADOR SUBYACENTE NO GARANTIZA QUE LOS USUARIO FINALES PUEDAN SER LOCALIZADOS AL USAR ESTE SERVICIO. EL OPERADOR SUBYACENTE NO OTORGA GARANTÍAS, EXPRESAS NI IMPLÍCITAS, ACERCA DE LA COMERCIABILIDAD O LA APTITUD PARA UN FIN, ADECUACIÓN O DESEMPEÑO PARTICULARES EN RELACIÓN CON NINGÚN BIEN O SERVICIO Y, BAJO NINGUNA CIRCUNSTANCIA, AT&T SERÁ RESPONSABLE, YA SEA O NO DEBIDO A SU PROPIA NEGLIGENCIA, DE NINGÚN (A) ACTO U OMISIÓN DE UN TERCERO; (B) EQUIVOCACIONES, OMISIONES, INTERRUPCIONES, ERRORES, FALLAS DE TRANSMISIÓN, DEMORAS O DEFECTOS EN EL SERVICIO OFRECIDO POR EL OPERADOR SUBYACENTE O A TRAVÉS DE ESTE; (C) DAÑOS O LESIONES RESULTANTES DE SUSPENSIONES O TERMINACIONES EN MANOS DEL OPERADOR SUBYACENTE; O (D) DAÑOS O LESIONES RESULTANTES DE FALLAS O DEMORAS EN LA CONEXIÓN DE UNA LLAMADA A CUALQUIER ENTIDAD, COMO 911 O CUALQUIER OTRO SERVICIO DE EMERGENCIA. EN LA MEDIDA EN QUE LO PERMITA LA LEY, EL USUARIO FINAL INDEMNIZA Y EXIME AL OPERADOR SUBYACENTE DE TODA RESPONSABILIDAD EN RELACIÓN CON CUALQUIER RECLAMACIÓN DE CUALQUIER PERSONA O ENTIDAD POR DAÑOS DE CUALQUIER NATURALEZA QUE SE ORIGINEN O SE RELACIONEN DE CUALQUIER MODO, YA SEA DIRECTA O INDIRECTAMENTE, CON LOS SERVICIOS PROPORCIONADOS POR EL OPERADOR SUBYACENTE O EL USO QUE LE DÉ CUALQUIER PERSONA A SUS SERVICIOS, INCLUIDAS LAS RECLAMACIONES QUE SURJAN TOTAL O PARCIALMENTE DE LA NEGLIGENCIA PRESUNTA DEL OPERADOR SUBYACENTE.

VII. Territorio de China

Solo para uso personal

Usted acepta usar estos Datos junto con [ingrese el nombre de la aplicación del cliente] exclusivamente con fines personales y no comerciales en virtud de la licencia otorgada, ni tampoco como sistema de tiempo compartido, servicio de procesamiento de datos u otros fines similares. Por consiguiente, y siempre sujeto a las restricciones que aparecen en los párrafos siguientes, usted puede copiar estos Datos únicamente con el fin personal de (i) verlos, y (ii) guardarlos, siempre que no elimine ningún aviso de derecho de autor ahí incorporado y siempre que no modifique los Datos de ningún modo. Usted acepta no reproducir, copiar, modificar, descompilar, desensamblar ni aplicar ingeniaría inversa, o realizar tales acciones de cualquier otra manera, a ninguna parte de los Datos, como así también a no transferir o distribuir los mismos de ninguna forma y por ningún motivo, excepto en lo medida permitida por la legislación obligatoria en vigencia.

Restricciones

A menos que usted haya obtenido una autorización específica de NAV2 para realizar tales acciones, y sin que medie limitación alguna para lo expresado en el párrafo anterior, usted no puede (a) usar estos Datos con ningún producto, sistema o aplicación instalada, o de cualquier otra forma vinculada a o en comunicación con vehículos, aplicaciones capaces de proveer información para la navegación vehicular, posicionamiento, despecho, sistemas de guiado en tiempo real, gestión de flotas o cualquier otra aplicación similar; o (b) con o en comunicación con cualquier dispositivo de posicionamiento o con cualquier dispositivo móvil o informático conectado de manera inalámbrica o electrónica, incluyendo, entre otros, teléfonos celulares, palmtops, equipos de mano, localizadores, y PDA. Usted acepta dejar de usar estos Datos si no cumple con estos términos y condiciones.

Garantía limitada

NAV2 garantiza que (a) por un período de noventa (90) días a partir de la fecha de recepción, los Datos funcionarán correctamente de acuerdo con la documentación por escrito que los acompaña, y que (b) cualquier servicio de ayuda suministrado por NAV2 estará en sustancial conformidad con la documentación por escrito que NAV2 le suministró y que los ingenieros del servicio de ayuda de NAV2 harán todos los esfuerzos comercialmente razonables para solucionar cualquier problema que pudiera tener.

Derecho de compensación para el cliente

La responsabilidad total de NAV2 y de sus proveedores respecto de su única compensación será, según el criterio exclusivo de NAV2, (a) el reembolso del precio pagado, si así corresponde, o (b) la reparación o remplazo de los Datos que contravengan la Garantía limitada de NAV2, siempre que estos sean devueltos a NAV2 con una copia de la factura. Esta Garantía limitada será nula si la falla de los Datos se produce como resultado de un accidente o del uso inadecuado o indebido de los mismos. Los Datos que hayan sido remplazados tendrán una garantía por el tiempo restante correspondiente al período de garantía original o por treinta (30) días, cualquiera que sea el período más prolongado. Ni dichas compensaciones ni ningún servicio de ayuda para el producto ofrecido por NAV2 estarán disponibles sin la prueba de compra correspondiente emitida por una fuente internacional autorizada.

Ninguna otra garantía:

SALVO LA GARANTÍA LIMITADA ARRIBA MENCIONA Y EN LA MEDIDA QUE ASÍ LO PERMITA LA LEGISLACIÓN VIGENTE, NAV2 Y SUS LICENCIATARIOS (INCLUYENDO SUS LICENCIATARIOS O PROVEEDORES) RECHAZAN CUALQUIER GARANTÍA, EXPRESA O IMPLÍCITA, DE CALIDAD, DESEMPEÑO, COMERCIABILIDAD, ADECUACIÓN PARA UN FIN PARTICULAR, PROPIEDAD O INCUMPLIMIENTO. Ciertas exclusiones de garantía pueden no estar permitidas según la legislación vigente, por lo tanto, en este sentido, la exclusión anterior pude no tener efecto en su caso particular.

Limitación de responsabilidad:

EN LA MEDIDA QUE ASÍ LO PERMITA LA LEGISLACIÓN VIGENTE, NAV2 Y SUS LICENCIATARIOS (INCLUYENDO SUS LICENCIATARIOS O PROVEEDORES) NO SERÁN RESPONSABLES ANTE USTED RESPECTO A: NINGUNA QUEJA, DEMANDA O ACCIÓN, SIN IMPORTAR LA NATURALEZA DE LA QUEJA, DEMANDA O ACCIÓN QUE DENUNCIE CUALQUIER PÉRDIDA, LESIÓN O DAÑO, DIRECTO O INDIRECTO, PRODUCTO DEL USO O

POSESIÓN DE LA INFORMACIÓN; O DE NINGUNA PÉRDIDA DE GANANCIAS, INGRESOS, CONTRATOS O AHORROS, O CUALQUIER OTRO DAÑO DIRECTO, INDIRECTO, INCIDENTAL ESPECIAL O RESULTANTE QUE SURJA DEL USO O DE LA INCAPACIDAD DE USO DE ESTA INFORMACIÓN, CUALQUIER DEFECTO EN LA INFORMACIÓN O LA VIOLACIÓN DE ESTOS TÉRMINOS Y CONDICIONES, YA SEA QUE DICHA VIOLACIÓN ESTÉ EXPRESADA BAJO CONTRATO O EXTRACONTRACTUALMENTE O ESTÉ BASADA EN UNA GARANTÍA, INCLUSO CUANDO NAV2 O SUS LICENCIATARIOS HAYAN SIDO ADVERTIDOS DE LA POSIBILIDAD DE TALES DAÑOS. BAJO NINGUNA CIRCUNSTANCIA LA RESPONSABILIDAD DE NAV2 O LA DE SUS PROVEEDORES SUPERARÁ EL PRECIO PAGADO EN VIRTUD DEL PRESENTE DOCUMENTO. Ciertas exclusiones de responsabilidad pueden no estar permitidas según la legislación vigente, por lo tanto, en este sentido, la exclusión anterior pude no tener efecto en su caso particular.

Control de exportación

Usted acepta no exportar a ningún lugar ninguna parte de los Datos proporcionados o ningún producto del mismo, salvo en cumplimiento con, y con todas las licencias y aprobaciones requeridas por las leyes, reglas y reglamentos de exportación aplicables.

Protección de la propiedad intelectual

Los Datos son propiedad de NAV2 y de sus proveedores y se encuentran protegidos por derechos de autor y por otras leyes y tratados de propiedad intelectual aplicables. Los Datos se suministran exclusivamente bajo una licencia de uso, no para la venta.

Integridad del Acuerdo

Estos términos y condiciones constituyen el acuerdo total entre NAV2 (y sus licenciatarios, incluyendo a sus licenciatarios y proveedores) y usted en lo relativo al objeto del acuerdo, y sustituye cualquier o todo acuerdo escrito u oral previamente existente entre nosotros en lo relativo al objeto del mismo.

Legislación aplicable

Los términos y condiciones antes mencionados serán regidos por las leyes de la República Popular de China, sin que proceda la aplicación de lo dispuesto en ellos (i) en materia de conflicto de derecho, o (ii) la Convención de las Naciones Unidas sobre los Contratos Compraventa Internacional de Mercaderías, la cual queda explícitamente excluida. Cualquier disputa que surja de o esté relacionada con los Datos suministrados mediante el presente documento será enviada a la Comisión Internacional de Arbitraje Económico y Comercial de Shanghái para su arbitraje.

Derechos de autor de Gracenote®

Datos relacionados con CD y música de Gracenote, Inc., derechos de autor©

2000-2007 Gracenote. Software de Gracenote, derechos de autor © 2000-2007 Gracenote. Este producto y servicio pueden incluir una o más de las siguientes patentes de EE. UU.: 5,987,525; 6,061,680; 6,154,773; 6,161,132; 6,230,192; 6,230,207; 6.240,459; 6,330,593 y otras patentes emitidas o pendientes de publicación. Algunos servicios suministrados bajo licencia de Open Globe, Inc. para la patente de EE. UU.: 6.304.523.

Gracenote y CDDB son marcas registradas de Gracenote. El logo y el logotipo de Gracenote, y el logotipo "Powered by Gracenote™" son macas registradas de Gracenote.

Acuerdo de licencia de usuario final para Gracenote® (EULA)

Este dispositivo incluye software de Gracenote, Inc. Empresa con dirección en: 2000 Powell Street Emeryville, California 94608 ("Gracenote").

El software de Gracenote (en lo sucesivo, el "Software de Gracenote") permite que este dispositivo realice identificación de disco y archivos de música y obtenga información relacionada con música, incluyendo información de nombre, artista, canción y álbum (en lo sucesivo, "Datos de Gracenote"), de los servidores en línea (en lo sucesivo, "Servidores de Gracenote") y que el dispositivo ejecute otras funciones. Puede usar los Datos de Gracenote solo por medio de las funciones de usuario final previstas para este dispositivo. Este dispositivo puede incluir contenido perteneciente a los proveedores de Gracenote. Si así es el caso, todas las restricciones establecidas en el presente en lo relativo a los Datos de Gracenote también se deberán aplicar a dicho contenido y los proveedores de dicho contenido estarán autorizados a recibir todos los beneficios y protecciones aquí establecidos, disponibles para Gracenote. Usted acepta que usará el contenido de Gracenote (en lo sucesivo, "Contenido de Gracenote"), Datos de Gracenote, Software de Gracenote y Servidores de Gracenote solamente para uso personal y no comercial. Usted acepta que no asignará, copiará, transferirá ni trasmitirá el Contenido de Gracenote, Software de Gracenote o Datos de Gracenote (excepto en una etiqueta asociada con un archivo de música) a ningún tercero. USTED ACEPTA QUE NO USARÁ NI EXPLOTARÁ EL CONTENIDO DE GRACENOTE, DATOS DE GRACENOTE, SOFTWARE DE GRACENOTE O SERVIDORES DE GRACENOTE, DE NINGUNA OTRA MANERA A LA EXPRESAMENTE PERMITIDA POR EL PRESENTE DOCUMENTO.

Usted acepta que sus licencias no exclusivas para usar el Contenido de Gracenote, Datos de Gracenote, Software de Gracenote y Servidores de Gracenote finalizará si viola estas restricciones. Si su licencia finaliza, usted acepta finalizar cualquier y todo uso del Contenido de Gracenote, Datos de Gracenote, Software de Gracenote y Servidores de Gracenote.

Gracenote, a su vez, se reserva todos los derechos de los Datos de Gracenote, Software de Gracenote y Servidores de Gracenote y Contenido de Gracenote, incluyendo todos los derechos de propiedad. Bajo ninguna circunstancia Gracenote será responsable de efectuarle ningún pago por ninguna información que usted entregue, incluyendo el material con derechos de autor o la información de archivos de música. Usted acepta que Gracenote pueda imponer sus respectivos derechos, en forma colectiva o individual, en este acuerdo ante usted, en nombre directo de la compañía.

Gracenote usa un identificador único para rastrear consultas para fines estadísticos. El objetivo de un identificador numérico asignado al azar es permitir que Gracenote cuente las consultas sin saber nada sobre su persona. Para obtener más información relacionada con la Política de Privacidad de Gracenote, consulte la siguiente página web: www.gracenote.com.

SE LE OTORGA LICENCIA DEL SOFTWARE DE GRACENOTE, DE CADA ELEMENTO DE DATOS DE GRACENOTE Y DEL CONTENIDO DE GRACENOTE "COMO ESTÁ". GRACENOTE NO DA NINGUNA REPRESENTACIÓN O GARANTÍA, EXPRESA O IMPLÍCITA, CON RESPECTO

A LA PRECISIÓN DE CUALQUIERA DE LOS DATOS DE GRACENOTE DE LOS SERVIDORES DE GRACENOTE O DEL CONTENIDO DE GRACENOTE. GRACENOTE, EN FORMA COLECTIVA E INDIVIDUAL, SE RESERVA EL DERECHO DE ELIMINAR DATOS O CONTENIDO DE LOS SERVIDORES CORRESPONDIENTES A LAS COMPAÑÍAS O, EN EL CASO DE GRACENOTE, DE CAMBIAR LAS CATEGORÍAS DE DATOS POR CUALQUIER MOTIVO QUE GRACENOTE CONSIDERE SUFICIENTE. NO SE OTORGA NINGUNA GARANTÍA DE QUE EL CONTENIDO DE GRACENOTE, EL SOFTWARE DE GRACENOTE O LOS SERVIDORES DE GRACENOTE NO CONTENGAN ERRORES O QUE EL FUNCIONAMIENTO DEL SOFTWARE DE GRACENOTE O DE LOS SERVIDORES DE GRACENOTE SERÁ ININTERRUMPIDO. GRACENOTE NO ESTÁ OBLIGADO A SUMINISTRARLE NINGÚN TIPO DE DATO MEJORADO O ADICIONAL QUE GRACENOTE PUDIERA ELEGIR SUMINISTRAR EN EL FUTURO Y TIENE LA LIBERTAD PARA DESCONTINUAR LOS SERVICIOS EN LÍNEA EN CUALQUIER MOMENTO. GRACENOTE RECHAZA TODA GARANTÍA, EXPRESA O IMPLÍCITA, INCLUYENDO, PERO SIN LIMITARSE A, GARANTÍAS IMPLÍCITAS DE COMERCIABILIDAD O ADECUACIÓN PARA UN FIN PARTICULAR, TÍTULO E INCUMPLIMIENTO. GRACENOTE TAMPOCO GARANTIZA LOS RESULTADOS QUE SE OBTENDRÁN DEL USO DEL SOFTWARE DE GRACENOTE O DE CUALQUIER SERVIDOR DE GRACENOTE. GRACENOTE NO SERÁ RESPONSABLE DE NINGÚN DAÑO RESULTANTE O INCIDENTAL O DE CUALQUIER PÉRDIDA DE UTILIDAD O GANANCIA POR CUALQUIER OTRO MOTIVO. © Gracenote 2007.

Territorio de Taiwán

De acuerdo con las "Especificaciones Técnicas para Equipos de Radiofrecuencia de Baja Potencia" formuladas por el Comité Nacional de Comunicaciones y Comunicaciones del Yuan Ejecutivo: 3.8.2. Para los equipos de radiofrecuencia de baja potencia que hayan obtenido el certificado de verificación, la empresa, firma o usuario no deberá cambiar la frecuencia, aumentar la potencia o cambiar las características y funciones del diseño original sin autorización.

El uso de equipos de radiofrecuencia de baja potencia no debe afectar la seguridad del vuelo ni interferir con las comunicaciones legales: cuando el sistema detecte interferencias, deje de usarlo inmediatamente hasta que no haya interferencias.

La comunicación legal antes mencionada se refiere a la comunicación inalámbrica operada de conformidad con lo dispuesto en la Ley de Ordenación de las Telecomunicaciones. Los equipos de radiofrecuencia de baja potencia deben soportar la interferencia de la comunicación legal o los equipos eléctricos de radiación de ondas de radio industriales, científicas y médicas.

TÉRMINOS Y CONDICIONES DE – SUNA TRAFFIC CHANNEL

Al activar, usar y/o acceder al Canal de tráfico de SUNA, la Predicción de SUNA u otro contenido o material proporcionado por Intelematics (juntos, **los Productos y/o los servicios de SUNA**), debe aceptar ciertos términos y condiciones. A continuación encontrará un resumen breve de los términos y condiciones que se aplican en su caso. Para consultar todos los términos y condiciones que son relevantes para el uso que usted va a realizar de los productos o servicios SUNA, visite:

Sitio web
www.sunatraffic.com.au/termsandconditions/

1. Aceptación

Al utilizar los productos o servicios SUNA, se considerará que ha aceptado y que se ha comprometido a atenerse a los términos y condiciones que se detallan en su totalidad en:

Sitio web
www.sunatraffic.com.au/termsandconditions/

2. Propiedad intelectual

Los productos o servicios SUNA son exclusivamente para su uso personal. No puede grabar ni retransmitir el contenido, ni utilizarlo en combinación con ningún otro dispositivo o servicio de guía de ruta ni de información de tráfico que no haya sido previamente aprobado por Intelematics. No se le otorga ningún derecho de titularidad sobre ninguno de los derechos de propiedad intelectual (incluidos los derechos de autor) de los datos que se utilizan para proporcionar los productos o servicios SUNA.

3. Uso adecuado

Los productos o servicios SUNA están diseñados para funcionar como instrumento de ayuda para la planificación de viajes y para el control personal y no siempre proporcionan información completa ni precisa. Es posible que, en ocasiones, observe un retraso adicional como consecuencia del uso de los productos o servicios SUNA. Reconoce que no están destinados ni son adecuados para el uso en aplicaciones donde la hora de llegada o las indicaciones de conducción puedan afectar a la seguridad de otras personas o a la suya.

4. Uso de los Productos y Servicios de SUNA mientras conduce

Usted y el resto de los conductores autorizados del vehículo en el que están disponibles, instalados y activos los productos o servicios SUNA serán responsables, en todo momento, de respetar la legislación aplicable y los códigos de conducción segura. En concreto, acepta utilizar de forma activa los productos o servicios SUNA únicamente cuando el vehículo esté completamente detenido y sea seguro hacerlo.

5. Continuidad del servicio y recepción del canal de tráfico de SUNA

Utilizaremos medidas razonables para ofrecer SUNA Traffic Channel las 24 horas al día, los 365 días al año. Es posible que, en ocasiones, SUNA Traffic Channel no esté disponible por motivos técnicos o por mantenimiento programado. Intentaremos realizar las labores de mantenimiento cuando el tráfico sea escaso. Nos reservamos el derecho a retirar los productos o servicios SUNA en cualquier momento.

Además, no podemos garantizar la recepción continua de la señal RDS-TMC de SUNA Traffic Channel en todos los lugares.

6. Limitación de responsabilidad

Ni Intelematics (ni los proveedores ni el fabricante de su dispositivo (los "**Proveedores**)) se responsabilizarán ante usted o cualquier tercero por cualquier daño, ya sea directo, indirecto, incidental, como consecuencia o que de otro modo surja del uso de o la incapacidad de usar

los Productos y/o los servicios de SUNA, incluso cuando Intelematics o un Proveedor hayan sido advertidos de la posibilidad de dichos daños. Usted acepta que ni Intelematics ni ningún proveedor asegura ni ofrece garantía de ningún tipo relacionada con la disponibilidad, la exactitud o la integridad de los productos o servicios SUNA y, hasta donde lo permite la ley, Intelematics y todos los proveedores excluyen cualquier garantía que pudiera estar implícita de otra forma por legislación estatal o federal en relación con los productos o servicios SUNA.

7. Consideraciones

Este manual se ha elaborado con máximo cuidado. Ante el constante desarrollo de nuestros productos, puede que haya información que no esté completamente actualizada. La información recogida en este documento está sujeta a cambios sin previo aviso.

COMPATIBILIDAD ELECTROMAGNÉTICA

PELIGRO: No coloque objetos ni monte equipos sobre la cubierta del airbag o cerca de esta, del lado de los respaldos de los asientos delanteros o traseros, o en áreas que puedan tocar el airbag cuando se despliegue. Ignorar estas instrucciones puede aumentar el riesgo de lesión personal en caso de colisión.

PELIGRO: No sujete cables de antena al cableado del vehículo, los tubos de combustible y los tubos de frenos.

PELIGRO: Mantener alejados los cables de antena y de alimentación de electricidad a al menos 10 cm de los módulos electrónicos y airbags.

Nota: *Evaluamos y certificamos su vehículo para que cumpla con la legislación de compatibilidad electromagnética. Es su responsabilidad asegurarse de que cualquier equipo que un Concesionario haya instalado en su vehículo cumpla con la legislación local aplicable y con otros requisitos. El montaje de dispositivos electrónicos de repuesto puede disminuir el rendimiento de las funciones del vehículo, que usan señales de radiofrecuencia como por ejemplo un receptor de radio, el sistema de control de presión de los neumáticos, el botón de contacto,* ***Bluetooth®*** *la conectividad o la navegación satelital.*

Nota: *Cualquier equipo de transmisores de radiofrecuencia que haya en su vehículo (como teléfonos celulares y transmisores de radio de aficionados) se debe ajustar a los parámetros que se indican en las siguientes imágenes y tabla. No proporcionamos ninguna otra disposición o condición especiales para las instalaciones o el uso.*

Automóvil/SUV

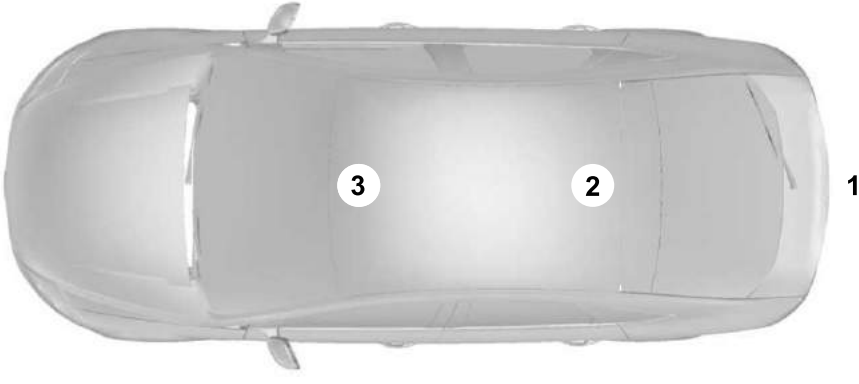

Van

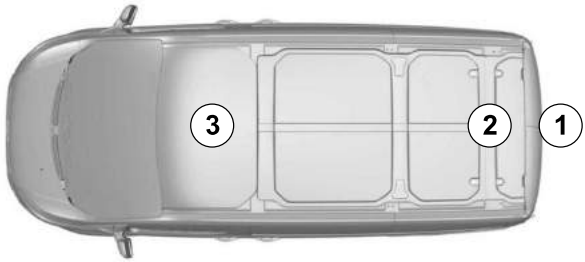

Camioneta

Banda de frecuencia MHz	Potencia de salida máxima en vatios (Pico RMS)	Posiciones de la antena
1-30	50	1
50-54	50	2. 3
68-87	50	2. 3
142-176	50	2. 3
380-512	50	2. 3
806-870	10	2. 3

4

4WD
Véase: Tracción en las cuatro ruedas.....254

A

A/C
Véase: Climatización - Vehículos con: Control automático de temperatura.....164
Véase: Climatización - Vehículos con: Control manual de temperatura.....170
Abatimiento de los espejos exteriores - Vehículos con: Espejos plegables eléctricos.....144
Abatimiento de los espejos exteriores - Vehículos con: Espejos plegables manuales.....144
ABS
Véase: Frenos.....275
Acceso a aplicaciones.....596
Acceso a la computadora de a bordo.....160
Acceso a la navegación.....601
Acceso a la posición de resguardo de la llave pasiva.....218
Acceso remoto – Solución de problemas.....86
Acceso remoto – Preguntas frecuentes.....86
Aceite del motor.....484
Agregado de aceite del motor.....484
Capacidad y especificación del aceite del motor.....485
Descripción general de la varilla del aceite del motor.....484
Reestablecimiento del recordatorio de cambio de aceite del motor.....485
Verificación del nivel de aceite del motor.....484
Acerca de esta publicación.....23
Acerca de nosotros.....21
Activación de la alarma de emergencia.....70
Activación del freno de mano eléctrico.....278
Activación del freno de mano eléctrico en caso de emergencia.....278
Activación del modo del sistema de mantenimiento de carril.....362
Activación o desactivación de perfiles personales.....599
Activación y desactivación automática de Android.....597
Activación y desactivación de Apple CarPlay.....597
Activación y desactivación de espera automática.....290
Activación y desactivación de la alerta del conductor.....386
Activación y desactivación de la asistencia de estacionamiento activo.....326
Activación y desactivación de la asistencia de estacionamiento en marcha atrás.....282
Activación y desactivación de la asistencia de giro en el camino.....304
Activación y desactivación de la asistencia del enganche de remolque.....416
Activación y desactivación de la ayuda de estacionamiento - Vehículos con: Asistencia de estacionamiento activa.....313
Activación y desactivación de la ayuda de estacionamiento - Vehículos sin: Asistencia de estacionamiento activa.....313
Activación y desactivación de la entrada y salida fáciles.....90
Activación y desactivación de la guía de marcha atrás del remolque.....441
Activación y desactivación del aire acondicionado.....164
Activación y desactivación del alerta de tráfico cruzado.....374
Activación y desactivación de la recirculación del aire.....164
Activación y desactivación del asistente de precolisión.....378
Activación y desactivación de las luces intermitentes de emergencia.....461
Activación y desactivación de las notificaciones de mensajes de texto.....594

Índice alfabético

Activación y desactivación de la unidad de audio.....581
Activación y desactivación del climatizador.....164
Activación y desactivación del control de camino.....298
Activación y desactivación del control de descenso en pendientes.....308
Activación y desactivación del control de estabilidad.....295
Activación y desactivación del control de oscilación del remolque.....413
Activación y desactivación del control de tracción.....292
Activación y desactivación del control de velocidad crucero.....331
Activación y desactivación del control de velocidad crucero adaptativo.....336
Activación y desactivación del desempañamiento.....164
Activación y desactivación del desempañamiento máximo.....164
Activación y desactivación del diferencial de bloqueo electrónico - 4x2.....272
Activación y desactivación del diferencial de bloqueo electrónico - 4x4, Se excluye: Raptor.....268
Activación y desactivación del diferencial de bloqueo electrónico - Raptor.....270
Activación y desactivación del enfriamiento máximo.....165
Activación y desactivación del frenado de tráfico cruzado.....286
Activación y desactivación del modo aleatorio.....582
Activación y desactivación del modo de alternador.....200
Activación y desactivación del modo de repetición.....582
Activación y desactivación de los espejos térmicos.....166
Activación y desactivación de los tomacorrientes.....199
Activación y desactivación del sistema de alerta de ocupantes traseros.....186
Activación y desactivación del sistema de información del punto ciego.....368
Activación y desactivación del sistema de mantenimiento de carril.....361
Activación y desactivación del vidrio trasero térmico.....165
Activación y desactivación del volante de dirección calefaccionado - Vehículos con: Volante de la dirección calefaccionado.....122
Activación y desactivación de parada del limpiaparabrisas térmico.....165
Activación y desactivación de Start-Stop automático.....226
Actualizaciones del mapa de navegación.....601
Advertencia antivuelco.....609
Advertencia de salida.....372
Advertencia de salida – Solución de problemas.....372
Advertencia de salida – Solución de problemas.....372
Advertencia de salida – Mensajes de información.....372
Advertencia sonora del freno de mano electrónico.....279
Advertencias sonoras de las puertas y los seguros.....82
Advertencias sonoras de la transmisión automática.....253
Advertencias sonoras del sistema de alerta de ocupantes traseros.....186
Airbags.....60
Sistema de detección del acompañante.....63
Aire acondicionado
Véase: Climatización - Vehículos con: Control automático de temperatura.....164
Véase: Climatización - Vehículos con: Control manual de temperatura.....170
Ajuste de la altura del cinturón de seguridad.....57
Ajuste de la configuración de sonido.....582
Ajuste de la longitud del cinturón de seguridad.....57

Índice alfabético

Ajuste de las luces delanteras
Véase: Alineación de los faros - Vehículos con: Luces delanteras halógenas.....495
Véase: Alineación de los faros - Vehículos con: Luces delanteras LED.....493
Ajuste del brillo de la iluminación del cuadro de instrumentos.....139
Ajuste del mapa.....601
Acercamiento y alejamiento del mapa.....601
Cambio de formato del mapa.....601
Ajuste del modo del controlador del freno del remolque integrado.....410
Ajuste de los cinturones de seguridad durante el embarazo.....56
Ajuste de los espejos exteriores.....144
Ajuste de los pedales.....123
Ajuste del volante de dirección - Vehículos con: Columna ajustable de la dirección eléctrica.....121
Ajuste del volante de dirección - Vehículos con: Columna ajustable de la dirección manual.....121
Ajuste del volumen.....582
Ajustes de acceso remoto.....85
Ajustes del arranque remoto.....162
Ajustes de MyKey.....75
Configuraciones adaptativas de MyKey.....75
Configuraciones no adaptativas de MyKey.....75
Alerta de distancia.....381
Ajuste de la sensibilidad del alerta de distancia.....382
Qué es el alerta de distancia.....381
Alerta del conductor.....385
Alerta del conductor – Solución de problemas.....386
Alerta del conductor – Solución de problemas.....386
Alerta del conductor – Mensajes de información.....386
Alerta de tráfico cruzado – Solución de problemas.....375
Alerta de tráfico cruzado – Mensajes de información.....375
Alerta tráfico cruzado.....373
Alerta de tráfico cruzado – Solución de problemas.....375
Alineación de los faros - Vehículos con: Luces delanteras halógenas.....495
Alineación de los faros - Vehículos con: Luces delanteras LED.....493
Almacenamiento.....210
Compartimento de almacenamiento debajo del asiento.....211
Guantera.....210
Portalentes.....214
Portavasos.....210
Almacenamiento del extintor de incendios.....467
Ampliación de la duración del arranque remoto.....162
Anulación de frenado de tráfico cruzado.....286
Anulación de la asistencia de frenado en marcha atrás.....282
Anulación de la velocidad programada.....341
Apagado automático ante choques.....463
Precauciones del apagado automático ante choques.....463
Qué es el apagado automático ante choques.....463
Reactivación del vehículo.....464
Apagado automático del motor.....218
Activación y desactivación automática del motor.....218
Anulación del apagado automático del motor.....218
Cómo funciona el apagado automático del motor.....218
Qué es el apagado automático del motor.....218
Apéndices.....678
Apertura de la compuerta.....91
Apertura de la compuerta con el control remoto.....97
Apertura de la compuerta desde el exterior del vehículo.....91
Apertura de la compuerta desde el interior del vehículo.....97
Apertura general.....140

Activación y desactivación de la apertura global....141
Qué es la Apertura general....140
Uso de la apertura global....141
Apertura sin llave....85
Acceso remoto – Solución de problemas....86
Apertura y cierre de las ventanillas....140
Apertura y cierre de las ventanillas corredizas....141
Apertura y cierre del capó....479
Apertura y cierre del parasol....147
Apertura y cierre del techo corredizo....147
Aplicaciones....596
Arranque con cables de emergencia....461
Arranque con cables de emergencia....462
Precauciones del arranque con pinzas....461
Preparación del vehículo....461
Arranque del motor....216
Arranque de un motor Gasolina....216
Arranque de un sistema de vehículo eléctrico híbrido....216
Rearranque del motor después de pararlo....217
Arranque remoto....161
Arranque y parada del motor....215
Apagado automático del motor....218
Arranque del motor....216
Arranque y parada del motor – Solución de problemas....219
Parada del motor....217
Arranque y parada del motor – Precauciones....215
Arranque y parada del motor – Solución de problemas....219
Arranque y parada del motor – Luces de advertencia....219
Arranque y parada del motor – Mensajes de información....220
Arranque y parada del motor – Preguntas frecuentes....221
Arranque y parada remotos del vehículo....161
Arrastre del remolque – Solución de problemas....406
Arrastre del remolque – Mensajes de información....406
Asientos calefaccionados....180
Activación y desactivación de los asientos con calefacción....180
Precauciones de los asientos con calefacción....180
Asientos con masajes....179
Ajuste de la configuración de los asientos con masajes....180
Limitaciones del asiento con masajes....179
Asientos de ajuste eléctrico....176
Ajuste de la altura del asiento....179
Ajuste de la banqueta del asiento....178
Ajuste del apoyacabeza....176
Ajuste del apoyo lumbar....179
Ajuste del respaldo del asiento....178
Desmontaje del apoyacabeza....177
Instalación del apoyacabeza....177
Movimiento del asiento hacia delante y hacia atrás....177
Piezas del apoyacabeza....176
Asientos de ajuste manual....182
Ajuste del apoyacabeza....182
Desmontaje del apoyacabeza....182
Despliegue de los asientos....183
Instalación del apoyacabeza....182
Piezas del apoyacabeza....182
Abatimiento de los asientos....182
Asientos delanteros....175
Asientos calefaccionados....180
Asientos con masajes....179
Asientos de ajuste eléctrico....176
Asientos ventilados....181
Asientos elevadores....51
Asientos traseros....182
Asientos calefaccionados....184
Asientos de ajuste manual....182
Asientos ventilados....181
Activación y desactivación de los asientos con ventilación....181
Precauciones de los asientos con ventilación....181
Asistencia de arranque en pendientes....289
Asistencia de arranque en pendientes – Solución de problemas....289

Índice alfabético

Asistencia de arranque en pendientes – Solución de problemas.....289
Asistencia de arranque en pendientes – Mensajes de información.....289
Asistencia de estacionamiento activo – Solución de problemas.....329
Asistencia de estacionamiento activo – Mensajes de información.....329
Asistencia de estacionamiento activo – Preguntas frecuentes.....329
Asistencia de estacionamiento delantero.....314
Advertencias sonoras de la ayuda de estacionamiento delantero.....315
Limitaciones de la ayuda de estacionamiento delantero.....314
Qué es la ayuda de estacionamiento delantero.....314
Ubicación de los sensores de la ayuda de estacionamiento delantero.....315
Asistencia de estacionamiento trasera.....313
Advertencias sonoras de la ayuda de estacionamiento trasero.....314
Limitaciones de la ayuda de estacionamiento trasero.....313
Qué es la ayuda de estacionamiento trasero.....313
Ubicación de los sensores de la ayuda de estacionamiento trasero.....314
Asistencia de frenado en marcha atrás.....281
Asistencia de frenado en marcha atrás – Solución de problemas.....283
Asistencia de frenado en marcha atrás – Solución de problemas.....283
Asistencia de frenado en marcha atrás – Mensajes de información.....283
Asistencia de frenado en marcha atrás – Preguntas frecuentes.....284
Asistencia de giro en el camino.....304
Asistencia de giro en el camino – Solución de problemas.....305
Asistencia de giro en el camino – Solución de problemas.....305
Asistencia de giro en el camino – Mensajes de información.....305
Asistencia de giro en terrenos irregulares – Preguntas frecuentes.....306
Asistencia del enganche de remolque.....414
Asistente de dirección evasiva.....382
Activación y desactivación del asistente de dirección evasiva.....383
Limitaciones del asistente de dirección evasiva.....382
Qué es el asistente de dirección evasiva.....382
Asistente de EV - 3.5L, Vehículo eléctrico híbrido (HEV).....157
Asistente de Ford.....588
Asistente de Ford – Preguntas frecuentes.....588
Configuración del asistente de Ford.....588
Uso del asistente de Ford.....588
Asistente de precolisión – Solución de problemas.....383
Asistente de precolisión – Luces de advertencia.....383
Asistente de precolisión – Mensajes de información.....383
Asistente de precolisión – Preguntas frecuentes.....384
Asistente precolisión.....376
Alerta de distancia.....381
Asistente de dirección evasiva.....382
Asistente de precolisión – Solución de problemas.....383
Frenado de emergencia automático.....382
Indicación de distancia.....379
Ayuda de estacionamiento.....312
Asistencia de estacionamiento delantero.....314
Asistencia de estacionamiento trasera.....313
Ayuda de estacionamiento lateral.....316
Ayuda de estacionamiento – Solución de problemas.....318
Ayuda de estacionamiento lateral.....316
Advertencias sonoras de la ayuda de estacionamiento lateral.....317
Limitaciones de la ayuda de estacionamiento lateral.....316
Qué es la ayuda de estacionamiento lateral.....316

Ubicación de los sensores de la ayuda de estacionamiento lateral.....317
Ayuda de estacionamiento – Solución de problemas.....318
Ayuda de estacionamiento – Mensajes de información.....318

B

Bajo el capó - Vista de conjunto - 3.5L, Vehículo eléctrico híbrido (HEV).....481
Bajo el capó - Vista de conjunto - 3.5L Ecoboost™.....480
Bajo el capó - Vista de conjunto - 5.0L.....483
Bajo nivel de combustible.....231
Adición de combustible de un recipiente de combustible portátil.....231
Llenado de un recipiente de combustible portátil.....231
Barra de características.....586
Barra de estado.....585
Batería
Véase: Cambio de la batería de 12 V.....491
Batería de alta tensión.....242
Bloqueo automático.....81
Activación y desactivación del bloqueo automático.....81
Qué es el bloqueo automático.....81
Requisitos del bloqueo automático.....81
Bloqueo del diferencial electrónico.....267
Diferencial de bloqueo electrónico – Solución de problemas.....273
Bloqueo incorrecto.....81
Activación y desactivación del bloqueo incorrecto.....82
Limitaciones del bloqueo incorrecto.....82
Qué es el bloqueo incorrecto.....81
Bluetooth®.....595
Bocina.....122
Bombillos exteriores.....496
Cambio del bombillo de la luz de freno.....504
Cambio del bombillo de la luz direccional delantera.....501
Cambio del bombillo de la luz direccional trasera.....505
Cambio del bombillo de la luz del faro antiniebla delantero.....503
Cambio del bombillo de la luz de marcha atrás.....505
Cambio del bombillo de la luz de matrícula.....506
Cambio del bombillo de la luz de posición lateral delantera.....502
Cambio del bombillo de la luz trasera.....504
Cambio del bombillo de la luz delantera.....499
Cambio del bombillo la luz de freno superior.....505
Remoción del ensamble de la luz trasera.....499
Tabla de especificaciones del bombillo exterior.....496
Bombillos interiores.....506
Tabla de especificaciones del bombillo interior.....506
Borrado de toda la información de MyKey.....77
Botón de arranque sin llave.....215
Búsqueda visual.....31

C

Caja de cambios automática.....243
Cambio de marchas manual.....245
Liberación manual de estacionamiento.....251
Modo Punto muerto temporal.....247
Posiciones de la transmisión automática.....243
Retorno automático a Estacionamiento (P).....249
Caja carga.....391
Puntos de anclaje de la compuerta trasera.....393
Puntos de anclaje de la plataforma del pickup.....391
Rampas de la caja carga.....394
Caja de fusibles debajo del capó.....468
Acceso a la caja de fusibles debajo del capó.....468
Identificación de los fusibles en la caja de fusibles debajo del capó.....469

Ubicación de la caja de fusibles debajo del capó.....468
Caja de fusibles del módulo de control de la carrocería.....475
Acceso a la caja de fusibles del módulo de control de la carrocería.....475
Identificación de los fusibles en la caja de fusibles del módulo de control de la carrocería.....475
Ubicación de la caja de fusibles del módulo de control de la carrocería.....475
Cálculo de la capacidad de carga.....389
Cálculo del límite de carga.....389
Calefacción
Véase: Climatización - Vehículos con: Control automático de temperatura.....164
Véase: Climatización - Vehículos con: Control manual de temperatura.....170
Calidad del aire interior.....174
Calidad del combustible.....230
Selección del combustible correcto.....230
Cámara de 360 grados.....322
Configuración de la cámara de 360 grados.....324
Cámara retrovisora.....319
Configuración de la cámara de estacionamiento trasera.....320
Cambiar a velocidad el vehículo.....244
Cambiar a velocidad el vehículo - Raptor.....244
Cambio de control de velocidad crucero adaptativo a control de velocidad crucero.....341
Cambio de idioma.....159
Cambio de la batería de 12 V.....491
Cambio de la batería del comando a distancia.....70
Cambio de la unidad de medida.....159
Cambio de la unidad de presión de los neumáticos.....159
Cambio de la unidad de temperatura.....159
Cambio del filtro de combustible.....491
Cambio de marchas manual.....245
Cambio con las palancas de cambio.....245
Cambio con los botones de la palanca selectora.....246
Cambio de rueda pinchada - Raptor/Tremor.....538
Cambio de rueda pinchada - Se excluye: Raptor.....531
Cambio de una rueda.....531
Cancelación automática del control de velocidad crucero adaptativo.....337
Cancelación de la velocidad programada.....299
Capacidad del tanque de combustible - Se excluye: Vehículo eléctrico híbrido (HEV).....237
Capacidad del tanque de combustible - Vehículo eléctrico híbrido (HEV).....237
Capacidades y especificaciones.....549
Capacidad y especificación del aceite del motor - 3.5L, Vehículo eléctrico híbrido (HEV).....565
Capacidad y especificación del aceite del motor - 3.5L Ecoboost™, Raptor.....564
Capacidad y especificación del aceite del motor - 3.5L Ecoboost™.....563
Capacidad y especificación del aceite del motor - 5.0L.....566
Capacidad y especificación del fluido de la caja de transferencia.....574
Capacidad y especificación del fluido de la caja de transferencia - Raptor.....575
Capacidad y especificación del fluido del eje delantero.....576
Capacidad y especificación del fluido del eje trasero.....576
Capacidad y especificación del fluido del eje trasero - Raptor.....577
Capacidad y especificación del sistema del aire acondicionado - 3.5L, Vehículo eléctrico híbrido (HEV).....572
Capacidad y especificación del sistema del aire acondicionado - 3.5L Ecoboost™, Se excluye: Vehículo eléctrico híbrido (HEV).....571
Capacidad y especificación del sistema del aire acondicionado - 5.0L.....573
Capacidad y especificación del sistema de refrigeración - 3.5L, Vehículo

eléctrico híbrido (HEV).....568
Capacidad y especificación del sistema de refrigeración - 3.5L Ecoboost™.....567
Capacidad y especificación del sistema de refrigeración - 5.0L.....568
Capacidad y especificación del sistema de refrigeración.....567
Características de manejo de vehículos eléctricos híbridos.....222
Características únicas - 3.5L Ecoboost™.....30
Carga de dispositivo inalámbrico.....208
Carga de un dispositivo.....190
Cargador de accesorio inalámbrico.....208
Catalizador.....240
Convertidor catalítico – Solución de problemas.....240
Centralización de carril.....341
Activación y desactivación de la centralización de carril.....343
Alertas de centralización de carril.....343
Cancelación automática de centralización de carril.....343
Cancelación manual de centralización de carril.....344
Cómo funciona la centralización de carril.....341
Indicadores de centralización de carril.....344
Limitaciones de centralización de carril.....342
Precauciones de centralización de carril.....342
Requisitos de centralización de carril.....342
Cierre de la compuerta.....97
Cierre de la compuerta con el control remoto.....98
Cierre de la compuerta desde el exterior del vehículo.....98
Cierre de la compuerta desde el interior del vehículo.....97
Cinturones de seguridad.....55
Modo de bloqueo automático.....55
Recordatorio de cinturones de seguridad.....57
Climatización.....164
Modo automático.....166
Código de acceso maestro del teclado de acceso sin llave.....87
Códigos de acceso personal del teclado de acceso sin llave.....87
Colocación o retiro de un bote o embarcación personal.....405
Combustible y recarga de combustible.....229
Bajo nivel de combustible.....231
Calidad del combustible.....230
Recarga de combustible.....233
Llenado y reposición de combustible – Solución de problemas.....238
Cómo funciona el alerta de tráfico cruzado.....373
Cómo funciona el asistente de precolisión.....376
Cómo funciona el control de descenso en pendientes.....307
Cómo funciona el control de estabilidad.....294
Cómo funciona el control del modo de manejo.....347
Cómo funciona el control del modo de manejo - Raptor.....347
Cómo funciona el control de oscilación del remolque.....413
Cómo funciona el control de tracción.....292
Cómo funciona el control de velocidad crucero adaptativo con parada y arranque.....333
Cómo funciona el diferencial de bloqueo electrónico - Raptor.....267
Cómo funciona el diferencial de bloqueo electrónico - Se excluye: Raptor.....267
Cómo funciona el enganche inteligente.....418
Cómo funciona el frenado de tráfico cruzado.....285
Cómo funciona el sistema de alerta de ocupantes traseros.....185
Cómo funciona el sistema de asistencia de estacionamiento activo.....326
Cómo funciona el sistema de información del punto ciego.....367

Índice alfabético

Cómo funciona el sistema de mantenimiento de carril.....360
Cómo funciona la advertencia de salida.....372
Cómo funciona la alerta del conductor.....385
Cómo funciona la asistencia de arranque en pendientes.....289
Cómo funciona la asistencia de frenado en marcha atrás.....281
Cómo funciona la asistencia del enganche de remolque.....414
Cómo funciona la cámara de 360 grados.....322
Cómo funciona la entrada y salida fáciles.....90
Cómo funciona la escala a bordo.....420
Cómo funciona la espera automática.....290
Cómo funciona la guía de marcha atrás del remolque.....437
Cómo funciona la tracción en las cuatro ruedas - Raptor.....255
Cómo funciona la tracción en las cuatro ruedas - Se excluye: Raptor.....254
Cómo funcionan los airbags delanteros.....60
Cómo funcionan los airbags de rodilla.....61
Cómo funcionan los airbags laterales.....61
Cómo funcionan los perfiles personales.....599
Cómo funcionan los vehículos eléctricos híbridos.....222
Cómo funciona Safety Canopy™.....62
Cómo funciona Trailer Backup Assistance.....422
Cómo usar esta publicación.....23
Compartimento de almacenamiento debajo del asiento.....211
Ubicación del compartimento de almacenamiento debajo del asiento.....211
Compatibilidad electromagnética.....678
Comprobación de las plumillas del limpiaparabrisas.....125
Comprobación del estado del sistema MyKey.....77
Compuerta – Solución de problemas.....104
Compuerta – Luces de advertencia.....104
Compuerta – Mensajes de información.....104
Compuerta – Preguntas frecuentes.....105
Compuerta trasera.....91
Apertura de la compuerta.....91
Cierre de la compuerta.....97
Compuerta – Solución de problemas.....104
Escalón de la compuerta.....92
Extensor de la plataforma.....93
Computadora de abordo.....160
Conducción con un trailer.....403
Arrastre del remolque – Solución de problemas.....406
Pesos y dimensiones de arrastre.....405
Conducción en condiciones especiales con tracción a las cuatro ruedas.....450
Asistencia del manejo fuera de la carretera.....455
Después de conducir el vehículo fuera de la carretera.....456
Inmersión en agua profunda.....454
Limitaciones del manejo en agua.....454
Manejo fuera de la carretera.....452
Precauciones de manejo fuera de la carretera.....450
Qué es el manejo fuera de la carretera.....450
Técnicas básicas de manejo fuera de la carretera.....450
Conexión de dispositivo Bluetooth®.....595
Conexión del celular.....590
Conexión de un remolque.....399
Conexión de un remolque – Solución de problemas.....402
Enganches.....398
Conexión de un remolque – Solución de problemas.....402
Conexión de un remolque – Mensajes de información.....402
Configuración de datos.....28

Configuración de la cámara de 360 grados.....324
Activación de la cámara de estacionamiento de 360 grados.....325
Activación y desactivación de la cámara de 360 grados.....324
Configuración de la cámara de estacionamiento trasera.....320
Acercamiento y alejamiento de la cámara de estacionamiento trasera.....320
Activación de la cámara retrovisora.....321
Activación y desactivación del retraso de la cámara de estacionamiento trasera.....321
Configuración de la distancia con el control de velocidad crucero adaptativo.....338
Configuración de la guía de marcha atrás de un remolque convencional.....437
Aplicación del autoadhesivo de la ayuda de marcha atrás del remolque.....439
Calibración del sistema.....440
Configuración del remolque.....437
Instalación del sensor del remolque.....439
Configuración de la temperatura.....166
Configuración de la velocidad de descenso en pendiente.....308
Configuración de la velocidad del control de camino.....298
Configuración de la velocidad del control de velocidad crucero adaptativo.....337
Configuración de la velocidad del control de velocidad crucero.....331
Configuración de la velocidad del motor del ventilador.....165
Configuración del estribo eléctrico.....118
Configuración del sistema de alarma antirrobo.....115
Configuración del nivel de seguridad de la alarma.....115
Encendido y apagado de Preguntar al salir.....115
Qué es Preguntar al salir.....115
Qué son los niveles de seguridad de la alarma.....115
Configuración de Trailer Backup Assistance para remolque convencional.....422
Aplicación del autoadhesivo de la ayuda de marcha atrás del remolque.....424
Calibración del sistema.....425
Configuración del remolque.....422
Instalación del sensor del remolque.....425
Configuración de una hora y fecha.....583
Configuración de una memoria preconfigurada.....582
Configuración de un destino.....601
Configuración de un destino con la pantalla de entrada de texto.....601
Configuración de un destino con la pantalla de mapa.....601
Configuración de un destino con un destino guardado.....602
Configuración de un destino con un destino predictivo.....602
Configuración de un destino con un destino reciente.....602
Configuración de un destino con un punto de interés.....602
Configuración personalizada.....159
Contrato de licencia de usuario final.....648
Controlador del freno del remolque integrado.....408
Controlador del freno del remolque integrado – Solución de problemas.....411
Controlador del freno del remolque integrado – Solución de problemas.....411
Controlador del freno de estacionamiento integrado – Preguntas frecuentes.....412
Controlador del freno del remolque integrado – Mensajes de información.....411
Control automático de las luces altas.....134
Activación y desactivación del control automático de las luces altas.....135
Anulación del control automático de las luces altas.....136
Cómo funciona el control automático de las luces altas.....134
Indicadores del control automático de las luces altas.....135

Limitaciones del control automático de las luces altas....135
Precauciones del control automático de las luces altas....134
Requisitos del control automático de las luces altas....135
Control automático de las luces altas – Solución de problemas....136
Control automático de las luces altas – Mensajes de información....136
Control de balanceo del trailer....413
Control de camino....298
Control de camino – Solución de problemas....302
Manejo con un solo pedal en terrenos irregulares....299
Manejo con un solo pedal en terrenos irregulares – Solución de problemas....301
Control de camino – Solución de problemas....302
Control de camino – Mensajes de información....302
Control de descenso en pendientes....307
Control de descenso en pendientes – Solución de problemas....308
Control de descenso en pendientes – Solución de problemas....308
Control de descenso en pendientes – Mensajes de información....308
Control de estabilidad....294
Control de iluminación exterior....128
Control de la iluminación del remolque....401
Control del modo de manejo....347
Control del modo de manejo – Solución de problemas....358
Modo de conducción....350
Control del modo de manejo – Solución de problemas....358
Control del modo de manejo – Luces de advertencia....358
Control del modo de manejo – Mensajes de información....358
Control del modo de manejo – Preguntas frecuentes....359
Control de tracción....292
Control de tracción – Solución de problemas....293
Control de tracción – Solución de problemas....293
Control de tracción – Mensajes de información....293
Control de velocidad
Véase: Control de velocidad crucero....331
Control de velocidad crucero adaptativo....333
Centralización de carril....341
Control de velocidad crucero adaptativo – Solución de problemas....344
Control de velocidad crucero adaptativo – Solución de problemas....344
Control de velocidad crucero adaptativo – Mensajes de información....344
Control de velocidad crucero....331
Convertidor catalítico – Solución de problemas....240
Convertidor catalítico – Luces de advertencia....240

Cuadro de instrumentos....149
Medidor de combustible....149
Cuadro de instrumentos - Raptor....35
Cuadro de instrumentos - Se excluye: Raptor....33
Cubrealfombras del piso....458
Cuentarrevoluciones....149
Cuidado de los neumáticos....521
Cuidados del vehículo....508
Limpieza del exterior del vehículo....508
Limpieza del interior....510

D

Datos del dispositivo móvil....28
Datos de servicio....28
Datos técnicos motor - 3.5L, Vehículo eléctrico híbrido (HEV)....551
Datos técnicos motor - 3.5L Ecoboost™....550
Datos técnicos motor - 5.0L....552
Datos técnicos motor - Raptor....549
Declaración de conformidad....609
Desbloqueo automático....81

Activación y desactivación del desbloqueo automático.....81
Qué es el desbloqueo automático.....81
Requisitos del desbloqueo automático.....81
Descripción general de la pantalla de entretenimiento e información.....585
Descripción general del cuadro de instrumentos.....149
Descripción general del sistema de control de presión de los neumáticos.....524
Despliegue de los espejos exteriores.....145
Diferencial de bloqueo electrónico – Solución de problemas.....273
Diferencial de bloqueo electrónico – Mensajes de información.....273
Dimensiones del vehículo.....559
Dimensiones del vehículo - Raptor.....557
Dimensiones del vehículo - Vehículo eléctrico híbrido (HEV).....558
Direccionamiento del cinturón de seguridad - 3.5L, Vehículo eléctrico híbrido (HEV).....507
Direccionamiento del cinturón de seguridad - 3.5L Ecoboost™.....506
Direccionamiento del cinturón de seguridad - 5.0L.....507
Dirección.....309
Dirección hidráulica eléctrica.....309
Dirección – Solución de problemas.....311
Dirección hidráulica eléctrica.....309
Cómo funciona la dirección asistida eléctrica.....309
Dirección adaptativa, dirección hidráulica eléctrica.....310
Precauciones de la dirección hidráulica eléctrica.....309
Dirección – Solución de problemas.....311
Dirección – Indicadores de advertencia.....311
Dirección – Mensajes de información.....311
Dirigir el flujo de aire.....166

E

Eliminación de un perfil personal.....600
Encendido automático de faros.....129
Ajustes del encendido automático de las luces.....129
Qué es el encendido automático de faros.....129
Encendido y apagado de advertencia de salida de cambio.....372
Encendido y apagado de la pantalla.....584
Encendido y apagado de las luces interiores delanteras.....138
Encendido y apagado de las luces interiores traseras.....138
Encendido y apagado de todas las luces interiores.....138
Encendido y apagado de Trailer Backup Assistance.....426
Enganche inteligente.....418
Enganches.....398
Sujeción de un remolque con un enganche de distribución del peso.....398
Enganche y desenganche de los cinturones de seguridad.....55
Entrada y salida fáciles.....90
Envío y recepción de un mensaje de texto.....593
Equipo de emergencia.....467
Equipos de comunicación móvil.....647
Escalas a bordo.....420
Escalón de la compuerta.....92
Acceso al escalón de la compuerta.....92
Almacenamiento del escalón de la compuerta.....93
Especificación del fluido de frenos.....276
Especificación del líquido del lavaparabrisas.....573
Especificaciones de la suspensión.....557
Especificaciones de la suspensión - Raptor.....556
Especificaciones de la suspensión - Vehículo eléctrico híbrido (HEV).....556
Especificaciones técnicas
Véase: Capacidades y especificaciones.....549
Espejo exterior de atenuación automática.....146

Qué es el espejo exterior de atenuación automática....146
Espejo interior de atenuación automática....143
Limitaciones del espejo interior de atenuación automática....143
Qué es el espejo interior de atenuación automática....143
Espejo retrovisor interior....143
Espejo interior de atenuación automática....143
Espejos retrovisores exteriores....144
Espejo exterior de atenuación automática....146
Espera automática....290
Estribos eléctricos....118
Estribos eléctricos – Solución de problemas....120
Estribos eléctricos – Solución de problemas....120
Estribos eléctricos – Preguntas frecuentes....120
Etiquetas de certificación de radiofrecuencia....611
Llaves y mandos a distancia....619
Módulo de carga de accesorio inalámbrico....640
Módulo de control de la carrocería....614
Módulo de control de velocidad crucero....617
Módulo del transceptor de la radio....626
Sensores del sistema de control de presión de los neumáticos....634
Sensores del sistema de información del punto ciego....611
Sistema antirrobo pasivo....622
SYNC....628
Extensor de la plataforma....93
Precauciones del extensor de la plataforma....93
Uso del extensor de la plataforma....94
Exterior frontal - Raptor....39
Exterior frontal - Se excluye: Raptor....38
Exterior trasero - Raptor....41
Exterior trasero - Se excluye: Raptor....40

F

Filtro de aire del motor....490
Cambio del filtro de aire del motor....490
Flujo de alimentación....223
Cómo funciona el flujo de alimentación....224
Qué es el flujo de alimentación....223
Ford Performance....21
Frenado de emergencia automático....382
Activación y desactivación del frenado de emergencia automático....382
Qué es el frenado de emergencia automático....382
Frenado de tráfico cruzado....285
Frenado de tráfico cruzado – Solución de problemas....287
Frenado de tráfico cruzado – Solución de problemas....287
Frenado de tráfico cruzado – Mensajes de información....287
Frenado de tráfico cruzado – Preguntas frecuentes....288
Freno de estacionamiento eléctrico....278
Freno de mano eléctrico – Solución de problemas....279
Freno de mano eléctrico – Solución de problemas....279
Freno de mano eléctrico – Luces de advertencia....279
Freno de mano eléctrico – Mensajes de información....280
Frenos....275
Frenos – Solución de problemas....277
Sistema antibloqueo de frenos....275
Freno sobre acelerador....275
Freno sobre acelerador - Raptor....275
Frenos – Solución de problemas....277
Frenos – Luces de advertencia....277
Frenos – Preguntas frecuentes....277
Funcionamiento de las puertas desde el exterior del vehículo....80
Bloqueo y desbloqueo de las puertas con el comando a distancia....80
Bloqueo y desbloqueo de las puertas con la hoja de la llave....80

Funcionamiento de las puertas desde el interior del vehículo.....80
Apertura de las puertas desde el interior del vehículo.....81
Bloqueo y desbloqueo de las puertas con el cierre centralizado.....80
Función de la luz interior.....138
Encendido y apagado de la función de la luz interior.....138
Qué es la función de la luz interior.....138
Función de memoria.....187
Fusibles – Solución de problemas.....478
Fusibles – Preguntas frecuentes.....478
Fusibles y relés.....468
Caja de fusibles debajo del capó.....468
Caja de fusibles del módulo de control de la carrocería.....475
Fusibles – Solución de problemas.....478

G

Generador a bordo.....195
Generador a bordo – Solución de problemas.....202
Generador a bordo – Solución de problemas.....202
Generador a bordo – Mensajes de información.....202
Generador a bordo – Preguntas frecuentes.....203
Generación de MyKey.....76
Generación de un perfil personal.....600
Glosario de símbolos.....24
Guantera.....210
Apertura de la guantera.....210
Cierre de la guantera.....210
Guardado de la palanca selectora - Raptor.....250
Guardado de la palanca selectora - Se excluye: Raptor.....249
Guardado del vehículo.....515
Guardado de una posición preestablecida.....187
Guía de la cámara de 360 grados.....323
Guía de la cámara de estacionamiento trasera.....320
Guía de marcha atrás del remolque.....437
Configuración de la guía de marcha atrás de un remolque convencional.....437
Guía de marcha atrás del remolque – Solución de problemas.....444
Guía de marcha atrás del remolque – Solución de problemas.....444
Guía de marcha atrás del remolque – Mensajes de información.....444
Guía de marcha atrás del remolque – Preguntas frecuentes.....446
Guía de ruta.....602
Ajuste del volumen de la indicación de guía.....602
Cancelación de la guía de ruta.....603
Repetición de una instrucción.....603
Guía rápida.....30

H

Habilitación de aplicaciones en un dispositivo Android.....596
Habilitación de aplicaciones en un dispositivo iOS.....596
Habilitación del arranque remoto.....161

I

Identificación de la unidad de audio.....581
Identificación del cableado del interruptor auxiliar.....608
Identificación de los tipos de fusibles.....478
Identificación del vehículo.....578
Número de identificación del vehículo.....578
Número del motor.....579
Placa de identificación del vehículo.....579
Identificar la unidad del climatizador.....164
Iluminación de la zona exterior.....132
Ajustes de la iluminación de la zona exterior.....133
Qué es la iluminación de la zona exterior.....132
Uso de la iluminación de la zona exterior.....132
Iluminación exterior.....128

Control automático de las luces altas....134
Control automático de las luces altas – Solución de problemas....136
Encendido automático de faros....129
Iluminación de la zona exterior....132
Luces exteriores....130
Luces delanteras....128
Luces delanteras – Solución de problemas....128
Sistema de iluminación delantera adaptativa....137
Iluminación interior....138
Función de la luz interior....138
Iluminación interior – Solución de problemas....139
Luz ambiente....139
Iluminación interior – Solución de problemas....139
Iluminación interior – Preguntas frecuentes....139
Indicación de distancia....379
Activación y desactivación de la indicación de distancia....381
Indicador de indicación de distancia....381
Qué es la indicación de distancia....379
Indicador de control de estabilidad....297
Indicador del control de descenso en pendientes....308
Indicador del control de tracción....292
Indicadores de alerta de tráfico cruzado....375
Indicadores de asistencia de frenado en marcha atrás....283
Indicadores de asistencia del enganche de remolque....417
Indicadores de Auto-Start-Stop....227
Indicadores de espera automática....291
Indicadores de frenado de tráfico cruzado....286
Indicadores de información de vehículos eléctricos híbridos....222
Indicadores de la asistencia de giro en el camino....305
Indicadores de la ayuda de estacionamiento....317
Indicadores de la tracción en las cuatro ruedas....261
Indicadores del comando a distancia del arranque remoto....162
Indicadores del control de camino....299
Indicadores del control de velocidad crucero adaptativo....341
Indicadores del control de velocidad crucero....332
Indicadores del cuadro de instrumentos....152
Indicadores del diferencial de bloqueo electrónico....273
Indicadores del generador a bordo....198
Indicadores del sistema de alerta de ocupantes traseros....186
Indicadores del sistema de información del punto ciego....371
Indicadores del sistema de mantenimiento de carril....363
Indicadores del tomacorriente....192
Inflado de los neumáticos....521
Información de choques y averías....460
Apagado automático ante choques....463
Arranque con cables de emergencia....461
Remolque de recuperación....464
Sistema de alerta postcolisión....463
Información de llantas y neumáticos....517
Información de vehículos eléctricos híbridos....222
Flujo de alimentación....223
Información de vehículos eléctricos híbridos – Solución de problemas....223
Ralentí eco....225
Ralentí eco – solución de problemas....225
Información de vehículos eléctricos híbridos – Solución de problemas....223
Información de vehículos eléctricos híbridos – Preguntas frecuentes....223
Información para el cliente....609
Etiquetas de certificación de radiofrecuencia....611
Ingreso a un espacio de estacionamiento paralelo....327
Ingreso a un espacio de estacionamiento perpendicular....327

Inspección de daño en los neumáticos.....522
Inspección de desgaste de los neumáticos.....521
Inspección de los vástagos de las válvulas de las llantas.....523
Instalación de los sistemas de seguridad para niños.....45
Combinación de cinturones de seguridad y anclajes inferiores para la sujeción del sistema de seguridad para niños.....49
Sujeción de la correa del asiento trasero.....50
Uso de anclajes inferiores y correas de sujeción para niños.....49
Uso de correas de sujeción.....50
Uso de los cinturones de seguridad.....45
Instalación y desinstalación de la compuerta.....91
Instructor de frenos - Vehículo eléctrico híbrido (HEV).....157
Interacción de voz.....588
Asistente de Ford.....588
Interior del vehículo - Raptor.....37
Interior del vehículo - Se excluye: Raptor.....36
Interruptor de reducción de marcha del estribo eléctrico.....119
Interruptores auxiliares.....606
Introducción.....23

L

Lavaparabrisas.....126
Encendido y apagado del lavado de cortesía.....127
Especificación del líquido del lavaparabrisas.....127
Precauciones del limpiador.....126
Reposición del líquido del lavaparabrisas.....127
Uso del limpiaparabrisas.....126
Lavaparabrisas
Véase: Limpiaparabrisas y lavaparabrisas.....124
Lavaparabrisas y limpiaparabrisas – Solución de problemas.....127
Lavaparabrisas y limpiaparabrisas – Luces de advertencia.....127
Lavaparabrisas y limpiaparabrisas – Preguntas frecuentes.....127
Liberación automática del freno de mano eléctrico.....279
Liberación del freno de estacionamiento eléctrico si la batería del vehículo se quedó sin carga.....279
Liberación del freno de mano eléctrico en forma manual.....278
Liberación manual de estacionamiento.....251
Precauciones de la liberación manual de estacionamiento.....251
Qué es la liberación manual de estacionamiento.....251
Uso de la liberación manual de estacionamiento.....251
Limitaciones de acceso remoto.....85
Limitaciones de alerta del conductor.....386
Limitaciones de alerta de tráfico cruzado.....373
Limitaciones de arrastre del remolque.....404
Limitaciones de escalas a bordo.....420
Limitaciones de la advertencia de salida.....372
Limitaciones de la asistencia de giro en el camino.....304
Limitaciones de la asistencia del enganche de remolque.....415
Limitaciones de la pantalla de entretenimiento e información.....585
Limitaciones del arranque remoto.....161
Limitaciones del asistente de precolisión.....377
Limitaciones de la tracción en las cuatro ruedas.....256
Limitaciones del comando a distancia.....69
Limitaciones del control de camino.....298
Limitaciones del control de velocidad crucero adaptativo.....334
Limitaciones del enganche inteligente.....418

Limitaciones del sistema de alerta de ocupantes traseros.....185
Limitaciones del sistema de control de presión de los neumáticos.....526
Limitaciones del sistema de información del punto ciego.....367
Limitaciones del sistema de mantenimiento de carril.....361
Limitaciones del teclado de acceso sin llave.....87
Limitaciones del tomacorriente.....191
Limpiaparabrisas automático.....124
Ajuste de la sensibilidad del sensor de lluvia.....125
Ajustes del limpiaparabrisas automático.....124
Qué es el limpiaparabrisas automático.....124
Limpiaparabrisas.....124
Activación y desactivación del limpiaparabrisas.....124
Precauciones del limpiaparabrisas.....124
Limpiaparabrisas y lavaparabrisas.....124
Lavaparabrisas.....126
Lavaparabrisas y limpiaparabrisas – Solución de problemas.....127
Limpiaparabrisas.....124
Limpiaparabrisas automático.....124
Limpieza del exterior del vehículo.....508
Limpieza de la parte inferior de la carrocería.....510
Limpieza de las ruedas.....508
Limpieza de las tiras o los gráficos.....509
Limpieza de las ventanas y las plumillas del limpiaparabrisas.....508
Limpieza del compartimiento del motor.....509
Limpieza de los elementos de cromo, aluminio o acero inoxidable.....508
Limpieza de los faros y las luces traseras.....508
Limpieza de los lentes y sensores de la cámara.....510
Precauciones para la limpieza de exteriores.....508
Limpieza del interior.....510
Limpieza de las alfombras.....513
Limpieza de las pantallas.....510
Limpieza de la tela.....510
Limpieza del cuadro de instrumentos.....510
Limpieza del cuero.....511
Limpieza de los asientos y del techo interior.....512
Limpieza de los cinturones de seguridad.....513
Limpieza de los rieles del techo corredizo..513
Limpieza del plástico.....510
Limpieza del vinilo.....511
Llaves y comandos a distancia – Solución de problemas.....74
Llaves y comandos a distancia – Mensajes de información.....74
Llaves y mandos a distancia.....69
Llaves y comandos a distancia – Solución de problemas.....74
Llenado y reposición de combustible – Solución de problemas.....238
Llenado y reposición de combustible – Luces de advertencia.....238
Llenado y reposición de combustible – Mensajes de información.....238
Luces de advertencia del cuadro de instrumentos.....151
Luces delanteras.....128
Indicador de las luces delanteras.....128
Uso de las luces delanteras de luz alta.....128
Luces delanteras – Solución de problemas.....128
Luces delanteras – Preguntas frecuentes.....128
Luces exteriores.....130
Advertencia sonora de luces exteriores encendidas.....132
Cómo funcionan las luces direccionales.....130
Encendido de las luces de carga.....131
Encendido y apagado de las luces antiniebla delanteras.....131
Encendido y apagado de las luces de conducción diurna.....130
Encendido y apagado de las luces de giro.....130
Encendido y apagado de los faros.....132
Indicadores de la luz exterior.....132

Luz ambiente.....139
Ajuste de la iluminación ambiente.....139
Encendido y apagado de la iluminación ambiente.....139

M

Manejo con un solo pedal en terrenos irregulares.....299
Activación y desactivación del manejo con un solo pedal en terrenos irregulares.....300
Indicadores de manejo con un solo pedal en terrenos irregulares.....300
Limitaciones del manejo con un solo pedal en terrenos irregulares.....300
Precauciones del manejo con un solo pedal en terrenos irregulares.....299
Qué es el manejo con un solo pedal en terrenos irregulares.....299
Manejo con un solo pedal en terrenos irregulares – Solución de problemas.....301
Manejo con un solo pedal en terrenos irregulares – Mensajes de información.....301
Manejo económico.....458
Manejo en nieve o hielo.....457
Mantenimiento.....479
Aceite del motor.....484
Bombillos exteriores.....496
Bombillos interiores.....506
Filtro de aire del motor.....490
Mapa de navegación.....603
Medidor de combustible.....149
Limitaciones del medidor de combustible.....150
Qué es el medidor de combustible.....149
Qué es el recordatorio de combustible bajo.....150
Qué es la autonomía.....150
Ubicación de la tapa de recarga de combustible.....150
Medidor de la presión del aceite del motor.....150
Medidor de presión de turbo.....150
Medidor de temperatura del fluido de la transmisión.....150
Medidor de temperatura de refrigerante del motor.....150
Menú del teléfono.....590
Menú principal de la pantalla del cuadro de instrumentos.....155
Menú principal de la pantalla del cuadro de instrumentos - Raptor.....156
Modo alerta.....362
Ajuste de la intensidad de la vibración del volante de dirección.....362
Cómo funciona el modo alerta.....362
Qué es el modo alerta.....362
Modo alerta y asistencia.....363
Cómo funciona el modo alerta y asistencia.....363
Qué es el modo alerta y asistencia.....363
Modo asistencia.....363
Cómo funciona el modo asistencia.....363
Qué es el modo asistencia.....363
Modo automático.....166
Activación y desactivación del modo automático.....166
Activación y desactivación del modo dual.....168
Indicadores del modo automático.....167
Modo correcto de sentarse.....175
Modo de bloqueo automático.....55
Activación del modo de bloqueo automático.....56
Cuándo usar el modo de bloqueo automático.....55
Desactivación del modo de bloqueo automático.....56
Qué es el modo de bloqueo automático.....55
Modo de conducción.....350
Baja.....350
Barro/Surcos.....351
Camino.....357
Deportivo.....355
Desplazamiento por rocas.....353
Eco.....351
Normal.....351
Remolque/arrastre.....356
Resbaladizo.....353
Todoterreno.....352
Modo Punto muerto temporal.....247

Cómo funciona el modo Punto muerto temporal....247
Ingreso al modo Punto muerto temporal....248
Limitaciones del modo Punto muerto temporal....248
Qué es el modo Punto muerto temporal....247
Salida del modo Punto muerto temporal....248
Modos de tracción en las cuatro ruedas....260
Tracción alta en dos ruedas....260
Tracción alta en las cuatro ruedas....260
Tracción automática en las cuatro ruedas....260
Tracción baja en las cuatro ruedas....261
MyKey....75
Ajustes de MyKey....75
MyKey – Solución de problemas....78
MyKey – Solución de problemas....78
MyKey – Mensajes de información....78
MyKey – Preguntas frecuentes....79

N

Navegación de arrastre del remolque....603
Navegación....601
Ajuste del mapa....601
Configuración de un destino....601
Guía de ruta....602
Puntos de ruta....602
Tráfico real....601
Neumático desinflado
Véase: Cambio de rueda pinchada - Raptor/ Tremor....538
Véase: Cambio de rueda pinchada - Se excluye: Raptor....531
Número de identificación del vehículo....578
Información general del número de identificación del vehículo....578
Ubicación del número de identificación del vehículo....578
Número del motor....579
Ubicación del número del motor....579

O

Otros indicadores de advertencia de salida....372

P

Pantalla a petición de información - Vehículos con: Pantalla de 12 pulgadas....586
Pantalla del cuadro de instrumentos....155
Parada del motor....226
Parada del motor cuando el vehículo está en movimiento....217
Parada del motor cuando el vehículo no está en movimiento....217
Pedales ajustables....123
Pedales
Véase: Ajuste de los pedales....123
Pequeñas reparaciones de la pintura....513
Perfiles personales....599
Personalización de la pantalla del cuadro de instrumentos....156
Pesos....561
Pesos - Raptor....560
Pesos - Vehículo eléctrico híbrido (HEV)....562
Pesos y dimensiones de arrastre....405
Capacidades del peso de arrastre....405
Pinchadura
Véase: Cambio de rueda pinchada - Raptor/ Tremor....538
Véase: Cambio de rueda pinchada - Se excluye: Raptor....531
Placa de identificación del vehículo....579
Información general de la placa de identificación del vehículo....580
Ubicación de la placa de identificación del vehículo....579
Portalentes....214
Ubicación del portalentes....214
Portavasos....210
Precauciones del portavasos....210
Posiciones de la transmisión automática....243

Directa (D).....244
Estacionamiento (P).....243
Manual (M).....244
Marcha atrás (R).....243
Punto muerto (N).....243
Precauciones con bajas temperaturas.....457
Precauciones de alerta del conductor.....385
Precauciones de alerta de tráfico cruzado.....373
Precauciones de arrastre del remolque.....403
Precauciones de asistencia de arranque en pendientes.....289
Precauciones de asistencia de frenado en marcha atrás.....281
Precauciones de Auto-Start-Stop.....226
Precauciones de conexión de un remolque.....398
Precauciones de control de oscilación del remolque.....413
Precauciones de frenado de tráfico cruzado.....285
Precauciones de la advertencia de salida.....372
Precauciones de la aplicación.....596
Precauciones de la asistencia de giro en el camino.....304
Precauciones de la asistencia del enganche de remolque.....414
Precauciones de la ayuda de estacionamiento.....312
Precauciones de la batería de alta tensión del vehículo - Vehículo eléctrico híbrido (HEV).....460
Precauciones de la batería de alta tensión.....242
Precauciones de la cámara de 360 grados.....322
Precauciones de la cámara de estacionamiento trasera.....319
Precauciones de la compuerta.....91
Precauciones de la función de memoria.....187
Precauciones de la guía de marcha atrás del remolque.....437
Precauciones de la pantalla de entretenimiento e información.....585
Precauciones de la plataforma del pickup.....391
Precauciones del arranque remoto.....161
Precauciones del asistente de precolisión.....376
Precauciones de la tracción en las cuatro ruedas.....255
Precauciones de la transmisión automática.....243
Precauciones del cargador de accesorio inalámbrico.....208
Precauciones del cinturón de seguridad.....55
Precauciones del controlador del freno del remolque integrado.....408
Precauciones del control de velocidad crucero adaptativo.....333
Precauciones del convertidor catalítico.....240
Precauciones del diferencial de bloqueo electrónico.....268
Precauciones del espejo interior.....143
Precauciones del estribo eléctrico.....118
Precauciones del freno del remolque.....403
Precauciones del freno.....275
Precauciones del fusible.....468
Precauciones del generador a bordo - Vehículos con: 2,4 kW/7,2 kW.....196
Precauciones del generador a bordo - Vehículos con: 2 kW.....195
Precauciones de llenado y reposición de combustible.....229
Precauciones de los airbags.....62
Precauciones de los asientos delanteros.....175
Precauciones del remolque del vehículo.....466
Precauciones del sistema de alerta de ocupantes traseros.....185
Precauciones del sistema de audio.....581
Precauciones del sistema de control de presión de los neumáticos.....525
Precauciones del sistema de información del punto ciego.....367

Precauciones del sistema de mantenimiento de carril.....360
Precauciones del teléfono.....590
Precauciones del tomacorriente.....191
Precauciones de mantenimiento.....479
Precauciones de seguridad para niños.....42
Precauciones de traslado de carga.....387
Precauciones para el control de descenso en pendientes.....307
Precauciones para el sistema de asistencia de estacionamiento activo.....326
Precauciones sobre Trailer Backup Assistance.....422
Preparación del vehículo para su almacenamiento.....515
Privacidad de datos.....27
Programación del comando a distancia.....72
Programación de MyKey.....77
Puertas y cerraduras.....80
Bloqueo automático.....81
Bloqueo incorrecto.....81
Desbloqueo automático.....81
Funcionamiento de las puertas desde el exterior del vehículo.....80
Funcionamiento de las puertas desde el interior del vehículo.....80
Puertas y seguros – Solución de problemas.....82
Rebloqueo automático.....82
Puertas y seguros – Solución de problemas.....82
Puertas y seguros – Luces de advertencia.....82
Puertas y seguros – Mensajes de información.....83
Puertas y seguros – Preguntas frecuentes.....84
Puertos USB.....189
Puntos de anclaje de la compuerta trasera.....393
Capacidades de carga del punto de anclaje de la compuerta trasera.....394
Ubicación de los puntos de anclaje de la compuerta.....393
Puntos de anclaje de la plataforma del pickup.....391
Capacidades de carga del punto de anclaje de la caja carga.....393
Instalación y desinstalación de los listones de sujeción de la plataforma del pickup.....392
Precauciones del punto de anclaje de la caja carga.....391
Ubicación de los puntos de anclaje de la caja carga.....392
Puntos de anclaje del sistema de seguridad para niños.....43
Qué son los puntos de anclaje del sistema de seguridad para niños.....43
Ubicación de los puntos de anclaje de la correa de sujeción superior del sistema de seguridad para niños.....44
Ubicación de los puntos de anclaje del sistema de seguridad para niños.....43
Puntos de ruta.....602
Adición de un punto de ruta.....602
Edición de puntos de ruta.....602

Q

Qué es acceso remoto.....85
Qué es Advertencia de salida.....372
Qué es Auto-Start-Stop.....226
Qué es el alerta de tráfico cruzado.....373
Qué es el arranque remoto.....161
Qué es el asistente de precolisión.....376
Qué es el cargador de accesorio inalámbrico.....208
Qué es el controlador del freno del remolque integrado.....408
Qué es el control de camino.....298
Qué es el control de descenso en pendientes.....307
Qué es el control del modo de manejo.....347
Qué es el control de tracción.....292
Qué es el control de velocidad crucero.....331
Qué es el convertidor catalítico.....240
Qué es el diferencial de bloqueo electrónico.....267
Qué es el enganche inteligente.....418

Qué es el Filtro de polen.....174
Qué es el frenado de tráfico cruzado.....285
Qué es el freno de estacionamiento eléctrico.....278
Qué es el generador a bordo.....195
Qué es el modo de alternador.....200
Qué es el peso bruto nominal combinado.....388
Qué es el peso bruto nominal por eje.....388
Qué es el peso bruto total del vehículo.....388
Qué es el sistema de alerta de ocupantes traseros.....185
Qué es el sistema de alerta de peatones.....68
Qué es el sistema de control de presión de los neumáticos.....524
Qué es el sistema de información del punto ciego.....367
Qué es el sistema de mantenimiento de carril.....360
Que es el teclado de acceso sin llave.....87
Qué es el tomacorriente.....191
Qué es la alerta del conductor.....385
Qué es la asistencia al conductor activa.....326
Qué es la asistencia de arranque en pendientes.....289
Qué es la asistencia de frenado en marcha atrás.....281
Qué es la asistencia de giro en el camino.....304
Qué es la asistencia del enganche de remolque.....414
Qué es la batería de alta tensión.....242
Qué es la cámara de 360 grados.....322
Qué es la Cámara retrovisora.....319
Qué es la función de memoria.....187
Qué es la guía de marcha atrás del remolque.....437
Qué es MyKey.....75
Qué es Trailer Backup Assistance.....422
Qué es un vehículo eléctrico híbrido.....222
Qué son las escalas a bordo.....420
Qué son las luces de advertencia del cuadro de instrumentos.....151
Qué son los indicadores del cuadro de instrumentos.....152
Qué son los interruptores auxiliares.....606

R

Radio AM/FM.....583
Limitaciones de radio AM/FM.....583
Selección de una estación de radio.....583
Ralentí eco.....225
Activación y desactivación de ralentí eco.....225
Cómo funciona el ralentí eco.....225
Qué es ralentí eco.....225
Ralentí eco – solución de problemas.....225
Ralentí eco – preguntas frecuentes.....225
Rampas de la plataforma del pickup.....394
Guardado de las rampas de la plataforma del pickup.....396
Instalación y desinstalación de las rampas de la caja carga.....395
Instalación y desinstalación del soporte de la rampa de la plataforma del pickup.....395
Precauciones de la rampa de la plataforma del pickup.....394
Realización de restablecimiento del sistema.....605
Realización y recepción de una llamada telefónica.....592
Reanudación de la velocidad programada.....332
Rearranque del motor.....226
Rebloqueo automático.....82
Cómo funciona el rebloqueo automático.....82
Rebote de la ventanilla.....141
Anulación del rebote de la ventanilla.....141
Qué es el rebote de la ventanilla.....141
Rebote del techo corredizo.....148
Anulación del rebote del techo corredizo...148
Qué es el rebote del techo corredizo.....148
Recarga de combustible.....233

Apertura manual de la tapa de recarga de combustible....237
Descripción general del sistema de reposición de combustible....233
Reposición de combustible del vehículo....233
Recomendación de las piezas de repuesto....646
Recomendaciones para la conducción....450
Conducción en condiciones especiales con tracción a las cuatro ruedas....450
Recordatorio de cinturones de seguridad....57
Activación y desactivación del recordatorio de cinturón de seguridad....59
Cómo funciona el recordatorio de cinturón de seguridad....57
Reemplazo de las plumillas delanteras del limpiaparabrisas....125
Reemplazo del filtro de polen....174
Reemplazo de una llave extraviada o un mando a distancia....72
Reiniciación de la pantalla central....587
Reinicio del sistema del vehículo....605
Relaciones de transmisión - Raptor....553
Relaciones de transmisión....555
Relaciones de transmisión - Vehículo eléctrico híbrido (HEV)....554
Remoción de la hoja de la llave....70
Remoción del vehículo del almacenamiento....516
Remolque de emergencia....466
Remolque del vehículo....466
Remolque de recuperación....464
Acceso al punto de remolque delantero....464
Reproducción de medios mediante Bluetooth®....595
Reproducción de medios mediante el puerto USB....189
Reproducción o pausa de la fuente de audio....581
Requisitos de la aplicación....596
Requisitos del sistema de información del punto ciego....368
Restablecimiento de la computadora de a bordo....160
Restablecimiento de la detección de falla de conexión a tierra....200
Restablecimiento de la posición de detención - Vehículos con: Columna ajustable de la dirección eléctrica....122
Restablecimiento del interruptor de circuito - Vehículos con: 7,2 kW....200
Restablecimiento del sistema de control de presión de los neumáticos....526
Restablecimiento de una posición preestablecida....187
Resumen del viaje....158
Retorno automático a Estacionamiento (P)....249
Cómo funciona el retorno automático a Estacionamiento (P)....249
Limitaciones del retorno automático a Estacionamiento (P)....249
Qué es el retorno automático a estacionamiento (P)....249
Rodaje inicial....457
Rodaje inicial
Véase: Rodaje inicial....457
Rotación de neumáticos....523

S

Salida de un espacio de estacionamiento....328
Seguridad para niños....42
Instalación de los sistemas de seguridad para niños....45
Puntos de anclaje del sistema de seguridad para niños....43
Sistemas de seguridad para niños....44
Seguridad....114
Configuración del sistema de alarma antirrobo....115
Seguridad – Solución de problemas....116
Sistema antirrobo pasivo....114
Sistema de alarma antirrobo....114
Seguridad – Solución de problemas....116
Seguridad – Mensajes de información....116
Seguridad – Preguntas frecuentes....117

Índice alfabético

Seguros para niños.....53
Selección de la fuente de audio.....581
Selección de un modo de manejo de tracción en las cuatro ruedas - Raptor.....258
Selección de un modo de manejo de tracción en las cuatro ruedas - Se excluye: Raptor.....257
Selección de un modo de manejo - Raptor.....349
Selección de un modo de manejo.....348
Selección de un perfil personal.....600
Sensores de colisión y testigo del airbag.....66
Silenciamiento del audio.....582
Símbolos usados en el vehículo.....24
Sistema antibloqueo de frenos.....275
Limitaciones del sistema antibloqueo de frenos.....275
Sistema antirrobo pasivo.....114
Cómo funciona el sistema antirrobo pasivo.....114
Qué es el sistema antirrobo pasivo.....114
Sistema de alarma antirrobo.....114
Activación del sistema de alarma antirrobo.....115
Cómo funciona el sistema de alarma antirrobo.....114
Cuáles son los sensores de inclinación.....115
Cuáles son los sensores interiores.....114
Desactivación del sistema de alarma antirrobo.....115
Qué es el sistema de alarma antirrobo.....114
Qué es la alarma del perímetro.....114
Sistema de alerta de ocupantes traseros.....185
Sistema de alerta de peatones.....68
Sistema de alerta postcolisión.....463
Apagado del sistema de alerta de poschoques.....463
Cómo funciona el sistema de alerta de poschoques.....463
Limitaciones del sistema de alerta de poschoques.....463
Qué es el sistema de alerta de poschoques.....463
Sistema de asistencia de estacionamiento activo.....326
Asistencia de estacionamiento activo – Solución de problemas.....329
Sistema de audio.....581
Radio AM/FM.....583
Sistema de control de la presión de los neumáticos.....524
Sistema de control de presión de los neumáticos – Solución de problemas.....529
Sistema de control de presión de los neumáticos – Solución de problemas.....529
Sistema de control de presión de los neumáticos – Luces de advertencia.....529
Sistema de control de presión de los neumáticos – Mensajes de información.....530
Sistema de detección del acompañante.....63
Cómo funciona el sistema de detección del pasajero delantero.....63
Indicadores del sistema de detección del pasajero delantero.....66
Precauciones del sistema de detección del pasajero delantero.....65
Qué es el sistema de detección del acompañante delantero.....63
Sistema de iluminación delantera adaptativa.....137
Cómo funciona el sistema de iluminación delantera adaptativa.....137
Encendido y apagado del sistema de iluminación delantera adaptativa.....137
Sistema de información del punto ciego con cobertura de remolque.....369
Configuración de la longitud de un remolque.....370
Limitaciones del sistema de información del punto ciego con cobertura de remolque.....369
Qué es el sistema de información del punto ciego con cobertura de remolque.....369
Selección de un remolque.....370
Sistema de información del punto ciego.....367

Sistema de información del punto ciego con cobertura de remolque.....369
Sistema de información del punto ciego – Solución de problemas.....371
Sistema de información del punto ciego – Solución de problemas.....371
Sistema de información del punto ciego – Mensajes de información.....371
Sistema de mantenimiento de carril.....360
Modo alerta.....362
Modo alerta y asistencia.....363
Modo asistencia.....363
Sistema de mantenimiento de carril – Solución de problemas.....364
Sistema de mantenimiento de carril – Solución de problemas.....364
Sistema de mantenimiento de carril – Mensajes de información.....364
Sistema de mantenimiento de carril – Preguntas frecuentes.....365
Sistemas de seguridad para niños.....44
Información de la posición del sistema de seguridad para niños.....44
Solidificación del vehículo.....513
Start-Stop automático – Solución de problemas.....227
Start-Stop automático – Mensajes de información.....227
Start-Stop automático – Preguntas frecuentes.....228
Start-Stop automático.....226
Start-Stop automático – Solución de problemas.....227
Sugerencias de arrastre de remolque.....404
Sugerencias del climatizador.....168
Superficie de trabajo de la compuerta.....96
Superficie de trabajo de la consola central – Solución de problemas.....207
Superficie de trabajo de la consola central – Mensajes de información.....207
Superficie de trabajo de la consola central.....205
Superficie de trabajo de la consola central – Solución de problemas.....207
SVT.....21

T

Team RS.....21
Techo corredizo.....147
Rebote del techo corredizo.....148
Techo corredizo
Véase: Techo corredizo.....147
Teclado de acceso sin llave – Solución de problemas.....89
Teclado de acceso sin llave – Preguntas frecuentes.....89
Teclado de acceso sin llave.....87
Teclado de acceso sin llave – Solución de problemas.....89
Teléfono.....590
Tomacorriente.....191
Traba del capó
Véase: Apertura y cierre del capó.....479
Traba de los controles del vidrio trasero...141
Trabado y destrabado de la compuerta.....91
Tracción en las cuatro ruedas – Solución de problemas.....262
Tracción en las cuatro ruedas – Luces de advertencia.....262
Tracción en las cuatro ruedas – Mensajes de información.....262
Tracción en las cuatro ruedas.....254
Modos de tracción en las cuatro ruedas.....260
Tracción en las cuatro ruedas – Solución de problemas.....262
Tráfico real.....601
Activación y desactivación del tránsito real.....601
Qué es el tráfico real.....601
Trailer Backup Assistance – Solución de problemas.....430
Trailer Backup Assistance – Mensajes de información.....430
Trailer Backup Assistance – Preguntas frecuentes.....433
Trailer Backup Assistance.....422
Configuración de Trailer Backup Assistance para remolque convencional.....422
Trailer Backup Assistance – Solución de problemas.....430
Transporte de carga.....387

Transporte del vehículo.....465
Tuercas de rueda.....547

U

Ubicación de la cámara de estacionamiento trasera.....319
Ubicación de la etiqueta del neumático.....517
Ubicación de las cámaras de 360 grados - Raptor.....323
Ubicación de las cámaras de 360 grados.....322
Ubicación de las etiquetas de identificación del vehículo.....388
Ubicación del cableado del interruptor auxiliar.....607
Ubicación del cargador de accesorio inalámbrico.....208
Ubicación del depósito del fluido de frenos.....275
Ubicación del embudo de llenado de combustible.....231
Ubicación de los botones de la función de memoria.....187
Ubicación de los interruptores auxiliares.....606
Ubicación de los puertos USB.....189
Ubicación de los sensores de advertencia de salida.....372
Ubicación de los sensores del alerta de tráfico cruzado.....374
Ubicación de los sensores del asistente de precolisión.....379
Ubicación de los sensores del sistema de información del punto ciego.....368
Ubicación de los tomacorrientes.....191
Ubicación del teclado de acceso sin llave.....87
Ubicación del vehículo.....70
Uso de cadenas para nieve.....517
Uso de escalas a bordo.....420
Uso de espera automática.....290
Uso de la asistencia del enganche de remolque.....416
Uso del acceso remoto.....85
Uso de la selección progresiva de rango.....248
Uso de las ruedas con bloqueo de talón - Raptor.....519
Uso de la superficie de trabajo de la consola central - Vehículos con: Cambio de columna.....205
Uso de la superficie de trabajo de la consola central - Vehículos con: Cambio de consola.....206
Uso de las vistas de guía de marcha atrás del remolque.....441
Uso de las vistas de Trailer Backup Assistance.....427
Uso del comando a distancia.....69
Uso del controlador del freno del remolque integrado.....408
Uso del controlador de Trailer Backup Assistance.....427
Uso del enganche inteligente.....418
Uso de los controles de la pantalla del cuadro de instrumentos.....155
Uso del teclado de acceso sin llave.....88
Uso de MyKey con sistemas de arranque remotos.....78

V

Velocímetro.....149
Ventanillas.....140
Apertura general.....140
Rebote de la ventanilla.....141
Ventilación
Véase: Climatización - Vehículos con: Control automático de temperatura.....164
Véase: Climatización - Vehículos con: Control manual de temperatura.....170
Ventilación con el techo corredizo.....148
Verificación de la presión de los neumáticos.....521
Verificación del nivel de fluido de frenos.....276
Verificación del refrigerante.....485
Vinculación o desvinculación de un perfil personal.....600
Visualización de la presión de los neumáticos.....526
Volante de dirección - Raptor.....32
Volante de dirección - Se excluye: Raptor.....31
Volante de dirección.....121

, Edition date: 202206