F-150 - P702 SOG Manual del Propietario

La información presentada en esta publicación era correcta al momento de la impresión. Para asegurar un continuo desarrollo, nos reservamos el derecho de modificar especificaciones, diseño o equipo en cualquier momento y sin previo aviso ni obligación. Ninguna parte de esta publicación puede ser reproducida, transmitida, almacenada en un sistema de recuperación o traducida a otro idioma, de ninguna forma y por ningún medio, sin nuestra autorización por escrito. Se exceptúan los errores y las omisiones.

© Ford Motor Company 2020

Todos los derechos reservados.

Go Further

DECLARACIÓN DE CUMPLIMIENTO
EXPEDIDA POR EL IMPORTADOR Y REPRESENTANTE DE MARCA
(De acuerdo con la Norma ISO/IEC 17050-1
Resolución 536 de 2019 que derogó las Resoluciones 039 y 137 de 2019 y 567 de 2018,
de la Agencia Nacional de Seguridad Vial-ANSV de la República de Colombia

FORD MOTOR COLOMBIA S.A.S.

Carrera 7a. No. 113-43 – oficina 1101 – Teléfono +5717472000 – Fax +5717472001 Bogotá D.C. Colombia

DECLARACIÓN DE PRIMERA PARTE PARA REGISTRAR LA EXISTENCIA Y DESCRIPCIÓN AMPLIADA DEL MANUAL DE PROPIETARIO PARA LOS ELEMENTOS DE SEGURIDAD ACTIVA Y PASIVA EXIGIDOS EN LA RESOLUCIÓN 536 DE 2019 QUE DEROGÓ LAS RESOLUCIONES 039 Y 137 DE 2019 Y 567 DE 2018, DE LA AGENCIA NACIONAL DE SEGURIDAD VIAL, QUE SE ENTREGA PARA LOS SIGUIENTES VEHÍCULOS:

MARCA: FORD - REFERENCIA: **F-150 P702 SOG**

OBJETO DE LA DECLARACIÓN:

EL OBJETO DE LA PRESENTE DECLARACIÓN ES DETALLAR LOS ELEMENTOS DE SEGURIDAD ACTIVA Y PASIVA CON QUE CUENTA EL VEHÍCULO Y UBICAR SU DESCRIPCIÓN AMPLIADA EN EL PRESENTE MANUAL.

Catálogo	AÑO MODELO	Elemento	ABS Sistema Antibloqueo de Frenos		ESC Control Electrónico de Estabilidad		Alerta Colisión Frontal		Frenado Autónomo de Emergencia	
		Símbolo								
F-150 Lariat Sport 3.5 L Doble Cabina	2021	Disponibilidad	Sí	Ver Nota[1]	Sí	Pag. 95	Sí	Pag. 123	Sí	Pag. 125
F-150 Platinum 3.5 L Doble Cabina	2021	Disponibilidad	Sí	Ver Nota[1]	Sí	Pag. 95	Sí	Pag. 123	Sí	Pag. 125

Catálogo	AÑO MODELO	Elemento	Sistema de Sujeción Infantil		Sistema de Bolsa de Aire o Airbags		Sistema de Encendido Automático de Luces		Sistema de Luces de Circulación Diurna	
		Símbolo								
F-150 Lariat Sport 3.5 L Doble Cabina	2021	Disponibilidad	LATCH	Pag. 16	6	Pag. 32	Sí	Ver Nota[2]	Sí	Pag. 48
F-150 Platinum 3.5 L Doble Cabina	2021	Disponibilidad	LATCH	Pag. 16	6	Pag. 32	Sí	Ver Nota[2]	Sí	Pag. 48

[1]Nota: Esta información se encuentra disponible en la página 251 del Manual de Propietario Completo que puede ser consultado en la página web de Ford Motor Colombia S.A.S. https://www.ford.com.co

[2]Nota: Esta información se encuentra disponible en la página 115 del Manual de Propietario Completo que puede ser consultado en la página web de Ford Motor Colombia S.A.S. https://www.ford.com.co

CONVENCIONES: SÍ: INCLUIDO - NO: NO INCLUÍDO - Pg: PÁGINA DEL MANUAL DE PROPIETARIO
Especificaciones sujetas a cambio sin aviso previo

Contenido

Introducción
Acerca de esta publicación 19
Cómo usar esta publicación 20

Glosario de símbolos
Símbolos usados en el vehículo 21

Privacidad de datos
Privacidad de datos 24
Datos de servicio 25
Configuración de datos 25
Datos del dispositivo móvil 25

Búsqueda visual
Volante de dirección 27
Cuadro de instrumentos 28
Interior del vehículo 29
Exterior frontal 30
Exterior trasero 31

Seguridad para niños
Precauciones de seguridad para niños 32
Puntos de anclaje del sistema de seguridad para niños 33
Sistemas de seguridad para niños 34
Instalación de los sistemas de seguridad para niños 35
Asientos elevadores 41
Seguros para niños 43

Cinturones de seguridad
Precauciones del cinturón de seguridad 45
Enganche y desenganche de los cinturones de seguridad 45
Modo de bloqueo automático 45
Ajuste de los cinturones de seguridad durante el embarazo 46
Ajuste de la altura del cinturón de seguridad 47
Ajuste de la longitud del cinturón de seguridad 47
Recordatorio de cinturones de seguridad 47

Airbags
Cómo funcionan los airbags delanteros 50
Cómo funcionan los airbags laterales 51
Cómo funcionan los airbags de rodilla 51
Cómo funciona Safety Canopy™ 52
Precauciones de los airbags 52
Sistema de detección del acompañante 53
Sensores de colisión y testigo del airbag 56

Llaves y mandos a distancia
Limitaciones del comando a distancia 58
Uso del comando a distancia 58
Remoción de la hoja de la llave 59
Activación de la alarma de emergencia 59
Ubicación del vehículo 59
Cambio de la batería del comando a distancia 59
Reemplazo de una llave extraviada o un mando a distancia 61
Programación del comando a distancia 61
Llaves y comandos a distancia – Solución de problemas 63

MyKey
Qué es MyKey 64
Ajustes de MyKey 64
Generación de MyKey - Vehículos con: Botón de contacto 65

Contenido

Generación de MyKey - Vehículos con: Llave retráctil 66
Programación de MyKey 66
Borrado de toda la información de MyKey 66
Comprobación del estado del sistema MyKey 66
Uso de MyKey con sistemas de arranque remotos 67
MyKey – Solución de problemas 67

Puertas y cerraduras

Funcionamiento de las puertas desde el exterior del vehículo 71
Funcionamiento de las puertas desde el interior del vehículo 71
Desbloqueo automático 72
Bloqueo automático 72
Bloqueo incorrecto 73
Advertencias sonoras de las puertas y los seguros 73
Puertas y seguros – Solución de problemas 73

Liberación sin llave

Ubicación del teclado de acceso sin llave 75
Limitaciones de acceso remoto 75
Código de acceso maestro 75
Ajustes de acceso remoto 75
Bloqueo y desbloqueo de las puertas con acceso remoto sin llave 76
Bloqueo y desbloqueo de las puertas con teclado de acceso sin llave 77
Acceso remoto – Solución de problemas 77

Entrada y salida fáciles

Cómo funciona la entrada y salida fáciles 78
Activación y desactivación de la entrada y salida fáciles 78

Compuerta trasera - Vehículos con: Compuerta manual

Liberación de la compuerta 79
Trabado y destrabado de la compuerta 79
Instalación y desinstalación de la compuerta 79
Escalón de la compuerta 80
Extensor de la plataforma 81
Superficie de trabajo de la compuerta 84

Compuerta trasera - Vehículos con: Compuerta eléctrica

Liberación de la compuerta 85
Cierre de la compuerta 85
Instalación y desinstalación de la compuerta 86
Escalón de la compuerta 87
Extensor de la plataforma 88
Superficie de trabajo de la compuerta 91
Compuerta – Solución de problemas 91

Compuerta trasera - Vehículos con: Compuerta de liberación remota

Liberación de la compuerta 93
Instalación y desinstalación de la compuerta 93
Escalón de la compuerta 94
Extensor de la plataforma 95
Superficie de trabajo de la compuerta 98
Compuerta – Solución de problemas 98

Seguridad

Sistema antirrobo pasivo 100
Sistema de alarma antirrobo 100

Configuración del sistema de alarma antirrobo 101
Seguridad – Solución de problemas 102

Estribos eléctricos

Precauciones del estribo eléctrico 104
Configuración del estribo eléctrico 104
Interruptor de reducción de marcha del estribo eléctrico 105
Despliegue y guardado de los estribos eléctricos 105
Estribos eléctricos – Solución de problemas 106

Volante de dirección

Ajuste del volante de dirección - Vehículos con: Columna ajustable de la dirección manual 107
Ajuste del volante de dirección - Vehículos con: Columna ajustable de la dirección eléctrica 107
Restablecimiento de la posición de detención - Vehículos con: Columna ajustable de la dirección eléctrica 108
Activación y desactivación del volante de dirección calentado 108

Pedales ajustables

Ajuste de los pedales 109

Limpiaparabrisas y lavaparabrisas

Limpiaparabrisas 110
Limpiaparabrisas automático 110
Comprobación de las plumillas del limpiaparabrisas 111
Reemplazo de las plumillas delanteras del limpiaparabrisas 111
Arandelas 112
Lavaparabrisas y limpiaparabrisas – Solución de problemas 113

Iluminación exterior

Control de iluminación exterior 114
Ópticas delanteras 114
Ópticas delanteras – Solución de problemas 114
Encendido automático de faros 115
Luces exteriores 115
Iluminación de la zona exterior 118
Control automático de las luces altas 119
Control automático de las luces altas – Solución de problemas 121
Sistema de iluminación delantera adaptativo.....121

Iluminación interior

Encendido y apagado de todas las luces interiores 123
Encendido y apagado de las luces interiores delanteras 123
Encendido y apagado de las luces interiores traseras 123
Función de la luz interior 123
Ajuste del brillo de la iluminación del cuadro de instrumentos 124
Luz ambiente 124

Ventanillas

Apertura y cierre de las ventanillas 125
Rebote de la ventanilla 125
Traba de los controles del vidrio panorámico 126
Apertura y cierre de las ventanillas corredizas 126

Espejo retrovisor interior

Precauciones del espejo interior 127
Atenuación manual del espejo interior 127
Espejo interior de atenuación automática 127

Contenido

Espejos retrovisores exteriores

Ajuste de los espejos exteriores 128
Abatimiento de los espejos exteriores - Vehículos con: Espejos plegables eléctricos 128
Espejo exterior de atenuación automática 129

Techo solar

Apertura y cierre del parasol 130
Apertura y cierre del techo solar 130
Ventilación con el techo solar 130
Rebote del techo solar 131

Cuadro de instrumentos

Descripción general del cuadro de instrumentos - Vehículos con: Pantalla de 4.2 pulg. 132
Descripción general del cuadro de instrumentos - Vehículos con: Pantalla de 8 pulg. 133
Descripción general del cuadro de instrumentos - Vehículos con: Pantalla de 12.3 pulg. 134
Qué es el tacómetro 134
Qué es el velocímetro 134
Medidor de combustible 134
Qué es el medidor de temperatura de refrigerante del motor 135
Qué es el medidor de presión de aceite del motor 135
Qué es el medidor de temperatura del fluido de la transmisión 135
Qué es el medidor del refuerzo del turbocargador 135
Qué es el medidor de líquido de escape diésel 135
Qué son las luces de advertencia del cuadro de instrumentos 136
Luces de advertencia del cuadro de instrumentos 136
Qué son los indicadores del cuadro de instrumentos 137
Indicadores del cuadro de instrumentos 138

Pantalla del cuadro de instrumentos

Uso de los controles de la pantalla del cuadro de instrumentos 140
Menú principal de la pantalla del cuadro de instrumentos - Vehículos con: Pantalla de 4.2 pulg. 140
Menú principal de la pantalla del cuadro de instrumentos - Vehículos con: Pantalla de 8 pulg. 141
Menú principal de la pantalla del cuadro de instrumentos - Vehículos con: Pantalla de 12.3 pulg. 141
Computadora de abordo - Vehículos con: Pantalla de 4.2 pulg. 141
Computadora de abordo - Vehículos con: Pantalla de 8 pulg./Pantalla de 12.3 pulg. 142
Personalización de la pantalla del cuadro de instrumentos 142
Configuración personalizada 142

Arranque remoto

Qué es el arranque remoto 144
Precauciones del arranque remoto 144
Limitaciones del arranque remoto 144
Habilitación del arranque remoto 144
Arranque y parada remotos del vehículo 144
Ampliación de la duración del arranque remoto 145
Indicadores del comando a distancia del arranque remoto 145
Ajustes del arranque remoto 145

Contenido

Climatización - Vehículos con: Control automático de temperatura

Identificar la unidad del climatizador 147
Activación y desactivación del climatizador 147
Activación y desactivación de la recirculación del aire 147
Activación y desactivación del aire acondicionado 147
Activación y desactivación del desempañamiento 147
Activación y desactivación del desempañamiento máximo 147
Activación y desactivación del enfriamiento máximo 148
Activación y desactivación de parada del limpiaparabrisas térmico 148
Activación y desactivación del vidrio panorámico térmico.....148
Activación y desactivación de los espejos térmicos 148
Configuración de la velocidad del motor del ventilador 148
Configuración de la temperatura 149
Dirigir el flujo de aire 149
Modo automático 149
Sugerencias del climatizador 151

Climatización - Vehículos con: Control manual de temperatura

Identificar la unidad del climatizador 153
Activación y desactivación del climatizador 153
Activación y desactivación de la recirculación del aire 153
Activación y desactivación del aire acondicionado 153
Activación y desactivación del desempañamiento.....153
Activación y desactivación del desempañamiento máximo 153
Activación y desactivación del enfriamiento máximo 154
Activación y desactivación del vidrio panorámico térmico.....154
Activación y desactivación de los espejos térmicos 154
Configuración de la velocidad del motor del ventilador 154
Configuración de la temperatura 154
Dirigir el flujo de aire 155
Sugerencias del climatizador 155

Calidad del aire interior

Qué es el Filtro de polen 157
Reemplazo del filtro de polen 157

Asientos delanteros

Precauciones de los asientos delanteros 158
Modo correcto de sentarse 158
Asientos de ajuste manual 159
Asientos de ajuste eléctrico 161
Asientos con masajes 164
Asientos calentados.....165
Asientos ventilados 166

Asientos traseros

Asientos de ajuste manual 167
Asientos calentados 168

Sistema de alerta de ocupantes traseros

Qué es el sistema de alerta de ocupantes traseros 170
Cómo funciona el sistema de alerta de ocupantes traseros 170
Precauciones del sistema de alerta de ocupantes traseros 170
Limitaciones del sistema de alerta de ocupantes traseros 170

Activación y desactivación del sistema de alerta de ocupantes traseros 171
Indicadores del sistema de alerta de ocupantes traseros 171
Advertencias sonoras del sistema de alerta de ocupantes traseros 171

Función de memoria

Qué es la función de memoria 172
Precauciones de la función de memoria 172
Ubicación de los botones de la función de memoria 172
Guardado de una posición preestablecida 172
Restablecimiento de una posición preestablecida 172

Puertos USB

Ubicación de los puertos USB 174
Reproducción de medios mediante el puerto USB 174
Recarga de un dispositivo.....175

Tomacorriente - Vehículos con: Tomacorriente del generador eléctrico de la plataforma del pickup

Qué es el tomacorriente 176
Precauciones del tomacorriente 176
Ubicación del tomacorriente 177
Indicadores del tomacorriente 177
Activación y desactivación del tomacorriente 178
Qué es el modo de alternador 178
Activación y desactivación del modo de alternador 178
Restablecimiento de la detección de falla de conexión a tierra 179

Tomacorriente - Vehículos con: Tomacorriente de 120 V

Qué es el tomacorriente 180
Precauciones del tomacorriente 180
Limitaciones del tomacorriente 180
Ubicación del tomacorriente 180
Indicadores del tomacorriente 181

Tomacorriente - Vehículos con: Tomacorriente de 12 V

Qué es el tomacorriente 182
Precauciones del tomacorriente 182
Ubicación del tomacorriente 182

Superficie de trabajo de la consola central

Uso de la superficie de trabajo de la consola central - Vehículos con: Cambio de columna 183
Uso de la superficie de trabajo de la consola central - Vehículos con: Cambio de consola 184
Superficie de trabajo de la consola central – Solución de problemas 185

Cargador de accesorio inalámbrico

Qué es el cargador de accesorio inalámbrico 186
Ubicación del cargador de accesorio inalámbrico 186
Recarga de dispositivo inalámbrico 186

Almacenamiento

Portavasos 187
Guantera 187
Compartimento de almacenamiento debajo del asiento 188
Portalentes 191

Contenido

Arranque y parada del motor

Arranque y parada del motor – Precauciones 192
Interruptor de encendido 192
Botón de arranque sin llave 193
Arranque del motor 193
Parada del motor 195
Apagado automático del motor 197
Acceso a la posición de resguardo de la llave pasiva 197
Arranque y parada del motor – Solución de problemas 198

Start-Stop automático

Qué es Auto-Start-Stop 203
Precauciones de Auto-Start-Stop 203
Activación y desactivación de Start-Stop automático 203
Parada del motor 203
Rearranque del motor 203
Indicadores de Auto-Start-Stop 204
Start-Stop automático – Solución de problemas 204

Combustible y recarga de combustible

Precauciones de llenado y reposición de combustible 206
Calidad del combustible 207
Ubicación del embudo de llenado de combustible 209
Bajo nivel de combustible 210
Recarga de combustible 211
Capacidad del tanque de combustible 214
Llenado y reposición de combustible – Solución de problemas 214

Filtro de partículas Diesel

Qué es el filtro de partículas diésel 215
Cómo funciona el filtro de partículas diésel 215
Precauciones del filtro de partículas diésel 215
Requisitos del filtro de partículas diésel 216
Regeneración manual del filtro de partículas diésel 216
Filtro de partículas diésel – Solución de problemas 218

Sistema de reducción catalítica selectiva - Diesel

Qué es el sistema de reducción catalítica selectiva 220
Cómo funciona el sistema de reducción catalítica selectiva 220
Precauciones del sistema de reducción catalítica selectiva 220
Requisitos del sistema de reducción catalítica selectiva 221
Pautas del sistema de reducción catalítica selectiva 221
Llenado del tanque del sistema de reducción catalítica selectiva 222
Verificación del estado del sistema de reducción catalítica selectiva 224
Capacidad y especificación del líquido de escapa diésel 224
Sistema de reducción catalítica selectiva – Solución de problemas 224

Catalizador

Qué es el convertidor catalítico 227
Precauciones del convertidor catalítico 227
Convertidor catalítico – Solución de problemas 227

Caja de cambios automática

Precauciones de la transmisión automática 228

Posiciones de la transmisión automática 228
Cambiar a velocidad el vehículo 229
Cambio de marchas manual 229
Modo Punto muerto temporal 230
Uso de la selección progresiva de rango 231
Retorno automático a Estacionamiento (P) 231
Guardado de la palanca selectora - Vehículos con: Cambio de consola 232
Liberación manual de estacionamiento 232

Tracción en las cuatro ruedas

Cómo funciona la tracción en las cuatro ruedas 235
Precauciones de la tracción en las cuatro ruedas 235
Limitaciones de la tracción en las cuatro ruedas 236
Selección de un modo de manejo de tracción en las cuatro ruedas 238
Modos de tracción en las cuatro ruedas 239
Indicadores de la tracción en las cuatro ruedas 240
Historial de la tracción en las cuatro ruedas 240
Tracción en las cuatro ruedas – Solución de problemas 243

Bloqueo del diferencial electrónico

Qué es el diferencial de bloqueo electrónico 246
Precauciones del diferencial de bloqueo electrónico 246
Activación y desactivación del diferencial de bloqueo electrónico - 4x4 246
Activación y desactivación del diferencial de bloqueo electrónico - 4x2 248
Indicadores del diferencial de bloqueo electrónico 249
Diferencial de bloqueo electrónico – Solución de problemas 250

Frenos

Precauciones del freno 251
Sistema antibloqueo de frenos 251
Freno sobre acelerador 251
Ubicación del depósito del fluido de frenos 251
Verificación del nivel de fluido de frenos 251
Especificación del fluido de frenos 252
Frenos – Solución de problemas 252

Freno de estacionamiento eléctrico

Qué es el freno de estacionamiento eléctrico 254
Activación del freno de mano eléctrico 254
Activación del freno de mano eléctrico en caso de emergencia 254
Liberación del freno de mano eléctrico en forma manual 254
Liberación automática del freno de mano eléctrico 255
Advertencia sonora del freno de mano electrónico 255
Liberación del freno de estacionamiento eléctrico si la batería del vehículo se quedó sin carga 255
Freno de mano eléctrico – Solución de problemas 255

Asistencia de frenado en marcha atrás

Qué es la asistencia de frenado en marcha atrás 257
Cómo funciona la asistencia de frenado en marcha atrás 257
Precauciones de asistencia de frenado en marcha atrás 257

Contenido

Activación y desactivación de la asistencia de estacionamiento en marcha atrás 258
Anulación de la asistencia de frenado en marcha atrás 258
Indicadores de asistencia de frenado en marcha atrás 258
Asistencia de frenado en marcha atrás – Solución de problemas 259

Asistencia de arranque en pendientes

Qué es la asistencia de arranque en pendientes 261
Cómo funciona la asistencia de arranque en pendientes 261
Precauciones de asistencia de arranque en pendientes 261
Asistencia de arranque en pendientes – Solución de problemas 261

Espera automática

Cómo funciona la espera automática 262
Activación y desactivación de espera automática 262
Uso de espera automática 262
Indicadores de espera automática 263

Control de tracción

Qué es el control de tracción 264
Cómo funciona el control de tracción 264
Activación y desactivación del control de tracción 264
Indicador del control de tracción 264
Control de tracción – Solución de problemas 265

Control de estabilidad

Cómo funciona el control de estabilidad 266
Activación y desactivación del control de estabilidad 267
Indicador de control de estabilidad 269

Control de descenso en pendientes

Qué es el control de descenso en pendientes 270
Cómo funciona el control de descenso en pendientes 270
Precauciones para el control de descenso en pendientes 270
Activación y desactivación del control de descenso en pendientes 271
Configuración de la velocidad de descenso en pendiente 271
Indicador del control de descenso en pendientes 271
Control de descenso en pendientes – Solución de problemas 271

Asistencia al conductor activa

Qué es la asistencia al conductor activa 272
Cómo funciona la asistencia al conductor activa 272
Precauciones de asistencia al conductor activa 272
Requisitos de asistencia al conductor activa 273
Limitaciones de asistencia al conductor activa 273
Configuración de asistencia al conductor activa 273
Activación y desactivación de la asistencia al conductor activa 274
Alertas de asistencia al conductor activa 274
Cancelación automática de asistencia al conductor activa 274
Indicadores de asistencia al conductor activa 275

Contenido

Asistencia al conductor activa – Solución de problemas 275

Dirección

Dirección hidráulica eléctrica 277
Dirección – Solución de problemas 278

Ayuda de estacionamiento

Precauciones de la ayuda de estacionamiento 280
Asistencia de estacionamiento trasera 281
Asistencia de estacionamiento delantero 282
Ayuda de estacionamiento lateral 283
Indicadores de la ayuda de estacionamiento 284
Ayuda de estacionamiento – Solución de problemas 284

Cámara retrovisora

Qué es la Cámara retrovisora 286
Precauciones de la cámara de estacionamiento trasera 286
Ubicación de la cámara de estacionamiento trasera 286
Guía de la cámara de estacionamiento trasera 287
Configuración de la cámara de estacionamiento trasera 287

Cámara de 360 grados

Qué es la cámara de 360 grados 289
Cómo funciona la cámara de 360 grados 289
Precauciones de la cámara de 360 grados 289
Limitaciones de la cámara de 360 grados 289
Ubicación de las cámaras de 360 grados 289
Guía de la cámara de 360 grados 290
Configuración de la cámara de 360 grados 291

Sistema de asistencia de estacionamiento activo

Qué es la asistencia al conductor activa 293
Cómo funciona el sistema de asistencia de estacionamiento activo 293
Precauciones para el sistema de asistencia de estacionamiento activo 293
Activación y desactivación de la asistencia de estacionamiento activo 293
Ingreso a un espacio de estacionamiento paralelo 294
Ingreso a un espacio de estacionamiento perpendicular 294
Salida de un espacio de estacionamiento 295
Asistencia de estacionamiento activo – Solución de problemas 296

Control de velocidad crucero adaptativo

Cómo funciona el control de velocidad crucero adaptativo con parada y arranque 298
Precauciones del control de velocidad crucero adaptativo 298
Limitaciones del control de velocidad crucero adaptativo 299
Activación y desactivación del control de velocidad crucero adaptativo 301
Cancelación automática del control de velocidad crucero adaptativo 302
Configuración de la velocidad del control de velocidad crucero adaptativo 302
Configuración de la distancia con el control de velocidad crucero adaptativo 303
Cancelación de la velocidad programada 304

Reanudación de la velocidad programada 304
Anulación de la velocidad programada 306
Indicadores del control de velocidad crucero adaptativo 306
Cambio de control de velocidad crucero adaptativo a control de velocidad crucero 306
Centralización de carril 307
Control de velocidad crucero adaptativo inteligente 309
Control de velocidad crucero adaptativo – Solución de problemas 311

Control del modo de manejo

Qué es el control del modo de manejo 313
Cómo funciona el control del modo de manejo 313
Selección de un modo de manejo 313
Modo de conducción 314
Control del modo de manejo – Solución de problemas 317

Sistema de mantenimiento de carril

Qué es el sistema de mantenimiento de carril 319
Cómo funciona el sistema de mantenimiento de carril 319
Precauciones del sistema de mantenimiento de carril 319
Limitaciones del sistema de mantenimiento de carril 320
Activación y desactivación del sistema de mantenimiento de carril 320
Activación del modo del sistema de mantenimiento de carril 320
Modo alerta 321
Modo asistencia 321
Modo alerta y asistencia 322
Indicadores del sistema de mantenimiento de carril 322
Sistema de mantenimiento de carril – Solución de problemas 323

Sistema de información del punto ciego

Qué es el sistema de información del punto ciego 326
Cómo funciona el sistema de información del punto ciego 326
Precauciones del sistema de información del punto ciego 326
Limitaciones del sistema de información del punto ciego 326
Requisitos del sistema de información del punto ciego 327
Activación y desactivación del sistema de información del punto ciego 327
Ubicación de los sensores del sistema de información del punto ciego 327
Sistema de información del punto ciego con cobertura de remolque 328
Indicadores del sistema de información del punto ciego 329
Sistema de información del punto ciego – Solución de problemas 330

Alerta tráfico cruzado

Qué es el alerta de tráfico cruzado 331
Cómo funciona el alerta de tráfico cruzado 331
Precauciones de alerta de tráfico cruzado 331
Limitaciones de alerta de tráfico cruzado 331
Activación y desactivación del alerta de tráfico cruzado 332
Ubicación de los sensores del alerta de tráfico cruzado 332
Alerta de tráfico cruzado con cobertura de remolque 332
Indicadores de alerta de tráfico cruzado 333

Alerta de tráfico cruzado – Solución de problemas 333

Asistente precolisión

Qué es el asistente de precolisión 334
Cómo funciona el asistente de precolisión 334
Precauciones del asistente de precolisión 334
Limitaciones del asistente de precolisión 335
Activación y desactivación del asistente de precolisión 336
Ubicación de los sensores del asistente de precolisión 337
Indicación de distancia 337
Alerta de distancia 339
Frenado de emergencia automático 339
Asistente de dirección evasiva 340
Asistente de precolisión – Solución de problemas 341

Alerta al conductor

Qué es la alerta del conductor 343
Cómo funciona la alerta del conductor 343
Precauciones de alerta del conductor 343
Limitaciones de alerta del conductor 344
Activación y desactivación de la alerta del conductor 344
Alerta del conductor – Solución de problemas 344

Transporte de carga

Precauciones de traslado de carga 345
Ubicación de las etiquetas de identificación del vehículo 346
Qué es el peso bruto nominal por eje 346
Qué es el peso bruto nominal del vehículo 346
Qué es el peso bruto nominal combinado 346
Cálculo de la capacidad de carga 347
Cálculo del límite de carga 347

Plataforma del pickup

Precauciones de la plataforma del pickup 349
Puntos de anclaje de la plataforma del pickup 349
Puntos de anclaje de la compuerta trasera 351
Rampas de la plataforma del pickup 352

Conexión de un remolque

Precauciones de conexión de un remolque 355
Enganches 355
Conexión de un remolque 356
Conexión de un remolque – Solución de problemas 359

Conducción con un trailer

Precauciones de arrastre del remolque 360
Precauciones del freno del remolque 360
Limitaciones de arrastre del remolque 360
Sugerencias de arrastre de remolque 361
Colocación o retiro de un bote o embarcación personal 361
Pesos y dimensiones de arrastre 361
Arrastre del remolque – Solución de problemas 362

Controlador del freno del remolque integrado

Qué es el controlador del freno del remolque integrado 363
Precauciones del controlador del freno del remolque integrado 363
Uso del controlador del freno del remolque integrado 363
Ajuste del modo del controlador del freno del remolque integrado 365
Controlador del freno del remolque integrado – Solución de problemas 366

Control de balanceo del trailer

Cómo funciona el control de oscilación del remolque 368
Precauciones de control de oscilación del remolque 368
Activación y desactivación del control de oscilación del remolque 368

Asistencia de marcha atrás del remolque - Vehículos con: Pro Trailer Backup Assist

Qué es la asistencia de marcha atrás del remolque 369
Cómo funciona la ayuda de marcha atrás del remolque 369
Precauciones de la asistencia de marcha atrás del remolque 369
Configuración de la ayuda de marcha atrás de un remolque convencional 370
Activación y desactivación del sistema de ayuda de marcha atrás del remolque 372
Uso del controlador de marcha atrás del remolque 373
Uso de las vistas de guía de marcha atrás del remolque 373
Asistencia de marcha atrás del remolque – Solución de problemas 376

Asistencia de marcha atrás del remolque - Vehículos con: Guía de marcha atrás del remolque (TRG)

Qué es la asistencia de marcha atrás del remolque 381
Cómo funciona la ayuda de marcha atrás del remolque 381
Precauciones de la asistencia de marcha atrás del remolque 381
Configuración de la ayuda de marcha atrás de un remolque convencional 381
Activación y desactivación del sistema de ayuda de marcha atrás del remolque 384
Uso de las vistas de guía de marcha atrás del remolque 384
Asistencia de marcha atrás del remolque – Solución de problemas 386

Recomendaciones para la conducción

Conducción en condiciones especiales con tracción a las cuatro ruedas 391
Precauciones con bajas temperaturas 394
Rodaje inicial 394
Manejo económico 394
Cubrealfombras del piso 395

Información de choques y averías

Activación y desactivación de las luces intermitentes de emergencia 396
Arranque con cables de emergencia 396
Sistema de alerta postcolisión 398
Apagado automático ante choques 398
Remolque de recuperación 399
Transporte del vehículo 400

Contenido

Remolque del vehículo

Precauciones del remolque del vehículo 401
Remolque de emergencia 401
Remolque del vehículo – Solución de problemas 401

Equipo de emergencia

Almacenamiento del extintor de incendios 402

Fusibles y relés

Precauciones del fusible 403
Caja de fusibles debajo del capó 403
Caja de fusibles del módulo de control de la carrocería 408
Identificación de los tipos de fusibles 411
Fusibles – Solución de problemas 411

Mantenimiento

Precauciones de mantenimiento 412
Liberación y cierre del capó 412
Bajo el capó - Vista de conjunto - 3.0L Diesel 413
Bajo el capó - Vista de conjunto - 3.5L Ecoboost™ 414
Bajo el capó - Vista de conjunto - 5.0L 415
Aceite del motor 416
Verificación del refrigerante 418
Filtro de aire del motor 423
Separador de agua del filtro de combustible - Vaciado - Diesel 426
Cambio del filtro de combustible 426
Cambio de la batería de 12 V 427
Alineación de los faros 429
Bombillos exteriores 430
Bombillos interiores 440
Direccionamiento del cinturón de seguridad - 3.0L Diesel 440
Direccionamiento del cinturón de seguridad - 3.5L Ecoboost™ 440
Direccionamiento del cinturón de seguridad - 5.0L 440

Cuidados del vehículo

Limpieza del exterior del vehículo 441
Limpieza del interior 443
Pequeñas reparaciones de la pintura 445
Solidificación del vehículo 445

Guardado del vehículo

Preparación del vehículo para su almacenamiento 446
Remoción del vehículo del almacenamiento 447

Información de llantas y neumáticos

Ubicación de la etiqueta de la llanta 448
Información en la pared lateral de la llanta 448
Glosario de terminología de llantas 452
Requisitos de reemplazo de llantas 453
Uso de cadenas para nieve 455

Cuidado de las llantas

Verificación de la presión de las llantas 457
Inflado de las llantas 457
Inspección de desgaste de las llantas 457
Inspección de daño en las llantas 458
Inspección de los vástagos de las válvulas de las llantas 459
Rotación de llantas 459

Contenido

Sistema de control de la presión de las llantas

Qué es el sistema de control de presión de las llantas 460
Descripción general del sistema de control de presión de las llantas 460
Precauciones del sistema de control de presión de las llantas 461
Limitaciones del sistema de control de presión de las llantas 462
Visualización de la presión de las llantas 462
Restablecimiento del sistema de control de presión de las llantas 462
Sistema de control de presión de las llantas Solución de problemas 465

Cambio de una rueda

Cambio de rueda pinchada 467
Tuercas de rueda 474

Capacidades y especificaciones

Datos técnicos motor - 3.0L Diesel 476
Datos técnicos motor - 3.5L Ecoboost™ 477
Datos técnicos motor - 5.0L 478
Relaciones de transmisión 479
Especificaciones de la suspensión 480
Dimensiones del vehículo 481
Pesos 483
Capacidad y especificación del aceite del motor - 3.0L Diesel 484
Capacidad y especificación del aceite del motor - 3.5L Ecoboost™ 485
Capacidad y especificación del aceite del motor - 5.0L 486
Capacidad y especificación del sistema de refrigeración - 3.0L Diesel 487
Capacidad y especificación del sistema de refrigeración - 3.5L Ecoboost™ 488
Capacidad y especificación del sistema de refrigeración - 5.0L 488
Capacidad del tanque de combustible - Gasolina 489
Capacidad del tanque de combustible - Diesel 490
Capacidad y especificación del sistema del aire acondicionado - 3.0L Diesel 491
Capacidad y especificación del sistema del aire acondicionado - 3.5L Ecoboost™ 491
Capacidad y especificación del sistema del aire acondicionado - 5.0L 492
Especificación del líquido del lavaparabrisas 493
Especificación del fluido de frenos 493
Capacidad y especificación del fluido de la caja de transferencia 494
Capacidad y especificación del fluido del eje delantero 494
Capacidad y especificación del fluido del eje trasero 495

Identificación del vehículo

Número de identificación del vehículo 496
Número del motor 497
Placa de identificación del vehículo 497

Sistema de audio

Precauciones del sistema de audio 499
Activación y desactivación de la unidad de audio 499
Selección de la fuente de audio 499
Reproducción o pausa de la fuente de audio 499
Ajuste del volumen 499
Activación y desactivación del modo aleatorio 500

Activación y desactivación del modo de repetición 500
Configuración de una memoria preconfigurada 500
Silenciamiento del audio 500
Ajuste de la configuración de sonido 500
Configuración de una hora y fecha 501
Radio AM/FM 501
Encendido y apagado de la pantalla 502
Identificación de la unidad de audio 502

Descripción general de la pantalla de entretenimiento e información

Precauciones de la pantalla de información y entretenimiento 503
Limitaciones de la pantalla de información y entretenimiento 503
Barra de estado 503
Barra de características 504
Pantalla a petición de información - Vehículos con: Pantalla de 12.3 pulg. 505

Interacción de voz

Qué es la interacción de voz 506
Configuración de la palabra de activación 506
Comienzo de una interacción de voz 506
Ejemplos de interacción de voz 506

Teléfono

Precauciones del teléfono 508
Conexión del celular 508
Menú del teléfono 508
Realización y recepción de una llamada telefónica 509
Envío y recepción de un mensaje de texto 510
Activación y desactivación de las notificaciones de mensajes de texto 511

Bluetooth®

Conexión de dispositivo Bluetooth® 512
Reproducción de medios mediante Bluetooth® 512

Aplicaciones

Precauciones de la aplicación 513
Requisitos de la aplicación 513
Acceso a aplicaciones 513
Habilitación de aplicaciones en un dispositivo iOS 513
Habilitación de aplicaciones en un dispositivo Android 513
Activación y desactivación de Apple CarPlay 514
Activación y desactivación automática de Android 514

Perfiles personales

Cómo funcionan los perfiles personales 516
Activación o desactivación de perfiles personales 516
Generación de un perfil personal 517
Vinculación o desvinculación de un perfil personal a un control remoto 517

Navegación

Acceso a la navegación 518
Actualizaciones del mapa de navegación 518
Ajuste del mapa 518
Tráfico real 518
Configuración de un destino 518
Puntos de ruta 519
Guía de ruta 519
Navegación de arrastre del remolque 520

Actualizaciones del sistema del vehículo

Actualización de los sistemas del vehículo de forma inalámbrica 521
Realización de restablecimiento maestro 522

Información para el cliente

Advertencia antivuelco 523
Aprobaciones 523
Recomendación de las piezas de repuesto 544
Equipos de comunicación móvil 545
Contrato de licencia de usuario final 545
Opciones únicas de exportación 575

Apéndices

Compatibilidad electromagnética 576
Declaración de conformidad 579

ACERCA DE ESTA PUBLICACIÓN

PELIGRO: manejar mientras está distraído puede ocasionar la pérdida de control del vehículo, un choque y lesiones. Le recomendamos enfáticamente que tenga extrema precaución cuando utilice cualquier dispositivo que pudiera distraerlo mientras maneja. Su responsabilidad principal es la operación segura del vehículo. Recomendamos que no se utilice ningún dispositivo portátil al manejar y se sugiere el uso de sistemas activados por voz cuando sea posible. Asegúrese de conocer todas las leyes locales correspondientes que puedan afectar el uso de dispositivos electrónicos mientras maneja.

Gracias por elegir Ford. Le recomendamos que se tome un momento para conocer el vehículo a fin de beneficiarse de mayor seguridad y placer al manejarlo. Use este manual digital que hemos puesto a su disposición para que también pueda continuar usándolo a través de la aplicación FordPass y de su sitio web local de Ford para familiarizarse con la información básica.

Nota: *para descargar la aplicación FordPass, visite la tienda de la aplicación del dispositivo.*

Nota: *use y opere el vehículo de acuerdo con las leyes y regulaciones vigentes.*

Nota: *cuando venda el vehículo, entregue toda la información impresa del propietario.*

Nuestros recursos digitales incluyen un Manual del propietario digital integral que se creó de forma dinámica según las funciones del vehículo al usar el número de identificación del vehículo. Véase **Ubicación del número de identificación del vehículo** (página 496). El Manual del propietario digital incluye funciones de búsqueda de texto completo y visuales para que pueda localizar rápidamente la información que necesita. También incluye enlaces a numerosos videos prácticos creados para ayudarlo a comprender algunas de las tecnologías avanzadas del vehículo.

Características y opciones

Nota: *en esta publicación, se describen las funciones y opciones del producto disponibles en toda la gama de modelos disponibles, a veces incluso antes de que se ponga a disposición del público general.Es posible que se describan opciones que no estén disponibles en el vehículo que compró.*

Ilustraciones

Nota: *es posible que algunas de las ilustraciones de este manual muestren funciones de otros modelos, por lo que algunas pueden ser diferentes de las del vehículo.*

Ubicación de los componentes

Este manual puede calificar la ubicación de una pieza como del lado izquierdo o del lado derecho. El lado se determina al estar hacia delante en el asiento.

A Lado derecho

B Lado izquierdo

CÓMO USAR ESTA PUBLICACIÓN

Para encontrar información sobre su vehículo rápidamente, use la búsqueda por palabras en la aplicación Manual del propietario.

SÍMBOLOS USADOS EN EL VEHÍCULO

A continuación, le mostramos algunos de los símbolos que pueden aparecer en su vehículo.

Sistema de aire acondicionado

Tipo de lubricante del sistema de aire acondicionado

Sistema de frenos antibloqueo

Evitar fumar, producir llamas o chispas

Batería

Ácido de la batería.

Fluido de frenos, no derivado del petróleo

Sistema de frenos

Sistema de frenos

Filtro de polen

Verificar la tapa de combustible

Cierre o liberación de las puertas de seguridad para niños

Anclaje inferior de asientos para niños

Anclaje para correas de sujeción de asientos para niños

Control de velocidad crucero

No abra si está caliente.

Freno de estacionamiento eléctrico

Filtro de aire del motor

Líquido refrigerante del motor

Temperatura del refrigerante del motor

Aceite del motor

Gas explosivo

Advertencia del ventilador

Abrochar cinturón de seguridad

Inflamable

Airbag delantero

Faros antiniebla delanteros

Restablecimiento de la bomba de combustible

Glosario de símbolos

Compartimiento de fusibles

Luces intermitentes de emergencia

Luneta térmica

Desempañador del parabrisas

Mecanismo interior de liberación del compartimiento de equipaje

Gato

Mantener fuera del alcance de los niños

Control de luces

Advertencia de llanta con presión baja

Mantener el nivel correcto de fluido

Consultar las instrucciones de operación

Control de la bocina

Alarma de emergencia

Ayuda de estacionamiento

Airbag del pasajero activado

Airbag del pasajero desactivado

Fluido de dirección hidráulica

Elevavidrios eléctricos delanteros y traseros

Bloqueo de los elevavidrios eléctricos

Requiere técnico registrado

Alerta de seguridad

Consulte el manual del propietario.

Consulte el Manual de servicio

Luz indicadora de mal funcionamiento (MIL)

Airbag lateral

Protección para los ojos

Control de estabilidad

Control de descenso en pendiente

Control de camino

Sistema de limpieza del parabrisas

Limpia y lavaparabrisas

PELIGRO: No conecte dispositivos de conexión inalámbrica al conector de enlace de datos. Terceros no autorizados podrían obtener acceso a los datos del vehículo, lo que podría perjudicar el rendimiento de los sistemas relacionados con la seguridad. Solo permita que las instalaciones de reparaciones que siguen nuestras instrucciones de servicio y reparación conecten sus equipos al conector de enlace de datos.

Respetamos su privacidad y nos comprometemos a protegerla. La información que contiene este manual era correcta al momento de la publicación, pero, debido a que la tecnología evoluciona rápidamente, le recomendamos que visite el sitio web local de Ford para obtener la información más reciente.

Su vehículo cuenta con unidades electrónicas de control con capacidad de grabación de datos y almacenamiento permanente o temporal de datos. Estos datos podrían incluir información sobre la condición y el estado de su vehículo, los requisitos de mantenimiento del vehículo, eventos y fallas. En esta sección, se describen los tipos de datos que se pueden grabar. Algunos de los datos grabados se almacenan en registros de eventos o registros de errores.

Nota: *Los registros de errores se restablecen después de que se realice un mantenimiento o una reparación.*

Nota: *Podemos proporcionar información en respuesta a solicitudes oficiales de la fuerza policial, de otras autoridades gubernamentales o de terceros que actúen con la debida autoridad legal o mediante un procedimiento judicial. Esta información está disponible para su uso en procesos legales.*

Los datos que se graban incluyen, por ejemplo, los siguientes:

- estados de funcionamiento de los componentes del sistema, como nivel de combustible, presión de llanta y nivel de carga de batería,
- estados de componentes y del vehículo, como velocidad de la rueda, aceleración lateral y estados del cinturón de seguridad,
- eventos o errores en sistemas principales, como luces delanteras y frenos,
- respuestas del sistema a situaciones de conducción, como implementación de la bolsa de aire y control de estabilidad, y
- condiciones ambientales, como temperatura.

Algunos de estos datos, cuando se usan junto con otra información (un informe de accidente, daños al vehículo o declaraciones de testigos oculares, por ejemplo), se pueden asociar con una persona en particular.

servicios que proveemos.

Si usa nuestros servicios, recopilamos y usamos datos (como información de la cuenta, ubicación del vehículo y características de manejo, por ejemplo) que podrían identificarlo. Transmitimos estos datos por medio de una conexión dedicada protegida. Solo recopilamos y usamos datos para permitirle usar los servicios a los que se suscribió, con su consentimiento y en cuanto esté permitido por ley. Para obtener más información, consulte los términos y condiciones de los servicios a los que se suscribió.

Para obtener información adicional sobre nuestra política de privacidad, visite el sitio web local de Ford.

Servicios de terceros

Le recomendamos que revise los términos y las condiciones, y la información de privacidad de datos de todos los servicios con los que cuente su vehículo o a los que se haya suscrito. No nos hacemos responsables de los servicios que proveen terceros.

DATOS DE SERVICIO

Nuestros proveedores recopilan datos de servicio por medio del conector de enlace de datos en su vehículo. Usan los datos de servicios (registros de errores, por ejemplo) para facilitar su trabajo cuando lleve a reparar su vehículo. Comparten estos datos con nuestro equipo técnico, si es necesario, para que contribuyan con el diagnóstico. Además de usar esta información para realizar diagnósticos y reparaciones, compartimos datos de servicio con nuestros proveedores de servicio, como proveedores de partes, cuando sea necesario y cuando la ley lo permita, para realizar mejoras continuas o la usamos junto con otra información que tengamos sobre usted, como información de contacto, para ofrecerle productos y servicios que puedan ser de su interés según sus preferencias y donde lo permita la ley. Nuestros proveedores de servicio tienen las mismas obligaciones legales para proteger sus datos y conservarlos en conformidad con las políticas de retención de datos.

Nota: *Los centros de reparación de terceros también pueden recopilar datos de servicio por medio del conector de enlace de datos en su vehículo.*

CONFIGURACIÓN DE DATOS

Su vehículo cuenta con unidades electrónicas de control con capacidad de almacenamiento de datos según sus ajustes personalizados. Estos datos se almacenan de forma local en el vehículo o en dispositivos que conecte a su vehículo, por ejemplo, una unidad USB o un reproductor digital de música. Puede borrar algunos de estos datos o también puede elegir compartirla por medio de los servicios a los que se suscriba.

Datos de comodidad y conveniencia

Los datos que se graban incluyen, por ejemplo, los siguientes:

- posición de los asientos y el volante,
- ajustes del sistema de climatización,
- presintonías radiales,

Datos de entretenimiento

Los datos que se graban incluyen, por ejemplo, los siguientes:

- música, videos o arte de tapa,
- contactos y entradas de agenda correspondientes,
- destinos de navegación.

DATOS DEL DISPOSITIVO MÓVIL

Si conecta un dispositivo móvil a su vehículo, puede mostrar datos desde su dispositivo en la pantalla táctil, como, música y arte de tapa. Puede compartir los datos del vehículo con aplicaciones móviles de su dispositivo por medio del sistema. Véase **Habilitación de aplicaciones en un dispositivo iOS** (página 513).

Privacidad de datos

La aplicación móvil funciona a través del dispositivo conectado que nos envía los datos a Estados Unidos. Esta información está cifrada e incluye, por ejemplo, el número de identificación vehicular del vehículo, el número de serie del módulo SYNC, el odómetro, las aplicaciones activas, las estadísticas de uso y la información de depuración. Conservamos estos datos cuanto sea necesario para brindar este servicio, resolver problemas, realizar mejoras continuas y ofrecerle productos y servicios que puedan ser de su interés, según sus preferencias y en cuanto esté permitido por ley.

Si conecta un teléfono celular al sistema, el sistema genera un perfil que se asocia a dicho teléfono celular. El perfil del teléfono celular habilita más funciones móviles y una operación más eficaz. El perfil contiene, por ejemplo, datos de su libreta telefónica, mensajes de texto leídos y no leídos e historial de llamadas, incluido el historial de llamadas que recibió cuando el teléfono celular no estaba conectado al sistema.

Si conecta un dispositivo multimedia, el sistema genera y conserva un índice del dispositivo multimedia del contenido multimedia compatible. El sistema también mantiene un breve registro de diagnóstico de aproximadamente 10 minutos de toda la actividad reciente.

El perfil del celular, el índice de dispositivos multimedia y el registro de diagnóstico permanecen en su vehículo hasta que los borre y, por lo general, podrá acceder a estos contenidos únicamente en su vehículo cuando conecte el celular o el dispositivo multimedia. Si ya no va a utilizar el sistema o el vehículo, le recomendamos que use la función de restablecimiento general para borrar la información almacenada.

No podrá acceder a los datos del sistema si no tiene un equipo especial y acceso al módulo del vehículo.

Para obtener información adicional sobre nuestra política de privacidad, visite el sitio web local de Ford.

Nota: *para saber si el vehículo tiene una tecnología de conectividad, visite www.FordConnected.com.*

VOLANTE DE DIRECCIÓN

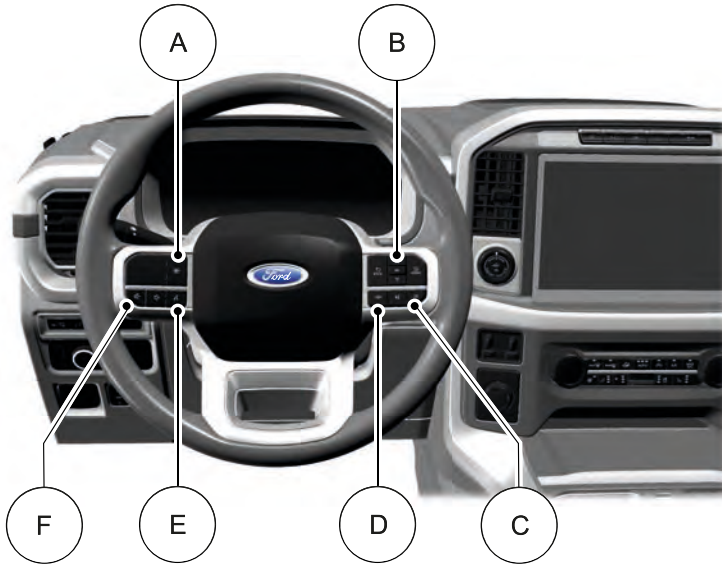

A Véase **Activación y desactivación de la centralización de carril** (página 308).

B Véase **Uso de los controles de la pantalla del cuadro de instrumentos** (página 140).

C Véase **Selección de una estación de radio** (página 501).

D Véase **Realización y recepción de una llamada telefónica** (página 509).

E Véase **Qué es la interacción de voz** (página 506).

F Véase **Ajuste del volumen** (página 499).

CUADRO DE INSTRUMENTOS

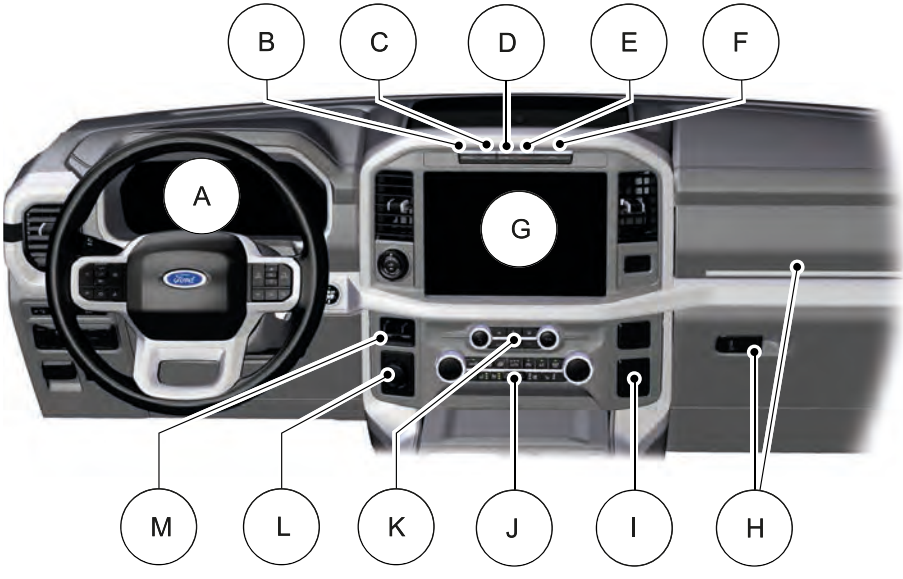

A Véase **Descripción general del cuadro de instrumentos** (página 134). Véase **Descripción general del cuadro de instrumentos** (página 133). Véase **Descripción general del cuadro de instrumentos** (página 132).

B Véase **Activación y desactivación del control de tracción** (página 264).

C Véase **Activación y desactivación de la cámara de 360 grados** (página 291).

D Véase **Activación y desactivación de la asistencia de estacionamiento activo** (página 293).

E

F

G Véase **Barra de características** (página 504).

H Véase **Apertura de la guantera** (página 187).

I Véase **Ubicación del tomacorriente** (página 180).

J Véase **Identificar la unidad del climatizador** (página 147).

K Véase **Identificación de la unidad de audio** (página 502).

L Véase **Selección de un modo de manejo de tracción en las cuatro ruedas** (página 238).

M Véase **Uso del controlador del freno del remolque integrado** (página 363).

INTERIOR DEL VEHÍCULO

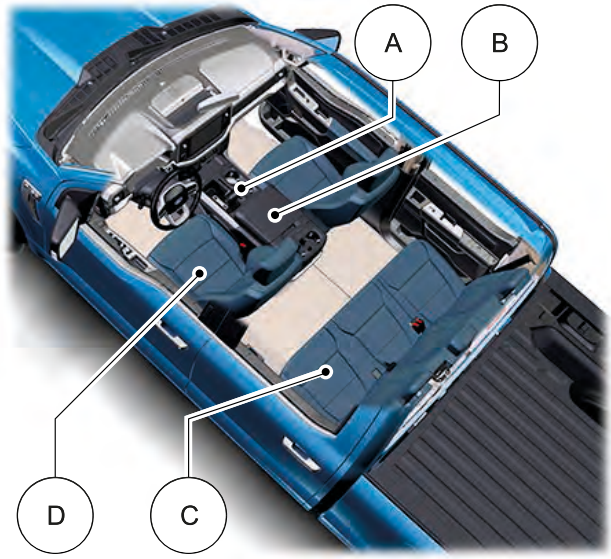

A Véase **Cambio con los botones de la palanca selectora** (página 229).

B Véase **Uso de la superficie de trabajo de la consola central** (página 183).
Véase **Uso de la superficie de trabajo de la consola central** (página 184).

C Véase **Abatimiento de los asientos** (página 167).

D Véase **Modo correcto de sentarse** (página 158).

EXTERIOR FRONTAL

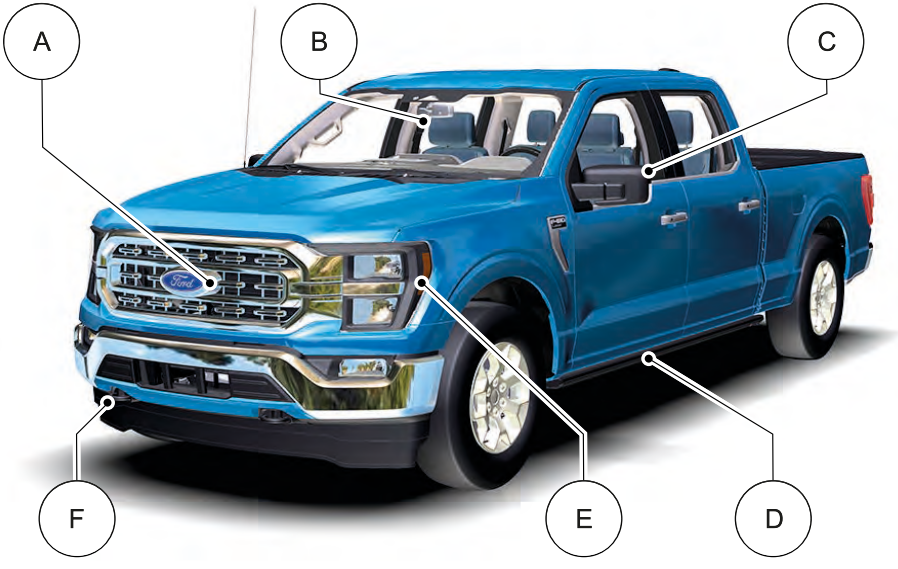

A Véase **Ubicación de las cámaras de 360 grados** (página 289).
B Véase **Qué es el sistema de mantenimiento de carril** (página 319).
C Véase **Abatimiento de los espejos exteriores** (página 128).
D Véase **Despliegue y guardado de los estribos eléctricos** (página 105).
E Véase **Control de iluminación exterior** (página 114).
F Véase **Acceso al punto de remolque delantero** (página 399).

EXTERIOR TRASERO

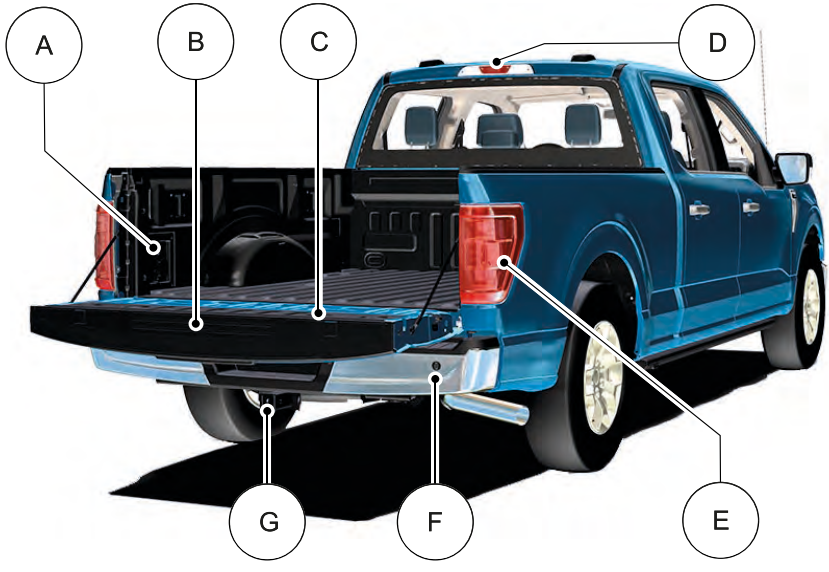

A Véase **Ubicación del tomacorriente** (página 177).

B Véase **Superficie de trabajo de la compuerta** (página 91).

C Véase **Acceso al escalón de la compuerta** (página 87).

D Véase **Ubicación de las cámaras de 360 grados** (página 289).

E Véase **Ubicación de los sensores del sistema de información del punto ciego** (página 327).

F Véase **Ubicación de los sensores de la ayuda de estacionamiento trasero** (página 281).

G Véase **Conexión de un remolque** (página 356).

PRECAUCIONES DE SEGURIDAD PARA NIÑOS

E161855

E68916

PELIGRO: Asegure a los niños de menos de 150 cm de altura en un asiento para niños aprobado en el asiento trasero.

PELIGRO: NUNCA use un sistema de seguridad para niños orientado hacia atrás en un asiento protegido por un AIRBAG ACTIVO delantero. El NIÑO puede sufrir LESIONES GRAVES o causar la MUERTE.

PELIGRO: Lea y siga las instrucciones del fabricante cuando instale el asiento para niños.

PELIGRO: No modifique los asientos para niños de ninguna manera.

PELIGRO: No lleve a un niño en su falda cuando el vehículo esté en movimiento.

PELIGRO: No deje solos a los niños ni a las mascotas dentro del vehículo. Si no sigue estas instrucciones, se podrían producir lesiones personales o causar la muerte.

PELIGRO: Si el vehículo ha estado involucrado en un choque, solicite que revisen los asientos para niños.

PELIGRO: Todos los niños menores de 10 años deberán viajar siempre en el asiento trasero y utilizar correctamente, y en todo momento, asientos para niños. Si no sigue estas indicaciones podría aumentarse en gran medida el riesgo de lesiones o causar la muerte.

Nota: *solo están aprobados los asientos para niños homologados por IRAM-AITA 3680 o Autopartes de certificado de seguridad (CHAS) de acuerdo con la normativa nacional o equivalente.*

Nota: *La legislación relacionada con el uso obligatorio de asientos para niños varía de país a país.*

Para colocar un asiento para niños en un asiento con cinturón de seguridad de tres puntos, siga las recomendaciones a continuación:

- Coloque el asiento del vehículo en posición recta antes de instalar el asiento para niños.
- Use la hebilla del cinturón de seguridad correspondiente para ese asiento.

- Inserte la lengüeta del cinturón en la hebilla correspondiente hasta escuchar un clic y sentir que se engancha. Asegúrese de que la lengüeta esté sujeta firmemente a la hebilla.
- Mantenga el botón de liberación de la hebilla apuntando hacia arriba y lejos del asiento para niños, con la lengüeta entre el asiento para niños y el botón de liberación, para evitar que se libere por accidente.
- Coloque el cinturón de seguridad en el modo de bloqueo automático.

PUNTOS DE ANCLAJE DEL SISTEMA DE SEGURIDAD PARA NIÑOS

Qué son los puntos de anclaje del sistema de seguridad para niños

Los puntos de anclaje le permiten instalar un sistema de seguridad para niños de forma rápida y segura.

Ubicación de los puntos de anclaje del sistema de seguridad para niños (Si está equipado)

Crew Cab

Super Cab

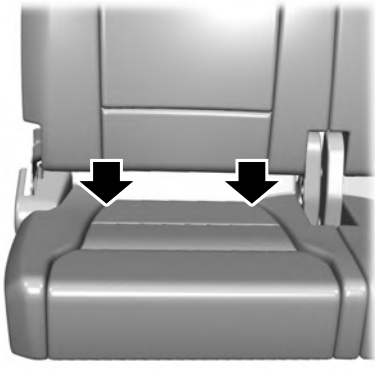

Los anclajes inferiores están ubicados detrás del asiento trasero, entre el almohadón y el respaldo. Siga las instrucciones del fabricante del sistema de seguridad para niños para instalar correctamente dicho sistema.

Ubicación de los puntos de anclaje de la correa de sujeción superior del sistema de seguridad para niños

Crew Cab

Super Cab

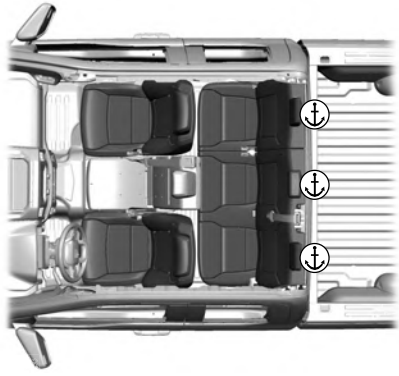

SISTEMAS DE SEGURIDAD PARA NIÑOS

Información de la posición del sistema de seguridad para niños

Instale el asiento de seguridad para niños firmemente contra el asiento del vehículo. Quizás sea necesario levantar o quitar el apoyacabeza.

Asientos de seguridad para niños orientados hacia atrás

Peso combinado del niño y del sistema de seguridad	LATCH (solo anclajes inferiores)	Solo cinturón de seguridad
Hasta 29 kg	X	X
Más de 29 kg		X

Asientos de seguridad para niños orientados hacia adelante

Peso combinado del niño y del sistema de seguridad	LATCH (anclajes inferiores y anclaje de correa superior)	Cinturón de seguridad y anclaje de correa superior	Cinturón de seguridad y LATCH (anclajes inferiores y anclaje de correa superior)
Hasta 29 kg	X	X	X
Más de 29 kg		X	X

INSTALACIÓN DE LOS SISTEMAS DE SEGURIDAD PARA NIÑOS

Uso de los cinturones de seguridad

PELIGRO: según el diseño del asiento para niños y dónde se coloca, es posible que impida el acceso a determinadas hebillas de los cinturones de seguridad o a los sistemas de anclaje LATCH y, por lo tanto, hacer que estas funciones no estén disponible para su uso. Para evitar riesgos de sufrir lesiones, asegúrese de que los pasajeros solo usen los asientos en los que estén correctamente asegurados.

Nota: *lo siguiente no aplica a la posición central delantera de los vehículos Super Cab y Crew Cab.*

Nota: *a pesar de que el asiento para niños que aparece en la imagen está orientado hacia delante, los pasos para la colocación de un asiento orientado hacia atrás son los mismos.*

Realice los siguientes pasos cuando instale un asiento para niños con cinturones de seguridad.

1. Coloque el asiento para niños en un asiento con cinturón de seguridad.

2. Hale hacia abajo la correa del hombro y luego sujete esta correa junto con la correa de la falda.

3. Mientras sostiene las partes del hombro y la falda juntas, pase la lengüeta a través del asiento para niños según las instrucciones del fabricante. Asegúrese de no torcer las correas del cinturón.

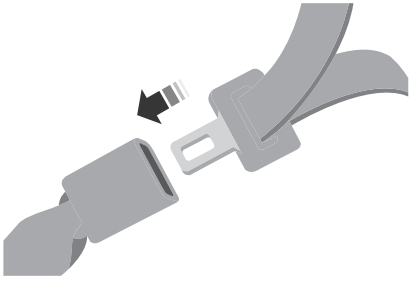

4. Inserte la lengüeta del cinturón en la hebilla correspondiente para dicha posición de asiento hasta que el pestillo se enganche. Hale de la lengüeta para asegurarse de que esté firmemente enganchada.

5. Para colocar el retractor en el modo de bloqueo automático, tome la parte del hombro del cinturón de seguridad y hale hacia abajo hasta extraer todo el cinturón.

Nota: *el modo de bloqueo automático está disponible para los asientos traseros y el asiento del acompañante. Este vehículo no requiere el uso de un clip de fijación.*

6. Permita que el cinturón se retraiga para que no quede flojo. El cinturón de seguridad emite un clic a medida que se retrae para indicar que está en el modo de bloqueo automático.
7. Saque el cinturón del retractor para asegurarse de que el retractor esté en el modo de bloqueo automático. No podrá sacar más cinturón si está en el modo de bloqueo automático. Si el retractor no está bloqueado, desabroche el cinturón y repita los pasos 5 y 6.

8. Elimine la holgura restante del cinturón. Empuje el asiento hacia abajo con peso adicional, por ejemplo, presionando o empujando hacia abajo con las rodillas el asiento para niños mientras hala la correa del hombro hacia arriba para eliminar la holgura del cinturón. Esto es necesario para evitar que la correa quede floja una vez que agregue el peso adicional del niño al asiento para niños. Esto también ayuda a lograr un ajuste adecuado del asiento para niños al vehículo. Muchas veces, una leve inclinación hacia la hebilla ayuda a eliminar la holgura restante del cinturón.
9. Enganche la correa de sujeción si el asiento para niños la tiene.

10. Antes de poner al niño en el asiento, mueva con fuerza el asiento hacia adelante y hacia atrás para asegurarse de que esté firmemente ajustado en su lugar.

Para controlar esto, tome el asiento desde el trayecto del cinturón e intente moverlo hacia ambos lados y de adelante hacia atrás. No se debe mover más de 2,5 cm.

Uso de los cinturones de seguridad

PELIGRO: use siempre la parte para la falda y los hombros del cinturón de seguridad en la posición de asiento central.

Nota: *lo siguiente aplica a la posición central delantera de los vehículos Super Cab y Crew Cab.*

La correa del cinturón de seguridad debajo de la lengüeta es la parte para la falda del cinturón de seguridad. La correa por encima de la lengüeta es la parte para el hombro del cinturón de seguridad.

1. Coloque el asiento para niños en el asiento central delantero.

2. Deslice la lengüeta hasta la correa.

3. Mientras sostiene ambas partes del hombro y de la falda junto a la lengüeta, pase la lengüeta y la correa a través del asiento para niños según las instrucciones del fabricante. Asegúrese de no torcer las correas del cinturón.

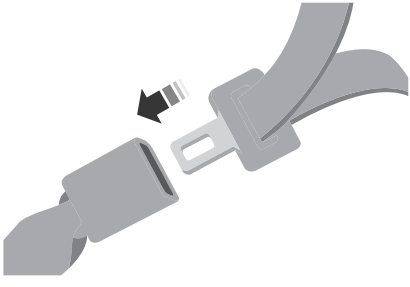

4. Inserte la lengüeta del cinturón en la hebilla correspondiente para dicha posición de asiento hasta que el pestillo se enganche. Hale de la lengüeta para asegurarse de que esté firmemente enganchada.

5. Mientras presiona con las rodillas el asiento para niños, hale de la correa del hombro para ajustar la correa de la falda en el cinturón de seguridad.
6. Permita que el cinturón de seguridad se retraiga y elimine la holgura de este para ajustar de manera segura el asiento para niños en el vehículo.
7. Enganche la correa de sujeción si el asiento para niños la tiene.

8. Antes de poner al niño en el asiento, mueva con fuerza el asiento hacia adelante y hacia atrás para asegurarse de que esté firmemente ajustado en su lugar. Para controlar esto, tome el asiento desde el trayecto del cinturón e intente moverlo hacia ambos lados y de adelante hacia atrás. No se debe mover más de 2,5 cm.

9. Ocasionalmente asegúrese de que no haya holgura en el cinturón de seguridad de tres puntos. La correa para hombros debe estar ceñida para mantener la correa para la falda ajustada durante un choque.

Uso de anclajes inferiores y correas de sujeción para niños

PELIGRO: no coloque dos asientos para niños en el mismo anclaje. En un choque, es posible que un anclaje no sea lo suficientemente fuerte como para sostener dos asientos de seguridad para niños; por lo que podría romperse y provocar lesiones graves o incluso causar la muerte.

PELIGRO: según el diseño del asiento para niños y dónde se coloca, es posible que impida el acceso a determinadas hebillas de los cinturones de seguridad o a los sistemas de anclaje LATCH y, por lo tanto, hacer que estas funciones no estén disponible para su uso. Para evitar riesgos de sufrir lesiones, asegúrese de que los pasajeros solo usen los asientos en los que estén correctamente asegurados.

El sistema de anclajes inferiores y correas de sujeción superior para niños (LATCH) tiene tres puntos de anclaje en el vehículo:

- Dos anclajes inferiores donde se unen el respaldo y el almohadón del asiento del vehículo, llamado 'recodo del asiento'.
- Un anclaje de sujeción superior detrás de ese asiento.

Los asientos para niños compatibles con el sistema LATCH tienen dos accesorios rígidos o montados en la correa. Estos accesorios se conectan a los dos anclajes inferiores de los asientos del vehículo que cuentan con este sistema. Este tipo de método de sujeción elimina la necesidad de usar cinturones de seguridad para fijar el asiento para niños.

Sin embargo, aún puede usar el cinturón de seguridad para sujetar el asiento para niños si no se usan los anclajes inferiores. En el caso de los asientos para niños orientados hacia delante, también debe sujetar la correa de sujeción superior en el anclaje de correa superior si este tipo de sujeción ha sido proporcionado para el asiento para niños.

Siga las instrucciones que figuran más adelante en este capítulo para enganchar los asientos para niños con correas de sujeción.

Combinación de cinturones de seguridad y anclajes inferiores para la sujeción del sistema de seguridad para niños

Cuando estos sistemas de seguridad se usan combinados, puede fijar el cinturón de seguridad o los anclajes inferiores de LATCH primero, siempre y cuando estén colocados correctamente. Fije la correa de sujeción en último término, en caso de que esté incluida en el asiento para niños.

Uso de correas de sujeción

Muchos asientos para niños orientados hacia delante incluyen una correa de sujeción que se extiende desde la parte posterior del asiento para niños y se engancha en un punto de anclaje denominado anclaje superior para correas de sujeción. Las correas de sujeción están disponibles como accesorio para varios modelos de asientos de seguridad más viejos para niños.

Comuníquese con el fabricante del asiento para niños a fin de solicitar una correa de sujeción, o bien, para obtener una más larga si la de su asiento de seguridad para niños no logra alcanzar el anclaje superior para correas del vehículo.

Sujete solo la correa de sujeción al anclaje de correa que corresponda. Puede que la correa de sujeción no funcione correctamente si se sujeta en alguna parte que no sea el anclaje de correa correcto.

Si coloca un asiento para niños con anclajes LATCH rígidos, no ajuste demasiado la correa de sujeción, ya que el asiento para niños se podría levantar de la parte inferior del asiento del vehículo cuando el niño esté sentado en este. Mantenga la correa de sujeción bien ajustada, pero sin que se levante la parte delantera del asiento para niños. Mantener el asiento para niños apenas tocando el asiento del vehículo proporciona la mejor protección en caso de un accidente grave.

Una vez instalado el asiento para niños, ya sea mediante el uso del cinturón de seguridad, los anclajes inferiores del sistema LATCH o ambos, puede colocar la correa de sujeción superior.

Sujeción de la correa del asiento trasero (Si está equipado)

Crew Cab y Super Cab

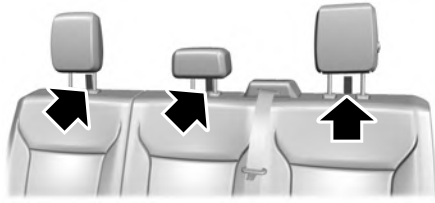

Hay tres bucles de correa sobre el respaldo del asiento trasero. Úselos como bucles guía y de anclaje de hasta tres correas de asientos para niños.

Por ejemplo, puede usar el bucle central como bucle guía para un asiento para niños en el asiento trasero central y como un bucle de anclaje para los asientos para niños instalados en los asientos traseros de los extremos.

Hay muchas correas que no se pueden ajustar si están enganchadas en el bucle directamente detrás del asiento para niños.

Para que la correa de sujeción quede ajustada:

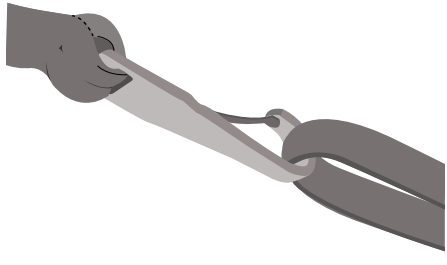

1. Pase el bucle de la correa del vehículo entre los rieles del apoyacabeza y, luego, pase la correa del asiento para niños por el bucle, delante del apoyacabeza.
2. Enganche la correa en el bucle de anclaje de la correa del vehículo en el asiento adyacente. Si usa el lado del conductor, pase la correa detrás de la correa de hombro en el asiento central. Pase la correa de sujeción a través del bucle de orientación. El soporte del apoyacabeza mantiene firme el asiento para niños, pero no es lo suficientemente fuerte como para sostenerlo durante un choque.
3. Ajuste la correa de sujeción del asiento para niños según las instrucciones del fabricante.

Si el asiento de seguridad para niños no está correctamente anclado, el riesgo de que un niño resulte lesionado en un choque aumenta considerablemente.

Si el asiento para niños cuenta con una correa de sujeción y el fabricante de este asiento recomienda su uso, nosotros también lo recomendamos.

ASIENTOS ELEVADORES

Para los niños que ya no caben en el asiento del sistema de seguridad para niños, utilice un asiento auxiliar con cinturón de seguridad que cumpla con los siguientes criterios.

- En general, niños que no superan el 1,45 m de estatura.
- Niños mayores de cuatro (4) años y menores de diez (10).
- Niños de entre 18 kg y 36 kg y de hasta 45 kg.

Para más información sobre los asientos de seguridad para niños, consulte su legislación local.

Los asientos auxiliares se deben utilizar hasta que pueda responder afirmativamente a todas estas preguntas cuando esté sentado sin un asiento auxiliar:

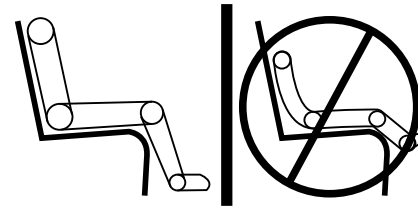

- ¿El niño puede sentarse por completo apoyado contra el respaldo del asiento, con las rodillas dobladas cómodamente en el borde del almohadón del asiento?
- ¿El niño se puede sentar sin encorvarse?
- ¿El cinturón de la cadera se apoya cruzando la cadera?
- ¿El cinturón del hombro pasa por el hombro y el pecho?
- ¿El niño puede permanecer sentado de esta manera durante todo el viaje?

Siempre utilice asientos auxiliares junto con el cinturón de seguridad de tres puntos del vehículo.

Tipos de asientos auxiliares

- Asientos auxiliares sin respaldo

Si el asiento auxiliar sin respaldo tiene un protector desmontable, retírelo.

Si la posición de asiento de un vehículo tiene un respaldo de asiento bajo o no tiene apoyacabeza, un asiento auxiliar sin respaldo puede posicionar la cabeza del niño, como se mide en la parte más alta de las orejas, por encima de la parte superior del asiento. En este caso, mueva el asiento auxiliar sin respaldo a otra posición de asiento con un respaldo más alto o apoyacabeza y cinturón de seguridad de tres puntos, o considere usar un asiento auxiliar con respaldo alto.

- Asientos auxiliares con respaldo alto

Si con un asiento auxiliar sin respaldo no puede encontrar una posición de asiento que sujete la cabeza del niño de forma correcta, una mejor opción sería utilizar un asiento auxiliar con respaldo alto.

Los asientos para niños y los asientos auxiliares varían en forma y tamaño. Elija un asiento auxiliar que mantenga el cinturón de la cadera bajo y ceñido cruzando la cadera, nunca cruzando el estómago, y que le permita ajustar el cinturón del hombro de forma que cruce el pecho y descanse cómodamente cerca del centro del hombro.

En las siguientes imágenes, se compara el calce ideal con un cinturón del hombro que está incómodamente cerca del cuello y un cinturón del hombro que podría salirse del hombro. También se muestra de qué manera el cinturón de la cadera debe estar ceñido y bajo en la cadera del niño.

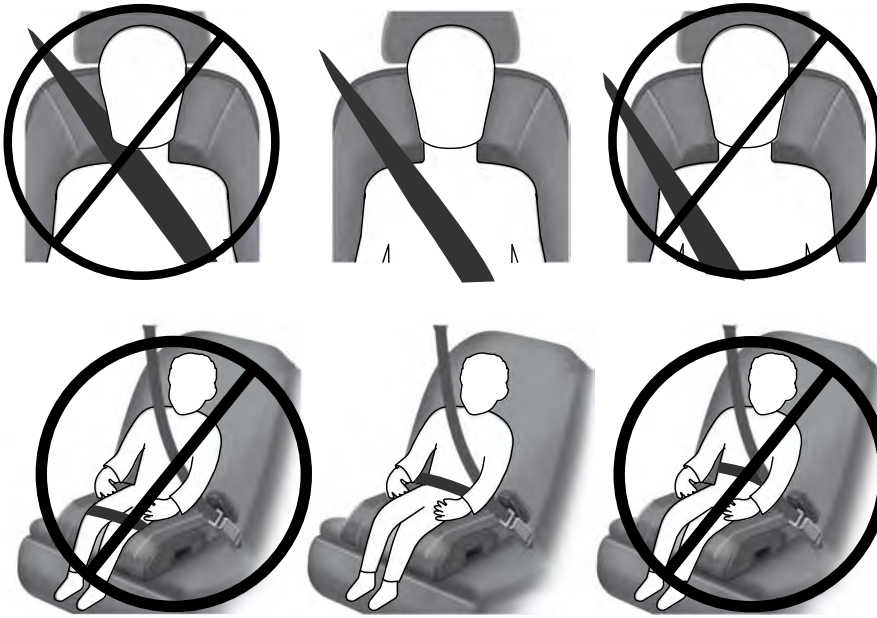

Si el asiento auxiliar se desliza en el asiento del vehículo sobre el que se está utilizando, puede colocar una malla de caucho, comercializada como revestimiento para alfombras o estantes, debajo del asiento auxiliar para mejorar la situación. No use elementos más gruesos que este debajo del asiento auxiliar. Revise las instrucciones del fabricante del asiento auxiliar.

SEGUROS PARA NIÑOS (SI ESTÁ EQUIPADO)

PELIGRO: si tiene habilitados los seguros para niños, no se pueden abrir las puertas traseras desde el interior del vehículo.

Hay un seguro para niños en el extremo posterior de cada puerta trasera. Debe activar los seguros para niños por separado en cada puerta.

Lado izquierdo

Gire la llave hacia la derecha para activar el seguro para niños y hacia la izquierda para desactivarlo.

Lado derecho

Gire la llave hacia la izquierda para activar el seguro para niños y hacia la derecha para desactivarlo.

PRECAUCIONES DEL CINTURÓN DE SEGURIDAD

PELIGRO: El uso del cinturón de seguridad es un requisito obligatorio. Debe abrocharse y ajustarse correctamente antes de que el vehículo empiece a moverse. Ajuste la posición del asiento del conductor antes de abrochar el cinturón de seguridad.

PELIGRO: Asegúrese de que los cinturones de seguridad estén debidamente guardados cuando no estén en uso y que no queden fuera del vehículo al cerrar las puertas.

Nota: *Asegúrese de que la lengüeta del cinturón de seguridad se ajuste correctamente en la hebilla del cinturón de seguridad.*

ENGANCHE Y DESENGANCHE DE LOS CINTURONES DE SEGURIDAD

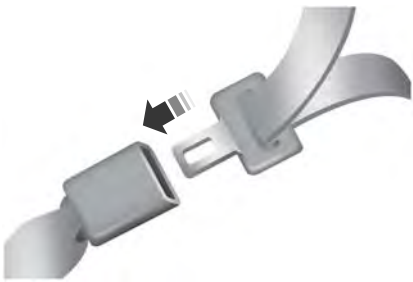

1. Inserte la lengüeta del cinturón en la hebilla hasta escuchar un clic y sentir que se engancha.

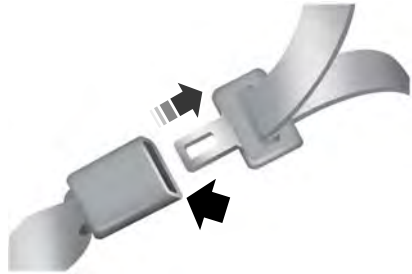

2. Presione el botón para desabrochar el cinturón de seguridad.

MODO DE BLOQUEO AUTOMÁTICO

Qué es el modo de bloqueo automático

Esta función mantiene los cinturones de seguridad prebloqueados. El cinturón se retrae para retirar cualquier holgura en el cinturón del hombro.

Cuándo usar el modo de bloqueo automático

Use este modo cada vez que instale un sistema de seguridad para niños en la posición normal del acompañante en una Super Cab, Crew Cab o en cualquier otra posición del asiento trasero de una Super Cab o Crew Cab. El cinturón de seguridad central del asiento delantero opcional tiene un mecanismo de lengüeta.

Nota: *el modo de bloqueo automático no está disponible para el cinturón de seguridad del conductor.*

Activación del modo de bloqueo automático

1. Ajuste el cinturón de seguridad de tres puntos.
2. Agarre la parte del hombro y hale hacia abajo hasta que extraiga el cinturón por completo.
3. Permita que el cinturón se retraiga. Cuando el cinturón se retraiga, escuchará un clic. Esto indica que el cinturón de seguridad está en el modo de bloqueo automático.

Desactivación del modo de bloqueo automático

Desabroche el cinturón de seguridad de tres puntos y permita que se retraiga completamente para desactivar el modo de bloqueo automático y activar el modo de bloqueo sensible.

AJUSTE DE LOS CINTURONES DE SEGURIDAD DURANTE EL EMBARAZO

PELIGRO: Siempre maneje con el respaldo del asiento derecho y con el cinturón de seguridad abrochado correctamente. Ajuste la parte del cinturón de seguridad de la falda cómodamente y por debajo de la cadera. Ubique la parte del cinturón de seguridad de los hombros por delante del pecho. Las mujeres embarazadas deben seguir este procedimiento. Observe la siguiente figura.

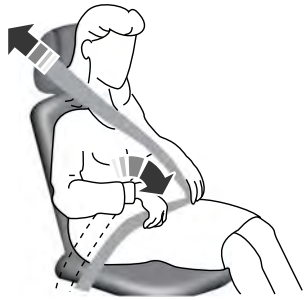

Las mujeres embarazadas siempre deben usar cinturón de seguridad. Coloque la parte correspondiente de la falda del cinturón de seguridad de tres puntos por delante de la falda y debajo del vientre y ajuste tanto como sea posible sin perder la comodidad. Coloque el cinturón para hombro de forma tal que pase sobre la parte media del hombro y por el centro del pecho.

AJUSTE DE LA ALTURA DEL CINTURÓN DE SEGURIDAD

PELIGRO: Ubique los ajustadores de altura del cinturón de seguridad de modo que el cinturón se apoye en la parte media del hombro. No ajustar correctamente el cinturón de seguridad puede reducir su eficacia y aumentar el riesgo de sufrir lesiones en un choque.

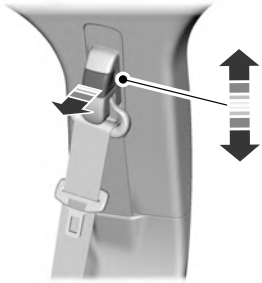

1. Presione el botón y deslice el mecanismo de ajuste hacia arriba o hacia abajo.
2. Suelte el botón y deslice el mecanismo de ajuste hacia abajo para asegurarse de que haya quedado bloqueado.

AJUSTE DE LA LONGITUD DEL CINTURÓN DE SEGURIDAD

1. Hale de la correa del retractor del cinturón del hombro.
2. Mientras sujeta la correa debajo de la lengüeta, tome la punta de metal de la lengüeta, de forma tal que quede paralela a la correa y hale de la lengüeta hacia arriba.
3. Alargue el cinturón de la cadera lo suficiente como para que la lengüeta llegue a la hebilla.

RECORDATORIO DE CINTURONES DE SEGURIDAD

Cómo funciona el recordatorio de cinturón de seguridad

Esta función complementa la función de advertencia del cinturón de seguridad al proveer recordatorios adicionales que suenan de forma intermitente y encienden la luz de advertencia del cinturón de seguridad cuando usted se encuentra en el asiento del conductor o hay un pasajero en el asiento delantero y un cinturón de seguridad está desabrochado.

El sistema utiliza información del sistema de sensores del asiento del acompañante para determinar si hay un pasajero en este asiento y si existe la necesidad de una advertencia. Para evitar que el sistema Belt-Minder se active por objetos apoyados en el asiento del acompañante, solo los pasajeros en el asiento delantero reciben las advertencias determinadas por el sistema de sensores.

Si las advertencias de Belt-Minder finalizan (advertencias de unos cinco minutos) para un pasajero (conductor o acompañante), el otro pasajero puede causar la activación de la función.

Si	Entonces
Usted y el acompañante se abrochan los cinturones de seguridad antes de que usted active el encendido o transcurren de 1 a 2 minutos luego de que usted active el encendido...	La función Belt-Minder no se activará.
Usted o el acompañante no se abrochan los cinturones de seguridad antes de que el vehículo alcance una velocidad de al menos 9,7 km/h y transcurren de 1 a 2 minutos luego de que usted active el encendido...	La función Belt-Minder se activa, la luz indicadora de advertencia de cinturón de seguridad se enciende y un tono indicador suena durante 6 segundos cada 25 segundos, lo cual se repite durante unos 5 minutos o hasta que usted y el acompañante se abrochen el cinturón de seguridad.
El cinturón de seguridad del conductor o del acompañante no está abrochado durante 1 minuto mientras el vehículo viaja a una velocidad de al menos 9,7 km/h y transcurren más de 1 a 2 minutos luego de que usted activa el encendido...	La función Belt-Minder se activa, la luz indicadora de advertencia de cinturón de seguridad se enciende y un tono indicador suena durante 6 segundos cada 25 segundos, lo cual se repite durante unos 5 minutos o hasta que usted y el acompañante se abrochen el cinturón de seguridad.

Activación y desactivación del recordatorio de cinturón de seguridad

Consulte a un concesionario Ford.

CÓMO FUNCIONAN LOS AIRBAGS DELANTEROS

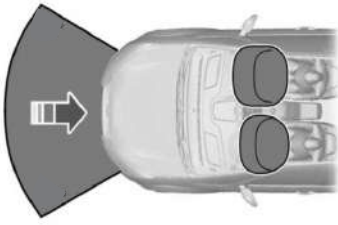

Los airbags del conductor y del acompañante se desplegarán en caso de que se produzca un choque importante, ya sea frontal o casi frontal.

Los airbags delanteros del conductor y del acompañante consisten en lo siguiente:

- Módulos de airbag del conductor y del acompañante.
- Sistema de detección de acompañante.
- Sensores de choque y sistema de control con indicador de preparación. Véase **Sensores de colisión y testigo del airbag** (página 56).

Los airbags son sistemas de seguridad adicionales diseñados para funcionar en conjunto con los cinturones de seguridad y ayudan a proteger al conductor y al acompañante de ciertas lesiones en la parte superior del cuerpo. Los airbags no se inflan lentamente. Existe el riesgo de sufrir una lesión debido al despliegue de los airbags.

Nota: *si se despliega un airbag, escuchará un fuerte sonido y verá una nube de residuos de polvo inofensivo. Esto es normal.*

Los airbags se inflan y se desinflan rápidamente en el momento de la activación. Luego del despliegue de un airbag, es normal observar residuos de polvo, similares al humo, u oler propulsor quemado. Esto puede tener harina de maíz, talco (para lubricar la bolsa) o compuestos con sodio (por ejemplo, bicarbonato) que resultan del proceso de combustión cuando se infla el airbag. Puede haber pequeñas cantidades de hidróxido de sodio, lo que puede irritar la piel y los ojos, pero ninguno de ellos es un residuo tóxico.

El contacto con un airbag desplegado puede provocar abrasiones o hinchazón. La pérdida temporal de la audición es también una posibilidad debido al ruido que produce el despliegue de los airbags.

Debido a que los airbags deben inflarse rápidamente y con una fuerza considerable, existe riesgo de muerte o de sufrir lesiones graves tales como fracturas, lesiones faciales u oculares o lesiones internas, en especial aquellos pasajeros que no se encuentren debidamente asegurados o que estén mal sentados al momento del despliegue del airbag. Por este motivo, es sumamente importante que los pasajeros se encuentren debidamente asegurados y tan lejos como sea posible del módulo de airbags sin que esto comprometa el control del vehículo.

Los airbags no requieren mantenimiento de rutina.

CÓMO FUNCIONAN LOS AIRBAGS LATERALES

PELIGRO: No coloque objetos ni monte equipos sobre la cubierta del airbag o cerca de esta, del lado de los respaldos de los asientos delanteros o traseros, o en áreas que puedan tocar el airbag cuando se despliegue. Ignorar estas instrucciones puede aumentar el riesgo de lesión personal en caso de colisión.

PELIGRO: Las fundas de los asientos accesorias no suministradas por Ford podrían impedir que los airbags laterales se desplieguen y aumentar así el riesgo de lesiones durante un choque.

PELIGRO: No apoye la cabeza en la puerta. El airbag lateral puede lesionarlo cuando se despliegue desde el lateral del respaldo.

Los airbags laterales están ubicados en el lado externo de los respaldos de los asientos delanteros. En ciertas colisiones laterales o en vuelcos, se inflará el airbag. El airbag fue diseñado para inflarse entre el panel de la puerta y el ocupante para mejorar aún más la protección de los ocupantes en caso de colisiones de impacto lateral.

El sistema consiste de los siguientes elementos:

- Una etiqueta o panel lateral sellado que indica que airbags laterales fueron instalados en su vehículo.
- Airbags laterales dentro de los respaldos del conductor y del acompañante.
- Sensores de colisión y sistema de control con indicador de preparación. Véase **Sensores de colisión y testigo del airbag** (página 56).

CÓMO FUNCIONAN LOS AIRBAGS DE RODILLA

Los airbags inferiores del conductor y del acompañante están ubicados debajo o dentro del panel de instrumentos. Durante un choque, el módulo de control de protección puede activar los airbags inferiores del conductor y del acompañante (de forma individual o ambos) según la gravedad del choque y las condiciones de los pasajeros. Durante algunas condiciones de pasajeros y choque, los airbags inferiores del conductor y del acompañante pueden desplegarse (de forma individual o ambos), pero el airbag delantero correspondiente puede no activarse. Es importante estar correctamente sentado y seguro para reducir el riesgo de muerte o de lesiones graves.

Asegúrese de que los airbags inferiores funcionen correctamente. Véase **Sensores de colisión y testigo del airbag** (página 56).

CÓMO FUNCIONA SAFETY CANOPY™

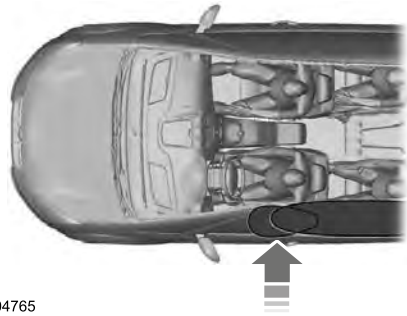

E204765

Los airbags se encuentran sobre las ventanillas laterales delanteras y traseras.

Los airbags se despliegan en choques laterales graves o cuando el sensor de vuelco detecta un posible vuelco. Los airbags Safety Canopy podrían desplegarse en choques de impacto frontal en ángulo graves.

PRECAUCIONES DE LOS AIRBAGS

PELIGRO: ¡Peligro extremo! Nunca use un asiento para niños orientado hacia atrás en un asiento protegido por un airbag activo que esté delante. El niño puede sufrir lesiones graves que pueden ser mortales.

PELIGRO: Los airbags no se inflan ni lentamente ni suavemente por lo que el riesgo de sufrir una lesión debido al despliegue de un airbag es mayor estando cerca del panel que cubre el módulo de airbags.

PELIGRO: No modifique de ninguna forma la parte delantera de su vehículo. Esto podría afectar negativamente el despliegue de los airbags. Si no sigue esta advertencia, se podrían producir lesiones personales graves o causar la muerte.

PELIGRO: no intente abrir la cubierta del airbag.

PELIGRO: Las reparaciones del volante de dirección, la columna de la dirección, los asientos, las bolsas de aire y los cinturones de seguridad sólo las debe realizar un concesionario Ford. Si no sigue esta advertencia, se podrían producir lesiones personales graves o causar la muerte.

PELIGRO: Todos los pasajeros del vehículo, incluido el conductor, deben usar correctamente y en todo momento los cinturones de seguridad, independientemente de si el vehículo cuenta con un sistema de seguridad adicional de airbags. No usar correctamente el cinturón de seguridad podría aumentar drásticamente el riesgo de sufrir lesiones o causar la muerte.

PELIGRO: Todos los niños menores de 10 años deberán viajar siempre en el asiento trasero y utilizar correctamente, y en todo momento, asientos para niños. Si no sigue estas indicaciones podría aumentarse en gran medida el riesgo de lesiones o causar la muerte.

PELIGRO: No coloque los brazos sobre la cubierta del airbag o a través del volante. Si no sigue esta instrucción, se podrían producir lesiones personales.

PELIGRO: Mantenga sin obstrucciones las áreas que están frente a los airbags. No pegue nada en las cubiertas de los airbags. Los objetos pueden convertirse en proyectiles durante el despliegue de los airbags. Si no sigue estas instrucciones, se podrían producir lesiones personales o causar la muerte.

PELIGRO: No inserte objetos filosos en las áreas donde se encuentran instalados los airbags. Esto podría dañar y afectar negativamente el despliegue de los airbags. Si no sigue estas instrucciones, se podrían producir lesiones personales o causar la muerte.

PELIGRO: No intente reparar, modificar o realizar el mantenimiento del sistema de seguridad suplementario o las piezas relacionadas. Si no sigue estas instrucciones, se podrían producir lesiones personales o causar la muerte.

PELIGRO: Varios de los componentes del sistema de airbags se calientan después del despliegue. Para reducir el riesgo de lesiones, no los toque luego del inflado.

PELIGRO: Si una pieza del sistema de seguridad suplementario se desplegó, no volverá a funcionar. Haga revisar el sistema y las piezas relacionadas tan pronto como sea posible. Si no sigue estas instrucciones, se podrían producir lesiones personales o causar la muerte.

SISTEMA DE DETECCIÓN DEL ACOMPAÑANTE

Qué es el sistema de detección del acompañante delantero

El sistema detecta a un ocupante correctamente sentado y determina si se debe activar el airbag del acompañante delantero.

Cómo funciona el sistema de detección del pasajero delantero

El sistema usa un indicador de estado del airbag del acompañante que se ilumina para indicar que el airbag delantero del acompañante está activado o desactivado.

Nota: *cuando activa el encendido por primera vez, las luces de advertencia de activación y desactivación del indicador de estado del airbag del acompañante se encienden durante un período corto para confirmar que funcionan.*

Las luces indicadoras se encuentran en la consola del techo.

El sistema de detección del pasajero delantero está diseñado para desactivar el airbag delantero del pasajero delantero en las siguientes condiciones:

- El asiento del pasajero delantero está desocupado.
- El sistema determina que hay un niño con un sistema de seguridad para niños.

- Uno de los pasajeros quita el peso del asiento durante un tiempo.
- Si hay un problema con el sistema del airbag o el sistema de detección del pasajero.

Incluso con esta tecnología, los padres siempre deben asegurar debidamente a los niños en el asiento trasero.

- Cuando el sistema de sensores del pasajero delantero desactiva el airbag delantero del pasajero delantero, el indicador de estado del airbag del pasajero enciende la luz de apagado.
- Si ha instalado el sistema de seguridad para niños y el indicador de estado del airbag del pasajero enciende la luz de encendido, apague el vehículo, retire el sistema de seguridad para niños del vehículo y vuelva a instalarlo siguiendo las instrucciones del fabricante de este.

El sistema de detección del pasajero delantero funciona con sensores que forman parte del asiento y del cinturón de seguridad del pasajero delantero. Los sensores están diseñados para detectar la presencia de un ocupante correctamente sentado y determinar si se debe activar el airbag delantero del pasajero delantero.

- Cuando el sistema de detección del pasajero delantero activa el airbag delantero del pasajero delantero, el indicador de estado del airbag del pasajero enciende la luz de encendido.

Si una persona adulta está sentada en el asiento del pasajero delantero, pero la luz de apagado indicadora del estado del airbag del pasajero está encendida, es posible que esa persona no esté correctamente sentada. Si esto sucede:

- Apague el vehículo y pídale a la persona que coloque el respaldo del asiento en posición vertical.
- Haga que la persona se siente de forma derecha en el asiento, en el centro del asiento, y con las piernas bien estiradas.
- Vuelva a encender el vehículo y solicite a la persona que permanezca en esa posición durante unos dos minutos. Esto permitirá que el sistema detecte a la persona y active el airbag delantero del acompañante.
- Si la luz de apagado del indicador permanece encendida después de este procedimiento, debe recomendarle a la persona que se siente en el asiento trasero.

Después de que todos los ocupantes ajustaron sus asientos y se colocaron el cinturón de seguridad, es muy importante que continúen sentados de forma derecha contra el respaldo del asiento y en el centro del asiento con los pies extendidos cómodamente.

Sentarse de manera incorrecta puede aumentar la probabilidad de sufrir lesiones en caso de choque. Por ejemplo, si un pasajero viaja en una posición encorvada, acostado, recostado sobre uno de sus lados, inclinado hacia atrás, adelante o hacia los lados o si eleva uno o ambos pies, esto aumenta en gran medida la probabilidad de sufrir lesiones en un choque.

Si cree que el estado de la luz indicadora de estado del airbag del pasajero es incorrecto, revise lo siguiente:

- Objetos debajo del asiento.
- Objetos entre el asiento y el centro de la consola.
- Objetos colgados en el respaldo.
- Objetos guardados en el bolsillo para mapas del respaldo.
- Objetos ubicados en la falda del ocupante.
- Interferencia de carga con el asiento.
- Otros pasajeros que empujen o presionen el asiento.
- Pies y rodillas del pasajero trasero en descanso o que empujen el asiento.

Las condiciones que figuran anteriormente podrían causar que el peso de un ocupante correctamente sentado sea mal interpretado por el sistema de detección del pasajero delantero. La persona en el asiento del pasajero delantero podría ser más pesada o liviana según las condiciones mencionadas.

Asegúrese de que el sistema de sensores de acompañante funcione correctamente. Véase **Sensores de colisión y testigo del airbag** (página 56).

Si la luz del airbag está encendida, realice lo siguiente:

- Estacione el vehículo.
- Apague el vehículo.
- Revise si existen objetos debajo del asiento delantero o interferencia de carga con el asiento.
- Quite las obstrucciones si las hubiera.
- Vuelva a arrancar el vehículo.
- Espere al menos dos minutos y verifique que la luz del airbag en el cuadro de instrumentos ya no esté encendida.
- Si la luz en el cuadro de instrumentos permanece encendida, significa que puede haber un problema con el sistema de detección del pasajero delantero.

No intente reparar ni realizar mantenimiento al sistema. Lleve el vehículo al servicio de mantenimiento de inmediato.

Si es necesario modificar el sistema de airbag delantero avanzado para ubicar a una persona con discapacidad, comuníquese con el Centro de Servicio al Cliente.

Precauciones del sistema de detección del pasajero delantero

PELIGRO: sentarse de manera incorrecta, fuera de posición o con el respaldo muy reclinado hacia atrás puede disminuir el peso en la parte inferior del asiento y afectar la activación del sistema de sensores del acompañante, lo que puede ocasionar lesiones graves o causar la muerte en caso de una colisión. Siempre siéntese derecho contra el respaldo del asiento y con los pies en el piso.

PELIGRO: cualquier alteración o modificación en el asiento del acompañante puede afectar el rendimiento del sistema de sensores de este. Esto podría aumentar en gran medida el riesgo de lesiones o causar la muerte

Indicadores del sistema de detección del pasajero delantero

Ocupante	Indicador del estado del airbag del acompañante	Airbag del acompañante
Vacío	APAGADO: iluminado	Desactivado
	ENCENDIDO: no iluminado	
Niño	APAGADO: iluminado	Desactivado
	ENCENDIDO: no iluminado	
Adulto	APAGADO: no iluminado	Activado
	ENCENDIDO: iluminado	

SENSORES DE COLISIÓN Y TESTIGO DEL AIRBAG

PELIGRO: modificar o agregar equipos en el extremo delantero del vehículo (incluido el capó, el sistema del paragolpe, el marco, la estructura delantera de la carrocería, los ganchos de remolque y los pasadores del capó) podría afectar el rendimiento del sistema de airbag y aumentar el riesgo de lesiones. No modifique ni agregue equipos a la parte delantera del vehículo.

El vehículo tiene un conjunto de sensores de choque y de pasajeros. Estos sensores proporcionan información al módulo de control de protección que activa lo siguiente:

- Pretensores de los cinturones de seguridad delanteros.
- Airbag del conductor.
- Airbag del acompañante.
- Airbags inferiores.
- Airbags laterales de los asientos.
- Safety Canopy.

Según el tipo de choque, el módulo de control de protección despliega los dispositivos de seguridad correspondientes.

Además, el módulo de control de protección monitorea la disponibilidad de los dispositivos de seguridad anteriores, así como también los sensores de choque y protección de pasajeros. La disponibilidad del sistema de seguridad se indica mediante una luz indicadora de advertencia en el cuadro de instrumentos o mediante un tono sonoro de respaldo en caso de fallas de la luz de advertencia. Los airbags no requieren mantenimiento de rutina.

Si hay un problema en el sistema, se indicará mediante uno o más de los siguientes medios:

La luz de disponibilidad no se encenderá de forma inmediata después de poner en marcha el vehículo.

- La luz de disponibilidad parpadeará o se mantendrá encendida.
- Escuchará una serie de cinco tonos. El patrón de tonos se repite de manera periódica hasta que se resuelva el problema, se repare la luz o ambos.

Si ocurre alguna de estas condiciones, incluso intermitentemente, solicite que se revise el sistema suplementario de protección cuanto antes. A menos que se hagan las reparaciones necesarias, es posible que el sistema no funcione de manera adecuada en caso de un choque.

El hecho de que no se activen los pretensores del cinturón de seguridad o los airbags delanteros de ambos pasajeros de los asientos delanteros cuando se produce un choque no significa que haya una falla en el sistema. En cambio, significa que el módulo de control de protección determinó que las condiciones del accidente (gravedad del choque, uso del cinturón de seguridad) no eran apropiadas para activar estos dispositivos de seguridad.

- Los airbags delanteros solo se activan durante choques frontales o casi frontales. Los airbags delanteros pueden activarse en vuelcos, impactos laterales o impactos traseros si el choque provoca una desaceleración frontal suficiente.
- Los pretensores del cinturón de seguridad se activan en choques frontales, semifrontales y laterales y en vuelcos.
- Los airbags inferiores se despliegan según la gravedad del choque y las condiciones del pasajero.
- Los airbags laterales se inflan en algunos choques de impacto lateral o en vuelcos. Es posible que los airbags laterales se activen en otros tipos de choques si el vehículo experimenta suficiente movimiento o deformación en los costados.
- Safety Canopy se infla en algunos choques de impacto lateral o en vuelcos. Es posible que Safety Canopy se active en otros tipos de choques si el vehículo experimenta suficiente movimiento o deformación en los costados, o en un posible vuelco.

LIMITACIONES DEL COMANDO A DISTANCIA

PELIGRO: los cambios o las modificaciones que no estén expresamente aprobadas por la parte responsable del cumplimiento podrían invalidar la autoridad del usuario para operar el equipo. El término "IC:" antepuesto al número de certificación de radio, solo significa que se cumplen las especificaciones técnicas del Ministerio de Industria de Canadá.

Este dispositivo cumple con la Parte 15 de las normas de la Comisión Federal de Comunicaciones (FCC) y exento de licencias según el o los estándares RSS del Ministerio de Industria de Canadá. El funcionamiento está sujeto a las siguientes dos condiciones: (1) Este dispositivo no debería causar interferencias nocivas y (2) este dispositivo debe aceptar cualquier interferencia recibida, incluyendo las interferencias que pudieran causar un funcionamiento no deseado.

Asegúrese de que haya un comando a distancia válido dentro de 1,5 m de las manijas de las puertas delanteras y de la parte de atrás del vehículo.

Es posible que el sistema no funcione si sucede lo siguiente:

- El comando a distancia no se mueve durante aproximadamente un minuto.
- La batería del vehículo está descargada.
- La batería del comando a distancia está descargada.
- Hay interferencia que causa problemas con las frecuencias del comando a distancia.
- El comando a distancia se encuentra demasiado cerca de objetos de metal o dispositivos electrónicos, como llaves o teléfonos celulares.

USO DEL COMANDO A DISTANCIA

Use el comando a distancia para acceder a varios sistemas del vehículo.

Nota: *los botones del comando a distancia pueden variar según la región o las opciones del vehículo.*

Destrabar

Presione el botón para destrabar todas las puertas. Véase **Bloqueo y desbloqueo de las puertas con el comando a distancia** (página 71).

Trabar

Presione el botón para trabar todas las puertas. Véase **Bloqueo y desbloqueo de las puertas con el comando a distancia** (página 71).

Arranque remoto (Si está equipado)

Presione el botón de arranque remoto. Véase **Arranque y parada remotos del vehículo** (página 144).

Compuerta trasera (Si está equipado)

Presione el botón para abrir la compuerta. Véase **Liberación de la compuerta con el control remoto** (página 85).

Alarma de emergencia (Si está equipado)

Presione el botón para activar la alarma de emergencia. Véase **Activación de la alarma de emergencia** (página 59).

REMOCIÓN DE LA HOJA DE LA LLAVE

Presione el botón de liberación en la llave pasiva y retire la hoja de la llave.

ACTIVACIÓN DE LA ALARMA DE EMERGENCIA

Presione el botón para activar la alarma de emergencia. Vuelva a presionar el botón, o bien active el encendido para apagar la alarma.

Nota: *La alarma de emergencia solo funciona cuando el vehículo está apagado.*

UBICACIÓN DEL VEHÍCULO

Presione el botón de bloqueo dos veces en un lapso de tres segundos. Las luces direccionales destellarán.

Nota: *le recomendamos que use este método para ubicar el vehículo.*

CAMBIO DE LA BATERÍA DEL COMANDO A DISTANCIA

PELIGRO: Mantenga las baterías alejadas de los niños a fin de evitar su ingesta. Si no sigue estas instrucciones, se podrían producir lesiones personales o causar la muerte. En caso de ingesta, solicite asistencia médica de inmediato.

PELIGRO: Si el compartimiento de la batería no se cierra de forma segura, deje de utilizar el control remoto y reemplácelo tan pronto como sea posible. Mientras tanto, mantenga el control remoto alejado de los niños. Si no sigue estas instrucciones, se podrían producir lesiones personales o causar la muerte.

El comando a distancia usa una pila de litio tipo botón de 3 voltios CR2450, o su equivalente.

1. Presione el botón de liberación y retire la hoja de la llave.

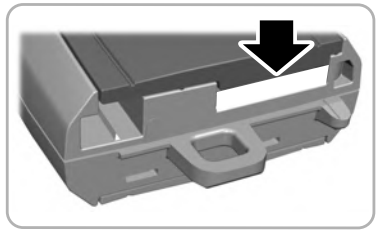

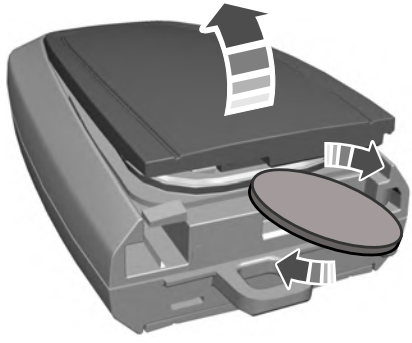

2. Gire una moneda delgada debajo de la ficha oculta detrás de la hoja de la llave para retirar la carcasa de la pila.

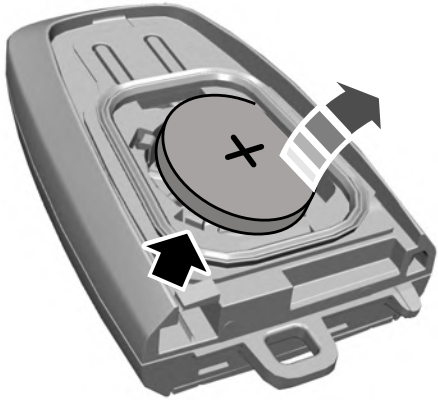

3. Inserte un destornillador y desmonte cuidadosamente la batería.
4. Coloque una pila nueva con el signo **+** hacia arriba.
5. Vuelva a instalar la cubierta del compartimiento de la batería en el transmisor e instale la hoja de la llave.

Deseche las baterías viejas de manera respetuosa con el medio ambiente. Consulte con la autoridad local correspondiente sobre el reciclaje de las baterías usadas.

Nota: *no limpie la grasa de los terminales de la pila o de la superficie trasera del tablero de circuitos.*

Nota: *el cambio de la pila no desvincula la llave programada del vehículo. El comando a distancia debería funcionar normalmente.*

REEMPLAZO DE UNA LLAVE EXTRAVIADA O UN MANDO A DISTANCIA

Puede comprar llaves de reemplazo o controles remotos en un concesionario Ford. Los concesionarios Ford pueden programar los controles remotos de su vehículo.

Nota: *Las llaves de su vehículo vienen con una etiqueta de seguridad que brinda información importante para la reproducción de la llave. Guarde la etiqueta en un lugar seguro para referencia futura.*

PROGRAMACIÓN DEL COMANDO A DISTANCIA

Información general

Debe tener dos comandos a distancia programados con anterioridad dentro del vehículo y los comandos a distancia nuevos no programados deben estar a mano. Si no tiene dos comandos a distancia programados con anterioridad, comuníquese con un concesionario Ford para que le programen el comando de repuesto. Asegúrese de que el vehículo esté apagado antes de realizar este procedimiento. Asegúrese de cerrar todas las puertas antes de comenzar y de que se mantengan cerradas durante el

procedimiento. Lleve a cabo los pasos dentro de los 30 segundos desde que comienza con la secuencia. Pare y espere por lo menos un minuto antes de comenzar otra vez si realiza algún paso fuera de la secuencia.

Asegúrese de leer y comprender el procedimiento completo antes de comenzar.

Nota: *puede programar como máximo cuatro comandos a distancia para el vehículo.*

Nota: *si se pierden o le roban los comandos a distancia programados y no cuenta con un comando codificado adicional, deberá hacer remolcar el vehículo hasta un concesionario Ford. Guarde un comando programado adicional en un lugar seguro que no sea el vehículo para evitar cualquier inconveniente. Para adquirir comandos adicionales de reemplazo o de repuesto, comuníquese con un concesionario Ford.*

Pasos para programar su comando a distancia de repuesto

Nota: *el vehículo está equipado con una de las siguientes consolas centrales.*

Programación de posición de resguardo

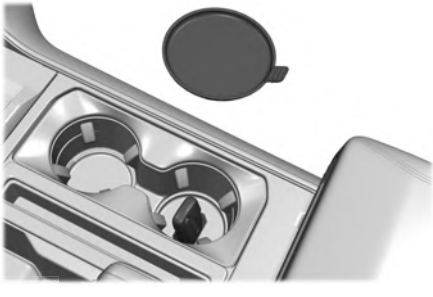

1. Coloque el primer comando a distancia programado en la ranura de resguardo, dentro de la consola central, con el pie fuera del pedal del freno, y presione y suelte el botón de encendido.
2. Espere cinco segundos y luego presione y suelte el botón de encendido nuevamente.
3. Retire el comando a distancia.
4. Dentro de los 10 segundos, coloque un segundo comando a distancia programado en la ranura de resguardo. Presione y suelte el botón de encendido.
5. Espere cinco segundos y luego presione y suelte el botón de encendido nuevamente. Mantenga el encendido activado durante al menos tres segundos, pero no más de 10 segundos.
6. Retire el comando a distancia.
7. Coloque el comando a distancia no programado en la ranura de resguardo, y presione y suelte el botón de encendido.

La programación se ha completado. Con el pie en el pedal del freno, presione el botón de encendido para verificar que el nuevo comando a distancia funcione correctamente y sirva para encender el vehículo.

Si la programación falló, espere 10 segundos y repita los pasos 1 al 7. Si sigue sin poder programar el comando, lleve el vehículo a un concesionario Ford.

LLAVES Y COMANDOS A DISTANCIA – SOLUCIÓN DE PROBLEMAS

Llaves y comandos a distancia – Mensajes de información

Mensaje	Acción
Batería de llave baja. Reemplazar pronto	Se muestra cuando se debe reemplazar la batería del comando a distancia.

QUÉ ES MYKEY

MyKey le permite programar llaves con modos de conducción limitados para promover buenos hábitos de conducción.

AJUSTES DE MYKEY

Configuraciones no adaptativas de MyKey

Recordatorio del cinturón de seguridad o Belt-Minder™

MyKey silencia el sistema de audio hasta que los pasajeros del asiento delantero se ajusten los cinturones de seguridad.

Nota: *si su vehículo incluye una radio AM/FM o un sistema de audio muy básico, puede ser que la radio no se pueda silenciar.*

Radio satelital (Si está equipado)

Algunos canales de radio satelital tienen acceso restringido al contenido para adultos de la radio.

Aviso temprano de combustible bajo

La luz de advertencia de bajo nivel de combustible se enciende antes.

Ayuda de conducción y estacionamiento

No puede configurar los ajustes para la asistencia de estacionamiento, el sistema de información de puntos ciegos y la alerta de tráfico cruzado. Estos sistemas se activan cuando enciende el vehículo y no puede apagarlos con una MyKey.

No puede configurar los ajustes para el asistente de precolisión y el mantenimiento de carril. Estos sistemas se activan cuando enciende el vehículo, pero puede apagarlos con una MyKey.

En el sistema de navegación solo se puede establecer un nuevo destino usando los comandos de voz al usar una MyKey y con el vehículo en movimiento.

Nota: *los conductores que usan MyKey pueden desactivar la función de advertencia de desviación de carril, pero esta función se vuelve a activar automáticamente con cada nuevo ciclo de llaves.*

Configuraciones adaptativas de MyKey

Puede configurar los siguientes ajustes después de generar una MyKey. Véase **Generación de MyKey** (página 66).

Límite de velocidad

PELIGRO: No establezca el límite de velocidad máxima de MyKey a un límite que evite que el conductor mantenga una velocidad segura de acuerdo con los límites de velocidad puestos en la vía pública y las condiciones predominantes de la calle. El conductor siempre es responsable de conducir de acuerdo con las leyes locales y las condiciones predominantes. Si no lo hace, se podrían producir colisiones o lesiones.

Puede configurar el límite de velocidad del vehículo. Aparecen mensajes de advertencia en la pantalla de información y suena un tono si el vehículo alcanza la velocidad configurada. No puede anular la velocidad configurada cuando usa una MyKey.

Recordatorio de velocidad

Puede configurar un recordatorio de velocidad del vehículo. Aparecen mensajes de advertencia en la pantalla de información y suena un tono si el vehículo supera la velocidad configurada.

Límite de volumen del sistema de audio

Se reduce el volumen máximo del sistema de audio. Aparece un mensaje en la pantalla de información si intenta exceder el límite del volumen. El control automático de volumen se apaga.

Asistencia de emergencia

En caso de que ajuste la "Asistencia de emergencia" para que esté siempre encendida, no podrá desactivarla con una MyKey.

No molestar

En caso de que ajuste "No molestar" para que esté siempre encendido, no podrá desactivarlo con una MyKey.

Nota: *si un teléfono está conectado y usando Apple CarPlay o Android Auto mientras se maneja con una MyKey, el conductor puede recibir llamadas y mensajes de texto incluso si la restricción de molestar está activada y, si el vehículo está equipado con radio por satélite, el contenido para adultos no está restringido.*

Control de tracción

En caso de que ajuste el "Control de tracción" para que esté siempre encendido, no podrá desactivarlo con una MyKey.

GENERACIÓN DE MYKEY - VEHÍCULOS CON: BOTÓN DE CONTACTO

Vehículos con un selector de la consola central:

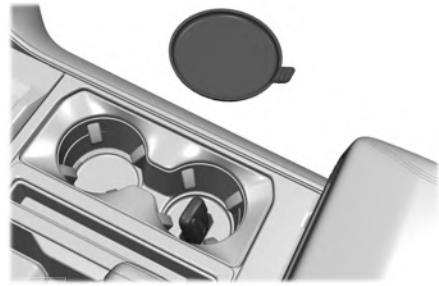

1. Retire la placa del portavasos de la consola central.
2. Retire la hoja de la llave del transmisor.
3. Coloque el comando a distancia en la ranura de resguardo con los botones hacia la parte delantera del vehículo.
4. Use una llave de administrador para activar el encendido.
5. Presione ***Ajustes*** en la pantalla táctil.
6. Presione ***Ajustes del vehículo***.
7. Presione ***MyKey***.
8. Presione ***Generar MyKey***.
9. Presione ***Sí***.

Nota: *después de confirmar la generación de una MyKey, recomendamos que etiquete esta llave.*

Vehículos con un selector de columna.

1. Levante la tapa de almacenamiento del asiento central delantero.
2. Coloque el comando a distancia en la ranura de resguardo con los botones hacia la parte delantera del vehículo.
3. Use una llave de administrador para activar el encendido.
4. Presione ***Ajustes*** en la pantalla táctil.
5. Presione ***Ajustes del vehículo***.
6. Presione ***MyKey***.
7. Presione ***Generar MyKey***.
8. Presione ***Sí***.

Nota: *después de confirmar la generación de una MyKey, recomendamos que etiquete esta llave.*

GENERACIÓN DE MYKEY - VEHÍCULOS CON: LLAVE RETRÁCTIL

1. Use una llave de administrador para activar el encendido.
2. Presione ***Ajustes*** en la pantalla táctil.
3. Presione ***Ajustes del vehículo***.
4. Presione ***MyKey***.
5. Presione ***Generar MyKey***.
6. Presione ***Sí***.

Nota: *Después de confirmar la generación de una MyKey, recomendamos que etiquete esta llave.*

PROGRAMACIÓN DE MYKEY

Puede programar cualquier comando a distancia para restringir una MyKey, pero debe dejar una sin modificar como llave de administrador.

1. Use una llave de administrador para activar el encendido.
2. Presione ***Ajustes*** en la pantalla táctil.
3. Presione ***Ajustes del vehículo***.
4. Presione ***MyKey***.
5. Seleccione una configuración y presione el botón ***OK***.
6. Ajuste la configuración.

BORRADO DE TODA LA INFORMACIÓN DE MYKEY

Cuando borra todas sus MyKey, elimina todas las restricciones y regresa todas las MyKey a su estado de llave de administrador original.

1. Use una llave de administrador para activar el encendido.
2. Presione ***Ajustes*** en la pantalla táctil.
3. Presione ***Ajustes del vehículo***.
4. Presione ***MyKey***.
5. Presione ***Borrar todos MyKeys***.
6. Presione ***Sí***.

COMPROBACIÓN DEL ESTADO DEL SISTEMA MYKEY

Puede encontrar información sobre la distancia recorrida utilizando MyKey, el número de la clave de administrador y las MyKeys creadas para su vehículo.

1. Active el encendido.
2. Presione ***Ajustes*** en la pantalla táctil.
3. Presione ***Ajustes del vehículo***.
4. Presione ***MyKey***.
5. Presione ***Información MyKey***.

USO DE MYKEY CON SISTEMAS DE ARRANQUE REMOTOS (SI ESTÁ EQUIPADO)

MyKey no es compatible con sistemas de arranque remoto de repuesto no aprobados. Si elige instalar un sistema de arranque remoto, consulte un concesionario Ford para obtener uno que esté aprobado.

MYKEY – SOLUCIÓN DE PROBLEMAS

MyKey – Mensajes de información - Vehículos con: Botón de contacto

Mensaje	Descripción
Colocar llave en la ubicación de identificación	Aparece cuando se está tratando de generar una MyKey y la llave de administrador no está en la posición de resguardo. Véase **Generación de MyKey** (página 65).
Llave ya es MyKey	Aparece cuando se está tratando de generar una MyKey con una llave que ya se designó como MyKey.
Llave restringida en próx. encendido. Rotule esta llave	Aparece para confirmar que la llave está restringida después de desactivar el encendido.

MyKey – Mensajes de información - Vehículos con: Llave retráctil

Mensaje	Descripción
Llave ya es MyKey	Aparece cuando se está tratando de generar una MyKey con una llave que ya se designó como MyKey.
Llave restringida en próx. encendido. Rotule esta llave	Aparece para confirmar que la llave está restringida después de desactivar el encendido.

MyKey — Preguntas frecuentes - Vehículos con: Botón de contacto

¿Qué es una llave de administrador?

Una llave de administrador es una llave que no ha generado como una MyKey. Véase **Generación de MyKey** (página 65).

¿Por qué no puedo generar una MyKey?

No ha colocado la llave de administrador en la posición de resguardo. Véase **Generación de MyKey** (página 65). La llave empleada para encender el vehículo no es una llave de administrador. La llave empleada para encender el vehículo es la única llave de administrador. Debe haber, al menos, una llave de administrador. No ha desactivado el encendido después de generar la última MyKey.

¿Por qué no puedo programar una MyKey?

La llave de administrador no se encuentra dentro del vehículo. La llave empleada para encender el vehículo no es una llave de administrador. No ha generado ninguna MyKey. Véase **Generación de MyKey** (página 65).

¿Por qué no puedo borrar las MyKeys?

La llave de administrador no se encuentra dentro del vehículo. La llave empleada para encender el vehículo no es una llave de administrador. No ha generado ninguna MyKey. Véase **Generación de MyKey** (página 65).

¿Por qué no se acumula la distancia de MyKey?

La llave empleada para arrancar el motor es una llave de administrador. La llave de administrador y una MyKey se encuentran dentro del vehículo. No ha generado ninguna MyKey. Véase **Generación de MyKey** (página 65). Ha borrado las MyKeys. Véase **Borrado de toda la información de MyKey** (página 66).

¿Por qué no puedo arrancar el motor con una MyKey?

La llave de administrador y una MyKey se encuentran dentro del vehículo. Cuando están ambas llaves, el sistema solo reconoce la llave de administrador.

MyKey — Preguntas frecuentes - Vehículos con: Llave retráctil

¿Qué es una llave de administrador?

Una llave de administrador es una llave que no ha generado como una MyKey. Véase **Generación de MyKey** (página 66).

¿Por qué no puedo generar una MyKey?

La llave empleada para encender el vehículo no es una llave de administrador. La llave empleada para encender el vehículo es la única llave de administrador. Debe haber, al menos, una llave de administrador.

¿Por qué no puedo programar una MyKey?

La llave empleada para encender el vehículo no es una llave de administrador. No ha generado ninguna MyKey. Véase **Generación de MyKey** (página 66).

¿Por qué no puedo borrar las MyKeys?

La llave empleada para encender el vehículo no es una llave de administrador. No ha generado ninguna MyKey. Véase **Generación de MyKey** (página 66).

¿Por qué no se acumula la distancia de MyKey?

La llave empleada para arrancar el motor es una llave de administrador. No ha generado ninguna MyKey. Véase **Generación de MyKey** (página 66). Ha borrado las MyKeys. Véase **Borrado de toda la información de MyKey** (página 66).

FUNCIONAMIENTO DE LAS PUERTAS DESDE EL EXTERIOR DEL VEHÍCULO

Bloqueo y desbloqueo de las puertas con el comando a distancia

Solo puede usar el comando a distancia cuando el vehículo está detenido.

Desbloqueo de las puertas

Presione el botón para desbloquear todas las puertas.

Traba de puertas

Presione el botón para trabar todas las puertas. Un parpadeo breve de las luces direccionales confirma que se ha trabado el vehículo.

Nota: *Para más información sobre la operación de las puertas desde fuera del vehículo*

Bloqueo y desbloqueo de las puertas con la hoja de la llave

Si hay una falla del seguro eléctrico de la puerta, puede usar la hoja de la llave para trabar o destrabar las puertas.

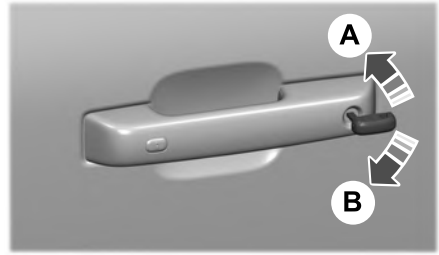

A Trabar

B Destrabar

FUNCIONAMIENTO DE LAS PUERTAS DESDE EL INTERIOR DEL VEHÍCULO

Bloqueo y desbloqueo de las puertas con el cierre centralizado

El control eléctrico de bloqueo de puerta se encuentra en la puerta del conductor.

Presione el botón para desbloquear todas las puertas.

Presione el botón para trabar todas las puertas.

Nota: *el bloqueo central solo funciona si las puertas delanteras están completamente cerradas.*

Bloqueo y desbloqueo individual de las puertas con el botón de bloqueo

El control eléctrico de la traba de puertas se encuentra en los paneles de la puerta del conductor y del acompañante.

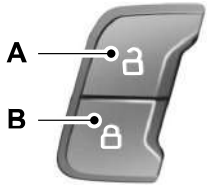

A Destrabar

B Trabar

Liberación de las puertas desde el interior del vehículo - Crew Cab

Hale la manija interior de la puerta dos veces para destrabar y abrir la puerta trasera. La primera vez que hala de la manija se quita el seguro de la puerta y la segunda vez, se abre la puerta.

DESBLOQUEO AUTOMÁTICO (Si está equipado)

Qué es el desbloqueo automático

El desbloqueo automático es una función de desbloqueo que permite destrabar las puertas del vehículo cuando este se detiene.

Requisitos del desbloqueo automático

El desbloqueo automático destraba todas las puertas cuando ocurre lo siguiente:

- El encendido está activado, todas las puertas están cerradas y el vehículo está en movimiento a una velocidad superior a 20 km/h.
- El vehículo se detiene.
- Abre la puerta del conductor en el transcurso de 10 minutos después de apagar el encendido o colocarlo en la posición de accesorio.

Activación y desactivación del desbloqueo automático

1. Presione ***Ajustes*** en la pantalla táctil.
2. Presione ***Ajustes del vehículo***.
3. Encienda o apague ***Desbloqueo automático***.

BLOQUEO AUTOMÁTICO (Si está equipado)

Qué es el bloqueo automático

El bloqueo automático es una función de bloqueo que permite trabar las puertas del vehículo cuando comienza a manejar.

Requisitos del bloqueo automático

El bloqueo automático traba todas las puertas cuando ocurre lo siguiente:

- Todas las puertas están cerradas.
- El encendido está activado.
- El vehículo alcanza una velocidad superior a 20 km/h.

Activación y desactivación del bloqueo automático

1. Presione ***Ajustes*** en la pantalla táctil.
2. Presione ***Ajustes del vehículo***.
3. Encienda o apague ***Cierre automático***.

BLOQUEO INCORRECTO (Si está equipado)

Qué es el bloqueo incorrecto

El bloqueo incorrecto es una función de bloqueo que le advierte si el vehículo no está bloqueado.

Limitaciones del bloqueo incorrecto

Cuando presiona el botón de bloqueo una vez, las luces direccionales no destellan en los siguientes casos:

- Alguna puerta o el baúl están abiertos.
- El capó está abierto.

Si desactiva el bloqueo incorrecto, la bocina no suena si presiona el botón de seguro de puertas en el comando a distancia cuando la puerta está abierta.

Activación y desactivación del bloqueo incorrecto

1. Presione ***Ajustes*** en la pantalla táctil.
2. Presione ***Ajustes del vehículo***.
3. Encienda o apague ***Alerta cierre incorrecto***.

ADVERTENCIAS SONORAS DE LAS PUERTAS Y LOS SEGUROS

Advertencia sonora de puerta entreabierta

Emite un sonido cuando una puerta no está completamente cerrada y el vehículo está en movimiento.

PUERTAS Y SEGUROS – SOLUCIÓN DE PROBLEMAS

Puertas y seguros – Luces de advertencia

Luz de advertencia de puerta abierta

Se enciende cuando el encendido está activado y permanece así si cualquiera de las puertas o el capó están abiertos.

Puertas y seguros – Mensajes de información

Mensaje	Acción
Puerta del conductor abierta	Aparece si hay una puerta abierta. Cierre la puerta completamente.
Puerta del pasajero abierta	
Puerta trasera izquierda abierta	
Puerta trasera derecha abierta	

UBICACIÓN DEL TECLADO DE ACCESO SIN LLAVE

El teclado se encuentra cerca de la ventanilla del conductor y se ilumina cuando lo toca.

LIMITACIONES DE ACCESO REMOTO

Asegúrese de que el comando a distancia esté dentro de los 1 m de las manijas de las puertas delanteras y de la compuerta.

El posible que el sistema no funcione si sucede lo siguiente:

- El comando a distancia no se mueve durante aproximadamente un minuto.
- La batería del vehículo está descargada.
- La batería del comando a distancia está descargada.
- Hay interferencia que causa problemas con las frecuencias del comando a distancia.
- El comando a distancia se encuentra demasiado cerca de objetos de metal o dispositivos electrónicos, como llaves o teléfonos celulares.

CÓDIGO DE ACCESO MAESTRO

Qué es el código de acceso maestro

El código de acceso maestro es un código de entrada de cinco dígitos configurado de fábrica. Puede usar el teclado con el código de acceso maestro en cualquier momento. El código de acceso maestro se encuentra en la tarjeta del propietario en la guantera y está disponible en los concesionarios Ford.

AJUSTES DE ACCESO REMOTO

Activación y desactivación del acceso remoto

1. Active el encendido con una llave original que no haya sido creada como una MyKey.
2. Presione ***Ajustes*** en la pantalla táctil.
3. Presione ***Ajustes del vehículo***.
4. Presione ***Seguros***.

Reprogramación de la función de desbloqueo

Puede activar la función de desbloqueo en dos pasos, la cual le permite destrabar solo la puerta del conductor cuando toca el sensor de desbloqueo.

Mantenga presionados los botones de trabar y destrabar en el comando a distancia durante cuatro segundos para deshabilitar o habilitar el desbloqueo de dos etapas.

Si programa la función de desbloqueo para que solo se abra la puerta del conductor, puede desbloquear todas las demás puertas desde el interior del vehículo con el control electrónico de traba de puertas. Puede destrabar las puertas individualmente si hala de las manijas interiores de esas puertas.

Generar códigos de acceso personal

Pasos para generar su propio código de acceso personal:

1. Ingrese el código configurado de fábrica.
2. Presione **1•2** en el teclado en menos de cinco segundos.
3. Ingrese su código personal de cinco dígitos.
4. Presione **1•2** en el teclado para guardar el código personal uno.

Las puertas se traban y destraban para confirmar que la programación se completó correctamente.

Para programar más códigos de acceso personal, repita los pasos de 1 a 3 y luego el paso 4:

- Presione **3•4** para guardar el código personal dos.
- Presione **5•6** para guardar el código personal tres.
- Presione **7•8** para guardar el código personal cuatro.
- Presione **9•0** para guardar el código personal cinco.

Consejos:

- No configure un código que tenga cinco números iguales.
- No use cinco números consecutivos.
- El código configurado de fábrica funciona aun si configuró su propio código personal.

Borrar todos los códigos de acceso personal

1. Ingrese el código configurado de fábrica de cinco dígitos.
2. Presione y suelte **1•2** en el teclado en menos de cinco segundos.
3. Mantenga presionado **1•2** durante unos segundos. Esto se debe realizar en no más de cinco segundos después de completar el paso 2.

Todos los códigos personales se eliminan y solo el código de cinco dígitos configurado de fábrica funciona.

BLOQUEO Y DESBLOQUEO DE LAS PUERTAS CON ACCESO REMOTO SIN LLAVE

Desbloqueo de las puertas

E333141

Con la llave pasiva a 1,5 m del vehículo, toque el sensor para destrabar que se encuentra en la parte posterior de la manija de la puerta durante un momento y luego hale de la manija de la puerta para destrabarla; tenga cuidado de no tocar el sensor para trabar al mismo tiempo ni de halar de la manija de la puerta muy rápido. El sistema de acceso inteligente necesita una demora corta para autenticar la llave de acceso inteligente.

Bloqueo de las puertas

E333149

Para trabar, con la llave pasiva a 1 m del vehículo, toque el sensor externo de traba que se encuentra en la manija de la puerta durante aproximadamente un segundo; tenga cuidado de no tocar el sensor de destraba en la parte posterior de la manija de la puerta al mismo tiempo. Luego de trabar, puede halar inmediatamente la manija de la puerta para revisar que se trabó correctamente y que no destrabó de forma inadvertida.

BLOQUEO Y DESBLOQUEO DE LAS PUERTAS CON TECLADO DE ACCESO SIN LLAVE

Desbloqueo de las puertas

Ingrese el código configurado de fábrica de cinco dígitos o su código personal. Debe presionar cada número en menos de cinco segundos de demora entre estos.

- Presione 3-4 en no más de cinco segundos para destrabar todas las puertas.
- Presione 5-6 en no más de cinco segundos para liberar o abrir la compuerta, si está disponible.

Bloqueo de las puertas

Mantenga presionado 7·8 y 9·0 al mismo tiempo con la puerta del conductor cerrada.

Nota: *no necesita ingresar el código de cinco dígitos primero.*

ACCESO REMOTO – SOLUCIÓN DE PROBLEMAS

Acceso remoto – Preguntas frecuentes

¿Por qué el teclado no acepta el código de acceso?

Si ingresa el código de acceso demasiado rápido en el teclado, la función de desbloqueo tal vez no funcione. Vuelva a ingresar despacio nuevamente el código de acceso.

¿Por qué la llave pasiva no funciona?

Cuando trabe el vehículo, el sistema desactivará las llaves pasivas que quedaron dentro del vehículo. No puede usar una llave pasiva desactivada para activar el encendido. Presione el botón de desbloqueo en el comando a distancia para volver a activar una llave pasiva.

¿Por qué no funciona el teclado?

El teclado entra en modo antiexploración si ingresa un código incorrecto siete veces. El modo antiexploración deshabilita el teclado por un minuto y la luz roja parpadea.

CÓMO FUNCIONA LA ENTRADA Y SALIDA FÁCILES

Cuando se apaga el encendido, el sistema de entrada y salida fácil mueve el asiento del conductor hacia atrás hasta 5 cm y la columna de dirección hacia arriba. Cuando se activa el encendido, el asiento del conductor y la columna de dirección regresan a sus posiciones anteriores.

Nota: *según el vehículo, la columna se puede mover hacia arriba y adentro.*

ACTIVACIÓN Y DESACTIVACIÓN DE LA ENTRADA Y SALIDA FÁCILES

1. Presione **Configuración** en la pantalla táctil.
2. Presione **Vehículo**.
3. Seleccione **Ingreso/Salida fácil**.

Si presiona cualquier botón de ajuste o memoria cuando está en modo de salida fácil, el sistema cancela la operación.

LIBERACIÓN DE LA COMPUERTA

Liberación de la compuerta desde el exterior del vehículo

Hale la manija hacia arriba para liberar la compuerta.

Nota: *puede que primero tenga que destrabar la compuerta.*

TRABADO Y DESTRABADO DE LA COMPUERTA

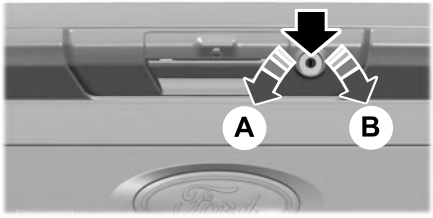

A Trabar

B Destrabar

1. Coloque la llave de encendido en el seguro de la compuerta.
2. Gírela hacia la izquierda para trabar la compuerta.
3. Gírela hacia la derecha para destrabar la compuerta.

INSTALACIÓN Y DESINSTALACIÓN DE LA COMPUERTA

PELIGRO: siempre asegure las cargas correctamente para evitar que cambien de posición o que se caigan del vehículo. Si no lo hace, se puede poner en riesgo la estabilidad del vehículo y se pueden producir lesiones personales graves en los ocupantes del vehículo u otras personas.

Nota: *si el vehículo no tiene seguros eléctricos en las puertas, continúe con el paso 4.*

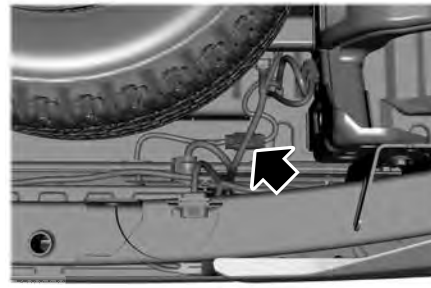

1. Desenganche la compuerta.
2. Desconecte el conector en línea de los seguros eléctricos de las puertas. Se encuentra debajo de la caja de la camioneta, del lado derecho del vehículo, cerca de la llanta de repuesto.

3. Instale una tapa de protección en la parte del conector en línea que permanece debajo de la caja de la camioneta.

Nota: *En la guantera debería haber una tapa de protección.*

4. Baje la compuerta parcialmente. Con cuidado, pase el cableado de la compuerta a través del espacio entre la caja de la camioneta y el paragolpe y colóquelo donde no moleste, debajo de la caja de la camioneta.
5. Baje la compuerta.

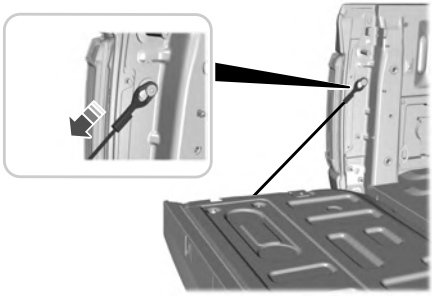

6. Use un destornillador para retirar con cuidado el clip de resorte de cada conector más allá de la cabeza del tornillo de soporte. Desconecte el cable.
7. Desconecte el otro cable.

Nota: *puede necesitar ayuda en la remoción para evitar dañar la compuerta. La compuerta pesa aproximadamente 44 kg.*

8. Levante la compuerta 45 grados desde la posición horizontal.
9. Saque el lado derecho de la bisagra.
10. Levante la compuerta 80 grados desde la posición horizontal.
11. Retire la compuerta de la bisagra del lado izquierdo al deslizarla hacia la derecha.
12. Instale la compuerta en orden inverso.

ESCALÓN DE LA COMPUERTA (Si está equipado)

Acceso al escalón de la compuerta

1. Baje la compuerta.
2. Presione el botón en el centro de la moldura del escalón. El escalón saldrá un poco.

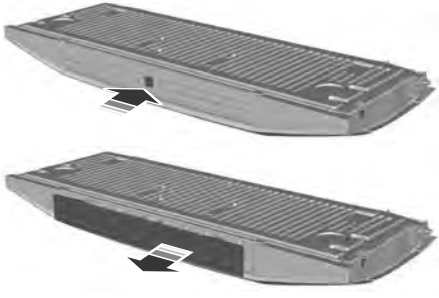

3. Hale del escalón por completo. Baje el escalón a la posición más baja.

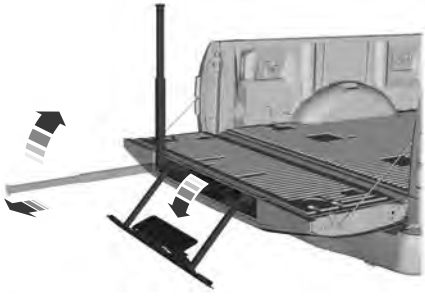

4. Hale de la manija de detención amarilla hacia atrás hasta que se extienda por completo.

5. Para trabar la manija en su lugar, gire la manija de la posición horizontal a la vertical hasta escuchar un clic.

Nota: *no use el escalón o la manija de agarre para remolcar.*

Reemplace la cinta de resistencia por deslizamientos o la moldura de la manija de agarre si están gastadas o dañadas.

Para reducir el riesgo de caídas, haga lo siguiente:

- Solo use el escalón cuando el vehículo esté en una superficie nivelada.
- Solo use el escalón en áreas con iluminación suficiente.
- Asegúrese de usar la manija de agarre cuando se suba al escalón.
- No use el escalón estando descalzo.
- Asegúrese de que el escalón esté limpio antes de utilizarlo.
- Mantenga la carga del escalón debajo del máximo total de 159 kg.

Almacenamiento del escalón de la compuerta

1. Presione el botón amarillo en la manija para bajarla. Luego, presione la palanca amarilla en la parte inferior de la manija para destrabarla. Gire la manija hacia abajo, de la posición vertical a la horizontal, y empújela hacia la compuerta.
2. Gire el escalón hacia arriba hasta que esté en posición horizontal. Luego, empújelo de nuevo hacia la compuerta hasta que el escalón quede asegurado.

Nota: *asegúrese de cerrar y trabar por completo el escalón antes de mover el vehículo. No maneje con el escalón o la manija de agarre abiertos.*

Nota: *la compuerta eléctrica no se puede cerrar si el escalón está abierto. Se muestra un mensaje de advertencia y se emite una alarma. Después de guardar el escalón, se restablece la función de cierre eléctrico.*

EXTENSOR DE LA PLATAFORMA (Si está equipado)

Precauciones del extensor de la plataforma

Nota: *No use el extensor de la plataforma si maneja en condiciones todoterreno.*

Nota: *Asegúrese de trabar los pasadores de seguridad y las perillas por completo antes de manejar el vehículo.*

Nota: *Asegúrese de asegurar todas las cargas.*

Nota: *No exceda los 68 kg en la compuerta con el vehículo en movimiento.*

Nota: *No mantenga el extensor de la plataforma en el modo Compuerta cuando no lo use para sujetar cargas. Mantenga siempre el extensor de la plataforma en el modo Extendido o en la posición de plegado con la compuerta cerrada.*

Uso del extensor de la plataforma

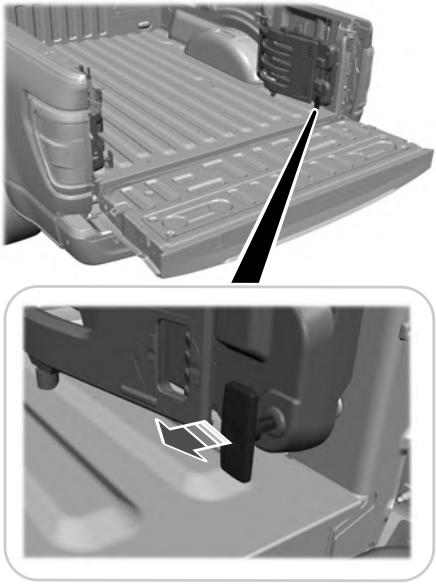

1. Hale el pasador de seguridad hacia el centro del vehículo.

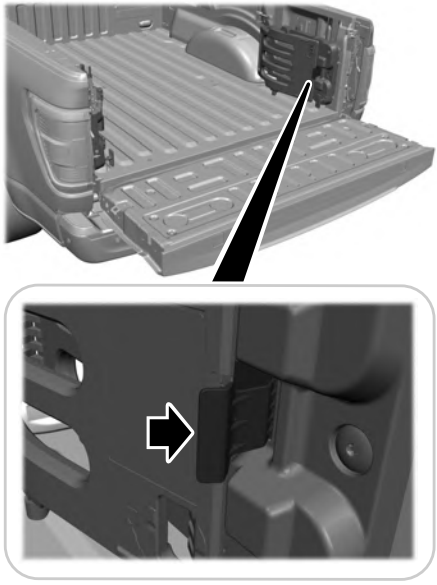

2. Abra los pestillos para liberar los paneles.

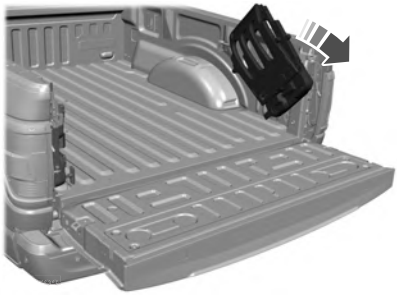

3. Gire los paneles hacia la compuerta. Repita los pasos 1 a 3 en el otro lado del vehículo.

4. Conecte ambos paneles. Gire las perillas un cuarto de giro hacia la derecha para asegurarlos.

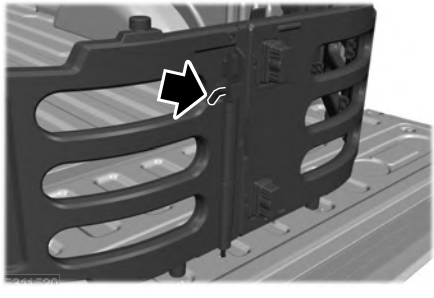

5. Inserte la varilla del pestillo en el orificio de la compuerta.

6. Trabe ambos lados de los pasadores de seguridad en sus orificios en la caja de la camioneta.

Modo Extendido

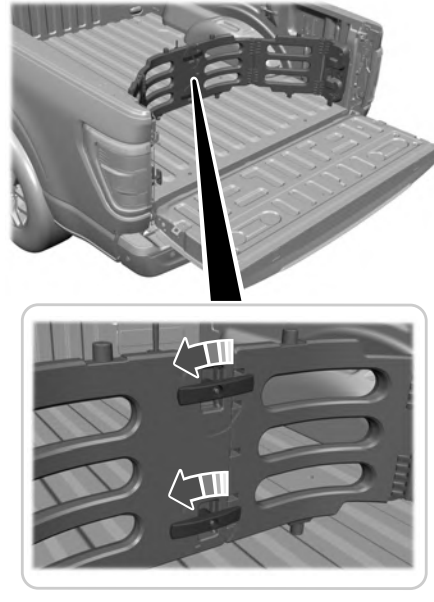

1. Siga los pasos 1 a 4.
2. Antes de trabar los pasadores de seguridad, gire los paneles y aléjelos de la compuerta.
3. Trabe ambos lados de los pasadores de seguridad en sus orificios en la caja de la camioneta.
4. Cierre la compuerta.

SUPERFICIE DE TRABAJO DE LA COMPUERTA (SI ESTÁ EQUIPADO)

La superficie de trabajo de la compuerta es una superficie duradera y práctica que se encuentra en la parte interna de la compuerta. Puede utilizarla para realizar diversas tareas.

Para usar la superficie de trabajo de la compuerta, pliéguela.

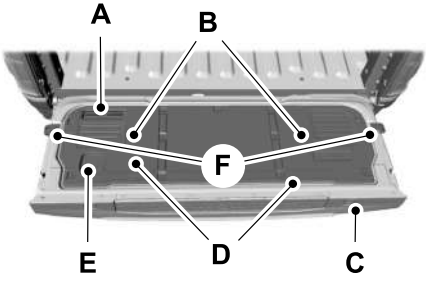

A	Soporte para tablet.
B	Encarte de herramienta.
C	Cavidad para abrazadera.
D	Cinta métrica y estándar.
E	Portavasos.
F	Anclajes del baúl.

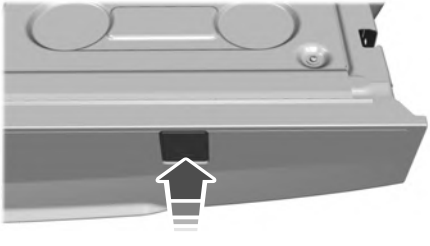

la superficie de trabajo de la compuerta contiene cavidades para abrazaderas, lo que le permite asegurar el material de trabajo.

Nota: *Cuando termine de usar la superficie de trabajo de la compuerta, asegúrese de retirar todas sus pertenencias. Luego, cierre la compuerta.*

LIBERACIÓN DE LA COMPUERTA

Liberación de la compuerta desde el interior del vehículo

Para utilizar la compuerta eléctrica, el vehículo debe estar en estacionamiento (P).

Presione el botón que se encuentra en el panel de instrumentos.

Nota: *mientras se abre la compuerta, se emite un tono.*

Nota: *la compuerta se detiene y va hacia atrás si detecta una obstrucción al abrirse.*

Nota: *si se desactiva la compuerta electrónica, se emite una alerta.*

Liberación de la compuerta desde el exterior del vehículo

1. Destrabe el vehículo con el comando a distancia o el control eléctrico para destrabar las puertas.

Nota: *si un transmisor de acceso inteligente está a 1 m o menos de la compuerta, esta se destraba cuando presiona el botón de liberación de la compuerta.*

2. Presione el botón ubicado en la manija de la compuerta.

Liberación de la compuerta con el control remoto

Presione dos veces el botón del comando a distancia en un lapso de tres segundos.

CIERRE DE LA COMPUERTA

Cierre de la compuerta desde el interior del vehículo

Presione el botón que se encuentra en el panel de instrumentos.

Nota: *la compuerta se detiene y va hacia atrás si detecta una obstrucción al cerrarse.*

Cierre de la compuerta desde el exterior del vehículo

Puede cerrar la compuerta de las siguientes formas:

- Al presionar dos veces el botón de la compuerta en el comando a distancia en un lapso de tres segundos.
- Al presionar el botón que se encuentra en el panel de instrumentos.
- Al presionar el botón en la compuerta.

Nota: *la compuerta se detiene y va hacia atrás si detecta una obstrucción al cerrarse.*

Levantar para cerrar

Para cerrar la compuerta de forma automática con la función "levantar para cerrar", levante la compuerta aproximadamente 10 cm y sosténgala por unos segundos.

Nota: *si la posición de la compuerta está a más de medio camino entre abierta y cerrada, es posible que no se cierre automáticamente.*

Cierre manual

Puede cerrar la compuerta de forma manual cuando levanta la compuerta con un movimiento continuo.

Si detiene el movimiento de la compuerta, la función "levantar para cerrar" puede activar y cerrar la compuerta de forma eléctrica.

Poner la compuerta en modo manual

Puede poner la compuerta en modo manual con las configuraciones del vehículo en la pantalla táctil.

Nota: *En el modo manual, el baúl solo funciona con el botón de liberación de la compuerta y se reduce la mensajería.*

Cierre de la compuerta con el control remoto

Presione dos veces el botón del comando a distancia en un lapso de tres segundos.

INSTALACIÓN Y DESINSTALACIÓN DE LA COMPUERTA

PELIGRO: siempre asegure las cargas correctamente para evitar que cambien de posición o que se caigan del vehículo. Si no lo hace, se puede poner en riesgo la estabilidad del vehículo y se pueden producir lesiones personales graves en los ocupantes del vehículo u otras personas.

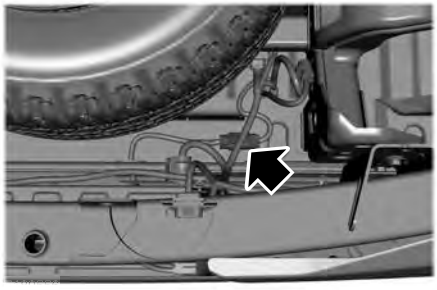

1. Ponga la compuerta en modo manual ingresando a las configuraciones del vehículo en la pantalla táctil.
2. Abra la compuerta.
3. Desconecte el conector en línea de los seguros eléctricos de las puertas. Se encuentra debajo de la caja de la camioneta, del lado derecho del vehículo, cerca de la llanta de
4. repuesto. Instale una tapa de protección en la parte del conector en línea que permanece debajo de la caja de la camioneta.

Nota: *la tapa de protección se encuentra en la guantera.*

5. Levante la compuerta parcialmente. Con cuidado, pase el cableado de la compuerta a través del espacio entre la caja de la camioneta y el paragolpe y colóquelo donde no moleste, debajo de la caja de la camioneta.
6. Baje la compuerta completamente.

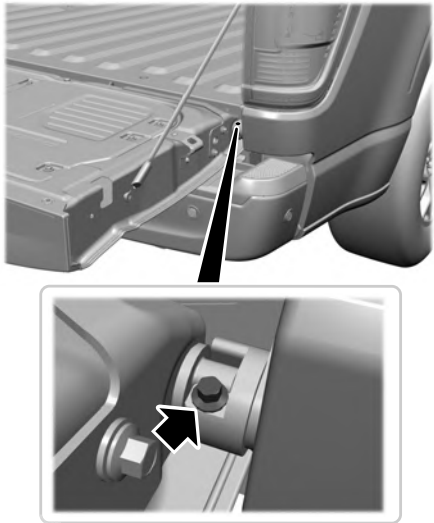

7. Retire los tornillos de retención.

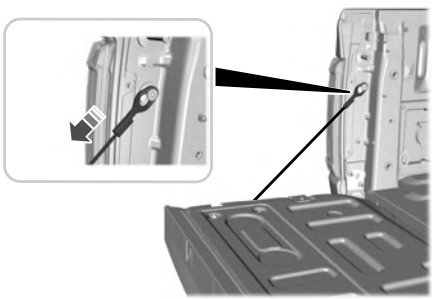

8. Use un destornillador para retirar con cuidado el clip de resorte de cada conector más allá de la cabeza del tornillo de soporte. Desconecte el cable.
9. Desconecte el otro cable.

Nota: *puede necesitar ayuda en la remoción para evitar dañar la compuerta. La compuerta pesa aproximadamente 44 kg.*

10. Levante la compuerta 45 grados desde la posición horizontal.
11. Saque el lado derecho de la bisagra.
12. Levante la compuerta 80 grados desde la posición horizontal.
13. Retire la compuerta de la bisagra del lado izquierdo al deslizarla hacia la derecha.
14. Instale la compuerta en orden inverso.

Nota: *después de reinstalar la compuerta, es importante volver a instalar el tornillo de retención en el torque recomendado, 10 Nm. Si no se vuelve a instalar el tornillo de retención, la compuerta se puede desprender.*

ESCALÓN DE LA COMPUERTA (Si está equipado)

Acceso al escalón de la compuerta

1. Baje la compuerta.
2. Presione el botón en el centro de la moldura del escalón. El escalón saldrá un poco.

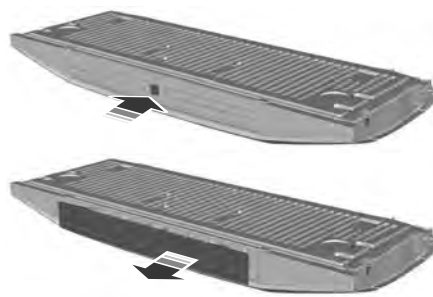

3. Hale del escalón por completo. Baje el escalón a la posición más baja.

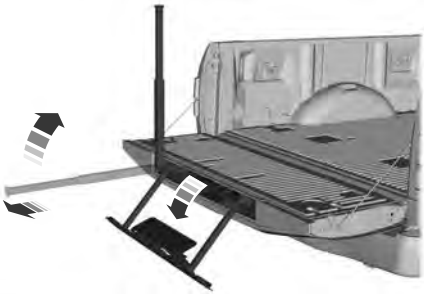

4. Hale de la manija de detención amarilla hacia atrás hasta que se extienda por completo.
5. Para trabar la manija en su lugar, gire la manija de la posición horizontal a la vertical hasta escuchar un clic.

Nota: *no use el escalón o la manija de agarre para remolcar.*

Reemplace la cinta de resistencia por deslizamientos o la moldura de la manija de agarre si están gastadas o dañadas.

Para reducir el riesgo de caídas, haga lo siguiente:

- Solo use el escalón cuando el vehículo esté en una superficie nivelada.
- Solo use el escalón en áreas con iluminación suficiente.
- Asegúrese de usar la manija de agarre cuando se suba al escalón.
- No use el escalón estando descalzo.
- Asegúrese de que el escalón esté limpio antes de utilizarlo.
- Mantenga la carga del escalón debajo del máximo total de 159 kg.

Almacenamiento del escalón de la compuerta

1. Presione el botón amarillo en la manija para bajarla. Luego, presione la palanca amarilla en la parte inferior de la manija para destrabarla. Gire la manija hacia abajo, de la posición vertical a la horizontal, y empújela hacia la compuerta.
2. Gire el escalón hacia arriba hasta que esté en posición horizontal. Luego, empújelo de nuevo hacia la compuerta hasta que el escalón quede asegurado.

Nota: *asegúrese de cerrar y trabar por completo el escalón antes de mover el vehículo. No maneje con el escalón o la manija de agarre abiertos.*

Nota: *la compuerta eléctrica no se puede cerrar si el escalón está abierto. Se muestra un mensaje de advertencia y se emite una alarma. Después de guardar el escalón, se restablece la función de cierre eléctrico.*

EXTENSOR DE LA PLATAFORMA (Si está equipado)

Precauciones del extensor de la plataforma

Nota: *No use el extensor de la plataforma si maneja en condiciones todoterreno.*

Nota: *Asegúrese de trabar los pasadores de seguridad y las perillas por completo antes de manejar el vehículo.*

Nota: *Asegúrese de asegurar todas las cargas.*

Nota: *No exceda los 68 kg en la compuerta con el vehículo en movimiento.*

Nota: *No mantenga el extensor de la plataforma en el modo Compuerta cuando no lo use para sujetar cargas. Mantenga siempre el extensor de la plataforma en el modo Extendido o en la posición de plegado con la compuerta cerrada.*

Uso del extensor de la plataforma

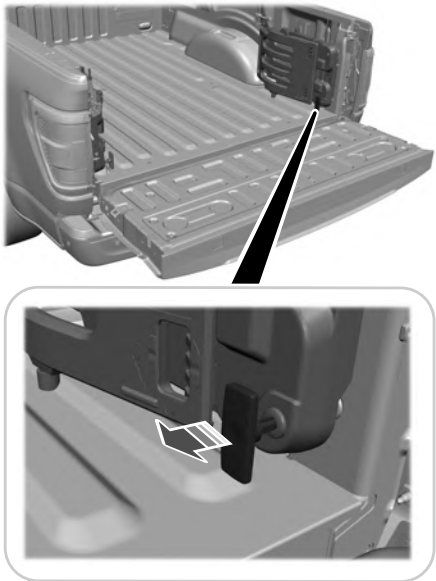

1. Hale el pasador de seguridad hacia el centro del vehículo.

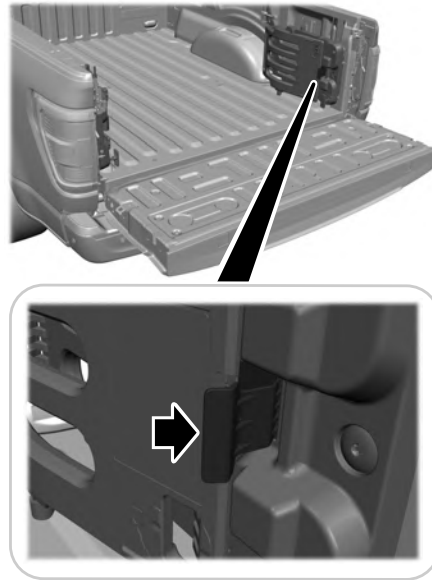

2. Abra los pestillos para liberar los paneles.

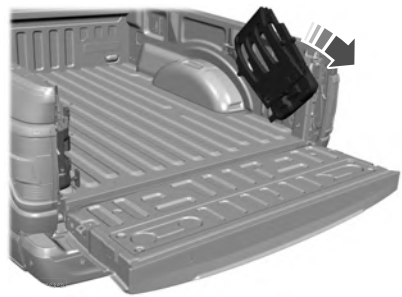

3. Gire los paneles hacia la compuerta. Repita los pasos 1 a 3 en el otro lado del vehículo.

4. Conecte ambos paneles. Gire las perillas un cuarto de giro hacia la derecha para asegurarlos.

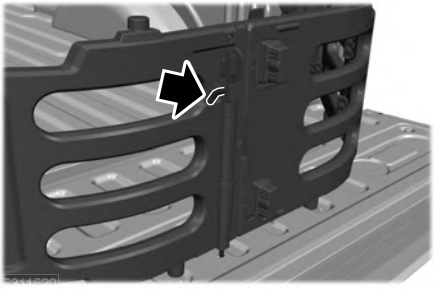

5. Inserte la varilla del pestillo en el orificio de la compuerta.

6. Trabe ambos lados de los pasadores de seguridad en sus orificios en la caja de la camioneta.

Modo Extendido

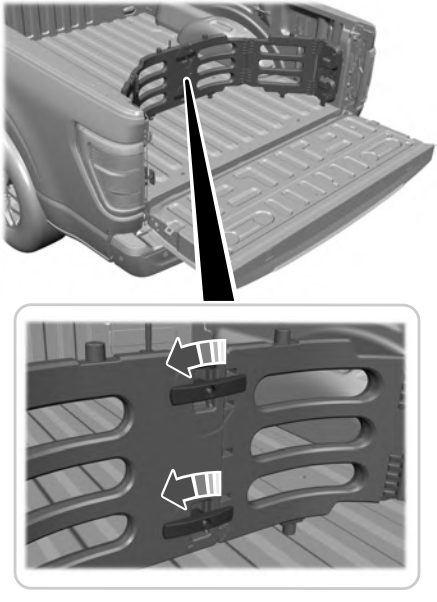

1. Siga los pasos 1 a 4.
2. Antes de trabar los pasadores de seguridad, gire los paneles y aléjelos de la compuerta.
3. Trabe ambos lados de los pasadores de seguridad en sus orificios en la caja de la camioneta.
4. Cierre la compuerta.

SUPERFICIE DE TRABAJO DE LA COMPUERTA (SI ESTÁ EQUIPADO)

La superficie de trabajo de la compuerta es una superficie duradera y práctica que se encuentra en la parte interna de la compuerta. Puede utilizarla para realizar diversas tareas.

Para usar la superficie de trabajo de la compuerta, pliéguela.

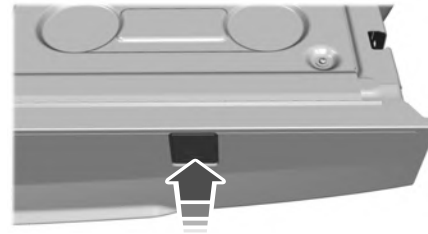

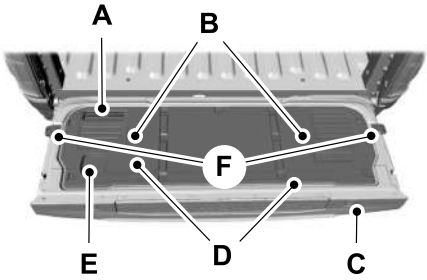

A	Soporte para tablet.
B	Encarte de herramienta.
C	Cavidad para abrazadera.
D	Cinta métrica y estándar.
E	Portavasos.
F	Anclajes del baúl.

la superficie de trabajo de la compuerta contiene cavidades para abrazaderas, lo que le permite asegurar el material de trabajo.

Nota: *Cuando termine de usar la superficie de trabajo de la compuerta, asegúrese de retirar todas sus pertenencias. Luego, cierre la compuerta.*

COMPUERTA – SOLUCIÓN DE PROBLEMAS

Compuerta – Luces de advertencia

Se enciende cuando la compuerta no está completamente cerrada.

Compuerta – Mensajes de información

Mensaje	Acción
Puerta trasera abierta	La compuerta no está completamente cerrada.
Sistema de la puerta del maletero eléctrica averiado Revisar pronto	Recordatorio para revisar si la compuerta se cerró de manera segura. Si el mensaje persiste, póngase en contacto con un concesionario Ford.
Guardar escalón de comp. trasera eléctrica	Debe guardar el escalón de la compuerta antes de que la compuerta eléctrica se pueda cerrar.

Compuerta – Preguntas frecuentes

¿Por qué no se abre mi compuerta eléctrica?

Asegúrese de que la transmisión esté en el Estacionamiento (P), de que nada obstruya el recorrido de la compuerta y/o cause resistencia (cubierta de lona u otros accesorios no originales, condiciones de congelamiento o estacionamiento en una pendiente con bajada). Si tiene problemas continuos, puede ser que el voltaje de la batería sea bajo o que haya otros problemas en el sistema. Consulte a un concesionario Ford.

¿Por qué no se cierra mi compuerta eléctrica?

La velocidad del vehículo alcanza o supera los 4 km/h, la compuerta encontró un obstáculo o condiciones de congelamiento. Después de eliminar los obstáculos, cierre la compuerta de forma manual para volver al funcionamiento normal. Si tiene problemas continuos, puede ser que el voltaje de la batería sea bajo o que haya otros problemas en el sistema. Consulte a un concesionario Ford.

LIBERACIÓN DE LA COMPUERTA

Liberación de la compuerta desde el interior del vehículo

Para utilizar la compuerta eléctrica, el vehículo debe estar en estacionamiento (P).

Presione el botón que se encuentra en el panel de instrumentos.

Nota: *mientras se abre la compuerta, se emite un tono.*

Liberación de la compuerta desde el exterior del vehículo

1. Destrabe el vehículo con el comando a distancia o el control eléctrico para destrabar las puertas.

Nota: *si un transmisor de acceso inteligente está a 1 m o menos de la compuerta, esta se destraba cuando presiona el botón de liberación de la compuerta.*

2. Presione el botón ubicado en la manija de la compuerta.

Liberación de la compuerta con el control remoto

Presione dos veces el botón del comando a distancia en un lapso de tres segundos.

INSTALACIÓN Y DESINSTALACIÓN DE LA COMPUERTA

PELIGRO: siempre asegure las cargas correctamente para evitar que cambien de posición o que se caigan del vehículo. Si no lo hace, se puede poner en riesgo la estabilidad del vehículo y se pueden producir lesiones personales graves en los ocupantes del vehículo u otras personas.

Nota: *si el vehículo no tiene seguros eléctricos en las puertas, continúe con el paso 4.*

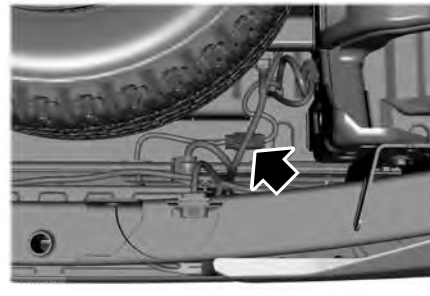

1. Desenganche la compuerta.
2. Desconecte el conector en línea de los seguros eléctricos de las puertas. Se encuentra debajo de la caja de la camioneta, del lado derecho del vehículo, cerca de la llanta de repuesto.

3. Instale una tapa de protección en la parte del conector en línea que permanece debajo de la caja de la camioneta.

Nota: *En la guantera debería haber una tapa de protección.*

4. Baje la compuerta parcialmente. Con cuidado, pase el cableado de la compuerta a través del espacio entre la caja de la camioneta y el paragolpe y colóquelo donde no moleste, debajo de la caja de la camioneta.
5. Baje la compuerta.

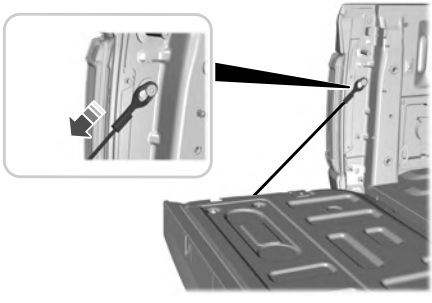

6. Use un destornillador para retirar con cuidado el clip de resorte de cada conector más allá de la cabeza del tornillo de soporte. Desconecte el cable.
7. Desconecte el otro cable.

Nota: *puede necesitar ayuda en la remoción para evitar dañar la compuerta. La compuerta pesa aproximadamente 44 kg.*

8. Levante la compuerta 45 grados desde la posición horizontal.
9. Saque el lado derecho de la bisagra.
10. Levante la compuerta 80 grados desde la posición horizontal.
11. Retire la compuerta de la bisagra del lado izquierdo al deslizarla hacia la derecha.
12. Instale la compuerta en orden inverso.

ESCALÓN DE LA COMPUERTA (Si está equipado)

Acceso al escalón de la compuerta

1. Baje la compuerta.
2. Presione el botón en el centro de la moldura del escalón. El escalón saldrá un poco.

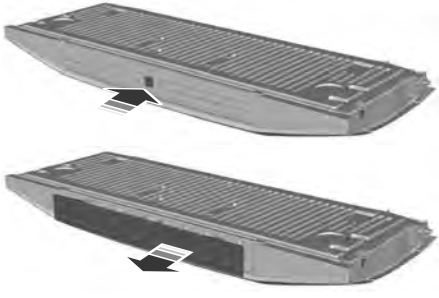

3. Hale del escalón por completo. Baje el escalón a la posición más baja.

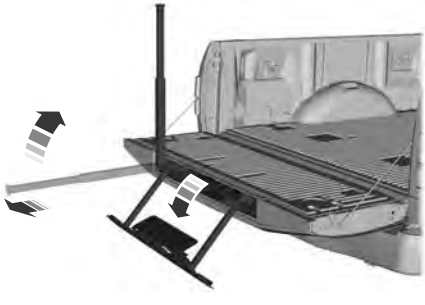

4. Hale de la manija de detención amarilla hacia atrás hasta que se extienda por completo.

5. Para trabar la manija en su lugar, gire la manija de la posición horizontal a la vertical hasta escuchar un clic.

Nota: *no use el escalón o la manija de agarre para remolcar.*

Reemplace la cinta de resistencia por deslizamientos o la moldura de la manija de agarre si están gastadas o dañadas.

Para reducir el riesgo de caídas, haga lo siguiente:

- Solo use el escalón cuando el vehículo esté en una superficie nivelada.
- Solo use el escalón en áreas con iluminación suficiente.
- Asegúrese de usar la manija de agarre cuando se suba al escalón.
- No use el escalón estando descalzo.
- Asegúrese de que el escalón esté limpio antes de utilizarlo.
- Mantenga la carga del escalón debajo del máximo total de 159 kg.

Almacenamiento del escalón de la compuerta

1. Presione el botón amarillo en la manija para bajarla. Luego, presione la palanca amarilla en la parte inferior de la manija para destrabarla. Gire la manija hacia abajo, de la posición vertical a la horizontal, y empújela hacia la compuerta.
2. Gire el escalón hacia arriba hasta que esté en posición horizontal. Luego, empújelo de nuevo hacia la compuerta hasta que el escalón quede asegurado.

Nota: *asegúrese de cerrar y trabar por completo el escalón antes de mover el vehículo. No maneje con el escalón o la manija de agarre abiertos.*

Nota: *la compuerta eléctrica no se puede cerrar si el escalón está abierto. Se muestra un mensaje de advertencia y se emite una alarma. Después de guardar el escalón, se restablece la función de cierre eléctrico.*

EXTENSOR DE LA PLATAFORMA (Si está equipado)

Precauciones del extensor de la plataforma

Nota: *No use el extensor de la plataforma si maneja en condiciones todoterreno.*

Nota: *Asegúrese de trabar los pasadores de seguridad y las perillas por completo antes de manejar el vehículo.*

Nota: *Asegúrese de asegurar todas las cargas.*

Nota: *No exceda los 68 kg en la compuerta con el vehículo en movimiento.*

Nota: *No mantenga el extensor de la plataforma en el modo Compuerta cuando no lo use para sujetar cargas. Mantenga siempre el extensor de la plataforma en el modo Extendido o en la posición de plegado con la compuerta cerrada.*

Uso del extensor de la plataforma

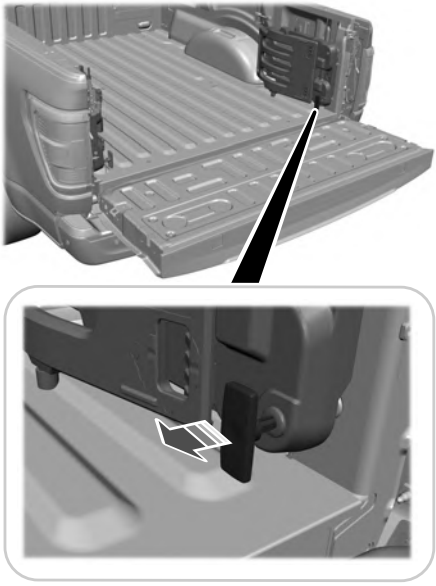

1. Hale el pasador de seguridad hacia el centro del vehículo.

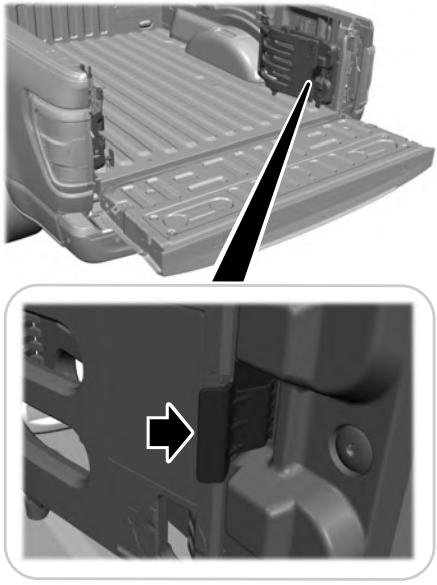

2. Abra los pestillos para liberar los paneles.

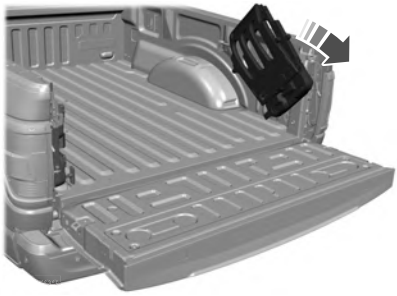

3. Gire los paneles hacia la compuerta. Repita los pasos 1 a 3 en el otro lado del vehículo.

4. Conecte ambos paneles. Gire las perillas un cuarto de giro hacia la derecha para asegurarlos.

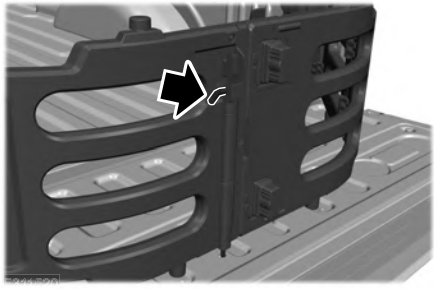

5. Inserte la varilla del pestillo en el orificio de la compuerta.

6. Trabe ambos lados de los pasadores de seguridad en sus orificios en la caja de la camioneta.

Modo Extendido

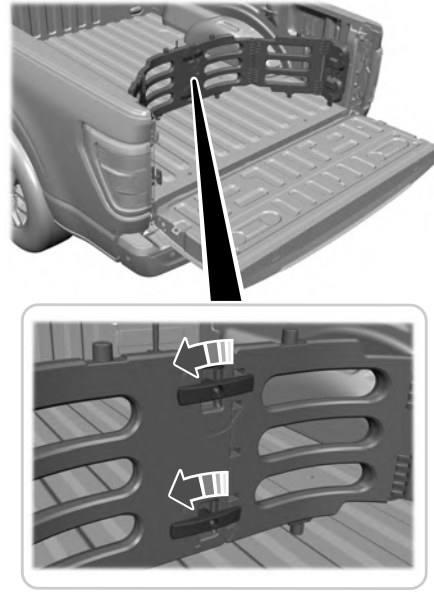

1. Siga los pasos 1 a 4.
2. Antes de trabar los pasadores de seguridad, gire los paneles y aléjelos de la compuerta.
3. Trabe ambos lados de los pasadores de seguridad en sus orificios en la caja de la camioneta.
4. Cierre la compuerta.

SUPERFICIE DE TRABAJO DE LA COMPUERTA (SI ESTÁ EQUIPADO)

La superficie de trabajo de la compuerta es una superficie duradera y práctica que se encuentra en la parte interna de la compuerta. Puede utilizarla para realizar diversas tareas.

Para usar la superficie de trabajo de la compuerta, pliéguela.

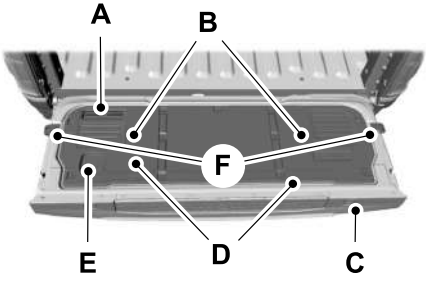

A Soporte para tablet.

B Encarte de herramienta.

C Cavidad para abrazadera.

D Cinta métrica y estándar.

E Portavasos.

F Anclajes del baúl.

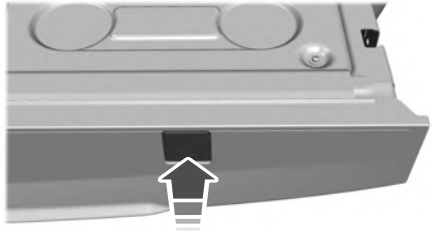

la superficie de trabajo de la compuerta contiene cavidades para abrazaderas, lo que le permite asegurar el material de trabajo.

Nota: *Cuando termine de usar la superficie de trabajo de la compuerta, asegúrese de retirar todas sus pertenencias. Luego, cierre la compuerta.*

COMPUERTA – SOLUCIÓN DE PROBLEMAS

Compuerta – Mensajes de información

Mensaje	Acción
Revise si la compuerta trasera está abierta	Recordatorio para revisar la compuerta ya que se abrió recientemente desde el comando a distancia o el botón del panel de instrumentos mientras el vehículo está encendido y la transmisión no se encuentra en estacionamiento.
Sistema de la puerta del maletero eléctrica averiado Revisar pronto	Recordatorio para revisar si la compuerta se cerró de manera segura. Si el mensaje persiste, póngase en contacto con un concesionario Ford.

Compuerta – Preguntas frecuentes

¿Por qué no se abre mi compuerta?

Asegúrese de que la transmisión esté en el Estacionamiento (P), de que nada obstruya el recorrido de la compuerta y/o cause resistencia (cubierta de lona u otros accesorios no originales, condiciones de congelamiento o bien estacionamiento en una pendiente con bajada). Si tiene problemas continuos, puede ser que el voltaje de la batería sea bajo o que haya otros problemas en el sistema. Consulte a un concesionario Ford.

SISTEMA ANTIRROBO PASIVO

Qué es el sistema antirrobo pasivo

El sistema antirrobo pasivo evita que alguien arranque el vehículo con una llave mal codificada.

Cómo funciona el sistema antirrobo pasivo

El sistema antirrobo pasivo se activa cuando apaga el vehículo.

Se desactiva cuando enciende el vehículo con una llave codificada correctamente.

Nota: *el sistema no es compatible con los sistemas de arranque remoto de repuesto que no son Ford.*

Nota: *no deje una llave codificada duplicada dentro del vehículo. Cuando salga de su vehículo, lleve siempre las llaves y ponga el seguro a todas las puertas.*

SISTEMA DE ALARMA ANTIRROBO (Si está equipado)

Qué es el sistema de alarma antirrobo

El sistema de alarma antirrobo le advierte si alguien sin autorización ingresa en el vehículo.

Cómo funciona el sistema de alarma antirrobo

Cuando está activada, la alarma antirrobo se dispara en cualquiera de los siguientes casos:

- Si alguien abre una puerta, el baúl o el capó sin usar una llave o un comando a distancia correctamente codificados.
- Si enciende el suministro de potencia sin una llave correctamente codificada.
- Si los sensores interiores detectan movimiento dentro del vehículo.
- Si los sensores de inclinación detectan un intento de levantar el vehículo.
- Si alguien desconecta la batería del vehículo o la alarma de respaldo de la batería.
- Si alguien desconecta el remolque. Véase **Conexión de un remolque** (página 355).

La alarma se activará nuevamente si se producen otros intentos de realizar alguna de las acciones anteriores.

Si se dispara la alarma antirrobo, la bocina de la alarma sonará durante 30 segundos y las luces direccionales parpadearán durante cinco minutos.

Qué es la alarma del perímetro

La alarma perimetral está diseñada para detectar el acceso no autorizado a su vehículo.

Cuáles son los sensores interiores

(Si está equipado)

Los sensores interiores están diseñados para detectar cualquier movimiento dentro del vehículo.

Los sensores internos se encuentran en la consola del techo.

Nota: *no cubra los sensores internos.*

Cuáles son los sensores de inclinación (Si está equipado)

El sensor de inclinación está diseñado para detectar cualquier intento de levantar el vehículo, por ejemplo, para quitar una llanta o para remolcarlo.

Qué es la alarma de la batería auxiliar

La alarma de respaldo de la batería es un sistema de alarma adicional que tiene su propia batería y bocina. Está diseñada para detectar si la batería del vehículo o la alarma de respaldo de la batería están desconectadas.

Activación del sistema de alarma antirrobo

La alarma se activará si no introduce una llave en el vehículo.

Trabe el vehículo con el comando a distancia para activar la alarma.

Desactivación del sistema de alarma antirrobo

Desactive la alarma realizando alguna de las siguientes acciones:

- Desbloquee las puertas o el baúl con el comando a distancia.
- Encienda o arranque el vehículo.

CONFIGURACIÓN DEL SISTEMA DE ALARMA ANTIRROBO (Si está equipado)

Qué son los niveles de seguridad de la alarma

Puede seleccionar dos niveles de seguridad de alarma, detección interior y exterior, y detección exterior.

Todos los sensores

La configuración estándar es Todos los sensores.

En el modo Todos los sensores, cuando se activa la alarma se encienden todos los sensores instalados.

Nota: *no active la alarma con todos los sensores si hay pasajeros, animales u otros objetos en movimiento dentro del vehículo.*

Sensores perimetrales

En el modo de sensores perimetrales, se apagan los sensores interiores cuando conecta la alarma.

Todos los demás sensores equipados se activan cuando la alarma se conecta en este modo.

Configuración del nivel de seguridad de la alarma

1. Presione ***Ajustes*** en la pantalla táctil.
2. Presione ***Ajustes del vehículo***.
3. Presione ***Sistema de alarma***.
4. Presione ***Sensores de movimiento***.
5. Presione una configuración.

Qué es Preguntar al salir

Puede elegir el nivel de seguridad que necesita después de apagar el encendido.

Nota: *si no elige una configuración, el sistema selecciona de forma predeterminada todos los sensores.*

Encendido y apagado de Preguntar al salir

1. Presione ***Ajustes*** en la pantalla táctil.
2. Presione ***Ajustes del vehículo***.
3. Presione ***Sistema de alarma***.
4. Encienda o apague ***Ajustar al apagar el vehículo***.

SEGURIDAD – SOLUCIÓN DE PROBLEMAS

Seguridad – Mensajes de información

Mensaje	Acción
Llave no detectada	El sistema no ha detectado una llave correctamente codificada.
Falla en sistema de arranque	Se ha producido una falla en el sistema. Haga revisar el vehículo tan pronto como sea posible.
Alarma del vehículo Para desactivar alarma encender el vehículo	Aparece cuando se enciende la alarma debido a un ingreso no autorizado.
Anuncio de alarmas	

Seguridad – Preguntas frecuentes

¿Qué debería hacer si hay un potencial problema con la alarma en mi vehículo?

Lleve todos los comandos a distancia a un concesionario Ford si existe un posible problema de alarma en el vehículo.

¿Qué debo hacer si el vehículo no arranca con una llave correctamente codificada?

Haga revisar el vehículo tan pronto como sea posible.

PRECAUCIONES DEL ESTRIBO ELÉCTRICO

PELIGRO: en climas extremos, puede producirse una acumulación excesiva de hielo y eso provoca que los estribos no se desplieguen. Asegúrese de que los estribos se hayan desplegado y que haya finalizado el movimiento antes de pisarlos. Los estribos reanudarán su función habitual una vez que el bloqueo se haya despejado.

PELIGRO: desactive los estribos eléctricos antes de colocar un gato o ubicar cualquier objeto debajo del vehículo. Nunca coloque la mano entre el estribo extendido y el vehículo. Un estribo en movimiento puede causar lesiones.

No utilice los estribos, los conjuntos de bisagra delanteros y traseros, los motores de los estribos o los montajes de la parte inferior de la carrocería de los estribos para levantar el vehículo cuando se utiliza el gato. Utilice los puntos adecuados de apoyo para el gato.

Los estribos podrían moverse con más lentitud en temperaturas frías.

CONFIGURACIÓN DEL ESTRIBO ELÉCTRICO

1. Presione ***Funciones*** en la pantalla táctil.
2. Presione ***Estribo eléctrico***.
3. Presione una configuración.

Estribos eléctricos (modos)

Apagado

Los estribos eléctricos permanecen plegados, independientemente de la posición de la puerta.

Auto

Los estribos eléctricos se despliegan cuando usted se acerca al vehículo con un comando a distancia, destraba la puerta o la abre.

Los estribos eléctricos se guardan:

- Luego de unos segundos cuando cierra las puertas.
- Si destraba la puerta, pero no la abre.
- Si activó ***Detección de aproximación***, pero no abrió una puerta antes de que caduque la configuración de ***Temporiz. autom.***.

Nota: *cuando selecciona este modo, se muestra una opción que le permite seleccionar cuánto tiempo los estribos se mantienen desplegados sin abrir la puerta.*

Afuera

Los estribos eléctricos permanecen desplegados, independientemente de la posición de la puerta.

Detección de aproximación

Cuando activa ***Detección de aproximación*** con ***Auto*** activado, los estribos se despliegan cuando usted se acerca al vehículo con un comando a distancia.

INTERRUPTOR DE REDUCCIÓN DE MARCHA DEL ESTRIBO ELÉCTRICO

Puede usar el interruptor de reducción de marcha del estribo eléctrico para desplegar y almacenar el estribo sin abrir o cerrar la puerta.

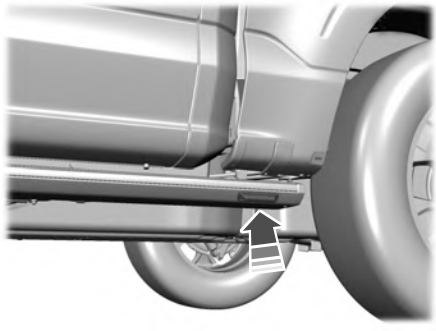

Presione el interruptor con el pie para usar el interruptor de reducción de marcha del estribo eléctrico.

Presionar el interruptor de reducción de marcha con los estribos eléctricos guardados provoca el cambio al modo ***Afuera***.

Presionar el interruptor de reducción de marcha con los estribos eléctricos desplegados provoca el cambio al modo ***Auto***.

Nota: *cuando usa el interruptor de reducción de marcha, el modo del estribo eléctrico cambia hasta que presiona el interruptor nuevamente.*

Puede cambiar el ajuste del interruptor de reducción de marcha en la pantalla táctil. Véase **Configuración del estribo eléctrico** (página 104).

Interruptor de movimiento

Siempre activo

El interruptor de reducción de marcha permanece encendido independientemente de si las puertas están trabadas o destrabadas.

Solo si está desbloqu.

El interruptor de reducción de marcha permanece encendido solamente cuando las puertas están destrabadas.

DESPLIEGUE Y GUARDADO DE LOS ESTRIBOS ELÉCTRICOS

Los estribos eléctricos se activan cuando usted se acerca al vehículo con un comando a distancia, destraba la puerta o la abre.

Los estribos eléctricos se guardan:

- Luego de unos segundos cuando cierra las puertas.
- Si destraba la puerta pero no la abre.
- Si activó ***Detección de aproximación*** pero no abrió antes de que la configuración de ***Temporiz. autom.*** caduque. Véase **Configuración del estribo eléctrico** (página 104).

Nota: *los estribos eléctricos realizarán un movimiento en sentido inverso hacia el final del recorrido si encuentran un objeto mientras se mueven.*

ESTRIBOS ELÉCTRICOS – SOLUCIÓN DE PROBLEMAS

Estribos eléctricos – Preguntas frecuentes

¿Por qué hay un ruido no deseado que proviene del estribo eléctrico?

El mecanismo del estribo eléctrico puede atrapar suciedad, como barro, tierra, nieve, hielo y sal. Si esto sucede, ajuste los estribos eléctricos en la posición de desplegados. Luego, lave el sistema, en especial los brazos de bisagra delanteros y traseros, con un aparato de lavado comercial de alta presión.

AJUSTE DEL VOLANTE DE DIRECCIÓN - VEHÍCULOS CON: COLUMNA AJUSTABLE DE LA DIRECCIÓN MANUAL

PELIGRO: no ajuste el volante con el vehículo en movimiento.

Nota: *asegúrese de estar sentado en la posición correcta. Véase* ***Modo correcto de sentarse*** *(página 158).*

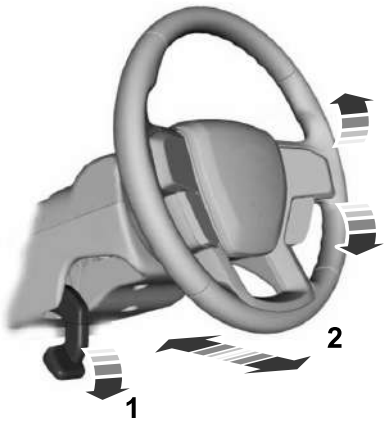

1. Desbloquee la columna de la dirección.
2. Ajuste el volante a la posición deseada.
3. Asegure la columna de la dirección.

AJUSTE DEL VOLANTE DE DIRECCIÓN - VEHÍCULOS CON: COLUMNA AJUSTABLE DE LA DIRECCIÓN ELÉCTRICA

PELIGRO: no ajuste el volante con el vehículo en movimiento.

Nota: *asegúrese de estar sentado en la posición correcta. Véase* ***Modo correcto de sentarse*** *(página 158).*

Presione el control para mover el volante hacia arriba o hacia abajo.

Presione la parte delantera o trasera del control para mover el volante hacia adentro o hacia afuera.

Puede guardar y recuperar la posición del volante con la función de memoria. Véase **Restablecimiento de una posición preestablecida** (página 172).

RESTABLECIMIENTO DE LA POSICIÓN DE DETENCIÓN - VEHÍCULOS CON: COLUMNA AJUSTABLE DE LA DIRECCIÓN ELÉCTRICA

Nota: *el volante de dirección se detiene cuando detecta una obstrucción. Esto establece una nueva posición de detención.*

Para restablecer la columna de la dirección a su posición de detención normal:

1. Confirme que nada obstruye el movimiento de la columna de la dirección.
2. Mantenga presionado el control de la columna de la dirección hasta que esta deje de moverse.
3. Oprima nuevamente el control de la columna de la dirección.

Nota: *es posible que la columna de la dirección comience a moverse nuevamente.*

4. Cuando la columna de la dirección se detenga, continúe presionando el control por algunos segundos.
5. Repita para cada dirección, según sea necesario.

ACTIVACIÓN Y DESACTIVACIÓN DEL VOLANTE DE DIRECCIÓN CALENTADO (SI ESTÁ EQUIPADO)

Para activar el volante de dirección calentado. presione el botón en la unidad del climatizador.

En algunos vehículos, se enciende un indicador en el botón cuando el volante de dirección calentado está encendido.

Nota: *un sensor regula la temperatura del volante de dirección.*

AJUSTE DE LOS PEDALES

PELIGRO: no use los controles de ajuste del pedal cuando el vehículo esté en movimiento. Si no sigue estas instrucciones, se podrían producir lesiones personales o causar la muerte.

Su control está a la izquierda de la columna de la dirección o en el panel de instrumentos.

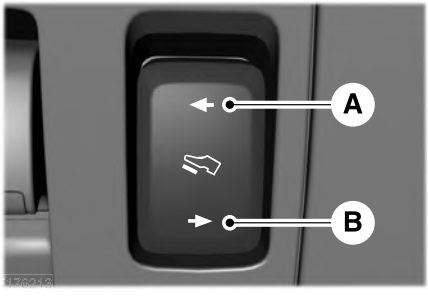

A. Más lejos de usted.

B. Más cerca de usted.

Puede guardar y recuperar las posiciones del pedal con la función de memoria. Véase **Función de memoria** (página 172).

LIMPIAPARABRISAS

Precauciones del limpiaparabrisas

No haga funcionar el limpiaparabrisas con el parabrisas seco. Esto puede rayar el vidrio o dañar las plumillas del limpiaparabrisas. Use los lavaparabrisas antes de limpiar el parabrisas seco.

Desempañe completamente el parabrisas antes de activar el limpiaparabrisas.

Apague el limpiaparabrisas antes de entrar a un lavadero de autos.

Activación y desactivación del limpiaparabrisas

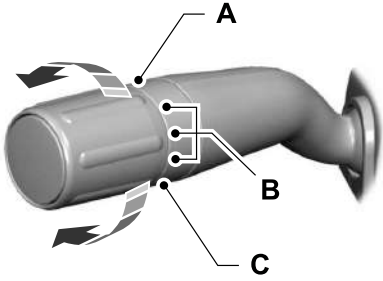

A Barrido de alta velocidad.

B Barrido intermitente.

C Apagado.

Use los controles giratorios.

LIMPIAPARABRISAS AUTOMÁTICO (Si está equipado)

Qué es el limpiaparabrisas automático

El limpiaparabrisas automático se activa y controla la velocidad y la frecuencia de los limpiaparabrisas.

Ajustes del limpiaparabrisas automático

1. Presione ***Ajustes*** en la pantalla táctil.
2. Presione ***Ajustes del vehículo***.
3. Presione ***Limpiaparabrisas***.
4. Encienda o apague ***Sensor lluvia***.

Nota: *cuando desactiva la función, los limpiaparabrisas no funcionan basándose en el sensor de lluvia. Cuando activa los limpiaparabrisas a la posición de barrido intermitente con la función desactivada, los limpiaparabrisas usan la velocidad de barrido establecida por el control giratorio.*

Ajuste de la sensibilidad del sensor de lluvia

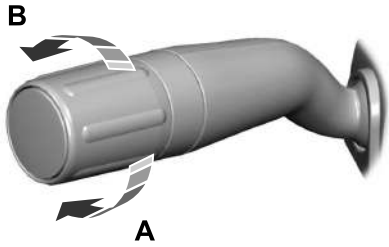

A Sensibilidad baja.

B Sensibilidad alta.

Use el control giratorio para configurar la sensibilidad del sensor de lluvia.

Cuando selecciona la sensibilidad baja, los limpiaparabrisas funcionan cuando el sensor de lluvia detecta una gran cantidad de agua en el parabrisas.

Cuando selecciona la sensibilidad alta, los limpiaparabrisas funcionan cuando el sensor de lluvia detecta una pequeña cantidad de agua en el parabrisas.

COMPROBACIÓN DE LAS PLUMILLAS DEL LIMPIAPARABRISAS

E142463

Pase la punta de los dedos por el borde de la plumilla para comprobar la aspereza.

REEMPLAZO DE LAS PLUMILLAS DELANTERAS DEL LIMPIAPARABRISAS

E165804

1. Separe la plumilla y el brazo del limpiaparabrisas del vidrio.

Nota: *No sostenga la plumilla para levantar el brazo del limpiaparabrisas.*

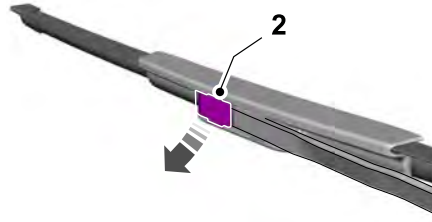

2. Levante el clip de fijación principal de la plumilla del limpiaparabrisas.

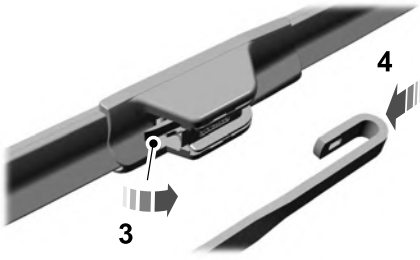

3. Presione el clip de fijación secundario de la plumilla del limpiaparabrisas.
4. Quite la plumilla del limpiaparabrisas.

Nota: *asegúrese de que el brazo del limpiaparabrisas no rebote contra el vidrio cuando la plumilla no esté colocada.*

5. Para instalar, siga el procedimiento de remoción en el orden inverso.

Nota: *asegúrese de que la plumilla del limpiaparabrisas quede trabada en su lugar.*

ARANDELAS

Precauciones del limpiaparabrisas

PELIGRO: si hace funcionar su vehículo a temperaturas menores a 5ºC, utilice líquido limpiaparabrisas con protección contra congelamiento. No usar este líquido en climas fríos puede resultar en problemas de visión a través del parabrisas y aumentar el riesgo de lesiones o accidentes.

No haga funcionar el lavaparabrisas si está vacío el depósito del lavaparabrisas. Esto podría causar que se sobrecaliente la bomba del lavaparabrisas.

Mantenga la parte exterior del parabrisas limpia. El sensor de lluvia es muy sensible y el limpiaparabrisas puede funcionar si ingresa suciedad, humedad o insectos en este.

Uso del limpiaparabrisas

Mantenga presionado el botón en el extremo de la palanca para activar el limpiaparabrisas.

Nota: *cuando se activa, un breve período después de que el limpiaparabrisas deja de funcionar, se produce un barrido de cortesía para quitar todos los líquidos restantes del limpiaparabrisas. Véase* ***Encendido y apagado del lavado de cortesía*** *(página 112).*

Encendido y apagado del lavado de cortesía

1. Presione ***Ajustes*** en la pantalla táctil.
2. Presione ***Ajustes del vehículo***.
3. Presione ***Limpiaparabrisas***.
4. Encienda o apague ***Después de lavado***.

Reposición del líquido del lavaparabrisas

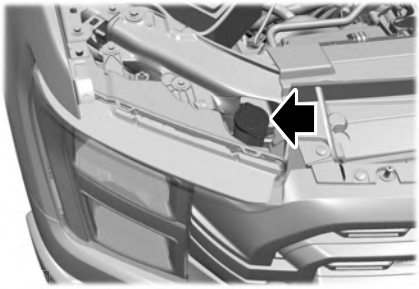

Especificación del líquido del lavaparabrisas

Véase **Especificación del líquido del lavaparabrisas** (página 493).

LAVAPARABRISAS Y LIMPIAPARABRISAS – SOLUCIÓN DE PROBLEMAS

Lavaparabrisas y limpiaparabrisas – Luces de advertencia

Se enciende cuando queda poco líquido del limpiaparabrisas.

Lavaparabrisas y limpiaparabrisas – Preguntas frecuentes

¿Por qué hay rayas y manchas en el parabrisas?

Es posible que las plumillas del limpiaparabrisas estén sucias, gastadas o dañadas. Revise las plumillas del limpiaparabrisas. Véase **Comprobación de las plumillas del limpiaparabrisas** (página 111). Si las plumillas del limpiaparabrisas están sucias, límpielas con líquido lavaparabrisas o agua y con una esponja o un paño suave. Si las plumillas del limpiaparabrisas están gastadas o dañadas, instale unas nuevas. Véase **Reemplazo de las plumillas delanteras del limpiaparabrisas** (página 111).

CONTROL DE ILUMINACIÓN EXTERIOR

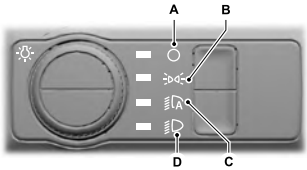

A Luces apagadas.

B Luces de estacionamiento encendidas.

C Luces automáticas encendidas.

D Ópticas delanteras encendidas.

Gire el control para seleccionar.

Nota: *el control de iluminación activa de forma predeterminada el encendido automático de luces todas las veces que enciende el vehículo.*

ÓPTICAS DELANTERAS

Uso de las ópticas delanteras de luz alta

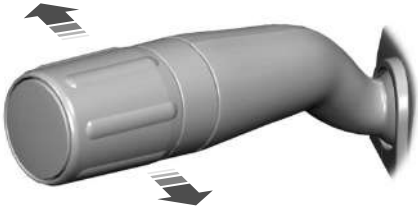

Empuje la palanca alejándola de usted para encender las luces altas.

Empuje otra vez la palanca hacia adelante o tírela hacia usted para apagar las luces altas.

Hale la palanca levemente hacia usted y suéltela para encender las ópticas delanteras.

Indicador de las ópticas delanteras

Luces encendidas

Se enciende cuando activa las luces delanteras bajas o las de posición.

Luces altas

Se enciende cuando activa las luces altas de los faros.

ÓPTICAS DELANTERAS – SOLUCIÓN DE PROBLEMAS

Ópticas delanteras – Preguntas frecuentes

¿Por qué hay condensación en las ópticas delanteras?

Las ópticas delanteras tienen respiraderos para compensar los cambios normales de la presión del aire. Se puede producir condensación debido a ese diseño. A bajas temperaturas, cuando penetra aire húmedo en los faros a través de los respiraderos existe la posibilidad de que se produzca condensación. Cuando hay condensación normal, se puede formar una fina película de vaho en el interior del lente. A la larga, el vaho se despeja y sale a través de los respiraderos durante el funcionamiento normal.

¿Cuánta condensación es aceptable?

La presencia de un vaho fino, por ejemplo sin rayas, marcas de goteo ni gotas grandes. El vaho cubre menos del 50 % del lente.

¿Cuánto puede tardar para que se limpie la condensación aceptable?

El tiempo que toma el vaho en desaparecer podría ser de hasta 48 horas, en condiciones de clima seco.

¿Cuánta condensación es inaceptable?

Acumulación de agua dentro de la luz. Rayas, marcas de goteo o gotas de agua grandes presentes en el interior del lente.

¿Qué debo hacer si hay condensación inaceptable?

Haga revisar su vehículo tan pronto como sea posible.

¿Por qué se apagan mis faros delanteros si cuando apago mi vehículo están activados?

El economizador de batería apaga los faros delanteros después de un corto período de que el vehículo se apaga.

ENCENDIDO AUTOMÁTICO DE FAROS

Qué es el encendido automático de faros

PELIGRO: El sistema no lo exime de su responsabilidad de manejar con el debido cuidado y atención. Es posible que deba anular el sistema si este no enciende las ópticas delanteras en condiciones de visibilidad baja, por ejemplo, con niebla diurna.

El encendido automático de faros enciende las ópticas delanteras automáticamente en situaciones con escasa iluminación o cuando funciona el limpiaparabrisas.

Ajustes del encendido automático de las luces

1. Presione ***Ajustes*** en la pantalla táctil.
2. Presione ***Ajustes del vehículo***.
3. Presione ***Luces***.
4. Presione ***Temporizador de faros***.
5. Presione una configuración.

LUCES EXTERIORES

Encendido y apagado de las luces direccionales

Levante o baje la palanca para encender las luces direccionales.

Coloque la palanca en la posición media para apagar las luces direccionales.

Nota: *levante o baje la palanca para que las luces direccionales parpadeen tres veces.*

Cómo funcionan las luces direccionales (Si está equipado)

Las luces direccionales iluminan el interior de una curva cuando está girando el volante de dirección.

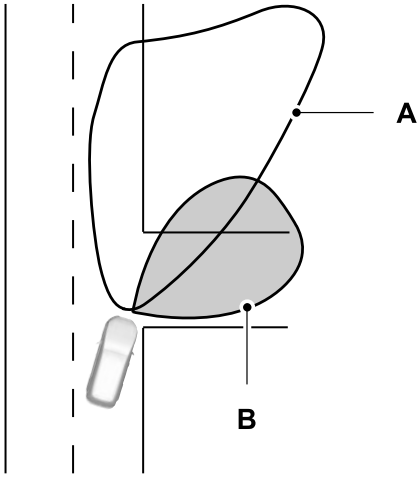

A Faro de la óptica delantera

B Faro direccional

Encendido y apagado de las luces de conducción diurna - Vehículos con: Luces de conducción diurna configurables

PELIGRO: el sistema de luces de conducción diurna no activa las luces traseras y puede que no proporcione una iluminación adecuada durante situaciones de poca visibilidad. Asegúrese de encender las ópticas delanteras, según corresponda, durante situaciones de poca visibilidad. Si no lo hace, se puede producir un choque.

1. Presione ***Ajustes*** en la pantalla táctil.
2. Presione ***Ajustes del vehículo***.
3. Presione ***Luces***.
4. Encienda o apague ***Luces de circulación diurna***.

Las luces de conducción diurna se encienden cuando ocurre lo siguiente:

- Enciende el sistema.
- Enciende el vehículo.
- La transmisión no se encuentra en estacionamiento (P) en los vehículos con transmisión automática, o si libera el freno de mano en los vehículos con transmisión manual.
- El control de iluminación está en la posición de luces automáticas.
- Las ópticas delanteras están apagadas.

Nota: *las otras posiciones de control de iluminación no activan las luces de conducción diurna.*

Encendido y apagado de las luces de conducción diurna - Vehículos con: Luces de conducción diurna (DRL)

PELIGRO: el sistema de luces de conducción diurna no activa las luces traseras y puede que no proporcione una iluminación adecuada durante situaciones de poca visibilidad. Asegúrese de encender las ópticas delanteras, según corresponda, durante situaciones de poca visibilidad. Si no lo hace, se puede producir un choque.

Las luces de conducción diurnas están siempre encendidas a menos que encienda las ópticas delanteras.

Encendido y apagado de las luces antiniebla delanteras (Si está equipado)

El botón de los faros antiniebla delanteros se encuentra en el control de iluminación.

Presione el botón para encender o apagar los faros antiniebla delanteros.

Nota: *solo encienda los faros antiniebla delanteros cuando la visibilidad sea reducida.*

Nota: *el brillo de las luces de conducción diurna puede disminuir cuando se encienden los faros antiniebla delanteros.*

Nota: *cuando el control de luces está en la posición de luces automáticas, no puede encender los faros antiniebla a menos que las ópticas delanteras estén encendidas.*

Encendido de las luces de carga (Si está equipado)

Presione el botón en el control de iluminación o en la caja de carga trasera.

Encendido y apagado de los faros (Si está equipado)

Los botones de la luz de dirección se encuentran cerca del control de iluminación.

Presione el botón para encender la luz de dirección izquierda.

Presione el botón para encender la luz de dirección derecha.

Mueva la posición de los espejos exteriores para ajustar la dirección.

Nota: *se debe configurar el control de iluminación en la posición de luz de estacionamiento.*

Nota: *las luces de dirección iluminan el área frontal y lateral del vehículo.*

Indicadores de la luz exterior

Faro antiniebla delantero

Se enciende cuando enciende los faros antiniebla delanteros.

Luz direccional

Parpadea cuando enciende las luces direccionales.

Nota: *una aceleración en la frecuencia de las luces intermitentes es una señal de que existe una falla en la lámpara de la luz direccional.*

Advertencia sonora de la luz exterior

Luces exteriores encendidas

Emite un sonido cuando abre la puerta del conductor y las luces exteriores están encendidas.

ILUMINACIÓN DE LA ZONA EXTERIOR (Si está equipado)

Qué es la iluminación de la zona exterior

La iluminación de la zona exterior divide la iluminación exterior en zonas y le permite encenderlas y pagarlas para proporcionar iluminación alrededor del perímetro del vehículo.

Uso de la iluminación de la zona exterior

1. Presione ***Funciones*** en la pantalla táctil.
2. Presione ***Iluminación por zona***.

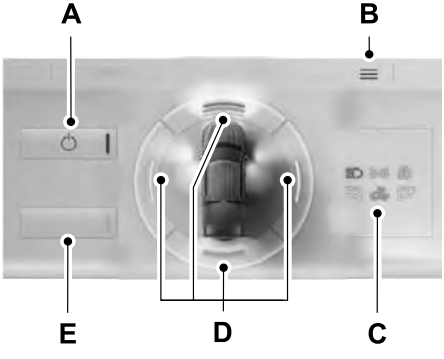

A	Botón de activación y desactivación.
B	Menú de configuraciones.
C	Indicadores de la luz exterior.
D	Encendido y apagado de las zonas individuales.
E	Encendido y apagado de todas las zonas.

Puede utilizar la iluminación de la zona exterior con su vehículo encendido o apagado. Cuando el vehículo está apagado, la iluminación se apaga automáticamente después de un tiempo determinado.

También puede usar los controles de zona individual para encender cada zona.

Nota: *asegúrese de retirar la cubierta de iluminación exterior cuando use la iluminación de la zona.*

Nota: *cuando el vehículo esté apagado y quede un minuto en el temporizador, las luces direccionales destellan seis veces.*

Nota: *los indicadores en la pantalla táctil iluminan cuando se encienden las luces fuera del control de iluminación de la zona*

Nota: *puede controlar a distancia la iluminación de la zona con la aplicación FordPass.*

Nota: *los vehículos sin luces de dirección solo tienen dos zonas.*

Ajustes de la iluminación de la zona exterior

Cuando accede a iluminación de la zona por primera vez, puede elegir que esta anule las luces automáticas cuando este activada.

Puede cambiar esta configuración en cualquier momento en el menú de configuraciones de iluminación de la zona.

1. Presione ***Funciones*** en la pantalla táctil.
2. Presione ***Iluminación por zona***.
3. Presione el menú de configuraciones en la esquina superior del lado derecho.
4. Presione una configuración.

CONTROL AUTOMÁTICO DE LAS LUCES ALTAS (Si está equipado)

Cómo funciona el control automático de las luces altas

El control automático de las luces altas las enciende si está lo suficientemente oscuro y no hay tráfico presente. Si detecta las ópticas delanteras o traseras de un vehículo que se aproxima, o el alumbrado público adelante, el sistema apaga las luces altas.

Una cámara-sensor, instalada en el centro del parabrisas desde el lado interior, monitorea de manera continua las condiciones para encender o apagar las luces altas.

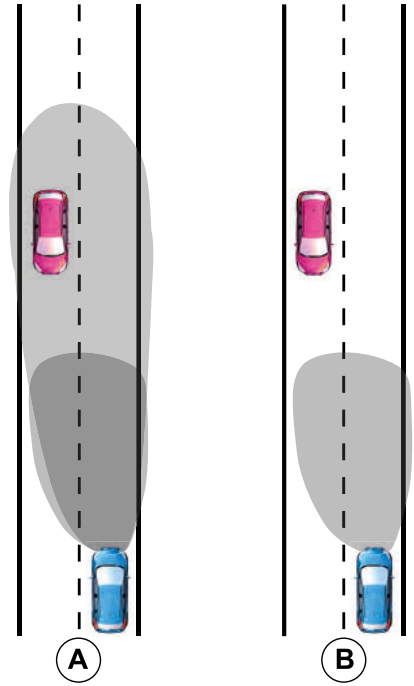

A Sin control automático de las luces altas.

B Con control automático de las luces altas.

Precauciones del control automático de las luces altas

PELIGRO: El sistema no lo exime de su responsabilidad de manejar con el debido cuidado y atención. Es posible que deba anular el sistema si este no enciende ni apaga las luces altas.

PELIGRO: No use el sistema en condiciones de poca visibilidad, por ejemplo, con niebla, lluvia intensa, rocío o nieve.

PELIGRO: Es posible que deba anular el sistema cuando se esté acercando a otros conductores.

PELIGRO: Es posible que deba anular el sistema durante condiciones climáticas adversas.

Requisitos del control automático de las luces altas

El sistema enciende las luces altas si sucede lo siguiente:

- Enciende el sistema.
- Colocó el control de iluminación en la posición de encendido automático de faros.
- El nivel de luz ambiente es lo suficientemente bajo como para encender las luces altas.
- No hay tráfico delante del vehículo.
- La velocidad del vehículo supera aproximadamente las 40 km/h.

Limitaciones del control automático de las luces altas

El sistema apaga las luces altas si ocurre lo siguiente:

- Apagó el sistema.
- Colocó el control de iluminación en cualquier posición salvo en la posición de luces automáticas.
- El nivel de luz ambiente es lo suficientemente alto como para que las luces altas no sean necesarias.
- El sistema detecta las ópticas delanteras o traseras de un vehículo que se aproxima.
- El sistema detecta lluvia, nieve o niebla extrema.
- El sistema detecta el alumbrado público.
- La cámara tiene visibilidad reducida.
- La velocidad del vehículo disminuye aproximadamente a unas 30 km/h.

Activación y desactivación del control automático de las luces altas

1. Presione ***Ajustes*** en la pantalla táctil.
2. Presione ***Ajustes del vehículo***.
3. Presione ***Luces***.
4. Encienda o apague ***Luces altas automáticas***.

Indicadores del control automático de las luces altas

Se ilumina para confirmar cuándo el sistema está listo para brindar asistencia.

Anulación del control automático de las luces altas

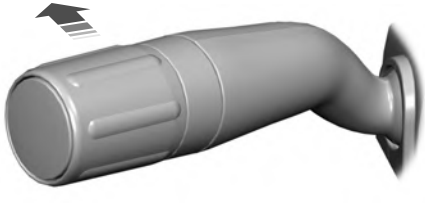

Empuje la palanca alejándola de usted para encender las luces altas.

Vuelva a empujar la palanca alejándola de usted para apagar las luces altas.

Empuje la palanca alejándola de usted por tercera vez para volver a activar el control automático de las luces altas.

CONTROL AUTOMÁTICO DE LAS LUCES ALTAS – SOLUCIÓN DE PROBLEMAS (Si está equipado)

Control automático de las luces altas – Mensajes de información

Mensaje	Descripción
Cámara delant. Baja visibilidad Limpie cubierta	La cámara tiene visibilidad reducida. Limpie el parabrisas. Si el mensaje se sigue mostrando, haga revisar el vehículo tan pronto como sea posible.
Cámara delantera no disponible temporalmente	Se ha producido una falla en la cámara. Espere un momento para que la cámara se enfríe. Si el mensaje se sigue mostrando, haga revisar el vehículo tan pronto como sea posible.
Cámara delant. averiada Requiere servicio	Se ha producido una falla en la cámara. Haga revisar su vehículo tan pronto como sea posible.

SISTEMA DE ILUMINACIÓN DELANTERA ADAPTATIVO (Si está equipado)

Cómo funciona el sistema de iluminación delantera adaptativo

El sistema de iluminación delantera adaptativo se adapta cuando toma una curva o si la cámara detecta las marcas del carril que indican una curva.

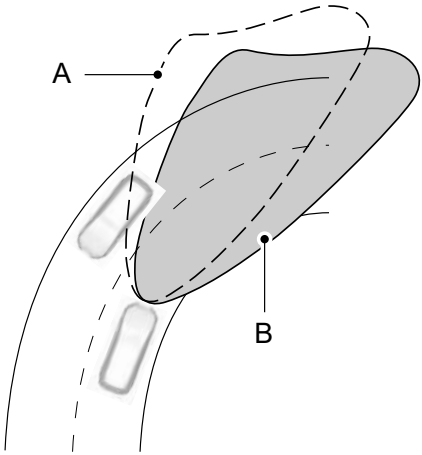

E161714

A Sin el sistema de iluminación delantera adaptativo.

B Con el sistema de iluminación delantera adaptativo.

Encendido y apagado del sistema de iluminación delantera adaptativo

1. Presione ***Ajustes*** en la pantalla táctil.
2. Presione ***Ajustes del vehículo***.
3. Presione ***Luces***.
4. Encienda o apague ***Faros*** adaptativos.

Coloque el control de iluminación en la posición de encendido automático de faros para usar el sistema de iluminación delantera adaptativo.

ENCENDIDO Y APAGADO DE TODAS LAS LUCES INTERIORES

Las luces se encienden en las siguientes condiciones:

- Abre cualquiera de las puertas.
- Presiona un botón del comando a distancia.
- Presiona el botón de encendido de todas las luces en la consola del techo.

Presiona para encender o apagar todas las luces interiores.

ENCENDIDO Y APAGADO DE LAS LUCES INTERIORES DELANTERAS

Los interruptores de la luz interior delantera están en la consola del techo.

Nota: *La ubicación de cada botón en la consola del techo depende del vehículo.*

Luces de lectura individuales

Presione para encender y apagar las luces del techo individuales del lado izquierdo.

Presione para encender y apagar las luces del techo individuales del lado derecho.

ENCENDIDO Y APAGADO DE LAS LUCES INTERIORES TRASERAS (SI ESTÁ EQUIPADO)

Las luces interiores traseras se pueden encontrar por encima del asiento trasero o por encima de los vidrios panorámicos.

Presione para encender o apagar las luces.

Nota: *si enciende las luces traseras mediante la consola del techo, no podrá apagarlas con el interruptor de luz de la parte trasera.*

FUNCIÓN DE LA LUZ INTERIOR

Qué es la función de la luz interior

La función de la luz interior enciende o apaga las luces de cortesía y de las puertas.

Encendido y apagado de la función de la luz interior

Presione para activar o desactivar la función de la luz interior.

Nota: *La luz indicadora se encenderá de color ámbar cuando desactive esta función.*

AJUSTE DEL BRILLO DE LA ILUMINACIÓN DEL CUADRO DE INSTRUMENTOS

Los botones atenuadores de luz del cuadro de instrumentos se encuentran en el control de iluminación.

Presione varias veces uno de esos botones para ajustar el brillo.

LUZ AMBIENTE (Si está equipado)

Encendido y apagado de la iluminación ambiente

1. Presione ***Ajustes*** en la pantalla táctil.
2. Presione ***Ajustes del vehículo***.
3. Presione ***Iluminación ambiental***.
4. Encienda o apague ***Iluminación ambiental***.

Ajuste de la iluminación ambiente

Arrastre el control deslizante hacia la izquierda o la derecha.

APERTURA Y CIERRE DE LAS VENTANILLAS

PELIGRO: no deje a los niños sin supervisión en el vehículo ni les permita jugar con las ventanillas eléctricas. Si no sigue esta instrucción, se podrían producir lesiones personales.

PELIGRO: al cerrar las ventanillas eléctricas, verifique que no tengan obstrucciones y asegurarse de que los niños y las mascotas no estén cerca de las aberturas de las ventanillas.

Para abrir la ventanilla, presione el elevavidrios. Levante el elevavidrios para cerrar la ventanilla.

Nota: *los elevavidrios eléctricos funcionan con el encendido activado y durante varios minutos luego de desactivar el encendido o hasta que abra una puerta delantera.*

Para reducir el ruido del viento o de golpeteo cuando una ventanilla está abierta, abra un poco la ventanilla contraria.

Apertura de un solo toque

Presione completamente el elevavidrios y suéltelo. Oprímalo o levántelo nuevamente para detener la apertura de la ventanilla.

Cierre de un solo toque

Levante completamente el elevavidrios y suéltelo. Oprímalo o levántelo nuevamente para detener la apertura de la ventanilla.

Cómo restablecer el cierre de un solo toque

Realice los pasos en menos de 30 segundos desde que comienza la secuencia.

1. Cierre la ventanilla.
2. Mantenga presionado el elevavidrios hasta que la ventanilla esté totalmente abierta. Mantenga presionado el elevavidrios durante algunos segundos.
3. Mantenga presionado el elevavidrios hasta que la ventanilla esté totalmente cerrada. Sostenga el elevavidrios durante algunos segundos.
4. Mantenga presionado el elevavidrios hasta que la ventanilla esté totalmente abierta. Mantenga presionado el elevavidrios durante algunos segundos.
5. Mantenga presionado el elevavidrios hasta que la ventanilla esté totalmente cerrada. Sostenga el elevavidrios durante algunos segundos.

Nota: *repita el procedimiento si la ventanilla no se cierra cuando use la función de un solo toque.*

REBOTE DE LA VENTANILLA

Qué es el rebote de la ventanilla

La ventanilla se detendrá y retrocederá si detecta una obstrucción al cerrarse.

Anulación del rebote de la ventanilla

PELIGRO: si se anula el rebote, la ventanilla no retrocede cuando detecta un obstáculo. Tenga cuidado al cerrar las ventanillas para evitar lesiones personales o daños al vehículo.

1. Cierre la ventanilla hasta que llegue al punto de resistencia y permita que baje.
2. Levante el elevavidrios durante dos segundos para anular el rebote y cierre la ventanilla. El rebote ahora está desactivado y podrá cerrar la ventanilla de forma manual.

Nota: *la ventanilla pasará el punto de resistencia y la podrá cerrar completamente.*

Nota: *si la ventanilla no cierra, haga revisar el vehículo tan pronto como sea posible.*

TRABA DE LOS CONTROLES DEL VIDRIO PANORÁMICO

Presione el elevavidrios para trabar o destrabar los controles de las ventanillas traseras. Se ilumina cuando traba los elevavidrios de las ventanillas traseras.

APERTURA Y CIERRE DE LAS VENTANILLAS CORREDIZAS

PELIGRO: al cerrar las ventanillas eléctricas, verifique que no tengan obstrucciones y asegurarse de que los niños y las mascotas no estén cerca de las aberturas de las ventanillas.

PELIGRO: no deje a los niños sin supervisión en el vehículo ni les permita jugar con las ventanillas eléctricas. Si no sigue esta instrucción, se podrían producir lesiones personales.

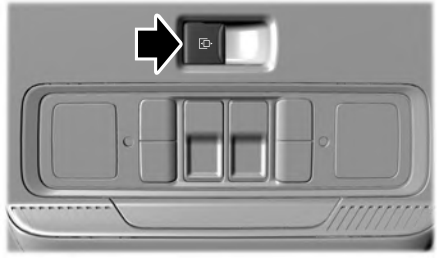

El elevavidros está ubicado en la consola del techo.

Mantenga presionado el elevavidrios para abrir la ventanilla. Para cerrar la ventanilla, empuje y sostenga el elevavidrios.

PRECAUCIONES DEL ESPEJO INTERIOR

PELIGRO: No ajuste los espejos mientras el vehículo está en movimiento. Esto podría provocar la pérdida de control del vehículo, lesiones personales graves o causar la muerte.

Nota: *no limpie la carcasa ni el cristal de los espejos con productos abrasivos fuertes, combustible u otros productos de limpieza derivados del petróleo.*

ATENUACIÓN MANUAL DEL ESPEJO INTERIOR

Hale de la pestaña que hay debajo del espejo retrovisor hacia usted para reducir el deslumbramiento en la noche.

ESPEJO INTERIOR DE ATENUACIÓN AUTOMÁTICA

Qué es el espejo interior de atenuación automática

El espejo se atenúa para reducir el efecto de la luz brillante que viene desde atrás. Volverá a funcionar normalmente cuando desaparezca la luz brillante que viene desde atrás o si cambia a marcha atrás (R).

Limitaciones del espejo interior de atenuación automática

No bloquee los sensores en la parte delantera y trasera del espejo.

Nota: *El pasajero trasero central o el apoyacabeza trasero central podrían evitar que la luz llegue al sensor.*

AJUSTE DE LOS ESPEJOS EXTERIORES

PELIGRO: No ajuste los espejos mientras el vehículo está en movimiento. Esto podría provocar la pérdida de control del vehículo, lesiones personales graves o causar la muerte.

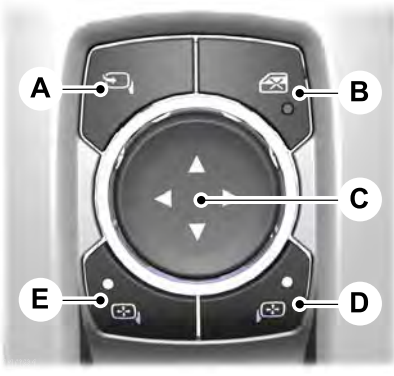

A	Plegado eléctrico.
B	Traba de ventanilla.
C	Control de ajuste.
D	Espejo del lado derecho.
E	Espejo del lado izquierdo.

Para ajustar los espejos, encienda el vehículo con el encendido en modo accesorio o el motor en marcha:

1. Seleccione el espejo que desea ajustar. La luz de control se prende.
2. Use el control de ajuste para ajustar la posición del espejo.
3. Presione el control del espejo nuevamente. La luz de control se apaga.

ABATIMIENTO DE LOS ESPEJOS EXTERIORES - VEHÍCULOS CON: ESPEJOS PLEGABLES ELÉCTRICOS

Los espejos exteriores se pliegan cuando cierra el vehículo, y se despliegan cuando lo abre.

Cuando el espacio de estacionamiento sea estrecho, presione el control para plegar los espejos.

Presione nuevamente el interruptor del control para desplegar los espejos.

Nota: *No pare el movimiento de los espejos a medio camino. Espere hasta que los espejos dejen de moverse y presione el control nuevamente.*

Los espejos izquierdo y derecho se mueven a diferente velocidades. Por ejemplo, un espejo puede detenerse mientras el otro continúa moviéndose. Esto es normal.

Si presiona el interruptor de control para plegar los espejos con la función de plegado automático encendida, los espejos no se desplegarán cuando abra el vehículo.

Nota: *los espejos plegables eléctricos funcionan con el encendido activado y durante varios minutos luego de desactivar el encendido.*

Nota: *si pliega y despliega los espejos varias veces en un minuto, es posible que la función de abatimiento eléctrico se desactive para evitar que se sobrecalienten los motores.*

Activación y desactivación de pliegue automático

1. Presione ***Ajustes*** en la pantalla táctil.
2. Presione ***Ajustes del vehículo***.
3. Presione ***Espejos***.

4. Encienda o apague ***Plegado automático***.

Espejo flojo

Si los espejos plegables eléctricos se pliegan de manera manual, podrían no funcionar correctamente, incluso después de volverlos a colocar en su posición. Necesita reconfigurarlos si:

- Los espejos vibran cuando maneja.
- Los espejos parecen estar flojos.
- Los espejos no se mantienen en la posición plegada o desplegada.
- Uno de los espejos no está en su posición de manejo normal.

Para restablecer los espejos, siga los siguientes pasos:

1. A mano, pliegue o retraiga ambos espejos.
2. Usando el interruptor de control del espejo eléctrico plegable/telescópico, accione los espejos hasta que escuche un clic.
3. Accione 3 o 4 veces más los espejos eléctricos plegables o telescópicos para sincronizarlos.

ESPEJO EXTERIOR DE ATENUACIÓN AUTOMÁTICA (Si está equipado)

Qué es el espejo exterior de atenuación automática

El espejo exterior del lado del conductor se atenúa cuando se enciende el espejo interior de atenuación automática.

APERTURA Y CIERRE DEL PARASOL

PELIGRO: no deje a los niños sin supervisión en el vehículo ni les permita jugar con las viseras. Si no sigue esta instrucción, se podrían producir lesiones personales.

Los controles están ubicados en la consola del techo.

Apertura de la visera

Presione y suelte el interruptor para activar la función de apertura de un solo toque. Para detener el movimiento, presione el interruptor por segunda vez. La visera también se abre cuando usted abre el techo solar.

Nota: *la visera se detiene poco antes de la posición de apertura total para la comodidad de los pasajeros traseros. Para abrir completamente la visera, presione el interruptor nuevamente.*

Cierre de la visera

Presione y suelte el interruptor para activar la función de cierre de un solo toque. Para detener el movimiento, presione el interruptor por segunda vez.

APERTURA Y CIERRE DEL TECHO SOLAR

PELIGRO: no deje a los niños sin supervisión en el vehículo ni les permita jugar con el techo solar. Si no sigue esta instrucción, se podrían producir lesiones personales.

PELIGRO: al cerrar el techo solar, verifique que no tenga obstrucciones y asegúrese de que los niños y las mascotas no estén cerca de la abertura de este.

Los controles están ubicados en la consola del techo.

Apertura del techo solar

Presione y suelte el interruptor para activar la función de apertura de un solo toque. Para detener el movimiento, presione el interruptor por segunda vez.

Nota: *el techo solar se detiene poco antes de la posición de apertura total para reducir el ruido del viento o del rodamiento que puede producirse con el techo solar completamente abierto.*

Vuelva a presionar y soltar el interruptor para abrir completamente el techo solar.

Cierre del techo solar

VENT

Presione y suelte el interruptor para activar la función de cierre de un solo toque, ya sea desde las posiciones de apertura o de ventilación. Para detener el movimiento, presione el interruptor por segunda vez.

VENTILACIÓN CON EL TECHO SOLAR

PELIGRO: no deje a los niños sin supervisión en el vehículo ni les permita jugar con el techo solar. Si no sigue esta instrucción, se podrían producir lesiones personales.

Los controles del techo solar están ubicados en la consola del techo.

Con el techo solar cerrado, presione y suelte el interruptor para ventilar el techo solar. Para cerrar el techo solar desde la posición de ventilación, presione y suelte nuevamente el interruptor.

REBOTE DEL TECHO SOLAR

Qué es el rebote del techo solar

El techo solar se detiene y retrocede una determinada distancia si detecta un obstáculo al cerrarse.

Anulación del rebote del techo solar

Mantenga presionado el botón de cierre dentro de los dos segundos luego de que el techo se detenga.

DESCRIPCIÓN GENERAL DEL CUADRO DE INSTRUMENTOS - VEHÍCULOS CON: PANTALLA DE 4.2 PULG.

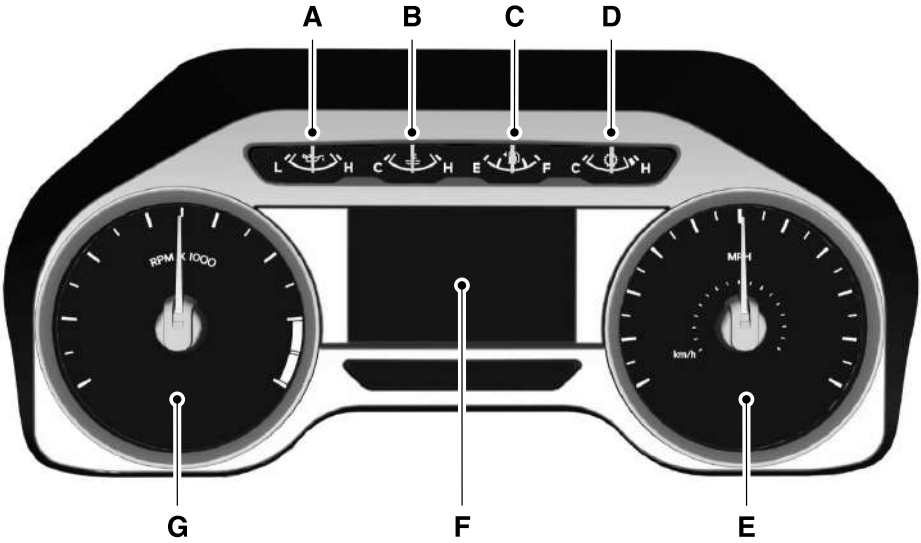

A Medidor de la presión del aceite del motor.
B Medidor de la temperatura del líquido refrigerante del motor.
C Medidor de combustible.
D Medidor de temperatura del fluido de la transmisión.
E Velocímetro.
F La pantalla de información.
G Tacómetro.

DESCRIPCIÓN GENERAL DEL CUADRO DE INSTRUMENTOS - VEHÍCULOS CON: PANTALLA DE 8 PULG.

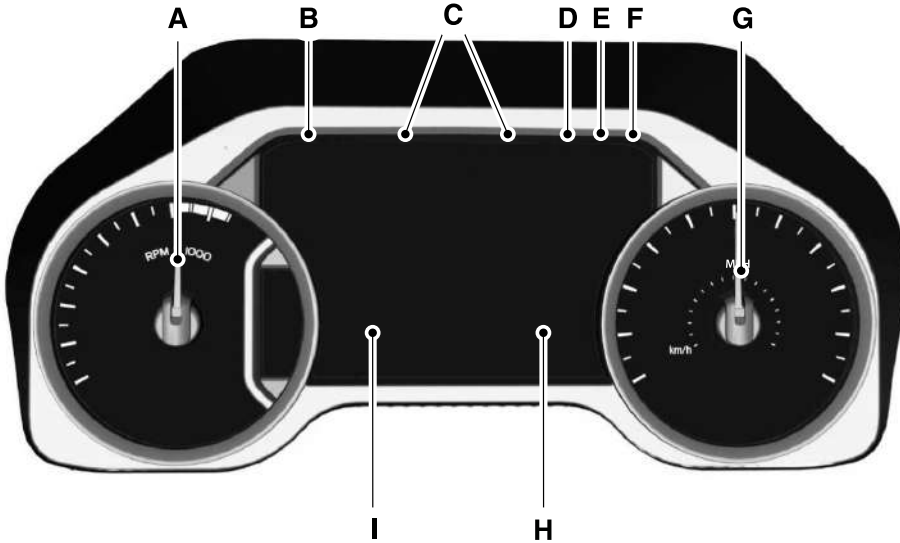

A	Tacómetro.
B	Medidor de la temperatura del líquido refrigerante del motor.
C	Indicadores configurables.
D	Brújula.
E	Medidor de combustible.
F	Temperatura ambiente.
G	Velocímetro.
H	Autonomía.
I	Odómetro.

DESCRIPCIÓN GENERAL DEL CUADRO DE INSTRUMENTOS - VEHÍCULOS CON: PANTALLA DE 12.3 PULG.

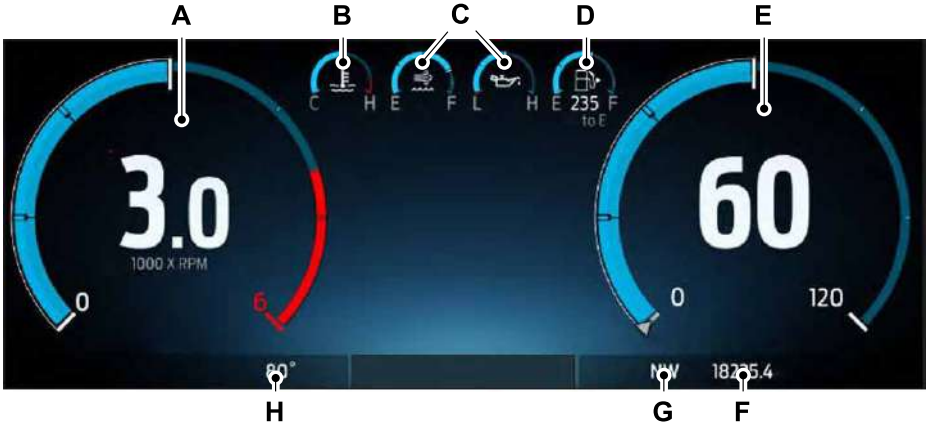

A	Tacómetro.
B	Medidor de la temperatura del líquido refrigerante del motor.
C	Indicadores configurables.
D	Medidor de combustible.
E	Velocímetro.
F	Odómetro.
G	Brújula.
H	Temperatura ambiente.

QUÉ ES EL TACÓMETRO

Muestra el régimen del motor. La línea roja se hace más gruesa cuando el régimen del motor entra al limitador de sobrevelocidad.

QUÉ ES EL VELOCÍMETRO

Muestra la velocidad del vehículo.

MEDIDOR DE COMBUSTIBLE

Qué es el medidor de combustible

Indica aproximadamente cuánto combustible queda en el tanque.

Limitaciones del medidor de combustible

Es posible que el indicador de combustible no proporcione una lectura precisa cuando el vehículo está en una pendiente.

Ubicación de la tapa de recarga de combustible

La flecha adyacente al símbolo de bomba de combustible indica en qué lado del vehículo está ubicada la tapa de recarga de combustible.

Qué es el recordatorio de combustible bajo

Se muestra y suena un recordatorio de nivel bajo de combustible cuando la autonomía alcanza 120 km para MyKey y a 80 km, 40 km, 20 km y 0 km para las demás llaves.

Nota: *El recordatorio de nivel bajo de combustible puede activarse en cualquier posición que indique el medidor de combustible según las condiciones de consumo de combustible. Esta variación es normal.*

Qué es la autonomía

Indica la distancia aproximada que el vehículo puede recorrer con el combustible que resta en el tanque. Los cambios en el modo de manejo pueden hacer que el valor no solo disminuya, sino también aumente o se mantenga constante durante periodos.

QUÉ ES EL MEDIDOR DE TEMPERATURA DE REFRIGERANTE DEL MOTOR

Indica la temperatura del refrigerante del motor.

QUÉ ES EL MEDIDOR DE PRESIÓN DE ACEITE DEL MOTOR

Indica la presión del aceite del motor.

Nota: *este medidor se puede configurar.*

QUÉ ES EL MEDIDOR DE TEMPERATURA DEL FLUIDO DE LA TRANSMISIÓN

Indica la temperatura del fluido de la transmisión.

Las condiciones operativas especiales pueden provocar temperaturas operativas más altas que lo normal.

Nota: *este medidor se puede configurar.*

QUÉ ES EL MEDIDOR DEL REFUERZO DEL TURBOCARGADOR (SI ESTÁ EQUIPADO)

Indica la magnitud de la presión del aire en el múltiple de admisión del motor.

Nota: *este medidor se puede configurar.*

QUÉ ES EL MEDIDOR DE LÍQUIDO DE ESCAPE DIÉSEL

Indica el nivel de líquido de escape diésel actual.

QUÉ SON LAS LUCES DE ADVERTENCIA DEL CUADRO DE INSTRUMENTOS

Las luces de advertencia lo alertan de una condición del vehículo que puede volverse grave. Al arrancar el vehículo, se encienden algunas luces a fin de comprobar el correcto funcionamiento. Si alguna de las luces permanece encendida después de arrancar el vehículo, observe la luz de advertencia del sistema correspondiente para obtener información adicional.

LUCES DE ADVERTENCIA DEL CUADRO DE INSTRUMENTOS

Sistema de frenos antibloqueo

Si se enciende mientras conduce, esto es señal de una falla. Su vehículo continúa teniendo el sistema de frenos normal sin la función de sistema de frenos antibloqueo. Haga revisar su vehículo tan pronto como sea posible.

Batería

Se enciende cuando activa el encendido.

Si se enciende cuando el motor está en marcha, esto indica que el vehículo requiere servicio. Haga revisar su vehículo tan pronto como sea posible.

Sistema de frenos

Se enciende cuando aplica el freno de estacionamiento y el encendido está activado. Si se enciende cuando el vehículo está en movimiento, compruebe que se haya soltado el freno de mano. Si el freno de mano no está aplicado, indicará que el nivel del fluido de frenos es bajo o que el sistema de frenos debe revisarse. Haga revisar su vehículo tan pronto como sea posible.

Nota: *los indicadores pueden variar según la región.*

Líquido de escape diésel

Se enciende cuando el líquido de escape diésel tiene un nivel bajo, está contaminado o el sistema requiere servicio. Véase **Llenado del tanque del sistema de reducción catalítica selectiva en clima frío** (página 222).

Puerta mal cerrada

Se enciende cuando el encendido está activado y permanece así si cualquier puerta está abierta.

Freno de estacionamiento eléctrico

Se enciende o parpadea cuando el Freno de estacionamiento eléctrico requiere servicio.

Temperatura del refrigerante del motor

Si se enciende, detenga el vehículo tan pronto como sea seguro y apáguelo.

Abrochar cinturón de seguridad

Esta se enciende y suena una alarma hasta que se ajuste el cinturón.

Capó abierto

Se ilumina cuando el encendido está activado y el capó no está completamente cerrado.

Nivel bajo de combustible

Se enciende cuando el nivel del fluido es bajo.

Baja presión de las llantas

Se enciende cuando la presión de la llanta es baja. Si se enciende, revise la presión de las llantas lo antes posible. Si comienza a parpadear en cualquier momento, haga revisar el sistema lo antes posible.

Bajo nivel de líquido lavaparabrisas

Se enciende cuando queda poco líquido.

Presión del aceite

Se enciende cuando la presión del aceite del motor es baja.

Falla del tren motriz, Potencia reducida, Control del acelerador electrónico, revisar 4X4

Se enciende cuando el tren motriz o la tracción en todas las ruedas necesitan servicio. Haga revisar el sistema lo antes posible.

Revisión del motor a la brevedad

Se ilumina cuando el encendido está activado y el motor está apagado, esto es normal. Si se enciende cuando el motor está encendido, esto indica que el sistema de control de emisiones requiere servicio. Si parpadea, haga verificar su vehículo de inmediato. Véase **Arranque y parada del motor — Luces de advertencia** (página 198).

Deténgase de manera segura

Se enciende si un componente eléctrico necesita servicio o si una falla provoca que su vehículo se apague o ingrese en un modo de funcionamiento limitado.

Compuerta trasera entreabierta

Se ilumina cuando el encendido está activado y la compuerta trasera no está completamente cerrada.

Agua en el combustible

Se ilumina cuando hay una cantidad importante de agua en el separador de agua y combustible, y se debe drenarlo de inmediato.

QUÉ SON LOS INDICADORES DEL CUADRO DE INSTRUMENTOS

Los indicadores le notifican de diversas funciones que están activas en el vehículo.

INDICADORES DEL CUADRO DE INSTRUMENTOS

Asistente de conducción activa

Véase **Asistencia al conductor activa** (página 274).

Control de velocidad crucero adaptativo

Véase **Control de velocidad crucero adaptativo** (página 298).

Luces altas automáticas

Véase **Indicadores del control automático de las luces altas** (página 120).

Control automático de regeneración desactivado

Véase **Filtro de partículas Diesel** (página 215).

Espera automática activa

Véase **Espera automática** (página 262).

Espera automática no disponible

Véase **Espera automática** (página 262).

Start-Stop automático

Véase **Start-Stop automático** (página 203).

Control de punto ciego

Véase **Sistema de información del punto ciego** (página 326).

Control de velocidad crucero

Diferencial de bloqueo electrónico

Véase **Bloqueo del diferencial electrónico** (página 246).

Tracción en todas las ruedas

Véase **Tracción en las cuatro ruedas** (página 235).

Nota: *algunos indicadores lucen diferentes según las opciones del vehículo.*

Airbag delantero

Véase **Airbags** (página 50).

Faro antiniebla delantero

Véase **Encendido y apagado de las luces antiniebla delanteras** (página 117).

Luz alta

Véase **Uso de las ópticas delanteras de luz alta** (página 114).

Descenso en pendiente

Véase **Control de descenso en pendientes** (página 270).

Luces encendidas

Véase **Control de iluminación exterior** (página 114).

Asistente del freno en marcha atrás

Véase **Asistencia de frenado en marcha atrás** (página 257).

Control de estabilidad y tracción

Véase **Control de tracción** (página 264). Véase **Control de estabilidad** (página 266).

Luces direccionales

Véase **Encendido y apagado de las luces direccionales** (página 115).

Remolque y arrastre

Véase **Conducción con un trailer** (página 360).

Esperar para arrancar

Véase **Arranque de un motor Diesel** (página 194).

USO DE LOS CONTROLES DE LA PANTALLA DEL CUADRO DE INSTRUMENTOS

PELIGRO: manejar mientras está distraído puede ocasionar la pérdida de control del vehículo, un choque y lesiones. Le recomendamos enfáticamente que tenga extrema precaución cuando utilice cualquier dispositivo que pudiera distraerlo mientras maneja. Su responsabilidad principal es la operación segura del vehículo. Recomendamos que no se utilice ningún dispositivo portátil al manejar y se sugiere el uso de sistemas activados por voz cuando sea posible. Asegúrese de conocer todas las leyes locales correspondientes que puedan afectar el uso de dispositivos electrónicos mientras maneja.

Los controles están en el volante.

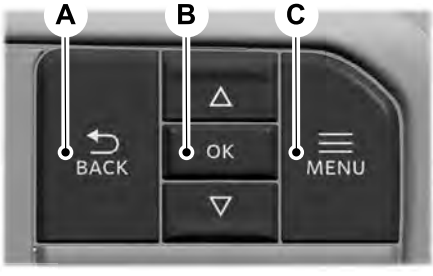

A Botón Retroceder.

B Botón OK.

C Botón Menú.

Botón Retroceder

Presione para volver o salir de un menú.

Botón *OK*

Presione para hacer una selección.

Botón Menú

Presione para mostrar los submenús.

Botones de desplazamiento

Presione los botones de arriba o abajo para desplazarse por los elementos del menú.

Indicador de Estado

Los elementos del menú con una casilla de verificación indican el estado de una función. Una marca en el cuadro indica que la función está encendida; si no está marcado indica que la función está apagada.

MENÚ PRINCIPAL DE LA PANTALLA DEL CUADRO DE INSTRUMENTOS - VEHÍCULOS CON: PANTALLA DE 4.2 PULG.

Según las opciones del vehículo, es posible que algunos elementos del menú se vean diferentes o que no aparezcan en absoluto.

Nota: *para su seguridad, algunas funciones dependen de la velocidad y podrían no estar disponibles cuando el vehículo sobrepasa cierta velocidad.*

Elemento del menú
Seleccionar pantallas
Info. vehículo
Remolque
Ajustes

MENÚ PRINCIPAL DE LA PANTALLA DEL CUADRO DE INSTRUMENTOS - VEHÍCULOS CON: PANTALLA DE 8 PULG.

Según las opciones del vehículo, es posible que algunos elementos del menú se vean diferentes o que no aparezcan en absoluto.

Nota: *para su seguridad, algunas funciones dependen de la velocidad y podrían no estar disponibles cuando el vehículo sobrepasa cierta velocidad.*

Elemento del menú
MyView
Viaje/Combust
Info. camión
Remolque
Navegación
Teléfono
Audio
Ajustes

MENÚ PRINCIPAL DE LA PANTALLA DEL CUADRO DE INSTRUMENTOS - VEHÍCULOS CON: PANTALLA DE 12.3 PULG.

Según las opciones del vehículo, es posible que algunos elementos del menú se vean diferentes o que no aparezcan en absoluto.

Nota: *para su seguridad, algunas funciones dependen de la velocidad y podrían no estar disponibles cuando el vehículo sobrepasa cierta velocidad.*

Elemento del menú
MyView
Viaje/Combust
Info. camión
Remolque
Navegación
Teléfono
Audio
Ajustes

COMPUTADORA DE ABORDO - VEHÍCULOS CON: PANTALLA DE 4.2 PULG.

Acceso a la computadora de a bordo

Uso de la función Seleccionar pantallas

1. Seleccione ***Seleccionar pantallas***.
2. Utilice los controles del volante de dirección para navegar por el menú. Véase **Personalización de la pantalla del cuadro de instrumentos** (página 142).

Uso de la pantalla de inicio

Una vez que se agregaron pantallas, use los controles del volante de dirección para ver la pantalla de cada viaje.

Restablecimiento de la computadora de a bordo

1. Utilice los controles del volante de dirección para navegar por la pantalla de inicio.

2. Seleccione ***Viaje 1*** o ***Viaje 2***.
3. Mantenga presionado el botón ***OK*** durante unos segundos.

Nota: *este viaje se restablece cada vez que enciende el vehículo.*

COMPUTADORA DE ABORDO - VEHÍCULOS CON: PANTALLA DE 8 PULG./PANTALLA DE 12.3 PULG.

Acceso a la computadora de a bordo

1. Seleccione ***Viaje/Combustible***.
2. Seleccione ***Viaje 1*** o ***Viaje 2***.

Restablecimiento de la computadora de a bordo

1. Seleccione ***Viaje/Combustible***.
2. Seleccione ***Viaje 1*** o ***Viaje 2***.
3. Mantenga presionado el botón ***OK*** durante unos segundos.

Nota: *este viaje se restablece cada vez que enciende el vehículo.*

PERSONALIZACIÓN DE LA PANTALLA DEL CUADRO DE INSTRUMENTOS

Adición de pantallas usando MyView

1. Utilizando los controles de la pantalla de información del volante de dirección, seleccione ***MyView***.
2. Seleccione ***Configurar MyView***.
3. Seleccione una pantalla.
4. Presione el botón ***OK***.

Nota: *el número de pantallas que puede añadir es limitado. Si la pantalla seleccionada no aparece, anule las selecciones de pantallas en el menú MyView.*

Adición de pantallas usando pantallas de selecciones

1. Seleccione ***Seleccionar pantallas***.
2. Use los controles del volante de dirección para resaltar una pantalla a agregar.
3. Presione el botón ***OK***.

Nota: *el número de pantallas que puede añadir es limitado. Si la pantalla seleccionada no aparece, anule las selecciones de pantallas del menú Seleccionar pantallas.*

Configuración de indicadores

1. Seleccione ***Ajustes***.
2. Seleccione ***Configurar indicadores***.
3. Seleccione para intercambiar o cambiar indicadores del lado izquierdo o del lado derecho.

CONFIGURACIÓN PERSONALIZADA

Cambio de la unidad de medida

1. Presione ***Ajustes*** en la pantalla táctil.
2. Presione ***General***.
3. Presione ***Unidad de medida***.
4. Seleccione una unidad de medición.

Cambio de la unidad de temperatura

1. Presione ***Ajustes*** en la pantalla táctil.
2. Presione ***General***.

3. Presione ***Unidad de temperatura***.
4. Seleccione ***Fahrenheit (ºF)*** o ***Celsius (ºC)***.

Cambio de la unidad de presión de las llantas

1. Presione ***Ajustes*** en la pantalla táctil.
2. Presione ***General***.
3. Presione ***Unidad de presión de llantas.***
4. Seleccione una unidad de presión.

QUÉ ES EL ARRANQUE REMOTO

El sistema le permite encender el vehículo de forma remota y ajustar la temperatura interior según la configuración que eligió

PRECAUCIONES DEL ARRANQUE REMOTO

PELIGRO: No arranque el motor en un garaje cerrado ni en otras áreas cerradas. Los gases de escape son tóxicos. Siempre abra la puerta del garaje antes de arrancar el motor. Si no sigue estas instrucciones, se podrían producir lesiones personales o causar la muerte.

LIMITACIONES DEL ARRANQUE REMOTO

El arranque remoto no funcionará en las siguientes condiciones:

- La bocina de la alarma está sonando.
- El capó está abierto.
- La trasmisión no está en estacionamiento (P).
- El encendido está activado.
- El voltaje de la batería se encuentra por debajo del voltaje mínimo de funcionamiento.

Nota: *No use el arranque a distancia si el nivel del combustible es bajo.*

Nota: *Puede usar el arranque remoto con FordPass.*

HABILITACIÓN DEL ARRANQUE REMOTO

1. Presione ***Ajustes*** en la pantalla táctil.
2. Presione ***Ajustes del vehículo***.
3. Presione ***Configuración del arranque remoto***.
4. Encienda o apague ***Arranque remoto***.

Nota: *Para usar el arranque remoto con FordPass, asegúrese de que el módem esté activado. Véase* ***Qué es el arranque remoto*** *(página 144).*

ARRANQUE Y PARADA REMOTOS DEL VEHÍCULO

Arranque a distancia del vehículo

Presione el botón del comando a distancia.

En un lapso de tres segundos, presione el botón del comando a distancia.

Vuelva a presionar el botón en un lapso de tres segundos.

Nota: *También puede usar FordPass para arrancar el vehículo.*

Nota: *Las luces direccionales parpadearán dos veces.*

Nota: *las luces de estacionamiento se encienden cuando el vehículo está en marcha.*

Nota: *la bocina suena si el sistema no puede arrancar el vehículo.*

Nota: *todos los otros sistemas del vehículo permanecen apagados cuando ha arrancado el vehículo a la distancia.*

Nota: *el vehículo permanece cerrado cuando ha arrancado el vehículo a la distancia. Debe haber una llave válida dentro del vehículo para activar el encendido y manejar el vehículo.*

Detención a distancia del vehículo

En un lapso de tres segundos, presione el botón del comando a distancia.

Vuelva a presionar el botón en un lapso de tres segundos.

AMPLIACIÓN DE LA DURACIÓN DEL ARRANQUE REMOTO

Para extender la duración del arranque remoto, haga lo siguiente:

Presione el botón del comando a distancia.

En un lapso de tres segundos, presione el botón del comando a distancia.

Vuelva a presionar el botón en un lapso de tres segundos.

Si la duración se configura en 15 minutos, la duración se extiende otros 15 minutos. Esto proporciona un total de 30 minutos.

Nota: *el arranque remoto solo se puede extender una vez.*

Nota: *se permiten un máximo de dos arranques remotos o uno solo con una extensión. Para restablecer el procedimiento de reinicio encienda el vehículo y luego apáguelo.*

INDICADORES DEL COMANDO A DISTANCIA DEL ARRANQUE REMOTO

Retroalimentación del comando a distancia

El comando a distancia cuenta con una luz LED que proporciona información sobre el estado de los comandos de la detención o del arranque remotos.

LED	Estado
Verde continuo	Arranque remoto correcto.
Rojo continuo	Detención remota correcta.
Rojo parpadeante	Falló la solicitud o no se recibió el estado.
Verde parpadeante	Estado incompleto.

AJUSTES DEL ARRANQUE REMOTO

Activación y desactivación automática del climatizador

1. Presione ***Ajustes*** en la pantalla táctil.
2. Presione ***Configuración del arranque remoto***.
3. Presione ***Control de temperatura***.
4. Seleccione ***Vehículo***.
5. Encienda o apague ***Automático***.

Nota: *si enciende el modo automático, el sistema intenta calentar o enfriar el interior a 22ºC.*

Nota: *cuando se activa el encendido, el sistema del climatizador regresa a la última configuración usada.*

Activación y desactivación del último ajuste del climatizador

1. Presione ***Ajustes*** en la pantalla táctil.
2. Presione ***Ajustes del vehículo***.
3. Presione ***Configuración del arranque remoto***.
4. Encienda o apague ***Último ajuste***.

Nota: *si activa la última configuración, el sistema la recordará.*

Activación y desactivación del ajuste del asiento calentado

1. Presione ***Ajustes*** en la pantalla táctil.
2. Presione ***Ajustes del vehículo***.
3. Presione ***Configuración del arranque remoto***.
4. Presione ***Asientos***.
5. Encienda o apague ***Automático***.

Nota: *si activa la configuración de asientos calentados, estos se encenderán durante climas fríos.*

Activación y desactivación del ajuste del volante de dirección calentado

1. Presione ***Ajustes*** en la pantalla táctil.
2. Presione ***Ajustes del vehículo***.
3. Presione ***Configuración del arranque remoto***.
4. Presione ***Asientos y ruedas***.
5. Encienda o apague ***Automático***.

Nota: *si activa la configuración de volante de dirección calentado, este se encenderá durante climas fríos.*

Configuración de la duración del arranque remoto

1. Presione ***Ajustes*** en la pantalla táctil.
2. Presione ***Ajustes del vehículo***.
3. Presione ***Configuración del arranque remoto***.
4. Presione ***Duración***.

Nota: *espere unos segundos antes de arrancar el vehículo de forma remota después de que se haya detenido.*

IDENTIFICAR LA UNIDAD DEL CLIMATIZADOR

Según las opciones del vehículo, los controles pueden verse diferente de lo que se muestra aquí.

ACTIVACIÓN Y DESACTIVACIÓN DEL CLIMATIZADOR

Presione el botón.

ACTIVACIÓN Y DESACTIVACIÓN DE LA RECIRCULACIÓN DEL AIRE

Presione el botón para la recirculación del aire en el compartimento del pasajero.

Nota: *es posible que la recirculación del aire se apague o evite que la encienda en todos los modos de flujo de aire, excepto enfriamiento máximo, para reducir el riesgo de que se empañen los vidrios.*

Nota: *es posible que la recirculación del aire se encienda o apague cuando dirija el aire hacia el panel de instrumentos o las ventilaciones del piso en clima cálido para mejorar la eficiencia de la refrigeración.*

ACTIVACIÓN Y DESACTIVACIÓN DEL AIRE ACONDICIONADO

Presione el botón.

Nota: *En ciertas situaciones, el compresor del aire acondicionado puede continuar funcionando después de que apague el aire acondicionado.*

ACTIVACIÓN Y DESACTIVACIÓN DEL DESEMPAÑAMIENTO

Presione el botón para activar la pantalla de selección.

Presione el botón en la pantalla táctil para activar las ventilaciones del parabrisas.

Asegúrese de que las ventilaciones del cuadro de instrumentos están apagadas.

Asegúrese de que las ventilaciones del piso están apagadas.

ACTIVACIÓN Y DESACTIVACIÓN DEL DESEMPAÑAMIENTO MÁXIMO

Presione el botón.

El aire fluye a través de las ventilaciones del parabrisas y el motor del soplador se ajusta a la velocidad máxima.

También puede usar esta configuración para desempañar y limpiar el parabrisas si tiene una capa delgada de hielo.

Nota: *Para prevenir que las ventanillas se empañen, no puede seleccionar aire recirculado cuando el desempañamiento máximo está encendido.*

Nota: *La luneta térmica también se enciende cuando selecciona desempañamiento máximo.*

ACTIVACIÓN Y DESACTIVACIÓN DEL ENFRIAMIENTO MÁXIMO

Presione el botón.

Nota: *Cuando desactiva el enfriamiento máximo, el aire acondicionado permanece encendido.*

ACTIVACIÓN Y DESACTIVACIÓN DE PARADA DEL LIMPIAPARABRISAS TÉRMICO (SI ESTÁ EQUIPADO)

Cuando enciende la luneta térmica, también se enciende el limpiaparabrisas térmico.

ACTIVACIÓN Y DESACTIVACIÓN DEL VIDRIO PANORÁMICO TÉRMICO

Presione el botón para desempañar la luneta y quitar finas capas de hielo. La luneta se apaga después de un período corto.

Nota: *no utilice productos químicos fuertes, hojas de afeitar ni ningún otro objeto afilado para limpiar o retirar etiquetas del lado interior del vidrio panorámico térmico, ya que esto podría causar daños en las grillas del vidrio panorámico térmico que la garantía del vehículo no cubre.*

ACTIVACIÓN Y DESACTIVACIÓN DE LOS ESPEJOS TÉRMICOS (SI ESTÁ EQUIPADO)

Presione el botón.

CONFIGURACIÓN DE LA VELOCIDAD DEL MOTOR DEL VENTILADOR

Presione hacia arriba o hacia abajo en el comando a distancia para seleccionar la velocidad del motor del soplador.

Nota: *para vehículos eléctricos híbridos (HEV) y vehículos eléctricos híbridos de enchufe (PHEV), es posible que el motor del soplador funcione y sienta un flujo de aire cuando el climatizador esté apagado para proporcionar refrigeración a la batería.*

CONFIGURACIÓN DE LA TEMPERATURA

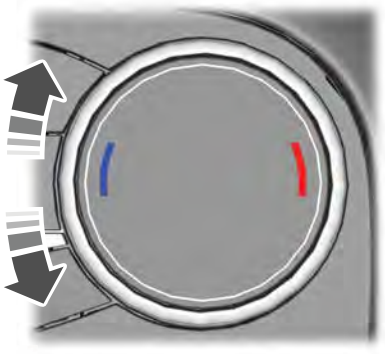

Encienda el control del lado izquierdo del climatizador para ajustar la temperatura de ese lado.

Nota: *Este control también establece la temperatura del lado derecho cuando apaga el modo de zona dual.*

Encienda el control del lado derecho del climatizador para ajustar la temperatura de ese lado.

DIRIGIR EL FLUJO DE AIRE

Dirigir el aire hacia las ventilaciones del limpiaparabrisas

Presione el botón para activar la pantalla de selección.

Presione el botón en la pantalla táctil.

Dirigir el aire hacia las ventilaciones del panel de instrumentos

Presione el botón para activar la pantalla de selección.

Presione el botón en la pantalla táctil.

Dirigir el aire a las ventilaciones del piso

Presione el botón para activar la pantalla de selección.

Presione el botón en la pantalla táctil.

MODO AUTOMÁTICO

Activación y desactivación del modo automático

Presione el botón para activar el modo automático. Presione el botón repetidas veces para ajustar el modo automático.

Nota: *Al activar el modo automático, las luces en el control del motor del soplador no se encienden para indicar la velocidad del motor del soplador.*

Ajuste el control del motor del soplador o el control de distribución de aire para desactivar el modo automático.

Indicadores del modo automático

Los indicadores se encuentran en el botón Modo automático.

Estado del indicador de modo automático	Descripción
Se enciende un indicador.	La velocidad del motor del soplador disminuye. Use este ajuste para minimizar la cantidad de ruido del motor del soplador. Este ajuste aumenta el tiempo necesario para enfriar el interior.
Se encienden dos indicadores.	La velocidad del motor del soplador es moderada.
Se encienden tres indicadores.	La velocidad del motor del soplador aumenta. Use este ajuste para disminuir el tiempo necesario para enfriar el interior. Este ajuste aumenta la cantidad de ruido del motor del soplador.

Activación y desactivación del modo dual

DUAL Presione el botón.

SUGERENCIAS DEL CLIMATIZADOR

Consejos generales

- El uso prolongado de la recirculación del aire podría hacer que las ventanillas se empañen.
- Puede sentir una cantidad pequeña de aire de la ventilación del piso sin importar el ajuste de distribución de aire.
- A fin de reducir la humedad acumulada en el interior del vehículo, no maneje con el sistema desactivado ni con el aire recirculado siempre activado.
- No coloque objetos debajo de los asientos delanteros dado que podrían interferir con el flujo de aire hacia los asientos traseros.
- Retire la nieve, hielo u hojas del área de admisión de aire en la base del parabrisas.
- Para disminuir el tiempo que se tarda en alcanzar una temperatura adecuada en climas cálidos, maneje con las ventanillas completamente abiertas hasta que sienta el aire frío de las ventilaciones.

Climatizador automático

- No es necesario ajustar las configuraciones en el interior de su vehículo cuando hace calor o frío extremo. El modo automático es la mejor recomendación para mantener la temperatura establecida.
- El sistema configura el frío o el calor del interior del vehículo a la temperatura que seleccione lo más rápido posible.
- Para que el sistema funcione de forma eficiente, el panel de instrumentos y las ventilaciones laterales deben estar completamente abiertos.
- Si presiona ***AUTO*** durante temperaturas frías, el sistema dirige el flujo de aire al parabrisas y a las ventilaciones de las ventanillas laterales.Además, el motor del soplador puede funcionar a una velocidad más baja hasta que el motor se caliente.
- Si presiona ***AUTO*** durante temperaturas cálidas y hace calor dentro del vehículo, el sistema usa la recirculación del aire para maximizar la refrigeración interior. Es posible que la velocidad del motor del soplador, también, disminuya hasta que el aire se enfríe.

Calefacción rápida del interior

1. Presione ***AUTO***.
2. Ajuste la función de temperatura a la configuración de preferencia.

Configuración recomendada de la calefacción

1. Presione ***AUTO***.
2. Ajuste la función de temperatura a la configuración de preferencia. Use 22ºC para comenzar y, luego, ajuste la configuración según sea necesario.

Refrigeración rápida del interior

Presione ***MAX A/C***.

Configuración recomendada del enfriamiento

1. Presione ***AUTO***.
2. Ajuste la función de temperatura a la configuración de preferencia. Use 22ºC para comenzar y, luego, ajuste la configuración según sea necesario.

Desempañado de las ventanillas laterales en climas fríos

1. Presione y suelte desempañamiento o desempañamiento máximo.
2. Ajuste el control de temperatura a la configuración de preferencia. Use 22ºC para comenzar y, luego, ajuste la configuración según sea necesario.

IDENTIFICAR LA UNIDAD DEL CLIMATIZADOR

Según las opciones del vehículo, los controles pueden verse diferente de lo que se muestra aquí.

ACTIVACIÓN Y DESACTIVACIÓN DEL CLIMATIZADOR

Presione el botón.

ACTIVACIÓN Y DESACTIVACIÓN DE LA RECIRCULACIÓN DEL AIRE

Presione el botón para la recirculación del aire en el compartimento del pasajero.

Nota: *es posible que la recirculación del aire se apague o evite que la encienda en todos los modos de flujo de aire, excepto enfriamiento máximo, para reducir el riesgo de que se empañen los vidrios.*

Nota: *es posible que la recirculación del aire se encienda o apague cuando dirija el aire hacia el panel de instrumentos o las ventilaciones del piso en clima cálido para mejorar la eficiencia de la refrigeración.*

ACTIVACIÓN Y DESACTIVACIÓN DEL AIRE ACONDICIONADO

Presione el botón.

Nota: *En ciertas situaciones, el compresor del aire acondicionado puede continuar funcionando después de que apague el aire acondicionado.*

ACTIVACIÓN Y DESACTIVACIÓN DEL DESEMPAÑAMIENTO

Presione el botón para activar las ventilaciones del parabrisas.

Asegúrese de que las ventilaciones del cuadro de instrumentos están apagadas.

Asegúrese de que las ventilaciones del piso están apagadas.

ACTIVACIÓN Y DESACTIVACIÓN DEL DESEMPAÑAMIENTO MÁXIMO

Gire el control de temperatura hacia la derecha pasando la configuración máxima para maximizar el desempañamiento.

Nota: *El control de temperatura vuelve a la configuración más alta.*

El aire fluye a través de las ventilaciones del parabrisas y el motor del soplador se ajusta a la velocidad máxima.

Nota: *Para prevenir que las ventanillas se empañen, no puede seleccionar la recirculación del aire cuando el desempañamiento máximo está encendido.*

Nota: *Cuando activa el desempañamiento máximo, se activa el parabrisas térmico.*

ACTIVACIÓN Y DESACTIVACIÓN DEL ENFRIAMIENTO MÁXIMO

Gire el control de temperatura hacia la izquierda pasando la configuración mínima para aumentar al máximo el enfriamiento.

Nota: *El control de temperatura al vuelve a la configuración más baja.*

Nota: *Cuando desactiva el enfriamiento máximo, el aire acondicionado permanece encendido.*

ACTIVACIÓN Y DESACTIVACIÓN DEL VIDRIO PANORÁMICO TÉRMICO

Presione el botón para desempañar la luneta y quitar finas capas de hielo. La luneta térmica se apaga después de un período corto.

Nota: *no utilice productos químicos fuertes, hojas de afeitar ni ningún otro objeto afilado para limpiar o retirar etiquetas del lado interior del vidrio panorámico térmico, ya que esto podría causar daños en las grillas del vidrio panorámico térmico que la garantía del vehículo no cubre.*

ACTIVACIÓN Y DESACTIVACIÓN DE LOS ESPEJOS TÉRMICOS (SI ESTÁ EQUIPADO)

Presione el botón.

CONFIGURACIÓN DE LA VELOCIDAD DEL MOTOR DEL VENTILADOR

Nota: *Las luces del control se iluminan para indicar la velocidad del motor del soplador.*

Nota: *Cuando apaga el motor del ventilador, el aire acondicionado se apaga y las ventanas podrían empañarse.*

CONFIGURACIÓN DE LA TEMPERATURA

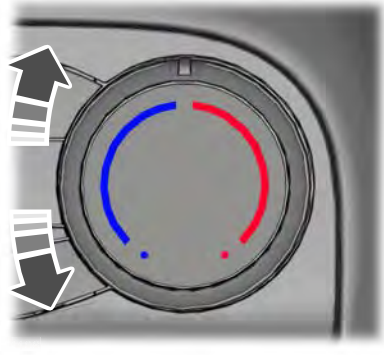

Gire el control de temperatura hacia la izquierda para los ajustes de temperatura más fríos.

Gire el control de temperatura hacia la derecha para los ajustes de temperatura más cálidos.

DIRIGIR EL FLUJO DE AIRE

Dirigir el aire hacia las ventilaciones del limpiaparabrisas

Presione el botón.

Dirigir el aire hacia las ventilaciones del panel de instrumentos

Presione el botón.

Dirigir el aire a las ventilaciones del piso

Presione el botón.

SUGERENCIAS DEL CLIMATIZADOR

Consejos generales

- El uso prolongado de la recirculación del aire podría hacer que las ventanillas se empañen.
- Puede sentir una cantidad pequeña de aire de la ventilación del piso sin importar el ajuste de distribución de aire.
- A fin de reducir la humedad acumulada en el interior del vehículo, no maneje con el sistema desactivado ni con el aire recirculado siempre activado.
- No coloque objetos debajo de los asientos delanteros dado que podrían interferir con el flujo de aire hacia los asientos traseros.
- Retire la nieve, hielo u hojas del área de admisión de aire en la base del parabrisas.
- Para disminuir el tiempo que se tarda en alcanzar una temperatura adecuada en climas cálidos, maneje con las ventanillas completamente abiertas hasta que sienta el aire frío de las ventilaciones.

Calefacción rápida del interior

1. Ajuste la velocidad del motor del soplador a la posición de la velocidad más alta.
2. Ajuste el control de temperatura al máximo.
3. Dirija el aire hacia las ventilaciones del piso.

Configuración recomendada de la calefacción

1. Ajuste la velocidad del motor del soplador a la posición central.
2. Ajuste el control de temperatura al punto medio de la configuración caliente.
3. Dirija el aire hacia las ventilaciones del piso.

Refrigeración rápida del interior

1. Presione ***MAX A/C***.
2. Conduzca con las ventanas abiertas durante un momento.

Configuración recomendada del enfriamiento

1. Ajuste la velocidad del motor del soplador a la posición central.

2. Ajuste el control de temperatura al punto medio de la zona de frío.
3. Dirija el aire hacia las ventilaciones del cuadro de instrumentos.

Desempañado de las ventanillas laterales en climas fríos

1. Dirija el aire a las ventilaciones del cuadro de instrumentos y el parabrisas.
2. Presione y suelte ***A/C***.
3. Ajuste el control de temperatura a la configuración de preferencia.
4. Ajuste la velocidad del motor del soplador a la posición más alta.
5. Dirija el aire hacia las ventanas laterales.
6. Cierre las ventilaciones de aire del cuadro de instrumentos.

QUÉ ES EL FILTRO DE POLEN

El filtro de polen mejora la calidad del aire en su vehículo atrapando el polvo, el polen y otras partículas.

REEMPLAZO DEL FILTRO DE POLEN

Reemplace el filtro de manera regular.

El filtro de polen se encuentra detrás de la guantera.

Para quitar la guantera inferior y acceder al filtro:

1. Abra la guantera.

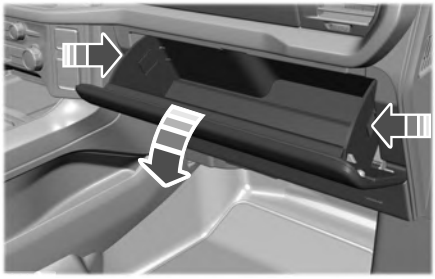

2. Presione la lengüeta de cada lado.
3. Baje por completo la guantera.
4. Hale de la guantera hacia usted.

PRECAUCIONES DE LOS ASIENTOS DELANTEROS

PELIGRO: sentarse de manera incorrecta, fuera de posición o con el respaldo muy reclinado hacia atrás puede disminuir el peso en la parte inferior del asiento y afectar la activación del sistema de sensores del acompañante, lo que puede ocasionar lesiones graves o causar la muerte en caso de una colisión. Siempre siéntese derecho contra el respaldo del asiento y con los pies en el piso.

PELIGRO: no recline demasiado el respaldo del asiento, ya que puede provocar que el ocupante se deslice por debajo del cinturón de seguridad, lo que podría resultar en una lesión personal en caso de choque.

PELIGRO: No coloque objetos a una altura mayor a la de la parte superior del respaldo del asiento. Si no se sigue esta instrucción, los pasajeros pueden sufrir lesiones personales o perder la vida si se produce una frenada repentina o un choque.

PELIGRO: No ajuste el asiento ni el respaldo del asiento del conductor mientras el vehículo está en movimiento. Esto puede provocar el movimiento repentino del asiento y causar así la pérdida de control del vehículo.

MODO CORRECTO DE SENTARSE

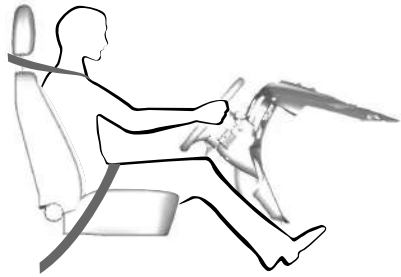

Si se los usa correctamente, el asiento, el apoyacabeza, el cinturón de seguridad y los airbags proporcionarán una protección óptima en caso choque.

Recomendamos que siga estas pautas:

- Siéntese derecho con la base de la columna lo más atrás posible.
- No recline el respaldo del asiento de modo tal que su torso esté a más de 30 grados respecto de la posición vertical.
- Ajuste el apoyacabeza de forma que la parte superior quede al mismo nivel que la parte superior de la cabeza y lo más adelante posible. Asegúrese de permanecer cómodo.
- Mantenga una distancia suficiente con respecto al volante. Recomendamos un mínimo de 25 cm entre el esternón y la cubierta del airbag.
- Sujete el volante con los brazos ligeramente doblados.

- Doble las piernas ligeramente para que pueda pisar los pedales hasta el fondo.
- Coloque la sección superior de la correa del cinturón de seguridad en la parte central del hombro y la sección inferior bien ajustada cruzando la parte baja de las caderas.

Asegúrese de que la posición de conducción sea cómoda y que pueda mantener el control total del vehículo.

ASIENTOS DE AJUSTE MANUAL (Si está equipado)

Piezas del apoyacabeza

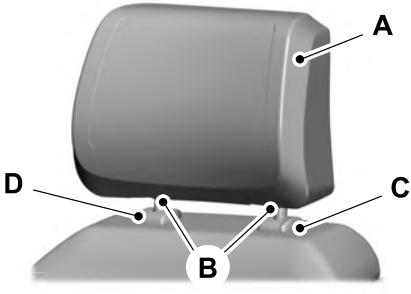

El apoyacabeza consta de los siguientes elementos:

A	Un apoyacabeza que absorbe la energía.
B	Dos ejes de acero.
C	Un botón de liberación y ajuste del tubo guía.
D	Botón de desbloqueo y extracción del tubo guía (si está equipado).

Ajuste del apoyacabeza

PELIGRO: Ajuste por completo el apoyacabeza antes de sentarse o manejar el vehículo. Esto ayudará a reducir el riesgo de sufrir lesiones en el cuello en caso de que se produzca un choque. No ajuste el apoyacabeza cuando el vehículo esté en movimiento.

PELIGRO: El apoyacabeza es un dispositivo de seguridad. Siempre que sea posible, debe colocarse y ajustarse correctamente cuando el asiento esté ocupado. No ajustar el apoyacabeza correctamente puede reducir su eficacia durante ciertos impactos.

Nota: *Antes de ajustar el apoyacabeza, ajuste el respaldo a una posición de manejo vertical. Ajuste el apoyacabeza de forma que la parte superior quede al mismo nivel que la parte superior de la cabeza y lo más adelante posible. Asegúrese de permanecer cómodo. Si usted es muy alto, ajuste el apoyacabeza en la posición más elevada.*

Hale hacia arriba el apoyacabeza para levantarlo.

Para bajar el apoyacabeza, realice lo siguiente:

1. Mantenga presionado el botón de liberación y ajuste.
2. Empuje hacia abajo el apoyacabeza.

Para inclinar el apoyacabeza, realice lo siguiente:

1. Ajuste el respaldo del asiento a una posición de manejo vertical.
2. Gire el apoyacabeza hacia delante, en dirección a su cabeza, hasta la posición preferida.

Una vez que el apoyacabeza haya alcanzado la posición de máxima inclinación hacia delante, gírelo nuevamente hacia delante para liberarlo hasta la posición no inclinada hacia atrás.

Nota: *no intente forzar para abatir el apoyacabeza hacia atrás luego de que lo inclinó. En su lugar, continúe inclinándolo hacia delante hasta que el apoyacabezas regrese a la posición vertical.*

Desmontaje del apoyacabeza

1. Hale hacia arriba el apoyacabeza hasta que alcance la posición de ajuste más elevada.
2. Mantenga presionado el botón de liberación y ajuste y el botón de desbloqueo y extracción.
3. Hale hacia arriba el apoyacabeza.

Nota: *no puede retirar los apoyacabezas que tienen parlantes con sistema de audio.*

Instalación del apoyacabeza

Alinee los ejes de acero en los tubos guía y empuje hacia abajo el apoyacabeza hasta que se trabe.

Movimiento del asiento hacia delante y hacia atrás (Si está equipado)

PELIGRO: No ajuste el asiento ni el respaldo del asiento del conductor mientras el vehículo está en movimiento. Esto puede provocar el movimiento repentino del asiento y causar así la pérdida de control del vehículo.

PELIGRO: Asegúrese de que el asiento se trabe completamente en su lugar al moverlo hacia atrás y hacia delante. No asegurar el asiento en una posición de trabado puede ser peligroso en un choque y puede causar lesiones graves o causar la muerte.

Ajuste del apoyo lumbar

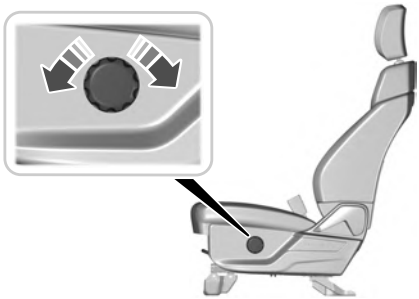

ASIENTOS DE AJUSTE ELÉCTRICO (Si está equipado)

Piezas del apoyacabeza

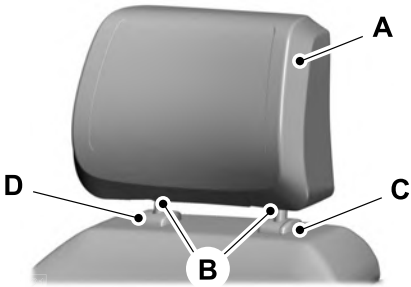

El apoyacabeza consta de los siguientes elementos:

A	Un apoyacabeza que absorbe la energía.
B	Dos ejes de acero.
C	Un botón de liberación y ajuste del tubo guía.
D	Botón de desbloqueo y extracción del tubo guía (si está equipado).

Ajuste del apoyacabeza

PELIGRO: Ajuste por completo el apoyacabeza antes de sentarse o manejar el vehículo. Esto ayudará a reducir el riesgo de sufrir lesiones en el cuello en caso de que se produzca un choque. No ajuste el apoyacabeza cuando el vehículo esté en movimiento.

PELIGRO: El apoyacabeza es un dispositivo de seguridad. Siempre que sea posible, debe colocarse y ajustarse correctamente cuando el asiento esté ocupado. No ajustar el apoyacabeza correctamente puede reducir su eficacia durante ciertos impactos.

Para levantar el apoyacabeza, tírelo hacia arriba.

Para bajar el apoyacabeza, siga los pasos a continuación:

1. Mantenga presionado el botón de liberación y ajuste.
2. Empuje hacia abajo el apoyacabeza.

Para inclinar el apoyacabeza, siga los pasos a continuación:

1. Ajuste el respaldo del asiento a una posición de manejo vertical.

2. Gire el apoyacabeza hacia delante, en dirección a su cabeza, hasta la posición preferida.

Una vez que el apoyacabeza haya alcanzado la posición de máxima inclinación hacia delante, gírelo nuevamente hacia delante para liberarlo hasta la posición no inclinada hacia atrás.

Nota: *no intente forzar para abatir el apoyacabeza hacia atrás luego de que lo inclinó. En su lugar, continúe inclinándolo hacia delante hasta que el apoyacabezas regrese a la posición vertical.*

Desmontaje del apoyacabeza

1. Hale hacia arriba el apoyacabeza hasta que alcance la posición más elevada.
2. Mantenga presionado el botón de liberación y ajuste y el botón de desbloqueo y extracción.
3. Hale hacia arriba el apoyacabeza.

Nota: *no puede retirar los apoyacabezas que tienen parlantes con sistema de audio.*

Instalación del apoyacabeza

Alinee los ejes de acero en los tubos guía y empuje hacia abajo el apoyacabeza hasta que se trabe.

Movimiento del asiento hacia delante y hacia atrás

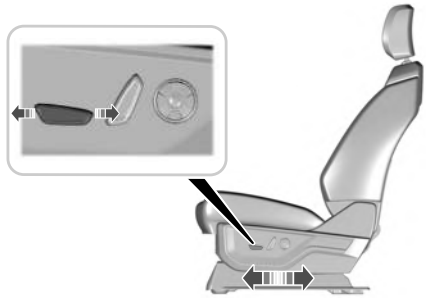

Si el asiento se detiene antes de alcanzar el final de la posición de recorrido o si aparece una obstrucción, se programa una nueva posición de detención.

Para restablecer la posición de detención, realice lo siguiente:

1. Elimine toda obstrucción.
2. Mantenga presionado el control hasta que el asiento deje de moverse.
3. Mantenga presionado el control nuevamente hasta que el asiento se detenga.
4. Continúe presionando el control durante algunos segundos. Se programa la nueva posición.

Ajuste de la banqueta del asiento

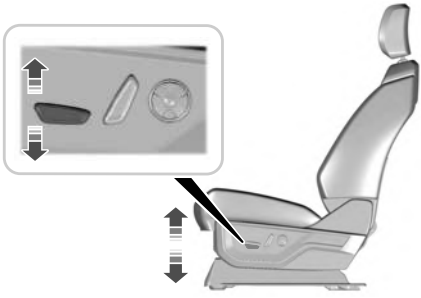

Ajuste del respaldo del asiento

Ajuste del asiento en posición horizontal (Si está equipado)

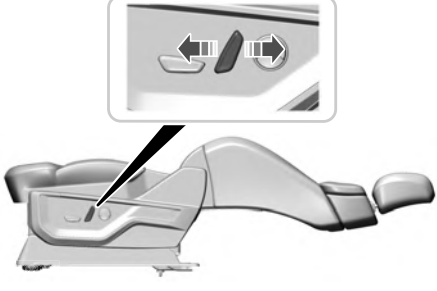

Esta función le permite al ocupante encontrar una posición cómoda para descansar cuando el vehículo no está en movimiento.

Nota: *antes de ajustar el respaldo del asiento en posición totalmente horizontal, coloque el almohadón del asiento trasero en posición vertical y quite cualquier objeto que pueda obstruir el movimiento del asiento en posición horizontal. Véase* ***Abatimiento de los asientos*** *(página 167).*

Mientras el asiento se pliega hasta la posición horizontal, el almohadón se ajusta para brindar apoyo a la cadera y a la zona lumbar. Para obtener apoyo adicional, también puede ajustar la parte superior del respaldo del asiento.

Si reclina totalmente el asiento del pasajero y el vehículo se mueve, aparecerá un mensaje en el cuadro de instrumentos y sonará un tono. Para desactivar la advertencia, vuelva a colocar el asiento en posición vertical.

Ajuste de la parte superior del respaldo del asiento (Si está equipado)

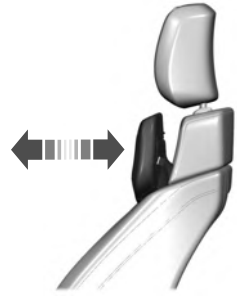

La parte superior delantera del respaldo del asiento se inclina para brindar mayor comodidad. Para inclinar la parte superior del respaldo del asiento, gírela hacia los hombros.

Una vez que la parte superior del respaldo del asiento haya alcanzado la posición de máxima inclinación hacia delante, gírela nuevamente hacia delante para liberarla hasta la posición no inclinada hacia atrás.

Ajuste de la altura del asiento

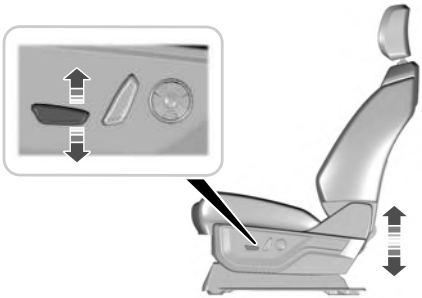

Ajuste del apoyo lumbar

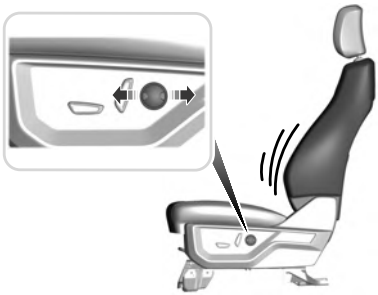

ASIENTOS CON MASAJES (Si está equipado)

Limitaciones del asiento con masajes

Para activar los asientos, el motor debe estar en funcionamiento o el vehículo debe estar en modo accesorio.

El mensaje del lado del pasajero está disponible si el ocupante cumple con los requisitos de peso del sensor del asiento.

Espere algunos segundos para que se activen las selecciones realizadas. Seleccionar un ajuste diferente cancela el que está actualmente en curso. Cuando el respaldo del asiento y el asiento están activos, el masaje se alterna entre las zonas.

Ajuste de la configuración de los asientos con masajes

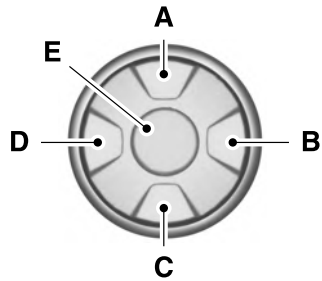

A Seleccione el patrón de masaje o área lumbar anterior.

B Disminuya la intensidad lumbar o del masaje.

C Seleccione el patrón de masaje o área lumbar siguiente.

D Aumente la intensidad lumbar o del masaje.

E Seleccione el modo lumbar o de masaje.

También puede ajustar esta función a través de la pantalla táctil.

ASIENTOS CALENTADOS (Si está equipado)

Precauciones de los asientos con calefacción

PELIGRO: si no tiene mucha sensibilidad en la piel debido a edad avanzada, enfermedad crónica, diabetes, lesión en la columna, medicamentos, consumo de alcohol, cansancio u otras condiciones físicas, debe tener cuidado al utilizar el asiento calentado. La calefacción del asiento puede causar quemaduras incluso a temperaturas bajas, especialmente si se usa durante largos períodos. Si no sigue esta instrucción, se podrían producir lesiones personales.

PELIGRO: no coloque objetos filosos en el asiento ni en el respaldo. Esto puede dañar el elemento térmico del asiento y hacer que se sobrecaliente. Si no sigue esta instrucción, se podrían producir lesiones personales.

PELIGRO: no coloque nada en el asiento que bloquee el calor, como por ejemplo, una funda de asiento o un almohadón. Esto podría causar que se sobrecaliente el asiento. Si no sigue esta instrucción, se podrían producir lesiones personales.

No haga lo siguiente:

- Colocar objetos pesados en el asiento.
- Hacer funcionar el asiento calentado si se derramó agua u otro líquido sobre el asiento. Deje que el asiento se seque.

Activación y desactivación de los asientos con calefacción

El vehículo debe estar encendido para utilizar esta función.

Presione el símbolo de calefacción del asiento en el climatizador o en la pantalla táctil para pasar por las diferentes configuraciones de calor y apagarlo. Mientras más indicadores se muestren, más cálida será la temperatura del asiento.

Nota: *según la configuración del arranque remoto, los asientos calentados pueden permanecer encendidos después de arrancar el vehículo a distancia. Los asientos calentados se pueden encender cuando arranque el vehículo si estaban encendidos cuando apagó el vehículo.*

ASIENTOS VENTILADOS (Si está equipado)

Precauciones de los asientos con ventilación

No haga lo siguiente:

- Derramar líquido en los asientos delanteros. Esto puede hacer que los orificios de ventilación de aire se bloqueen y no funcionen correctamente.
- Colocar carga u objetos debajo de los asientos. Pueden bloquear la entrada de aire y hacer que la ventilación de aire no funcione correctamente.

Activación y desactivación de los asientos con ventilación

El vehículo debe estar encendido para utilizar esta función.

Presione este símbolo en el climatizador o en la pantalla táctil para pasar por las diferentes configuraciones de la ventilación. Las velocidades más altas del ventilador se indican con más luces indicadoras.

Nota: *cuando cambia la velocidad del ventilador del climatizador y los asientos ventilados a los ajustes máximos, los asientos ventilados proporcionan mayor enfriamiento.*

Si el motor disminuye por debajo de las 350 rpm mientras los asientos ventilados están encendidos, la función se apaga por sí sola, al menos que el vehículo esté en modo Start-Stop automático. Es posible que deba reactivar los asientos ventilados.

Nota: *los asientos ventilados pueden permanecer encendidos después de arrancar el vehículo de forma remota, según la configuración del arranque remoto. Los asientos ventilados se pueden encender cuando arranque el vehículo si estaban encendidos cuando apagó el vehículo.*

ASIENTOS DE AJUSTE MANUAL

Piezas del apoyacabeza

Apoyacabezas externos del asiento trasero

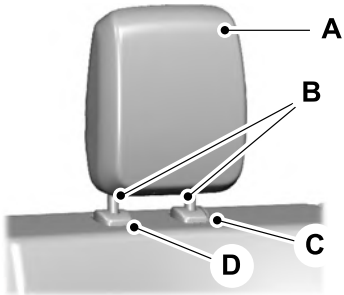

Apoyacabeza central del asiento trasero

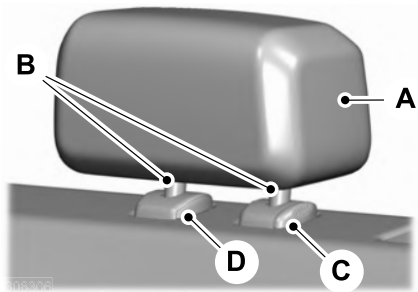

El apoyacabeza consta de los siguientes elementos:

A Un apoyacabeza que absorbe la energía.

B Dos ejes de acero.

C Un botón de liberación y ajuste del tubo guía.

D Botón de desbloqueo y extracción del tubo guía (si está equipado).

Ajuste del apoyacabeza

Hale hacia arriba el apoyacabeza para levantarlo.

Para bajar el apoyacabeza, realice lo siguiente:

1. Mantenga presionado el botón de liberación y ajuste.
2. Empuje hacia abajo el apoyacabeza.

Desmontaje del apoyacabeza

1. Hale hacia arriba el apoyacabeza hasta que alcance la posición más elevada.
2. Mantenga presionado el botón de liberación y ajuste y el botón de desbloqueo y extracción.
3. Hale hacia arriba el apoyacabeza.

Instalación del apoyacabeza

Alinee los ejes de acero en los tubos guía y empuje hacia abajo el apoyacabeza hasta que se trabe.

Abatimiento de los asientos

Puede plegar el almohadón para colocarlo en una posición de guardado vertical.

Gire el asiento hacia arriba hasta que se trabe en su lugar.

Despliegue de los asientos

PELIGRO: asegúrese de que no hayan quedado atrapados elementos de carga u otros objetos debajo del almohadón del asiento y de regresar el almohadón a la posición completamente hacia abajo. No hacerlo podría impedir que el asiento funcionara adecuadamente, lo que podría aumentar el riesgo de lesiones graves en un choque.

Hale de la correa para bajar el asiento

ASIENTOS CALENTADOS (Si está equipado)

Precauciones de los asientos con calefacción

PELIGRO: si no tiene mucha sensibilidad en la piel debido a edad avanzada, enfermedad crónica, diabetes, lesión en la columna, medicamentos, consumo de alcohol, cansancio u otras condiciones físicas, debe tener cuidado al utilizar el asiento calentado. La

calefacción del asiento puede causar quemaduras incluso a temperaturas bajas, especialmente si se usa durante largos períodos. Si no sigue esta instrucción, se podrían producir lesiones personales.

PELIGRO: no coloque objetos filosos en el asiento ni en el respaldo. Esto puede dañar el elemento térmico del asiento y hacer que se sobrecaliente. Si no sigue esta instrucción, se podrían producir lesiones personales.

PELIGRO: no coloque nada en el asiento que bloquee el calor, como por ejemplo, una funda de asiento o un almohadón. Esto podría causar que se sobrecaliente el asiento. Si no sigue esta instrucción, se podrían producir lesiones personales.

No haga lo siguiente:

- Colocar objetos pesados en el asiento.
- Hacer funcionar el asiento calentado si se derramó agua u otro líquido sobre el asiento. Deje que el asiento se seque.

Activación y desactivación de los asientos con calefacción

El vehículo debe estar encendido para utilizar esta función.

Los controles de la calefacción del asiento trasero se encuentran en la parte trasera de la consola central.

Presione el símbolo de calefacción del asiento para pasar por las diferentes configuraciones y apagarlo. Las configuraciones más cálidas son indicadas por más luces indicadoras.

Los asientos calentados se apagan cuando apaga el vehículo.

QUÉ ES EL SISTEMA DE ALERTA DE OCUPANTES TRASEROS

El sistema de alerta de ocupantes traseros controla las condiciones del vehículo y le indica que vea si hay ocupantes en los asientos traseros cuando apaga el encendido.

CÓMO FUNCIONA EL SISTEMA DE ALERTA DE OCUPANTES TRASEROS

El sistema controla cuando se abren y cierran las puertas traseras para indicar la presencia potencial de un ocupante en los asientos traseros.

Se muestra un mensaje en la pantalla de información y entretenimiento, y emite una advertencia sonora cuando apaga el vehículo luego de que se haya cumplido cualquiera de las siguientes condiciones:

- Se abre o se cierra una puerta trasera con el encendido activado.
- Activa el encendido en el transcurso de 15 minutos después de abrir o cerrar una puerta trasera.
- Activa el encendido en el transcurso de 15 minutos después de que se mostró o sonó la alerta.

PRECAUCIONES DEL SISTEMA DE ALERTA DE OCUPANTES TRASEROS

PELIGRO: en los días calurosos, la temperatura dentro del vehículo puede ascender muy rápidamente. La exposición de personas o animales a estas altas temperaturas, incluso por un periodo corto, puede causar la muerte o daños graves relacionados con el calor, incluido daño cerebral. Los niños pequeños corren mayor riesgo.

PELIGRO: No deje solos a los niños ni a las mascotas dentro del vehículo. Si no sigue estas instrucciones, se podrían producir lesiones personales o causar la muerte.

LIMITACIONES DEL SISTEMA DE ALERTA DE OCUPANTES TRASEROS

El sistema no detecta la presencia de objetos o pasajeros en los asientos traseros. Controla la liberación y el cierre de las puertas traseras.

Nota: *es posible obtener una alerta cuando no hay ocupantes en los asientos traseros, pero se cumplen las condiciones de la alerta.*

Nota: *es posible no obtener alertas cuando hay un ocupante en los asientos traseros si no se cumplen las condiciones de la alerta. Por ejemplo, si un ocupante en los asientos traseros no ingresa al vehículo por una puerta trasera.*

Nota: *la advertencia sonora no se emite cuando la puerta delantera se abre antes de apagar el encendido.*

ACTIVACIÓN Y DESACTIVACIÓN DEL SISTEMA DE ALERTA DE OCUPANTES TRASEROS

1. Presione ***Ajustes*** en la pantalla táctil.
2. Presione ***Vehículo***.
3. Encienda o apague ***Alerta de ocupante trasero***.

Nota: *la configuración predeterminada es Activado.*

Nota: *cuando desactiva el sistema, aparece un mensaje cada seis meses como recordatorio de que el sistema está desactivado. Puede volver a activar el sistema o dejarlo desactivado.*

Nota: *un reinicio general hace que el sistema se vuelva a encender.*

INDICADORES DEL SISTEMA DE ALERTA DE OCUPANTES TRASEROS

Mensaje
Revise los asientos traseros para ver si hay ocupantes.

Se muestra cuando apaga el vehículo después de que se cumplen las condiciones de la alerta.

El mensaje se muestra por poco tiempo. Presione ***Cerrar*** para confirmar que desea eliminar el mensaje.

ADVERTENCIAS SONORAS DEL SISTEMA DE ALERTA DE OCUPANTES TRASEROS

Suena cuando apaga el vehículo luego de que se cumplen las condiciones de la alerta.

La advertencia suena por poco tiempo.

QUÉ ES LA FUNCIÓN DE MEMORIA

La función de memoria ajusta la posición de estas características:

- Asiento del conductor.
- Espejos eléctricos.
- Columna de dirección eléctrica opcional.
- Pedales ajustables eléctricos opcionales.

PRECAUCIONES DE LA FUNCIÓN DE MEMORIA

PELIGRO: Antes de activar la memoria del asiento, asegúrese de que el área inmediatamente circundante al asiento no tenga obstrucciones y que todos los ocupantes estén lejos de las piezas móviles.

PELIGRO: No use la función de memoria cuando el vehículo esté en movimiento.

UBICACIÓN DE LOS BOTONES DE LA FUNCIÓN DE MEMORIA

Los botones de la función de memoria están en la puerta del conductor.

GUARDADO DE UNA POSICIÓN PREESTABLECIDA

1. Ajuste las funciones de la memoria a la posición preferida.
2. Mantenga presionado el botón de preconfiguración preferido hasta que escuche el tono.

Aparece un mensaje de confirmación en la pantalla de información.

Puede guardar hasta tres posiciones de memoria preconfiguradas en cualquier momento.

RESTABLECIMIENTO DE UNA POSICIÓN PREESTABLECIDA

Presione y suelte el botón de preconfiguración.

Nota: *puede recuperar una posición preconfigurada de la memoria cuando el encendido está desactivado o cuando coloca la transmisión en estacionamiento (P) o punto muerto (N) si el encendido está activado y el vehículo no está en movimiento.*

Nota: *presionar cualquiera de los botones de preconfiguración o cualquier control de la característica de la memoria durante la recuperación de la memoria, cancela la operación.*

También puede recuperar una posición de memoria preconfigurada mediante las siguientes acciones:

- Presione el botón de desbloqueo ubicado en el comando a distancia si lo vinculó a una posición preconfigurada.
- Desbloquee la manija de la puerta del conductor inteligente si hay un comando a distancia vinculado presente.

Usar un comando a distancia vinculado para recuperar la posición de la memoria cuando el encendido está desactivado mueve el asiento y la columna de dirección a la posición de ingreso fácil.

Vinculación de una posición preconfigurada al comando a distancia o a la llave pasiva

Véase **Vinculación o desvinculación de un perfil personal a un control remoto** (página 517).

UBICACIÓN DE LOS PUERTOS USB

Puertos USB para la transferencia de datos

Los puertos USB se pueden encontrar en las siguientes ubicaciones:

- en el cuadro de instrumentos inferior,
- dentro del contenedor de medios,
- dentro de la consola central,

Nota: *estos puertos USB también le permiten recargar dispositivos.*

Nota: *no todos los puertos USB en el vehículo tienen capacidades de transferencia de datos.*

Nota: *recomendamos usar solo cables y adaptadores certificados por USB-IF. Es posible que los cables y adaptadores no certificados no funcionen.*

Puertos USB solo de recarga

Los puertos USB se pueden encontrar en las siguientes ubicaciones:

- en el cuadro de instrumentos inferior,
- en el cuadro de instrumentos superior,
- dentro del contenedor de medios,
- dentro de la consola central,
- en la parte trasera de la consola central,
- en la zona de carga.

REPRODUCCIÓN DE MEDIOS MEDIANTE EL PUERTO USB

PELIGRO: manejar mientras está distraído puede ocasionar la pérdida de control del vehículo, un choque y lesiones. Le recomendamos enfáticamente que tenga extrema precaución cuando utilice cualquier dispositivo que pudiera distraerlo mientras maneja. Su responsabilidad principal es la operación segura del vehículo. Recomendamos que no se utilice ningún dispositivo portátil al manejar y se sugiere el uso de sistemas activados por voz cuando sea posible. Asegúrese de conocer todas las leyes locales correspondientes que puedan afectar el uso de dispositivos electrónicos mientras maneja.

Conecte el dispositivo al puerto USB.

Presione el botón de audio en la barra de funciones.

Seleccione ***Fuentes***.

Seleccione la opción de USB.

Presione el botón para reproducir una pista. Presione el botón nuevamente para pausar la pista.

Presione el botón para pasar a la pista siguiente.

Mantenga presionado el botón para adelantar rápidamente la pista.

Presione el botón una vez para regresar al comienzo de una pista. Presione el botón repetidas veces para regresar a pistas anteriores.

Mantenga presionado el botón para retroceder rápidamente.

RECARGA DE UN DISPOSITIVO

Conecte el dispositivo al puerto USB.

Puede usar el cargador cuando el vehículo se encuentra en modo accesorio, cuando el vehículo está encendido o cuando SYNC está activado.

QUÉ ES EL TOMACORRIENTE

El vehículo funciona como un generador portátil y puede alimentar dispositivos que requieren hasta la clasificación que figura en la etiqueta de salida de potencia.

PRECAUCIONES DEL TOMACORRIENTE

PELIGRO: No arranque el motor en un garaje cerrado ni en otras áreas cerradas. Los gases de escape son tóxicos. Siempre abra la puerta del garaje antes de arrancar el motor. Si no sigue estas instrucciones, se podrían producir lesiones personales o causar la muerte.

PELIGRO: las pérdidas del escape pueden provocar el ingreso de gases nocivos y potencialmente letales al compartimiento del acompañante. Si siente olor a gases del escape dentro del vehículo, haga que lo inspeccionen de inmediato. No maneje si siente olor a gases del escape.

PELIGRO: No conecte ningún tomacorrientes del vehículo a ninguna instalación, incluyendo edificios o vehículos casa rodante. Esto puede generar una retroalimentación a las líneas de servicio. Si no se siguen estas instrucciones, se pueden producir daños al vehículo, incendios, descargas eléctricas o causar la muerte.

PELIGRO: El motor del vehículo funciona mientras el alternador esté encendido. Los motores en funcionamiento emiten monóxido de carbono. Solo utilice el alternador cuando el vehículo esté al aire libre. Si no sigue estas instrucciones, se podrían producir lesiones personales o causar la muerte.

Nota: *El motor de gasolina puede arrancar y detenerse para brindar potencia cuando se activa el tomacorriente.*

Nota: *Le recomendamos utilizar dispositivos aprobados por UL para utilizar con el tomacorriente.*

Nota: *Debe desenchufar todos los dispositivos eléctricos del tomacorriente cuando no está activados.*

Nota: *Para optimizar el rendimiento del sistema en caso de temperaturas extremas muy altas o bajas, se puede encender el sistema del climatizador y se puede limitar la potencia.*

Nota: *Cuando se activa el tomacorriente y el vehículo está en Estacionamiento (P), el motor se apagará una vez que transcurran 30 minutos después de que se haya mostrado la advertencia de bajo nivel de combustible. Una vez apagado el vehículo, el modo alternador solo funciona mientras se maneja, o hasta que se vuelva a recargar combustible.*

Tipos de conexión a tierra

Tipo de vehículo	Tipo de conexión a tierra
Combustible	Punto muerto flotante: el punto muerto del generador del inversor está aislado de la conexión a tierra del sistema.
HEV	Punto muerto vinculado: el punto muerto del generador del inversor está vinculado con la conexión a tierra del sistema. Conectar cargas que también tienen el neutro conectado a tierra hará que se dispare la detección de la falla de tierra.

Nota: *si se necesitan más mediciones a tierra, consulte con un electricista calificado.*

UBICACIÓN DEL TOMACORRIENTE

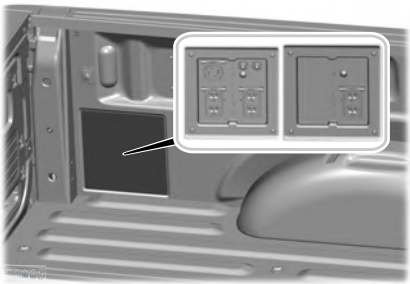

Los tomacorrientes están ubicados detrás de las cubiertas en el lado izquierdo de la plataforma.

INDICADORES DEL TOMACORRIENTE

Indicador de estado del tomacorriente

El indicador del tomacorriente se ilumina para avisarle el estado del sistema.

Estado del indicador	Descripción
Encendido	El tomacorriente está funcionando y el vehículo está encendido.
Apagado	El tomacorriente está apagado y el vehículo también.
Parpadeo	El tomacorriente está en modo de fallo.

Indicador de potencia del generador de alternador

El indicador de potencia del modo alternador muestra en la pantalla táctil la potencia que se usa actualmente y el nivel total de potencia disponible. Cuando el generador de alternador se apaga, el indicador muestra un nivel reducido de potencia disponible. Cuando el generador de alternador se enciende, el indicador muestra la potencia total disponible.

Nota: *Según la configuración del vehículo, puede haber indicadores adicionales.*

Nota: *Asegúrese de que los dispositivos enchufados no superen la potencia disponible que se muestra en el indicador de potencia del modo generador.*

ACTIVACIÓN Y DESACTIVACIÓN DEL TOMACORRIENTE

Conecte el tomacorriente de la plataforma usando el interruptor del panel de instrumentos o la pantalla táctil. Abra la cubierta del tomacorriente moviendo el panel hacia arriba. Después de unos segundos se enciende el tomacorriente y se ilumina el indicador.

Nota: *la función Start-Stop automático se desactiva cuando se activa el tomacorriente*

Nota: *cuando se activa el tomacorriente y el vehículo está en P (Estacionamiento), el motor se apagará una vez que transcurran 30 minutos después de que se haya mostrado la advertencia de bajo nivel de combustible. Una vez apagado el vehículo, el modo alternador solo funciona mientras se maneja, o bien hasta que se vuelva a recargar combustible.*

QUÉ ES EL MODO DE ALTERNADOR

El Modo alternador utiliza el motor del vehículo para aumentar la potencia suministrada a las salidas de potencia de la plataforma hasta alcanzar la clasificación que figura en la etiqueta de salida de potencia.

ACTIVACIÓN Y DESACTIVACIÓN DEL MODO DE ALTERNADOR

Uso de la pantalla de entretenimiento e información

1. Encienda el vehículo. Véase **Arranque y parada del motor** (página 192).
2. Presione el botón Funciones en la pantalla táctil.
3. Presione el botón Potencia Pro incorporada.
4. Presione el botón Modo del generador para llevar la salida de potencia a la clasificación completa que figura en la etiqueta de salida de potencia.

Uso del cuadro de instrumentos

Presione el botón para cambiar entre la posición de apagado, el modo de conveniencia y el modo del generador.

Uso del control de la plataforma

Presione el botón para activar y desactivar el Modo alternador.

RESTABLECIMIENTO DE LA DETECCIÓN DE FALLA DE CONEXIÓN A TIERRA

Luego de desconectar todas las cargas eléctricas, se pueden restablecer las fallas de conexión a tierra con los interruptores en el tomacorriente, en el panel de instrumentos o en la pantalla táctil.

Use los controles en la pantalla táctil para probar el circuito de detección de la falla de conexión a tierra.

QUÉ ES EL TOMACORRIENTE

La salida de potencia puede alimentar dispositivos que requieren hasta la clasificación que figura en la tapa del tomacorriente.

Nota: *la potencia total suministrada se divide si se usa más de una salida.*

PRECAUCIONES DEL TOMACORRIENTE

PELIGRO: No deje dispositivos eléctricos conectados en los tomacorrientes cuando no los esté utilizando. No utilice ninguna extensión en el tomacorriente de CA de 120 voltios, ya que inhabilitará el diseño de la protección de seguridad. Si lo hace, el tomacorriente podría sobrecargarse si la alimentación eléctrica de múltiples dispositivos supera el límite de carga de 400 vatios, lo que podría provocar un incendio o lesiones graves.

LIMITACIONES DEL TOMACORRIENTE

Los dispositivos pueden superar la clasificación de potencia que figura en la etiqueta de estos cuando se conectan. Desconecte el dispositivo y active y desactive el encendido para restablecer el sistema.

No debería usar la salida de potencia para estos tipos de dispositivos eléctricos:

- Televisores de tubo de rayos catódicos.
- Cargas del motor, como por ejemplo aspiradoras, sierras eléctricas y otras herramientas eléctricas o refrigeradores impulsados por compresor.
- Dispositivos de medición que procesan datos precisos, por ejemplo equipos médicos o de medición.
- Otros artefactos que requieran de un suministro eléctrico extremadamente estable, por ejemplo mantas eléctricas controladas por microcomputadoras y lámparas con sensores táctiles.

UBICACIÓN DEL TOMACORRIENTE

La salida de potencia puede encontrarse en el panel de instrumentos, la parte trasera de la consola central o en la plataforma.

Tablero de instrumentos

Parte trasera de la consola central

Plataforma

Estado del indicador	Descripción
Encendido	El tomacorriente está en funcionamiento, el encendido está activado o el vehículo está en modo accesorio.
Apagado	El tomacorriente está apagado, el encendido está apagado o el vehículo no está en modo accesorio.
Parpadeo	El tomacorriente está en modo de fallo.

Nota: *debido a las diferentes tecnologías que se utilizan en su construcción, algunos dispositivos pueden superar la capacidad que se muestra en la etiqueta cuando se conectan inicialmente.*

Nota: *la salida de energía desactiva temporalmente la alimentación cuando se encuentra en el modo de falla si el dispositivo supera el límite de vatios. Desenchufe el dispositivo y desactive el encendido. Vuelva a activar el encendido, pero no vuelva a enchufar el dispositivo. Deje que el sistema se enfríe y desactive el encendido para restablecer el modo de falla. Vuelva a activar el encendido y asegúrese de que la luz indicadora permanezca encendida.*

INDICADORES DEL TOMACORRIENTE

El indicador del tomacorriente se ilumina para avisarle el estado del sistema.

QUÉ ES EL TOMACORRIENTE

La salida de potencia puede alimentar dispositivos usando un adaptador de salida de 12 V.

PRECAUCIONES DEL TOMACORRIENTE

Cuando enciende el vehículo, puede usar el tomacorriente para alimentar dispositivos de 12 V con una capacidad nominal máxima de corriente de 20 A. No use tomacorrientes con más capacidad que la del vehículo de 12 V de CC o 240 W, o podría quemar un fusible. No enchufe ningún dispositivo que suministre potencia al vehículo a través de los tomacorrientes. Esto podría dañar los sistemas del vehículo. No cuelgue ningún accesorio del enchufe de accesorios. Mantenga siempre cerradas las tapas de los tomacorrientes cuando no estén en uso. No inserte objetos que no sean el enchufe de un accesorio en el tomacorriente.

Para evitar que la batería del vehículo se descargue:

- No use el tomacorriente más de lo necesario si el vehículo está apagado.
- No deje dispositivos conectados durante la noche o cuando el vehículo esté estacionado durante períodos prolongados.

UBICACIÓN DEL TOMACORRIENTE

Los tomacorrientes se encuentran en las siguientes ubicaciones:

- en el panel de instrumentos,
- dentro de la consola central,
- en la parte trasera de la consola central,

USO DE LA SUPERFICIE DE TRABAJO DE LA CONSOLA CENTRAL - VEHÍCULOS CON: CAMBIO DE COLUMNA

Empuje la palanca ubicada al costado del asiento y pliegue el asiento hacia abajo.

Existen tres posiciones diferentes:

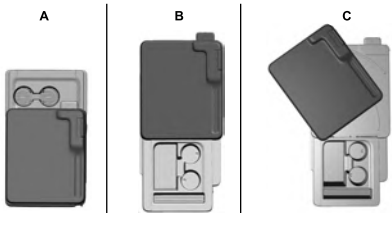

A. Posición inicial.

B. Posición hacia delante.

C. Posición girada.

Coloque hacia abajo el pestillo ubicado en la parte superior de la superficie de trabajo para moverla hacia la posición delantera. Existen 11 posiciones en las que se puede trabar.

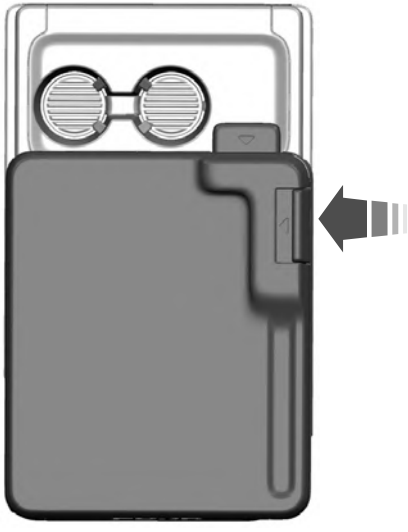

Empuje el pestillo ubicado al costado de la superficie de trabajo para girarla hacia el conductor. Se puede girar y trabar en 11 posiciones con incrementos de 5º.

Nota: *la superficie de trabajo debe estar en la posición inicial cuando maneja el vehículo.*

Nota: *no maneje con la superficie de trabajo de la consola central girada. Esto podría interferir con la dirección del vehículo.*

Nota: *no ajuste la columna de la dirección cuando la superficie de trabajo esté girada.*

Nota: *no levante el asiento cuando la superficie de trabajo esté en la posición girada o hacia delante para evitar dañarla.*

Nota: *para evitar dañar la superficie de trabajo, no la utilice como una manija cuando entre o salga del vehículo.*

USO DE LA SUPERFICIE DE TRABAJO DE LA CONSOLA CENTRAL - VEHÍCULOS CON: CAMBIO DE CONSOLA

Para usar la superficie de trabajo de la consola central, guarde la palanca de cambios. Véase **Guardado de la palanca selectora** (página 232).

1. Presione el botón para liberar la superficie plegable.

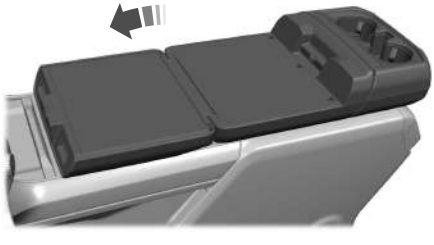

2. Abra la superficie de trabajo. Pliegue la superficie de trabajo para cerrarla.

SUPERFICIE DE TRABAJO DE LA CONSOLA CENTRAL – SOLUCIÓN DE PROBLEMAS

Superficie de trabajo de la consola central – Mensajes de información

Mensaje	Acción
Guarde la superficie de trabajo antes de manejar.	Regrese la superficie de trabajo a la posición de inicio para borrar el mensaje.

QUÉ ES EL CARGADOR DE ACCESORIO INALÁMBRICO

El cargador de accesorio inalámbrico le permite recargar un dispositivo compatible de recarga inalámbrica Qi en el área de carga.

UBICACIÓN DEL CARGADOR DE ACCESORIO INALÁMBRICO

El área de carga se encuentra en la consola central o en el contenedor de medios debajo del panel de instrumentos.

RECARGA DE DISPOSITIVO INALÁMBRICO

Coloque el dispositivo en el centro de la superficie de recarga con el lado de recarga hacia abajo. La recarga se detiene cuando el dispositivo alcanza una carga completa.

Puede usar el cargador cuando el vehículo se encuentra en modo accesorio, cuando el vehículo está encendido o cuando SYNC está activado.

PORTAVASOS

Precauciones del portavasos

PELIGRO: tenga precaución cuando coloque elementos o bebidas calientes en los portavasos. Los elementos podrían soltarse o derramarse si frena bruscamente, acelera o choca. Si no sigue esta instrucción, se podrían producir lesiones personales.

GUANTERA

Apertura de la guantera

Guantera superior

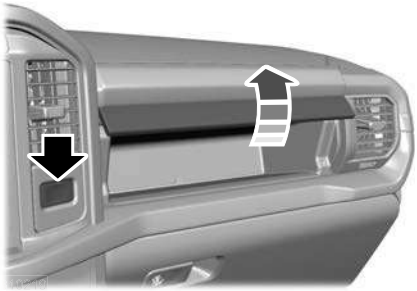

Presione el botón en el panel de instrumentos para abrir.

Guantera inferior

Hale del pestillo hacia la izquierda para abrir.

Cierre de la guantera

Se puede usar la llave para asegurar la guantera.

COMPARTIMENTO DE ALMACENAMIENTO DEBAJO DEL ASIENTO (Si está equipado)

Ubicación del compartimento de almacenamiento debajo del asiento (Si está equipado)

Almacenamiento debajo del asiento delantero

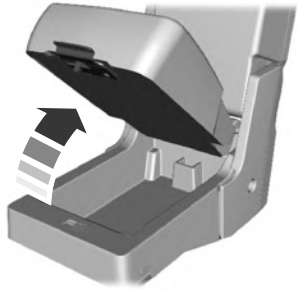

Levante el pestillo para acceder al compartimento de almacenamiento debajo del almohadón del asiento central.

Bloqueo del almacenamiento debajo del asiento delantero

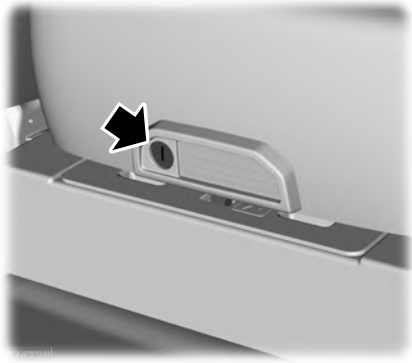

1. Use la llave en el comando a distancia para desbloquear.

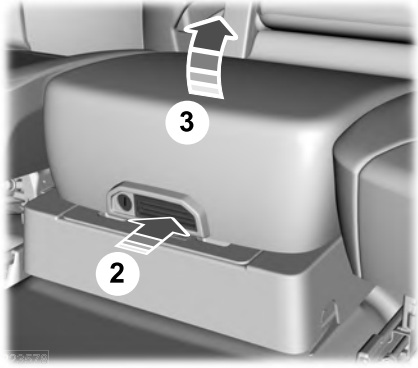

2. Presione el pestillo para liberar el almohadón.
3. Levante el almohadón para acceder al compartimento de almacenamiento.

Almacenamiento debajo del asiento trasero

Levante el asiento trasero para acceder al compartimiento de almacenamiento que se encuentra debajo.

Bloqueo del almacenamiento debajo del asiento trasero

1. Levante el asiento trasero para acceder al compartimiento de almacenamiento que se encuentra debajo.

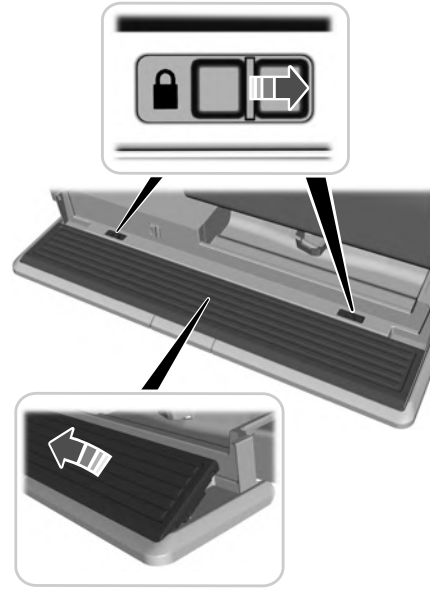

2. Levante los paneles delantero y lateral para expandirlos y bloquearlos en su lugar.

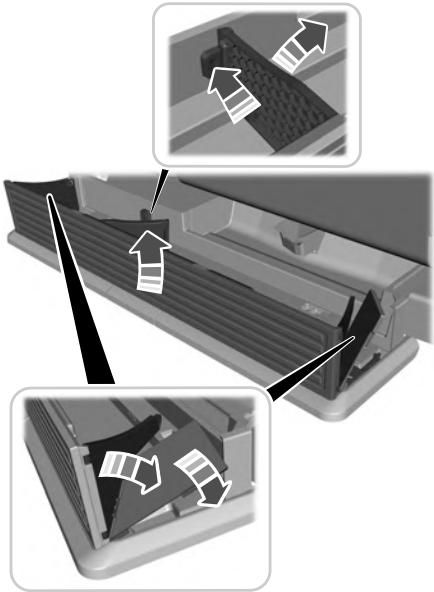

3. Bloquee los paneles en una posición abierta.

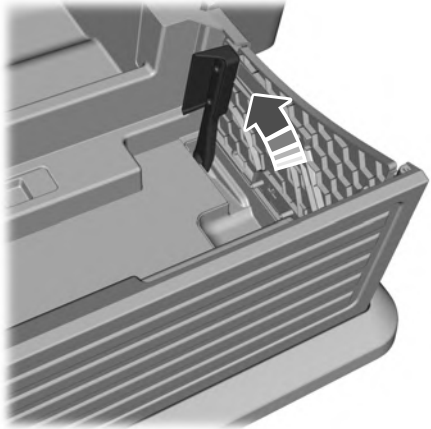

4. Para plegar, suelte la palanca, presione hacia abajo hasta la posición de almacenamiento y pliegue los paneles delantero y lateral.

Nota: *asegúrese de que el divisor del almacenamiento no esté bloqueado en su lugar al momento de plegar. Presione el botón para soltar la puerta divisoria y muévala a la posición de plegado en la pared frontal.*

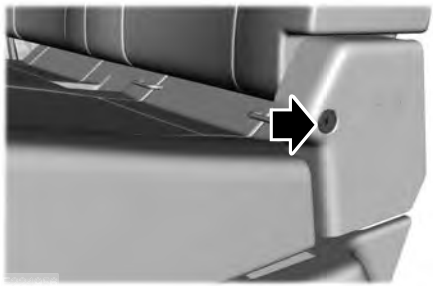

La llave para bloquear está en el llavero. Gire la llave para bloquear o desbloquear el almohadón.

PORTALENTES

Ubicación del portalentes

El portalentes se encuentra en la consola del techo.

Presione cerca del borde posterior de la tapa para abrirla.

ARRANQUE Y PARADA DEL MOTOR – PRECAUCIONES

PELIGRO: El raletí a velocidades altas del motor puede producir temperaturas muy altas en el motor y en el sistema de escape, lo que significa riesgo de incendio y otros daños.

PELIGRO: No estacione, deje en raletí ni maneje el vehículo sobre pasto seco u otras superficies cubiertas secas. El sistema de emisión de gases calienta el compartimiento del motor y el sistema de escape, lo cual genera riesgo de incendio.

PELIGRO: No arranque el motor en un garaje cerrado ni en otras áreas cerradas. Los gases de escape son tóxicos. Siempre abra la puerta del garaje antes de arrancar el motor. Si no sigue estas instrucciones, se podrían producir lesiones personales o causar la muerte.

PELIGRO: No utilice fluido de arranque, por ejemplo éter, en el sistema de admisión de aire. Este fluido podría causar daños explosivos inmediatos al motor y lesiones personales.

PELIGRO: Las pérdidas del escape pueden provocar el ingreso de gases nocivos y potencialmente letales al compartimiento del acompañante. Si siente olor a gases del escape dentro del vehículo, haga que lo inspeccionen de inmediato. No maneje si siente olor a gases del escape.

El sistema de control del tren motriz cumple con todos los requisitos estándar de equipo que causa interferencia canadiense que regulan el campo eléctrico de impulso o el ruido de radio.

Si detiene el vehículo y deja el motor en raletí durante un largo período, le recomendamos que realice alguna de las siguientes acciones:

- Abra las ventanillas por lo menos 2,5 cm.
- Ajuste el climatizador a aire del exterior.

INTERRUPTOR DE ENCENDIDO

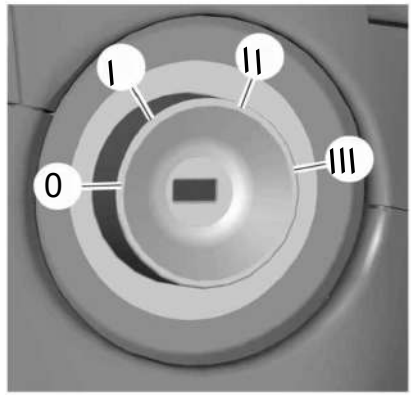

Apagado

Gire la llave a la posición ***0***.

Encendido del motor a modo accesorio

Gire la llave a la posición ***I***. Accesorios eléctricos, por ejemplo la radio, funcionan aunque el motor no esté en marcha.

Encendido

Gire la llave a la posición ***II***. Todos los circuitos eléctricos y los accesorios están en condiciones de funcionar, y se encienden las luces e indicadores de advertencia.

Arranque del motor

Gire la llave a la posición ***III***. Suelte la llave cuando arranque el motor.

BOTÓN DE ARRANQUE SIN LLAVE

Gire el encendido a apagado

Cuando está encendido o en modo accesorio, presione el botón de arranque una vez sin colocar el pie sobre el pedal del freno.

Encendido del motor a modo accesorio

Cuando está apagado, presione el botón de arranque una vez sin colocar el pie sobre el pedal del freno.

Todos los circuitos eléctricos y los accesorios están en condiciones de funcionar, y se encienden las luces e indicadores de advertencia.

Nota: *el vehículo cuenta con un economizador de batería que apaga el vehículo cuando detecta cierta cantidad de descarga de la batería o después de aproximadamente 30 minutos de inactividad en modo accesorio.*

Arranque del motor

Con la transmisión en estacionamiento (P), presione el pedal del freno y pulse el botón de arranque. Una luz indicadora del botón se enciende cuando se activa el encendido y cuando se arranca el motor.

Nota: *es posible que el sistema no funcione si la llave pasiva se encuentra cerca de objetos de metal o dispositivos electrónicos, como llaves o teléfonos celulares.*

Nota: *debe haber una llave válida dentro del vehículo para activar el encendido y arrancar el motor.*

ARRANQUE DEL MOTOR

Arranque de un motor Gasolina - Vehículos sin: Botón de contacto

Antes de arrancar el vehículo, verifique lo siguiente:

- Asegúrese de que las ópticas delanteras y los accesorios eléctricos estén apagados.
- Asegúrese de que se aplique el freno de estacionamiento.
- Asegúrese de que la transmisión esté en estacionamiento (P).

1. Presione a fondo el pedal del freno.

Nota: *no toque el pedal del acelerador.*

2. Gire la llave a la posición ***III***.

Nota: *el motor puede continuar girando por hasta 15 segundos o hasta que arranque.*

Nota: *el motor demora más en arrancar en temperaturas más bajas. Cuando está muy frío, el motor puede girar por varios segundos.*

Arranque de un motor Gasolina - Vehículos con: Botón de contacto

Antes de arrancar el vehículo, verifique lo siguiente:

- Asegúrese de que las ópticas delanteras y los accesorios eléctricos estén apagados.
- Asegúrese de que se aplique el freno de estacionamiento.
- Asegúrese de que la transmisión esté en estacionamiento (P).

1. Presione a fondo el pedal del freno.

Nota: *no toque el pedal del acelerador.*

2. Presione el botón de arranque.

Nota: *el motor puede continuar girando por hasta 15 segundos o hasta que arranque.*

Nota: *el motor demora más en arrancar en temperaturas más bajas. Cuando está muy frío, el motor puede girar por varios segundos.*

Arranque de un motor Diesel - Vehículos sin: Botón de contacto

Antes de arrancar el vehículo, verifique lo siguiente:

- Asegúrese de que las ópticas delanteras y los accesorios eléctricos estén apagados.
- Asegúrese de que se aplique el freno de mano.
- Asegúrese de que la transmisión esté en estacionamiento (P).

1. Gire la llave a la posición ***II***.

Nota: *espere hasta que el indicador de la bujía de precalentamiento se apague.*

2. Presione a fondo el pedal del freno.

Nota: *no toque el pedal del acelerador.*

3. Gire la llave a la posición ***III***.

Nota: *el motor puede continuar girando por hasta 15 segundos o hasta que arranque.*

Nota: *el motor demora más en arrancar en temperaturas más bajas. Cuando está muy frío, el motor puede girar por varios segundos.*

Indicador de las bujías incandescentes

Si se ilumina, espere hasta que el indicador de las bujías incandescentes se apague antes de arrancar el motor.

Arranque de un motor Diesel - Vehículos con: Botón de contacto

Antes de arrancar el vehículo, verifique lo siguiente:

- Asegúrese de que las ópticas delanteras y los accesorios eléctricos estén apagados.
- Asegúrese de que se aplique el freno de mano.
- Asegúrese de que la transmisión esté en estacionamiento (P).

1. Presione a fondo el pedal del freno.

Nota: *no toque el pedal del acelerador.*

2. Presione el botón de arranque.

Nota: *el motor puede continuar girando por hasta 15 segundos o hasta que arranque.*

Nota: *el motor demora más en arrancar en temperaturas más bajas. Cuando está muy frío, el motor puede girar por varios segundos.*

Indicador de las bujías incandescentes

El motor no arrancará hasta que el indicador de las bujías incandescentes se apague. En condiciones climáticas extremadamente frías, esto puede tardar varios segundos.

Rearranque del motor después de pararlo

El sistema permite arrancar el vehículo dentro de los 10 segundos posteriores al apagado, incluso si no se detecta una llave pasiva válida.

Dentro de los 10 segundos posteriores a apagar el motor, presione a fondo el pedal de freno y el botón de arranque. Una vez que transcurran los 10 segundos, si el sistema no detecta una llave pasiva válida ya no podrá arrancar el vehículo.

Una vez que el vehículo arranca, permanece encendido hasta que presione el botón de arranque, incluso si no se detecta una llave pasiva válida. Si abre y cierra una puerta mientras el motor está en marcha, el sistema buscará una llave pasiva válida.

PARADA DEL MOTOR

Parada del motor cuando el vehículo no está en movimiento - Vehículos sin: Botón de contacto

1. Seleccione estacionamiento (P).
2. Aplique el freno de mano.
3. Espere hasta que el motor alcance la velocidad de raletí.

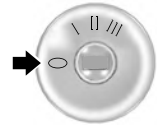

4. Gire la llave a la posición ***0***.

Parada del motor cuando el vehículo no está en movimiento - Vehículos con: Botón de contacto

1. Seleccione estacionamiento (P).
2. Aplique el freno de mano.
3. Espere hasta que el motor alcance la velocidad de raletí.

4. Presione el botón de arranque.

Parada del motor cuando el vehículo está en movimiento - Vehículos sin: Botón de contacto

PELIGRO: Apagar el motor cuando el vehículo está en movimiento genera una disminución en la asistencia para los frenos. Se requiere un mayor esfuerzo para aplicar los frenos y detener el vehículo. Se puede producir además una disminución importante en la asistencia para la dirección. La dirección no se trabará, pero se podría requerir un mayor esfuerzo para maniobrar el vehículo. Cuando apaga el motor, algunos circuitos eléctricos, por ejemplo los airbags, también pueden desactivarse. Si apaga accidentalmente el motor, puede colocar la palanca de cambios en punto muerto (N) y volver a arrancar el motor.

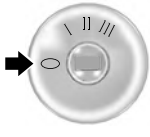

1. Gire la llave a la posición ***0***.
2. Coloque la palanca de cambios en punto muerto y aplique los frenos para detener el vehículo de forma segura.
3. Seleccione estacionamiento (P).
4. Aplique el freno de mano.

Parada del motor cuando el vehículo está en movimiento - Vehículos con: Botón de contacto

PELIGRO: Apagar el motor cuando el vehículo está en movimiento genera una disminución en la asistencia para los frenos. Se requiere un mayor esfuerzo para aplicar los frenos y detener el vehículo. Se puede producir además una disminución importante en la asistencia para la dirección. La dirección no se trabará, pero se podría requerir un mayor esfuerzo para maniobrar el vehículo. Cuando apaga el motor, algunos circuitos eléctricos, por ejemplo los airbags, también pueden desactivarse. Si apaga accidentalmente el motor, puede colocar la palanca de cambios en punto muerto (N) y volver a arrancar el motor.

1. Mantenga presionado el botón de arranque hasta que el motor se apague, o presiónelo tres veces en un lapso de dos segundos.
2. Coloque la palanca de cambios en punto muerto y aplique los frenos para detener el vehículo de forma segura.
3. Seleccione estacionamiento (P).
4. Aplique el freno de mano.

APAGADO AUTOMÁTICO DEL MOTOR

Qué es el apagado automático del motor

El paro automático del motor es una función que apaga el motor automáticamente si ha estado en raletí durante mucho tiempo.

Cómo funciona el apagado automático del motor

El paro automático del motor apaga el motor. El encendido también se apaga para ahorrar batería. Antes de que el motor se apague, aparece un mensaje en la pantalla de información que muestra un temporizador con una cuenta regresiva. Si no interviene dentro de estos 30 segundos, el motor se apagará. Aparece otro mensaje en la pantalla de información para informarle que el motor se ha apagado para ahorrar combustible. Arranque el vehículo como lo hace normalmente.

Activación y desactivación automática del motor

Pantalla del cuadro de instrumentos de 4,2 pulgadas/Arranque con botón

1. Utilizando los controles de la pantalla de información del volante de dirección, seleccione ***Ajustes***.
2. Seleccione ***Config. del vehículo***.
3. Encienda o apague ***Máx. 30 min en ralentí***.

Pantalla del cuadro de instrumentos de 12,3 pulgadas/Arranque con botón

1. Presione el botón del menú en el volante de dirección para ingresar al menú principal de la pantalla de información.
2. Seleccione ***Configuración***.
3. Encienda o apague ***Apagado automático de motor***.

Anulación del apagado automático del motor

Nota: *no puede desactivar permanentemente la función de apagado automático del motor. Cuando lo desactiva temporalmente, se activa en el siguiente ciclo de encendido.*

Puede cancelar el apagado del motor o reiniciar el temporizador en cualquier momento antes de que haya finalizado la cuenta regresiva de 30 segundos al realizar alguna de las siguientes acciones:

- Presionar el pedal del freno o el acelerador.
- Presionar el botón **OK** o **RESET** durante la cuenta regresiva.

ACCESO A LA POSICIÓN DE RESGUARDO DE LA LLAVE PASIVA

Si no puede encender el vehículo, coloque la ranura de resguardo en una de las dos posiciones:

Tipo 1

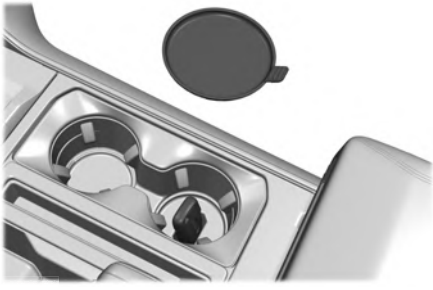

Tipo 2

Nota: *si el vehículo está equipado con el tipo uno, asegúrese de colocar correctamente la llave en la ranura de resguardo.*

Nota: *si el vehículo está equipado con el tipo dos, asegúrese de que los botones estén orientados hacia la parte trasera del vehículo y el anillo de la llave hacia arriba. Coloque la llave en la ranura de resguardo.*

Con la llave en la ranura de resguardo, presione el pedal del freno y luego el botón de arranque para encender el vehículo.

ARRANQUE Y PARADA DEL MOTOR – SOLUCIÓN DE PROBLEMAS

Arranque y parada del motor – Luces de advertencia

Luz indicadora de mal funcionamiento

Si se enciende cuando el motor está en marcha, significa que el sistema de diagnóstico integrado está detectando una falla en el sistema de control de emisiones del vehículo.

Si parpadea, es posible que el motor esté fallando. El aumento de las temperaturas de los gases de escape podría dañar el convertidor catalítico u otros componentes del vehículo. Evite aceleraciones y desaceleraciones bruscas y haga revisar el vehículo tan pronto como sea posible.

Luz de advertencia del tren motriz

Si se enciende cuando el motor está en marcha, indica una falla en el tren motriz o en la tracción en todas las ruedas. Si parpadea cuando está manejando, disminuya inmediatamente la velocidad del vehículo. Evite aceleraciones y desaceleraciones bruscas y haga revisar el vehículo tan pronto como sea posible.

Si ambas luces se iluminan cuando el motor está en funcionamiento, detenga el vehículo lo antes posible en un lugar seguro. Si continúa manejando, la potencia del motor podría disminuir o este podría detenerse. Apague el encendido e intente volver a arrancar el motor. Haga revisar su vehículo tan pronto como sea posible.

Arranque y parada del motor – Mensajes de información

Mensaje	Acción
Tiempo de arranque excedido	Aparece si supera el límite de tiempo de arranque. No puede intentar arrancar el motor durante 15 minutos. Si no puede arrancar el motor después de los 15 minutos, haga que verifiquen el vehículo de inmediato.
Falla en sistema de arranque	Aparece si no es posible arrancar el vehículo con una llave codificada correctamente. El sistema detectó un error que requiere atención. Haga revisar su vehículo tan pronto como sea posible.
Llave no detectada	Aparece si el sistema no detecta una llave pasiva válida.

Arranque y parada del motor – Preguntas frecuentes - Gasolina Vehículos sin: Botón de contacto

¿Por qué la velocidad de raletí es mayor cuando arranco el motor?

La velocidad de marcha del motor después del arranque está optimizada para minimizar las emisiones del vehículo y maximizar la comodidad en la cabina y el rendimiento del combustible.

¿Por qué no arranca el motor?

Solo puede intentar encender el motor durante una cantidad de tiempo limitada antes de que el sistema de arranque se desactive temporalmente. Si supera el límite de tiempo de arranque, es posible que aparezca un mensaje y no pueda intentar encender el motor durante al menos 15 minutos.

¿Por qué experimento características de manejo diferentes?

Si desconecta la batería, el vehículo puede exhibir características de manejo inusuales por aproximadamente 8 km después de volver a conectarlo. Esto se debe a que el sistema de control del motor se debe realinear con el motor. Puede ignorar cualquier característica de manejo inusual durante este período.

¿Por qué no puedo arrancar el motor?

Si no puede arrancar el motor después de tres intentos, espere 10 segundos y realice lo siguiente:

1. Presione a fondo el pedal del freno o el pedal del embrague.

Nota: *asegúrese de que se aplique el freno de estacionamiento.*

Nota: *Asegúrese de que la transmisión esté en Estacionamiento (P) o en punto muerto (N).*

2. Presione a fondo el pedal del acelerador y manténgalo presionado.

3. Gire la llave a la posición ***III*** y espere hasta que el motor deje de girar.
4. Suelte el pedal del acelerador.
5. Gire la llave a la posición ***III***.

Arranque y parada del motor – Preguntas frecuentes - Gasolina, Vehículos con: Botón de contacto

¿Por qué la velocidad de raletí es mayor cuando arranco el motor?

La velocidad de marcha del motor después del arranque está optimizada para minimizar las emisiones del vehículo y maximizar la comodidad en el habitáculo y el rendimiento del combustible.

¿Por qué no arranca el motor?

Solo puede intentar encender el motor durante un lapso de tiempo limitado antes de que el sistema de arranque se desactive temporalmente. Si supera el límite de tiempo de arranque, es posible que aparezca un mensaje y no pueda intentar encender el motor durante al menos 15 minutos.

¿Por qué experimento características de manejo diferentes?

Si desconecta la batería, el vehículo puede exhibir características de manejo inusuales por aproximadamente 8 km después de volver a conectarlo. Esto se debe a que el sistema de control del motor se debe realinear con el motor. Puede ignorar cualquier característica de manejo inusual durante este período.

¿Por qué no puedo arrancar el motor?

Si no puede arrancar el motor después de tres intentos, espere 10 segundos y realice lo siguiente:

1. Presione a fondo el pedal del freno o el pedal del embrague.

Nota: *asegúrese de que se aplique el freno de mano.*

Nota: *Asegúrese de que la transmisión esté en Estacionamiento (P) o en punto muerto (N).*

2. Presione a fondo el pedal del acelerador y manténgalo.
3. Presione el botón de arranque.

Nota: *el motor se pone en marcha durante un momento y luego se detiene.*

4. Suelte el pedal del acelerador.

5. Presione el botón de arranque.

¿Por qué el sistema no detecta una llave pasiva?

Si el sistema no detecta una llave pasiva y usted no puede arrancar el motor, inserte la llave pasiva en la posición de resguardo y presione el botón de arranque para arrancar el motor. Véase **Acceso a la posición de resguardo de la llave pasiva** (página 197).

Arranque y parada del motor — Preguntas frecuentes - Diesel, Vehículos sin: Botón de contacto

¿Por qué la velocidad de raletí es mayor cuando arranco el motor?

La velocidad de marcha del motor después del arranque está optimizada para minimizar las emisiones del vehículo y maximizar la comodidad en la cabina y el rendimiento del combustible.

¿Por qué no arranca el motor?

Solo puede intentar encender el motor durante una cantidad de tiempo limitada antes de que el sistema de arranque se desactive temporalmente. Si supera el límite de tiempo de arranque, es posible que aparezca un mensaje y no pueda intentar encender el motor durante al menos 15 minutos.

¿Por qué experimento características de manejo diferentes?

Si desconecta la batería, el vehículo puede exhibir características de manejo inusuales por aproximadamente 8 km después de volver a conectarlo. Esto se debe a que el sistema de control del motor se debe realinear con el motor. Puede ignorar cualquier característica de manejo inusual durante este período.

¿Por qué no puedo arrancar el motor?

Si el motor no arranca, haga lo siguiente:

1. Presione a fondo el pedal del freno o el pedal del embrague.

Nota: *asegúrese de que se aplique el freno de estacionamiento.*

Nota: *Asegúrese de que la transmisión esté en Estacionamiento (P) o en punto muerto (N).*

2. Gire la llave a la posición ***III*** hasta que el motor arranque.

Arranque y parada del motor – Preguntas frecuentes - Diesel, Vehículos con: Botón de contacto

¿Por qué la velocidad de raletí es mayor cuando arranco el motor?

La velocidad de marcha del motor después del arranque está optimizada para minimizar las emisiones del vehículo y maximizar la comodidad en el habitáculo y el rendimiento del combustible.

¿Por qué no arranca el motor?

Solo puede intentar encender el motor durante un lapso de tiempo limitado antes de que el sistema de arranque se desactive temporalmente. Si supera el límite de tiempo de arranque, es posible que aparezca un mensaje y no pueda intentar encender el motor durante al menos 15 minutos.

¿Por qué experimento características de manejo diferentes?

Si desconecta la batería, el vehículo puede exhibir características de manejo inusuales por aproximadamente 8 km después de volver a conectarlo. Esto se debe a que el sistema de control del motor se debe realinear con el motor. Puede ignorar cualquier característica de manejo inusual durante este período.

¿Por qué no puedo arrancar el motor?

Si el motor no arranca, haga lo siguiente:

1. Presione a fondo el pedal del freno o el pedal del embrague.

Nota: *asegúrese de que se aplique el freno de mano.*

Nota: *Asegúrese de que la transmisión esté en Estacionamiento (P) o en punto muerto (N).*

2. Presione el botón de arranque hasta que se encienda el motor.

¿Por qué el sistema no detecta una llave pasiva?

Si el sistema no detecta una llave pasiva y usted no puede arrancar el motor, inserte la llave pasiva en la posición de resguardo y presione el botón de arranque para arrancar el motor.

QUÉ ES AUTO-START-STOP

El sistema está diseñado para reducir el consumo de combustible y las emisiones de CO_2 al apagar el motor cuando el vehículo está en ralentí, por ejemplo en los semáforos.

PRECAUCIONES DE AUTO-START-STOP

PELIGRO: Aplique el freno de mano, coloque la transmisión en estacionamiento (P), desactive el encendido y saque la llave antes de salir del vehículo. Si no sigue estas instrucciones, se podrían producir lesiones personales o causar la muerte.

PELIGRO: Aplique el freno de mano, coloque la transmisión en estacionamiento (P), desactive el encendido y saque la llave antes de abrir el capó o realizar cualquier tipo de servicio o trabajo de reparación. Si no desactiva el encendido, el motor podría volver a encenderse en cualquier momento. Si no sigue estas instrucciones, se podrían producir lesiones personales o causar la muerte.

ACTIVACIÓN Y DESACTIVACIÓN DE START-STOP AUTOMÁTICO

El sistema se activa cuando activa el encendido.

Presione el botón para apagar el sistema.

Nota: ***OFF*** *se enciende en el interruptor.*

Nota: *la desactivación del sistema con el botón dura solo un ciclo de llave.*

Presione el botón nuevamente para volver a encender el sistema.

Nota: *el sistema se apaga si detecta una falla. Si el sistema no funciona correctamente, haga revisar el vehículo tan pronto como sea posible.*

PARADA DEL MOTOR

Detenga el vehículo, ponga el pie en el pedal de freno y coloque la transmisión en directa (D).

Nota: *la dirección electrónica asistida se desactiva cuando el motor se detiene.*

REARRANQUE DEL MOTOR

El motor se encenderá automáticamente cuando suceda lo siguiente:

- Retire el pie del pedal del freno.
- Presione el pedal del acelerador.
- Presione el pedal del acelerador y el pedal del freno al mismo tiempo.
- El cinturón de seguridad del conductor se desabroche o la puerta del conductor esté abierta.
- El vehículo se encuentre en movimiento.
- Se empañen las ventanillas y el aire acondicionado esté encendido.
- La batería no se encuentre dentro de las condiciones óptimas de funcionamiento.
- Se supere el tiempo máximo de apagado del motor.
- Presione el botón de Start-Stop automático con el motor parado automáticamente.

- El desempañador delantero esté en máximo.
- Aumentó la velocidad del ventilador del soplador o cambió la temperatura del climatizador.
- Se enciende o conecta un accesorio eléctrico.

Nota: *Tal vez note que el ventilador del asiento con climatizador fluctúe durante un reinicio automático.*

INDICADORES DE AUTO-START-STOP

PELIGRO: es posible que el sistema requiera que el motor vuelva a arrancar automáticamente cuando el indicador Start-Stop automático se ilumine en verde o con destellos ámbar. Si no sigue esta instrucción, se podrían producir lesiones personales.

El indicador de Start-Stop automático se enciende de color verde cuando el motor se detiene. Parpadea de color ámbar y aparece un mensaje cuando el conductor debe tomar medidas.

El indicador de Start-Stop automático se enciende de color gris y tachado cuando el sistema no está disponible.

Nota: *puede ver el motivo por el cual el sistema no está disponible en la pantalla de información.*

START-STOP AUTOMÁTICO – SOLUCIÓN DE PROBLEMAS

Start-Stop automático – Mensajes de información

Aparece un mensaje en la pantalla de información si el sistema necesita su intervención.

Mensaje	Problema	Acción
Auto StartStop Pisar el freno para arrancar el motor	El sistema necesita volver a arrancar el motor, pero requiere su confirmación.	Presione el pedal del freno para volver a arrancar el motor.
Auto StartStop Pisar cualquier pedal para arrancar	El sistema necesita volver a arrancar el motor, pero requiere su confirmación.	Presione el pedal del freno o el pedal del acelerador para volver a arrancar el motor.

Start-Stop automático – Preguntas frecuentes

¿Por qué el motor no siempre se detiene cuando espero que lo haga?

El sistema está diseñado para funcionar de manera que se complemente con otros sistemas del vehículo, lo que les permite operar a un nivel de rendimiento óptimo.

El sistema no detiene el motor si sucede lo siguiente:

- La puerta del conductor está abierta.
- El vehículo está en una altitud alta.
- El parabrisas térmico está activado.
- El motor se está calentando.
- La temperatura exterior es demasiado baja o demasiado alta.
- La carga de la batería es baja.
- La temperatura de la batería se encuentra fuera de un rango de funcionamiento óptimo.
- El motor debe funcionar para mantener el clima interior o reducir el empañamiento.

¿Por qué el motor a veces vuelve a arrancar cuando espero que no lo haga?

El sistema está diseñado para funcionar de manera que se complemente con otros sistemas del vehículo, lo que les permite operar a un nivel de rendimiento óptimo.

El sistema vuelve a arrancar el motor si sucede lo siguiente:

- Activó el parabrisas térmico.
- Activó el desempañamiento máximo.
- El vehículo comienza a descender en punto muerto.
- El motor debe funcionar para mantener una adecuada asistencia del sistema de frenos.
- El motor debe funcionar para mantener el clima interior o reducir el empañamiento.

¿Puedo apagar el sistema permanentemente?

No. El sistema juega un papel importante a la hora de reducir el consumo de combustible y las emisiones de CO_2.

¿Causarán los frecuentes arranques del motor el desgaste de las piezas?

El vehículo tiene una batería y un motor de arranque mejorados, los cuales están diseñados para una mayor cantidad de arranques del motor.

PRECAUCIONES DE LLENADO Y REPOSICIÓN DE COMBUSTIBLE

PELIGRO: no llene en exceso el tanque de combustible. La presión en un tanque excesivamente lleno puede causar fugas y aumentar las probabilidades de derrame de combustible e incendio.

PELIGRO: el sistema de combustible podría estar bajo presión. Si escucha un silbido cerca de la tapa del depósito de combustible, no vuelva a recargar combustible hasta que el sonido se detenga. De lo contrario, el combustible podría derramarse en forma de rocío, y esto puede provocarle heridas graves.

PELIGRO: los combustibles pueden provocar heridas graves o incluso causar la muerte si no se usan o manipulan de la manera correcta.

PELIGRO: el combustible puede contener benceno, que es un agente cancerígeno.

PELIGRO: al recargar combustible, apague siempre el motor y nunca permita la presencia de chispas o llamas cerca de la válvula de llenado del tanque de combustible. Nunca fume ni use el teléfono celular mientras recarga combustible. El vapor del combustible es extremadamente peligroso en ciertas condiciones. Evite inhalar gases en exceso.

Siga estas pautas cuando vuelva a recargar combustible:

- Apague todos los materiales para fumar o cualquier llama abierta antes de volver a recargar combustible.
- Apague el motor antes de recargar combustible.
- Los combustibles para automóviles pueden ser perjudiciales para la salud o incluso fatales si se los ingiere. El combustible es altamente tóxico y, si se ingiere, puede causar la muerte o lesiones permanentes. Si ingiere combustible, llame inmediatamente a un médico, incluso si no se presentan síntomas inmediatos. Es posible que los efectos tóxicos del combustible no sean aparentes después de varias horas.
- Evite inhalar vapores de combustible. La inhalación de vapor de combustible puede provocar irritación en los ojos y las vías respiratorias. En casos graves, la inhalación excesiva o prolongada de vapor de combustible puede causar enfermedades graves o lesiones permanentes.
- Evite que el combustible entre en contacto con los ojos. Si se salpica combustible en los ojos, quítese los lentes de contacto, si usa, de inmediato, lávese con agua durante 15 minutos y busque atención médica. Si no busca atención médica adecuada, puede sufrir una lesión permanente.

- Los combustibles pueden ser perjudiciales si se absorben a través de la piel. Si se salpica combustible en la piel, la ropa o ambos, quítese la prenda contaminada de inmediato y lávese completamente con agua y jabón. El contacto reiterado o prolongado puede causar irritación en la piel.
- Tenga especial cuidado si está tomando Antabus o cualquier otra forma de disulfiram para tratar el alcoholismo. La inhalación de vapores puede provocar una reacción adversa, heridas graves o enfermedades. Llame inmediatamente a un médico si experimenta cualquier reacción adversa.

CALIDAD DEL COMBUSTIBLE

Selección del combustible correcto - Gasolina

PELIGRO: no use gasolina con plomo ni gasolina con aditivos que contengan otros componentes metálicos (por ejemplo, aditivos con base de manganeso). Los componentes metálicos podrían dañar el sistema de emisión de gases.

Nota: *la gasolina con plomo causa daños permanentes en los sensores del catalizador y de oxígeno que se encuentran en el sistema de escape. Ford no se responsabiliza por los daños causados por el uso de gasolina con plomo. Este tipo de daño no está cubierto por la garantía. Si por error cargó gasolina con plomo, no encienda el motor y comuníquese con un concesionario Ford de inmediato.*

Nota: *no use gasolina con aditivos que contengan componentes metálicos, incluido el manganeso. Los estudios indican que estos tipos de aditivos deterioran los componentes del control de emisión de gases. Algunas compañías petroleras utilizan manganeso como aditivo en sus gasolinas. Corrobore esta información en la estación de servicio antes de recargar combustible.*

Nota: *le recomendamos que solo utilice combustible de alta calidad que provenga de una fuente confiable.*

Nota: *le recomendamos que no use aditivos adicionales u otras sustancias del motor para el uso normal del vehículo.*

Use gasolina sin plomo de 93 octanos (93 RON).

Su vehículo está preparado para funcionar con mezclas de etanol de hasta un 12 % (E12).

Nota: *use gasolina grado 2 como mínimo, que cumpla con la regulación de la Secretaría de Energía.*

No se preocupe si el motor a veces martillea ligeramente. Sin embargo, si el motor martillea mucho cuando usa un combustible con la clasificación de octanos recomendada, póngase en contacto con un concesionario Ford autorizado para evitar daños en el motor.

Le recomendamos usar una gasolina detergente de nivel superior siempre que sea posible para minimizar los depósitos en el motor y mantener un rendimiento óptimo del vehículo y del motor.

Para obtener más información, visite *www.toptiergas.com*.

Nota: *el uso de un combustible para el cual no está diseñado el vehículo puede dañar el sistema de control de emisiones, provocar la pérdida de rendimiento del vehículo y causar daños en el motor que pueden no estar cubiertos por la garantía del vehículo.*

No use:

- Combustible diésel.
- Combustibles que contengan queroseno o parafina.
- Combustible que contenga más de un 15 % de etanol o etanol hidratado.
- Combustibles que contengan metanol.

Selección del combustible correcto para climas fríos - Diesel

Requisitos de combustible: elegir el combustible correcto: vehículos que funcionan donde no se requiere combustible diésel con contenido ultrabajo de azufre

Para que el motor funcione de manera confiable con combustible diésel con bajo o alto contenido de azufre, este debe ser un motor para alto contenido de azufre producido en la fábrica (disponible como opción a pedido en el concesionario en algunos mercados) o un motor configurado para combustible diésel con contenido de azufre ultrabajo que se haya mejorado para admitir combustible diésel con alto contenido de azufre usando las piezas de servicio del concesionario autorizado. No usar los componentes mejorados que no sean los disponibles a través del concesionario autorizado provoca daños en el sistema del refrigerante, sobrecalentamiento del motor, daños en el sistema de reducción del catalizador selectivo o en el filtro de partículas diésel y posibles daños en el motor de base.

Use únicamente un motor diésel configurado para usarse con combustible diésel con alto contenido de azufre en mercados con combustible diésel cuyo contenido de azufre sea mayor que 15 ppm. Usar combustible diésel con bajo contenido de azufre (16-500 ppm) o combustible diésel con alto contenido de azufre (mayor que 500 ppm) en un motor diésel diseñado para usar solamente combustible diésel con contenido ultrabajo de azufre podría provocar daños en los dispositivos de control de emisiones del motor y en el sistema de postratamiento, lo que posiblemente provocaría que el vehículo dejara de funcionar.

Los vehículos con motores configurados para usar combustible diésel con alto contenido de azufre solo están disponibles para la venta en países donde, por lo general, no está disponible o el gobierno no exige un combustible diésel con contenido ultrabajo de azufre. Los vehículos originalmente vendidos en un mercado de combustible diésel con contenido ultrabajo de azufre que luego se exportan a mercados que no exigen combustible diésel con contenido ultrabajo de azufre deben actualizarse a costas del cliente usando piezas de servicio del concesionario Ford autorizado para poder funcionar de manera confiable con un combustible diésel que no tenga un contenido ultrabajo de azufre.

Biodiésel

PELIGRO: No mezcle el diésel con gasolina, gasohol o alcohol. Esto podría causar una explosión.

Nota: *no use aceite de calefacción del hogar, combustible agrícola, grasas y aceites sin procesar, grasas de cocina, biodiésel mayor que un 20 % o cualquier tipo de diésel cuyo fin no sea el uso en carreteras. Se pueden producir daños en el sistema de inyección de combustible, el motor y el catalizador del escape y el filtro de partículas diésel si usa el combustible incorrecto.*

Puede usar el vehículo con combustible diésel que contenga hasta un 20 % de biodiésel, también conocido como B20.

El combustible biodiésel es un producto convertido químicamente a partir de fuentes de combustible renovables, como aceites vegetales, grasas animales y grasas de cocina.

Para lograr un rendimiento aceptable y durabilidad del motor cuando use biodiésel en el vehículo:

- Asegúrese de que el contenido de biodiésel del combustible sea B20 (20 % de biodiésel) o menos.
- Use únicamente un combustible de biodiésel de buena calidad que cumpla con los estándares de la industria.
- Cumpla con los intervalos recomendados de mantenimiento de servicio.
- No almacene combustible de biodiésel en el tanque de combustible durante más de 1 mes.
- Considere cambiar de marca si tiene problemas de gelificación del combustible por temperaturas frías o si aparece frecuentemente el mensaje BAJA PRESIÓN DE COMBUSTIBLE.

El uso de biodiésel en concentraciones mayores que el 20 % puede provocar daños en el vehículo, lo que incluye fallas del motor o del equipo de postratamiento del escape (catalizador del escape y filtro de partículas). Las concentraciones mayores que el 20 % también podrían provocar restricciones en el filtro de combustible que podrían dar lugar a una falta de potencia o daños en los componentes del sistema de combustible, lo que incluye fallas en la bomba de combustible y el inyector de combustible.

Mire la etiqueta de la bomba de combustible para confirmar la cantidad de biodiésel que contiene el combustible diésel. Solicite al asistente de la estación de servicio que confirme el contenido de biodiésel de un combustible diésel si no ve una etiqueta en la bomba de combustible.

Si tiene pensado estacionar o guardar su vehículo durante más de 1 mes, cambie el combustible del tanque antes de volver a utilizarlo. Siempre que sea posible, encienda el motor del vehículo al menos durante 15 minutos cada 15 días. De otro modo, puede consultar a un concesionario Ford.

Nota: *un biodiésel degradado u oxidado puede dañar los sellos del sistema de combustible y el plástico y corroer las piezas de acero.*

Aditivos de combustible diésel

Puede que no sea necesario agregar aditivos de posventa al combustible si usa un diésel de alta calidad que cumpla con las especificaciones de la industria de ASTM. Los aditivos de posventa pueden dañar el sistema del inyector del combustible o el motor.

No use aditivos a base de alcohol para mejorar la calidad del cetano para evitar la gelificación del combustible o cualquier otro uso. El uso de aditivos del alcohol podría provocar daños en los inyectores de combustible y el sistema.

Es posible que la garantía no cubra las reparaciones necesarias para corregir los efectos del uso de un producto de posventa que no cumpla con nuestras especificaciones en el combustible.

UBICACIÓN DEL EMBUDO DE LLENADO DE COMBUSTIBLE

Cabina regular

El embudo de la toma de combustible está detrás del asiento delantero del lado derecho.

Super Cab/Crew Cab

El embudo de llenado de combustible se encuentra debajo del asiento trasero derecho de la segunda fila.

BAJO NIVEL DE COMBUSTIBLE

Llenado de un recipiente de combustible portátil

PELIGRO: El flujo de combustible que pasa a través de la boquilla de la bomba de combustible puede producir electricidad estática. Esto puede provocar un incendio si está llenando un recipiente de combustible no conectado a tierra.

Siga las instrucciones que se encuentran a continuación para evitar que se acumulen cargas electroestáticas que pueden provocar una chispa al llenar recipientes de combustible que no están conectados a tierra:

- Use solamente un recipiente de combustible aprobado para transferir combustible al vehículo. Coloque el contenedor en el suelo durante la recarga.
- No llene un recipiente de combustible cuando este se encuentre dentro del vehículo (incluida el área de carga).
- Mantenga la boquilla de la bomba de combustible en contacto con el recipiente cuando lo llena.
- No use un dispositivo que mantenga la palanca de la boquilla de la bomba de combustible en la posición de llenado.

Adición de combustible de un recipiente de combustible portátil

PELIGRO: no inserte la boquilla de un recipiente de combustible ni embudos no originales en el cuello de la tapa de recarga de combustible. Esto puede dañar el cuello de llenado del sistema de combustible o su sello y provocar que el combustible caiga al suelo.

PELIGRO: no abra la válvula de llenado del tanque de combustible. Esto podría dañar el sistema de combustible. Si no sigue estas instrucciones, se podría producir un incendio, lesiones personales o causar la muerte.

PELIGRO: no deseche el combustible con la basura doméstica ni en la red pública de desagües cloacales. Use una instalación de desecho de residuos autorizada.

Cuando recargue el tanque de combustible del vehículo desde un recipiente de combustible, utilice el embudo de recarga de combustible que se incluye en el vehículo. Véase **Ubicación del embudo de llenado de combustible** (página 209).

Nota: *no use embudos no originales, ya que podrían no funcionar en el sistema de combustible sin tapa y pueden dañarlo.*

Cuando recargue el tanque de combustible del vehículo desde un recipiente de combustible, haga lo siguiente:

1. Abra completamente la tapa de recarga de combustible.

2. Inserte completamente el embudo de la tapa de recarga de combustible en la entrada de esta.
3. Agregue combustible a su vehículo desde el contenedor con combustible.
4. Quite el embudo de la tapa de recarga de combustible.
5. Cierre completamente la tapa de recarga de combustible.
6. Limpie el embudo de recarga de combustible y guárdelo en su vehículo o deséchelo adecuadamente.

Nota: *si su vehículo se queda sin combustible, agregue un mínimo de 5 L de combustible para volver a arrancar el motor.*

Nota: *es posible que deba activar y desactivar el encendido varias veces después de recargar combustible para permitir que el sistema de combustible bombee el combustible desde el tanque hasta el motor. Al volver a arrancar, el tiempo de giro tardará unos segundos más de lo normal.*

Nota: *puede adquirir embudos adicionales en un concesionario Ford si decide desecharlo.*

RECARGA DE COMBUSTIBLE

Descripción general del sistema de reposición de combustible

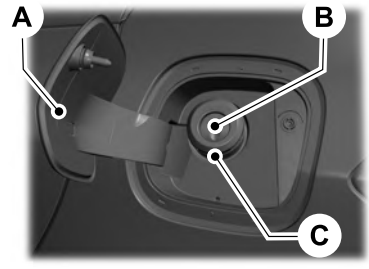

A	Tapa de recarga del combustible
B	Válvula de llenado del tanque de combustible
C	Tubo de llenado del tanque de combustible

Reposición de combustible del vehículo

PELIGRO: al recargar combustible, apague siempre el motor y nunca permita la presencia de chispas o llamas cerca de la válvula de llenado del tanque de combustible. Nunca fume ni use el teléfono celular mientras recarga combustible. El vapor del combustible es extremadamente peligroso en ciertas condiciones. Evite inhalar gases en exceso.

PELIGRO: el sistema de combustible podría estar bajo presión. Si escucha un silbido cerca de la tapa del depósito de combustible, no vuelva a recargar combustible hasta que el sonido se detenga. De lo contrario, el combustible podría derramarse en forma de rocío, y esto puede provocarle heridas graves.

PELIGRO: no abra la válvula de llenado del tanque de combustible. Esto podría dañar el sistema de combustible. Si no sigue estas instrucciones, se podría producir un incendio, lesiones personales o causar la muerte.

PELIGRO: no extraiga la boquilla de la bomba de combustible de su posición de totalmente insertada cuando cargue combustible.

PELIGRO: deje de recargar combustible cuando la boquilla de la bomba de combustible se cierre por primera vez. Si no sigue estas indicaciones, el combustible adicional llenará el espacio de expansión en el tanque de combustible, lo que podría ocasionar un desborde de combustible.

PELIGRO: no llene en exceso el tanque de combustible. La presión en un tanque excesivamente lleno puede causar fugas y aumentar las probabilidades de derrame de combustible e incendio.

PELIGRO: espere al menos cinco segundos antes de quitar la boquilla de la bomba de combustible para que los residuos de combustible se drenen hacia el tanque.

1. Abra completamente la tapa de recarga de combustible.
2. Seleccione la boquilla de la bomba de combustible correcta para su vehículo.

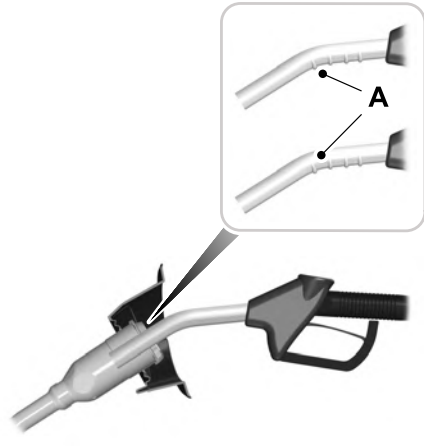

3. Inserte la boquilla de la bomba de combustible hasta la primera muesca. Mantenga la boquilla de la bomba de combustible apoyada sobre el tubo de llenado del tanque de combustible.

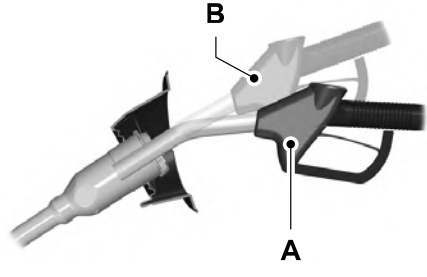

4. Sostenga la boquilla de la bomba de combustible en la posición A cuando cargue combustible. Si se sostiene la boquilla de la bomba de combustible en la posición B podría verse afectado el flujo de combustible y se podría cerrar la boquilla de la bomba de combustible antes de que el tanque esté lleno.

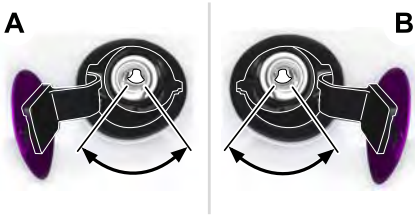

5. Accione la boquilla de la bomba de combustible dentro de la zona mostrada. Consulte A para conducción del lado izquierdo o B para conducción del lado derecho.

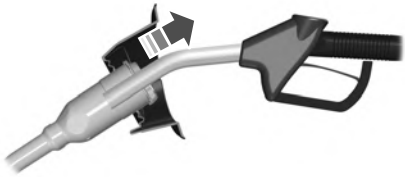

6. Cuando se cierra la bomba, espere 5 segundos; luego, levante la boquilla de la bomba de combustible y quítela lentamente.
7. Cierre completamente la tapa de recarga de combustible.

Nota: *no intente arrancar el motor si llenó el tanque de combustible con el combustible incorrecto. Utilizar el combustible incorrecto podría provocar daños que la garantía del vehículo no cubre. Haga que revisen el vehículo inmediatamente.*

Apertura manual de la tapa de recarga de combustible

Su vehículo no cuenta con una tapa de llenado del tanque de combustible.

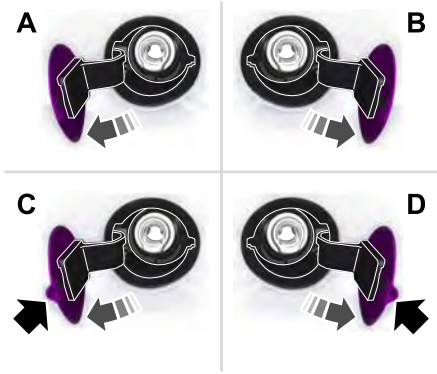

A Lado izquierdo Para abrir la tapa de recarga de combustible, presione la parte central del borde trasero de la tapa de recarga de combustible y suelte.

B Lado derecho Para abrir la tapa de recarga de combustible, presione la parte central del borde trasero de la tapa de recarga de combustible y suelte.

C Lado izquierdo Hale de la parte posterior de la tapa de recarga de combustible para abrirla.

D Lado derecho Hale de la parte posterior de la tapa de recarga de combustible para abrirla.

CAPACIDAD DEL TANQUE DE COMBUSTIBLE

Capacidad total

La capacidad total es la cantidad máxima de combustible que puede agregar al tanque después de quedarse sin combustible. La capacidad total incluye una reserva de vacío. La reserva de vacío es la cantidad de combustible no especificada restante en el tanque cuando el medidor de combustible señala que está vacío.

Nota: *La cantidad de combustible en la reserva de vacío varía y no se puede confiar en esta para aumentar la autonomía.*

LLENADO Y REPOSICIÓN DE COMBUSTIBLE – SOLUCIÓN DE PROBLEMAS

Llenado y reposición de combustible – Luces de advertencia

Si se enciende mientras está conduciendo, cargue combustible lo antes posible.

Llenado y reposición de combustible – Mensajes de información

Advertencia del sistema de recarga de combustible (Si está equipado)

Si la válvula de llenado del tanque de combustible no cierra completamente, puede que aparezca un mensaje en la pantalla de información.

Mensaje
Revisar la entrada de llenado de combustible

Si el mensaje aparece, realice lo siguiente:

1. Detenga el vehículo tan pronto como sea seguro hacerlo y apague el motor.
2. Seleccione estacionamiento (P) o punto muerto (N).
3. Aplique el freno de mano.
4. Abra completamente la tapa de recarga de combustible.
5. Revise la válvula de llenado del tanque combustible para ver si hay residuos que dificulten su movimiento.
6. Retire cualquier residuo de la válvula llenado del tanque de combustible.
7. Coloque completamente la boquilla de la bomba de combustible o el embudo de recarga de combustible provisto en el vehículo dentro del tubo de llenado de combustible. Véase **Ubicación del embudo de llenado de combustible** (página 209). Esta acción desplazará cualquier residuo que pueda impedir que la válvula de llenado del tanque de combustible se cierre por completo.
8. Retire la boquilla de la bomba de combustible o el embudo de llenado de combustible del tubo de llenado del tanque de combustible.
9. Cierre completamente la tapa de recarga de combustible.

Nota: *Es posible que el mensaje no se restablezca inmediatamente. Si el mensaje sigue apareciendo y se encienden las luces de advertencia, haga revisar el vehículo cuanto antes.*

QUÉ ES EL FILTRO DE PARTÍCULAS DIÉSEL

El filtro de partículas diésel es parte del sistema de emisiones del vehículo y filtra partículas de diésel dañinas de los gases de escape.

CÓMO FUNCIONA EL FILTRO DE PARTÍCULAS DIÉSEL

El filtro de partículas diésel reduce las emisiones de carbono, atrapando las partículas de escape antes de que lleguen al tubo de escape. El sistema debe limpiar las partículas de escape que se acumulan dentro del filtro en forma periódica. Esto se realiza de tres formas: regeneración pasiva, regeneración activa y regeneración manual.

Regeneración pasiva

En la regeneración pasiva, la temperatura normal del sistema de escape limpia el filtro oxidando el hollín. La limpieza se produce durante las condiciones de operación normales del vehículo según los patrones de manejo.

Regeneración activa

Cuando el filtro de partículas diésel está lleno, la regeneración activa aumenta la temperatura del escape para eliminar las partículas. Durante la limpieza, las partículas se convierten en gases inofensivos.

Cuando el módulo de control del motor detecta que el filtro de partículas diésel está casi lleno de partículas y el vehículo no está funcionando de una forma que permita la regeneración eficaz, aparecerá un mensaje en la pantalla de información que le recordará que conduzca su vehículo, para poder limpiar el filtro de partículas diésel. Si conduce su vehículo de una forma que permite una regeneración eficaz, la pantalla de información mostrará un mensaje de limpieza del filtro del escape.

PRECAUCIONES DEL FILTRO DE PARTÍCULAS DIÉSEL

PELIGRO: no estacione ni deje el vehículo en marcha sobre hojas secas, pasto seco u otros materiales combustibles. El proceso de regeneración hace que la temperatura de los gases de escape sea muy alta y el escape irradiará una cantidad considerable de calor durante y después de la regeneración, y tras haber apagado el motor. Esto representa un riesgo potencial de incendio.

PELIGRO: Cuando aparece el mensaje ***Limpiando filtro de escape*** en la pantalla de información, no estacione cerca de materiales, vapores o estructuras inflamables hasta que se complete la limpieza del filtro.

PELIGRO: la temperatura normal de funcionamiento del sistema de escape es muy alta. Nunca intente reparar ni trabaje junto a una parte del sistema de escape hasta que se haya enfriado. Tenga especial cuidado cuando trabaje cerca del catalizador de oxidación diésel o del filtro de partículas diésel. El catalizador de oxidación diésel y el filtro de partículas diésel se calientan a temperaturas muy altas después de un corto período en el que el motor se encuentra en funcionamiento y se mantiene caliente después de que el motor se apaga.

Nota: *evite quedarse sin combustible.*

Nota: *puede oler un olor metálico caliente o puede oír un sonido metálico de clic durante el proceso de regeneración a baja velocidad o raletí. Esto se debe a las altas temperaturas que se alcanzan durante la regeneración y es normal.*

Nota: *puede que escuche cambios en el sonido del motor o del escape durante el proceso de regeneración.*

Si no se realiza la regeneración activa ni manual cuando se indica, el filtro de partículas diésel puede obstruirse. Si el filtro de partículas diésel se llena y supera el umbral de regeneración, el vehículo deshabilita la capacidad para la regeneración activa y manual. Esto puede causar daños irreversibles en su vehículo, que la garantía del vehículo podría no cubrir.

REQUISITOS DEL FILTRO DE PARTÍCULAS DIÉSEL

El filtro de partículas Diesel de su vehículo requiere regeneración periódica para funcionar correctamente.

Si sus viajes cumplen con alguna de las siguientes condiciones:

- Maneja sólo distancias cortas.
- Enciende y apaga el motor con frecuencia.
- Sus viajes implican un alto nivel de aceleración y desaceleración.

Debe realizar viajes ocasionales bajo las siguientes condiciones para ayudar al proceso de regeneración:

- Conduzca el vehículo en condiciones más favorables, como a velocidades más altas durante la conducción normal, en una ruta o autopista durante un mínimo de 20 minutos. Si durante este viaje se realizan paradas breves, el proceso de regeneración no se verá afectado.
- Evite dejar el motor en marcha durante largos períodos, respete los límites de velocidad y tenga en cuenta el estado del camino.
- No apague el encendido.
- Seleccione una marcha apropiada para lograr mantener el régimen del motor entre las 1500 y las 3000 RPM.

REGENERACIÓN MANUAL DEL FILTRO DE PARTÍCULAS DIÉSEL

Qué es la regeneración manual del filtro de partículas diésel

La regeneración manual del filtro de partículas diésel le permite comenzar manualmente con la regeneración del filtro de partículas diésel cuando se está en raletí, para limpiar el filtro.

Nota: *si usted no está seguro de si el vehículo cuenta con esta función, póngase en contacto con un Concesionario Ford.*

Precauciones de la regeneración manual del filtro de partículas diésel

PELIGRO: manténgase alejado del tubo de escape durante la regeneración. Los gases de escape calientes pueden producirle quemaduras graves.

Puede suceder que no se pueda usar la regeneración manual cuando aparece la luz de advertencia de servicio del motor a la brevedad en la pantalla de información.

Nota: *durante el uso de la regeneración manual, es posible que observe una cantidad ligera de humo blanco. Esto es normal.*

Requisitos de la regeneración manual del filtro de partículas diésel

Se puede usar la función de regeneración manual cuando aparece un mensaje en la pantalla de información y no le es posible conducir de una forma que permita una regeneración automática eficaz, o bien si opta por realizar manualmente la regeneración del filtro de partículas diésel mientras el vehículo está en raletí.

Antes de iniciar la regeneración manual, haga lo siguiente:

- Cambie a estacionamiento (P) y aplique el freno de mano sobre una superficie horizontal y estable.
- Estacione el vehículo fuera de cualquier estructura.
- Estacione su vehículo a una distancia de 3–5 m de cualquier obstrucción y lejos de materiales que puedan quemarse o derretirse fácilmente, por ejemplo, como papeles, hojas, productos derivados del petróleo, combustibles, plásticos y otra materia orgánica seca.
- Asegúrese de que al menos 1/8 del tanque tenga combustible.
- Asegúrese de que todos los fluidos estén a los niveles adecuados.

Limitaciones de la regeneración manual del filtro de partículas diésel

No puede usar la regeneración manual mientras el porcentaje de carga del filtro de partículas diésel no haya alcanzado el 100 %. El porcentaje de carga del filtro de partículas diésel fluctuará hacia arriba y hacia abajo cuando conduzca el vehículo debido a las regeneraciones activa y pasiva.

Si la operación del vehículo incluye tiempos de detención importantes, ciclos de manejo a velocidad baja a menos de 40 km/h, ciclos de manejo cortos, tiempos de conducción menores a 15 minutos o si el vehículo no se calienta por completo, es posible que ni la regeneración pasiva ni la regeneración activa limpien bien el sistema de filtro de partículas diésel.

Los dispositivos de repuesto o las modificaciones al sistema de escape pueden reducir su efectividad además de causar daños al sistema de escape o al motor. Esto también podría disminuir el rendimiento del vehículo y ocasionar daños que no estén cubiertos por la garantía del vehículo.

Arranque de la regeneración manual del filtro de partículas diésel

Inicie con el motor del vehículo y cuando haya alcanzado la temperatura de operación normal, presione el botón de control de la pantalla de información en el volante de dirección. Véase **Pantalla del cuadro de instrumentos** (página 140).

Si el filtro de partículas diésel está cerca a saturarse o ya saturado, aparecerá un mensaje en la pantalla de información solicitando permiso para comenzar la limpieza del filtro. Véase **Cómo funciona el filtro de partículas diésel** (página 215). Responda que sí a esta indicación y luego siga las indicaciones relativas a la posición del escape, necesarias para iniciar la regeneración manual. Asegúrese de entender todas las indicaciones. Si no está seguro de lo que se le pregunta en cada mensaje, póngase en contacto con un concesionario Ford. La pantalla le confirmará que la operación inicia y termina. También puede manejar para limpiar el filtro.

Cuando el sistema está en el punto de sobresaturarse, se enciende la luz de advertencia de servicio al motor y aparece un mensaje en la pantalla de información. No puede iniciar la limpieza del filtro. Haga que revisen su vehículo lo antes posible.

Una vez que comienza la regeneración manual, el régimen del motor aumenta a aproximadamente 1600 rpm y aumenta la velocidad del ventilador de enfriamiento. Escuchará un cambio en el sonido porque aumenta la velocidad del motor y del ventilador de refrigeración.

No es necesario abrir el capó que se encuentra en el compartimento del motor. Una vez completada la regeneración manual, el régimen del motor vuelve a raletí normal. El sistema de escape permanecerá muy caliente durante varios minutos incluso después de que haya terminado la regeneración. No vuelva a colocar el vehículo sobre materiales que se puedan quemar hasta que el sistema de escape haya tenido tiempo suficiente para enfriarse. Dependiendo de la cantidad de hollín que recoja el filtro de partículas diésel, la temperatura ambiente y la altitud, la regeneración manual puede tardar aproximadamente 30 minutos.

FILTRO DE PARTÍCULAS DIÉSEL – SOLUCIÓN DE PROBLEMAS

Filtro de partículas diésel – Luces de advertencia

Si es necesario realizarle mantenimiento al filtro, la luz de advertencia del sistema de control del motor se enciende en la pantalla de información.

Si se presentan problemas con el sistema de filtro de partículas diésel, se encienden la luz de advertencia del sistema de control del motor y la luz de advertencia de revisión del motor a la brevedad para informarle que el vehículo necesita mantenimiento. Haga revisar su vehículo tan pronto como sea posible.

Filtro de partículas diésel – Mensajes de información

Mensaje	Acción
Limpiando filtro de escape	El vehículo ingresó al modo de limpieza. Varias acciones del motor aumentarán la temperatura del escape en el sistema de filtro de partículas diésel para quemar las partículas (hollín de escape). Luego de que el vehículo quema las partículas, la temperatura de escape volverá a los niveles normales. Este mensaje es NORMAL.
Filtro de escape al límite. Conduzca para limpiar ahora	El filtro de partículas diésel está lleno de partículas (hollín de escape) y usted no está operando el vehículo de una manera que permita la limpieza normal. Maneje el vehículo a más de 48 km/h hasta que el mensaje se apague.
Filtro de escape sobrecargado Limpiar ahora	
Filtro de escape al límite Limpiar ahora	El filtro de partículas diésel está lleno de partículas (hollín de escape) y usted no está operando el vehículo de una manera que permita la limpieza normal. Maneje el vehículo a más de 48 km/h hasta que el mensaje se apague.
Filtro de escape al límite. Conduzca para limpiar ahora	
Filtro de escape Conducción finalizada	El filtro de partículas diésel está limpio.
Limpieza de filtro de escape completa	El filtro de partículas diésel está limpio (solo OCR).
Limpieza de filtro de escape detenida	El proceso de regeneración manual se detuvo (solo OCR).
Filtro de escape superó el límite Servicio inmediato	Debe hacer que un Concesionario Ford realice el mantenimiento del vehículo. Si se ignora este mensaje de advertencia, se puede reducir la facilidad de manejo y generar gastos al cliente, incluido daños en el filtro de partículas diésel. La nueva garantía del vehículo puede no cubrir este daño.

QUÉ ES EL SISTEMA DE REDUCCIÓN CATALÍTICA SELECTIVA

El sistema de reducción del catalizador selectivo ayuda a reducir los niveles de emisión de óxidos de nitrógeno provenientes del sistema de escape.

CÓMO FUNCIONA EL SISTEMA DE REDUCCIÓN CATALÍTICA SELECTIVA

El sistema de reducción catalítica selectiva inyecta líquido de escape de diésel en el sistema de escape para permitir el funcionamiento correcto del sistema de reducción catalítica selectiva.

PRECAUCIONES DEL SISTEMA DE REDUCCIÓN CATALÍTICA SELECTIVA

PELIGRO: mantenga el líquido de escape de diésel fuera del alcance de los niños. Evite el contacto con la piel, los ojos o la ropa. En caso de contacto con sus ojos, enjuáguelos inmediatamente con agua y busque atención médica de inmediato. En caso de contacto con la piel, límpiela de inmediato con agua y jabón. Si ingiere líquido de escape de diésel, beba abundante agua y llame a un médico de inmediato.

PELIGRO: rellene el tanque de líquido de escape de diésel solo en un área bien ventilada. Al retirar la tapa de llenado del tanque de líquido de escape de diésel o una tapa del contenedor del líquido de escape de diésel es posible que se produzcan escapes de vapor. Los vapores de amoníaco pueden irritar los ojos, la piel y las membranas mucosas. Si se inhalan vapores de amoníaco se puede generar ardor en los ojos, la garganta y la nariz, y provocar tos y lágrimas.

PELIGRO: el líquido de escape de diésel debe rellenarse cuando el nivel esté bajo o se contamine, o cuando la velocidad del vehículo esté limitada a 80 km/h. En estas condiciones, conduzca con precaución y rellene el líquido de escape de diésel de inmediato. Si el líquido de escape de diésel se acaba o se contamina y no se reemplaza, el vehículo se limita solo a raletí del motor una vez que se detiene. En estas condiciones, tenga cuidado de dónde detiene su vehículo ya que es posible que no pueda manejar distancias largas ni mantener velocidades normales hasta que llene o reemplace el líquido de escape de diésel.

PELIGRO: manipular o desactivar el sistema de reducción catalítica selectiva produce limitaciones graves en el rendimiento del vehículo, incluyendo la limitación, a la larga, de la velocidad a 8 km/h.

Nota: *no lo coloque líquido de escape de diésel en el tanque de combustible. Esto puede generar daños que podrían no estar cubiertos por la garantía del vehículo.*

Los sistemas de reducción catalítica selectiva son sensibles a la contaminación del líquido de escape de diésel. Mantener la pureza del líquido es importante para evitar fallas en el sistema. Si desmonta o drena el tanque del líquido de escape de diésel, no use el mismo líquido para rellenar el tanque. El sistema cuenta con un sensor para monitorear la calidad del líquido.

Si se conduce sin haber rellenado con líquido de escape de diésel, sin haberlo reemplazado si estuviese contaminado, o sin reparar el sistema de reducción catalítica selectiva puede dar lugar a las siguientes acciones, según lo solicitado por el Consejo de Recursos Atmosféricos de California (CARB) y de la Agencia de Protección Ambiental (EPA) de los EE. UU.:

- Dentro de una autonomía preestablecida, la velocidad se limita luego de volver a arrancar el vehículo. Antes de que esto ocurra, aparece un mensaje en la pantalla de información.
- Si se continúa conduciendo el automóvil sin recargar el líquido de escape de diésel o sin reemplazarlo si está contaminado, el motor funcionará solo en modo de raletí. Esto solo ocurre luego de recargar combustible, cuando el vehículo ha estado en raletí en la posición estacionamiento durante 1 hora o cuando el motor se apaga durante 10 o más minutos, y se indica mediante un mensaje en la pantalla de información que señala las acciones obligatorias para restablecer el funcionamiento normal. Se debe agregar un mínimo de 3,8 L de líquido de escape de diésel en el tanque para salir del modo de solo raletí, pero el vehículo seguirá en modo de limitación de velocidad hasta que rellene completamente el tanque.

Nota: *en el caso de los modos de limitación de velocidad o de solo raletí, se restablecerá el funcionamiento normal del vehículo si rellena el tanque de líquido de escape de diésel o repara el sistema contaminado. Si el sistema está contaminado o no funciona, haga revisar el vehículo tan pronto como sea posible.*

REQUISITOS DEL SISTEMA DE REDUCCIÓN CATALÍTICA SELECTIVA

Use solo líquido de escape de diésel que esté certificado por el American Petroleum Institute (API).

Puede comprar líquido de escape de diésel en un concesionario Ford o comunicarse con la asistencia en ruta para que lo ayuden a buscar a un distribuidor que venda líquido de escape de diésel.

Nota: *si usa líquido de escape de diésel no certificado se pueden producir daños que la garantía no cubre*

PAUTAS DEL SISTEMA DE REDUCCIÓN CATALÍTICA SELECTIVA

- El líquido de escape de diésel es no inflamable, no tóxico, incoloro y soluble en agua.
- Para que el sistema funcione de manera correcta, debe mantener el nivel de líquido de escape de diésel.
- No llene el tanque del líquido de escape de diésel más allá de su capacidad.
- El líquido de escape de diésel es corrosivo.

- Evite derramar líquido de escape de diésel en superficies pintadas, alfombras o componentes plásticos. Limpie inmediatamente los derrames de líquido de escape de diésel con un paño húmedo y agua. Si ya se cristalizó, use agua tibia y una esponja.
- No guarde la botella del líquido de escape de diésel en su vehículo. Si hay pérdidas, podría dañar los componentes interiores del vehículo o liberar olor a amoníaco dentro de él.
- No vuelva a utilizar el recipiente de líquido de escape de diésel una vez que esté vacío.
- Almacene el líquido de escape de diésel en un lugar que no esté expuesto a la luz solar directa y que tenga temperaturas entre -5–20ºC.
- El sistema tiene un sensor de la calidad del líquido de escape de diésel. La dilución del líquido de escape de diésel o el uso de cualquier otro líquido en el sistema de reducción catalítica selectiva produce fallas en el sistema de líquido de escape de diésel y, a la larga, provoca que el automóvil solo funcione en modo de raletí.
- No diluya el líquido de escape de diésel ni con agua ni con ningún otro líquido.

LLENADO DEL TANQUE DEL SISTEMA DE REDUCCIÓN CATALÍTICA SELECTIVA

Llenado del tanque del sistema de reducción catalítica selectiva en clima frío

El líquido de escape de diésel se puede congelar si la temperatura es inferior a -11ºC. Su vehículo tiene un sistema de precalentamiento que permite que el líquido de escape de diésel funcione a una temperatura inferior a -11ºC. Si no usa su vehículo por un período largo, es posible que el líquido del tanque se congele si la temperatura ambiente es inferior a -11ºC. Si el tanque está lleno por sobre su capacidad y el líquido se congela, podrían producirse daños que no estén cubiertos por la garantía.

Llenado del tanque del sistema de reducción catalítica selectiva con bomba de estación de combustible

Llenar el tanque del líquido de escape de diésel una bomba de estación de servicio es similar a recargar combustible en el vehículo.

1. Abra completamente la tapa de recarga de combustible.

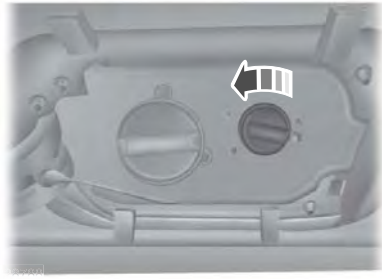

2. Retire la tapa del llenado del tanque del líquido de escape diésel.

Nota: *el tanque de líquido de escape de diésel tiene una tapa de llenado azul.*

3. Inserte completamente la boquilla del líquido de escape de diésel.

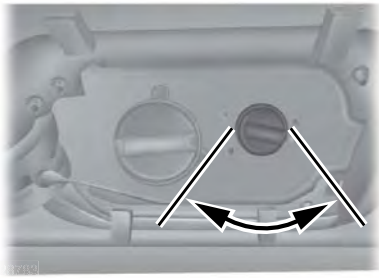

4. Opere la boquilla de la bomba del líquido de escape de diésel dentro del área que se muestra.

Nota: *la boquilla de la bomba se cierra cuando el tanque está lleno.*

5. Levante ligeramente la boquilla de la bomba de líquido de escape de diésel y luego extráigala lentamente.
6. Vuelva a colocar la tapa del llenado del tanque del líquido de escape diésel. Gírelo hacia la derecha hasta que sienta una fuerte resistencia y oiga un clic.

Llenado del tanque del sistema de reducción catalítica selectiva con un recipiente portátil

El siguiente procedimiento se aplica a los contenedores de líquido de escape de diésel Motorcraft o similares. Siga las instrucciones del fabricante.

1. Abra completamente la tapa de recarga de combustible.
2. Retire la tapa del recipiente del líquido de escape diésel.
3. Coloque la boca en el recipiente y ajuste hasta que sienta una fuerte resistencia.

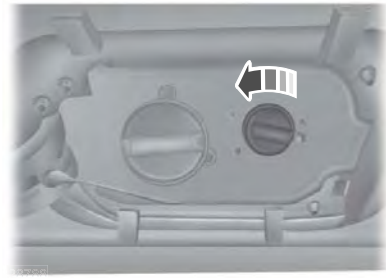

4. Retire la tapa del llenado del tanque del líquido de escape diésel.

Nota: *el tanque de líquido de escape de diésel tiene una tapa de llenado azul.*

5. Inserte la boca en el cuello de llenado hasta que el sello de la bomba se asiente por completo.
6. Vierta el líquido en el tanque.

Nota: *el líquido deja de correr cuando el tanque está lleno.*

7. Coloque el recipiente en posición vertical suavemente, por abajo del cuello del llenado del líquido de escape diésel.
8. Deje que el líquido restante en la boca se escurra y vuelva al contenedor.
9. Retire la boca del cuello de llenado del líquido de escape diésel.
10. Vuelva a colocar la tapa del tanque del líquido de escape de diésel. Gírelo hacia la derecha hasta que sienta una fuerte resistencia y oiga un clic.
11. Retire la boca del recipiente del líquido de escape diésel y vuelva a colocar la tapa.

Nota: *si queda líquido de escape de diésel en el recipiente, guárdelo para un próximo uso. La boca se puede volver a usar. Antes de guardarla, lave la boca con agua. No use la boca del líquido de escape de diésel con otros líquidos.*

VERIFICACIÓN DEL ESTADO DEL SISTEMA DE REDUCCIÓN CATALÍTICA SELECTIVA

La pantalla de información muestra una serie de mensajes sobre la cantidad de líquido de escape de diésel disponible. Una comprobación de los sistemas muestra mensajes que indican la cantidad disponible de líquido de escape de diésel o muestra un mensaje de advertencia que indica la distancia aproximada restante hasta que se termine el líquido del tanque de líquido de escape de diésel. Véase **Sistema de reducción catalítica selectiva – Mensajes de información** (página 225).

CAPACIDAD Y ESPECIFICACIÓN DEL LÍQUIDO DE ESCAPA DIÉSEL

Para obtener más información sobre el llenado, consulte la sección Capacidades y especificaciones del Manual del propietario. Véase **Capacidad y especificación del líquido de escape diésel** (página 224).

SISTEMA DE REDUCCIÓN CATALÍTICA SELECTIVA – SOLUCIÓN DE PROBLEMAS

Sistema de reducción catalítica selectiva – Luces de advertencia

Cuando el nivel de líquido de escape de diésel se acerca a la marca de vacío, aparece el símbolo de advertencia y comienza una serie de pitidos y mensajes cuando quedan 800 km antes de que se agote el líquido de escape de diésel. Los mensajes y el símbolo de advertencia se mantienen hasta que rellene el tanque de líquido de escape de diésel.

Se encenderá la luz de advertencia y aparecerá un mensaje en la pantalla de información, si el sistema se contamina o no funciona.

Sistema de reducción catalítica selectiva – Mensajes de información

Mensaje	Acción
Rango de nivel DEF: XX mi/km Cargar ahora	La distancia que puede recorrer antes de que se agote el líquido de escape diésel. Vuelva a recargar tan pronto como sea posible.
Velocidad de nivel de vaciado DEF limitada a XX MPH / km/h in XX mi/km	El tanque de líquido de escape diésel está casi vacío. La velocidad máxima del vehículo se limitará en la distancia indicada. Debe reabastecer el líquido de escape diésel para volver al funcionamiento normal del vehículo. Véase **Capacidad y especificación del líquido de escapa diésel** (página 224).
Velocidad de nivel de vaciado DEF limitada a XX MPH / km/h in XX mi/km tras el arranque	El líquido de escape diésel restante se agotó. La velocidad se limitará hasta el próximo arranque. Debe reabastecer el líquido de escape diésel para volver al funcionamiento normal del vehículo. Véase **Capacidad y especificación del líquido de escapa diésel** (página 224).
Velocidad de nivel bajo DEF limitada a XX km/h/ mph	El tanque de líquido de escape diésel está vacío. Debe reabastecer el líquido de escape diésel para volver al funcionamiento normal del vehículo. Véase **Capacidad y especificación del líquido de escapa diésel** (página 224).
Nivel aditivo escape vacío Motor en ralentí pronto	El sistema de reducción catalítica selectiva detecta bajo líquido de escape. El motor ingresará eventualmente en el modo de raletí. Debe reabastecer el líquido de escape diésel para volver al funcionamiento normal del vehículo. Véase **Capacidad y especificación del líquido de escapa diésel** (página 224).
Nivel aditivo escape vacío Motor en ralentí Ver manual	El vehículo pasará al modo de raletí. Debe reabastecer el líquido de escape diésel para volver al funcionamiento normal del vehículo. Véase **Capacidad y especificación del líquido de escapa diésel** (página 224).
Velocidad de nivel de falla DEF limitada a XX MPH / km/h in XX mi/km	El sistema de reducción catalítica selectiva detecta una falla. La velocidad máxima del vehículo se limitará en la distancia indicada y realiza la cuenta regresiva desde este punto. Haga revisar su vehículo tan pronto como sea posible.

Mensaje	Acción
Velocidad de nivel de falla DEF limitada a XX MPH / km/h in XX mi/km tras el arranque	El sistema de reducción catalítica selectiva detecta una falla. La velocidad máxima del vehículo se limitará hasta vuelva a arrancar. Haga revisar su vehículo tan pronto como sea posible.
Velocidad limitada de falla DEF a XX km/h/ mph	El sistema de reducción catalítica selectiva detecta una falla. La velocidad máxima del vehículo está limitada. Haga revisar su vehículo tan pronto como sea posible.
Falla de motor DEF en reposo pronto	El sistema de reducción catalítica selectiva detecta una falla. El motor ingresará eventualmente en el modo de raletí. Haga revisar su vehículo tan pronto como sea posible.

QUÉ ES EL CONVERTIDOR CATALÍTICO

El convertidor catalítico es parte del sistema de emisiones del vehículo y filtra los contaminantes dañinos del gas de escape.

PRECAUCIONES DEL CONVERTIDOR CATALÍTICO

PELIGRO: no estacione, deje en ralentí ni maneje el vehículo sobre pasto seco u otras superficies cubiertas secas. El sistema de emisión de gases calienta el compartimiento del motor y el sistema de escape, lo cual genera riesgo de incendio.

PELIGRO: .a temperatura normal de funcionamiento del sistema de escape es muy alta. Nunca intente reparar ni trabaje junto a una parte del sistema de escape hasta que se haya enfriado. Tenga especial cuidado cuando trabaje cerca del catalizador. El catalizador se calienta a una temperatura demasiado alta después de un corto período de funcionamiento del motor y se mantiene caliente después de que el motor se apaga.

Para evitar dañar el catalizador:

- No haga girar el motor por más de 10 segundos a la vez.
- No haga funcionar el motor con un cable de bujía desconectado.
- No arranque el vehículo empujándolo o remolcándolo. Use cables puente para batería. Véase **Arranque con cables de emergencia** (página 397).
- Use el combustible correcto. Véase **Combustible y recarga de combustible** (página 206).
- No apagado el arranque cuando el vehículo esté en movimiento.
- Evite quedarse sin combustible.
- Lleve a cabo los puntos mencionados en la información de mantenimiento programado de acuerdo al programa especificado.

CONVERTIDOR CATALÍTICO – SOLUCIÓN DE PROBLEMAS

Convertidor catalítico – Luces de advertencia

Su vehículo tiene un sistema de diagnóstico a bordo que monitorea el sistema de control de emisión de gases. Si se enciende alguna de las siguientes luces de advertencia, esto puede indicar que el sistema de diagnóstico a bordo detectó una falla del sistema de control de emisiones.

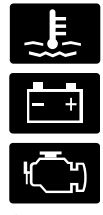

Si continúa conduciendo, la potencia del motor puede disminuir o el motor se puede detener. Si no responde a la luz de advertencia, puede dañarse algún componente no cubierto por la garantía del vehículo. Haga revisar su vehículo tan pronto como sea posible.

PRECAUCIONES DE LA TRANSMISIÓN AUTOMÁTICA

PELIGRO: Siempre aplique por completo el freno de mano y asegúrese de colocar la palanca de cambios en estacionamiento (P) Si no sigue estas instrucciones, se podrían producir lesiones personales o causar la muerte.

PELIGRO: No utilice remolque/arrastre cuando la superficie del camino esté resbaladiza. Si no sigue esta instrucción, puede ocasionar la pérdida de control del vehículo.

PELIGRO: Cuando el vehículo esté inmóvil, mantenga presionado por completo el pedal del freno cuando realice los cambios. Si no sigue esta instrucción, podrían producirse lesiones personales, causar la muerte o daño a la propiedad.

PELIGRO: No aplique el pedal del acelerador y el pedal del freno al mismo tiempo. Presionar los dos pedales al mismo tiempo durante más de unos segundos limitará el rendimiento del motor, lo cual puede hacer que mantener la velocidad en el tráfico sea difícil y causar lesiones graves.

POSICIONES DE LA TRANSMISIÓN AUTOMÁTICA

Estacionamiento (P)

Esta posición bloquea la transmisión y evita que las ruedas giren. Deténgase por completo antes de seleccionar o sacar el vehículo de la posición estacionamiento (P).

El freno de mano eléctrico se puede activar cuando coloca la palanca de cambio en estacionamiento (P) sin presionar por completo el pedal del freno. El freno de mano eléctrico se activa cuando coloca la palanca de cambio en estacionamiento (P) en pendientes grandes. El freno de mano eléctrico se libera con la función de liberación automática o de forma manual, tal como se describe en la sección Liberación del freno de mano eléctrico. Véase **Freno de estacionamiento eléctrico** (página 254).

Nota: *suena un tono de advertencia si abre la puerta del conductor y no ha movido la transmisión a la posición estacionamiento (P).*

Marcha atrás (R)

PELIGRO: mueva la transmisión a marcha atrás (R) solo cuando el vehículo esté estacionado y el motor esté en raletí.

Esta posición le permite al vehículo moverse marcha atrás. Detenga el vehículo antes de colocar o quitar la marcha atrás (R).

Punto muerto (N)

PELIGRO: en punto muerto (N), el vehículo puede andar libremente. Si desea bajarse del vehículo, asegúrese de accionar el freno de mano.

Esta posición le permite al vehículo desplazarse libremente. Mantenga presionado el pedal del freno cuando esté en esa posición.

Nota: *puede arrancar el vehículo en esta posición.*

Directa (D)

Directa (D) es la posición de conducción normal y permite subir y bajar de marcha por todas las marchas disponibles.

Manual (M)

Para seleccionar el modo manual, presione el botón (M) en la palanca.

Nota: *para activar el modo manual, el vehículo debe estar en directa (D).*

Esta posición le permite subir o bajar de marcha según lo prefiera con los botones + o - de la palanca.

Para regresar a la posición directa (D) normal, presione el botón (M) de nuevo para salir del modo manual.

CAMBIAR A VELOCIDAD EL VEHÍCULO

Selector de la consola central

1. Presione el pedal de freno completamente.
2. Presione el botón delantero en la palanca de cambios y muévala al cambio deseado.
3. Cuando termine de manejar, detenga el vehículo por completo.
4. Presione el botón delantero en la palanca de cambios y colóquela de manera segura en la posición de estacionamiento (P).

Selector de columna

1. Presione el pedal de freno completamente.
2. Mueva la palanca de cambios a la posición deseada.
3. Cuando termine de manejar, detenga el vehículo por completo.
4. Hale de la palanca hacia el conductor, mueva la palanca de cambios y colóquela de manera segura en la posición de estacionamiento (P).

CAMBIO DE MARCHAS MANUAL

Cambio con los botones de la palanca selectora

Presionar el botón manual (M) en la palanca de cambios le permite seleccionar la marcha que desee. Solo se muestra la marcha actual. Presione el botón **+** para subir de marcha o el botón **–** para bajar de marcha. Vuelva la transmisión a una marcha diferente para desactivar el control manual o presione Manual (M).

El vehículo cuenta con una transmisión automática SelectShift. Con esta función, puede cambiar las marchas como desee, sin el embrague.

Nota: *para evitar que el motor funcione con muy pocas rpm, lo cual podría causar que se pare, SelectShift baja de marcha si determina que usted no lo ha hecho a tiempo. Aunque SelectShift baje de marchas por usted, también le permite hacerlo manualmente en cualquier momento si determina que no se dañará el motor por exceso de revoluciones.*

Nota: *SelectShift no sube de marcha automáticamente, incluso si el motor se aproxima al límite de rpm. Cambie de marcha manualmente al presionar el botón **+**.*

Nota: *puede dañarse el motor si mantiene un exceso de revoluciones sin cambiar de marcha.*

Selector de la consola central

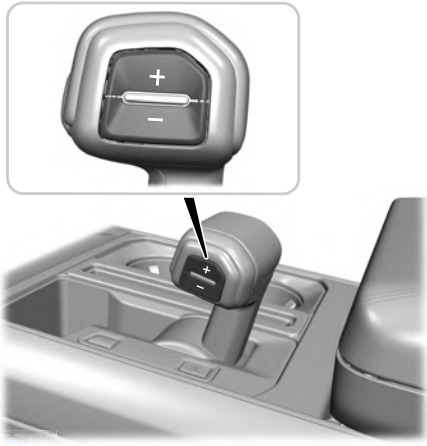

Selector de columna

MODO PUNTO MUERTO TEMPORAL

Qué es el modo Punto muerto temporal

Este modo mantiene su vehículo en punto muerto (N) cuando usted apaga el vehículo. Use este modo si sale de su vehículo o si lo apaga en un lavadero de autos automático.

Nota: *No remolque el vehículo en este modo.*

Nota: *el retorno automático a Estacionamiento (P) se retrasa cuando su vehículo está en este modo. Véase* ***Qué es el retorno automático a estacionamiento (P)*** *(página 231).*

Limitaciones del modo Punto muerto temporal

Su vehículo podría pasar a estacionamiento (P) después de 30 minutos, o si el nivel de carga de la batería del vehículo sea bajo. El uso prolongado de este modo puede provocar que se descargue la batería del vehículo.

No remolque el vehículo en este modo. Si no se siguen estas instrucciones, podrían producirse daños en el vehículo que no estén cubiertos por la garantía.

Ingreso al modo Punto muerto temporal

1. Encienda el vehículo.
2. Detenga el vehículo por completo.
3. Mantenga presionado el pedal del freno.
4. Cambie a punto muerto (N).

Nota: *Aparece un mensaje de instrucciones en la pantalla.*

5. Presione el botón manual (M).

Nota: *Cuando su vehículo entra a este modo, aparece un mensaje de confirmación en la pantalla.*

6. Suelte el pedal del freno.

Nota: *Su vehículo puede moverse libremente.*

7. Apague el vehículo.

Nota: *No remolque el vehículo en este modo.*

Nota: *En este modo puede parpadear el indicador de punto muerto (N) en la palanca de cambios.*

Salida del modo Punto muerto temporal

1. Presione el pedal de freno.
2. Cambie a Estacionamiento (P), o encienda su vehículo y cambie a Directa (D) o a Marcha atrás (R).

USO DE LA SELECCIÓN PROGRESIVA DE RANGO

La selección progresiva de rango le permite bloquear las marchas desde el rango de marchas automático. Esto le podría proporcionar una mejor experiencia de manejo al reducir los cambios de transmisión, por ejemplo, en terrenos resbaladizos o en pendientes pronunciadas.

Con la transmisión en directa (D), presione el botón **-** para activar la función.

Vuelva a presionar el botón **-** para continuar bloqueando las marchas más altas. Al comenzar con la marcha más alta, el cuadro de instrumentos indicará la marcha actual y la más alta disponible. Por ejemplo, presione el botón - dos veces para bloquear las marchas décima y novena.

Nota: *el cuadro de instrumentos indicará la marcha actual y la más alta disponible.*

Presione el botón + para desbloquear las marchas y poder seleccionar marchas más altas con la palanca de cambios.

Nota: *la transmisión cambia automáticamente dentro del rango de marchas que seleccione.*

RETORNO AUTOMÁTICO A ESTACIONAMIENTO (P)

Qué es el retorno automático a estacionamiento (P)

Su vehículo cambia a estacionamiento (P) si intenta salir de su vehículo sin colocar la transmisión en estacionamiento (P).

Cómo funciona el retorno automático a Estacionamiento (P)

Su vehículo cambia a Estacionamiento (P) cuando está detenido y se producen las siguientes condiciones:

- Usted apaga el vehículo.
- Abre la puerta del conductor con el cinturón de seguridad desabrochado.
- Desabrocha el cinturón de seguridad del conductor cuando la puerta del conductor está abierta.

Nota: *No utilice el retorno automático a estacionamiento (P) cuando su vehículo está en movimiento, excepto en caso de emergencia. Véase* ***Arranque y parada del motor*** *(página 192).*

Limitaciones del retorno automático a Estacionamiento (P)

El retorno automático a estacionamiento puede no funcionar de manera adecuada si el interruptor de la puerta abierta está funcionando incorrectamente.

Consulte a un concesionario Ford si suceden alguna de las siguientes situaciones:

- El indicador de la puerta abierta no se ilumina cuando la puerta del conductor está abierta.
- El indicador de puerta abierta se ilumina con la puerta del conductor cerrada.
- Aparece el mensaje "La transmisión no está en estacionamiento" con la puerta del conductor cerrada, después de que saca la palanca de cambios de la posición de estacionamiento (P).

GUARDADO DE LA PALANCA SELECTORA - VEHÍCULOS CON: CAMBIO DE CONSOLA

Presione el botón de guardar para plegar la palanca de cambios. Presione el botón nuevamente para liberar la palanca de cambios de la posición de guardado para usarla.

La función de guardado permite que la palanca quede en posición horizontal en la consola, lo que permite el uso de la bandeja de superficie operativa.

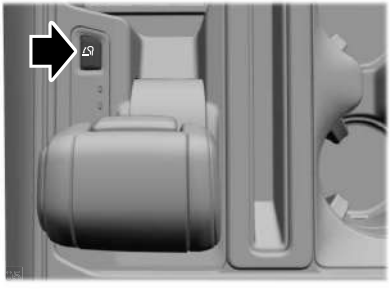

Nota: *no almacene objetos en el espacio de guardado de la palanca de cambios y asegúrese de que la plancha de la bandeja de la palanca de cambios inferior quede en posición horizontal dentro del lugar de guardado de la palanca.*

Nota: *si hay objetos en el lugar de guardado mientras guarda la palanca de cambios, esta podría regresar a la posición derecha de estacionamiento (P).*

LIBERACIÓN MANUAL DE ESTACIONAMIENTO

Qué es la liberación manual de estacionamiento

La liberación de estacionamiento manual le permite quitar la transmisión de la posición estacionamiento (P) en el caso de que se produzca una falla eléctrica o una emergencia.

Precauciones de la liberación manual de estacionamiento

PELIGRO: cuando realice este procedimiento, debe quitar la transmisión de estacionamiento (P), lo que significa que el vehículo puede moverse libremente. Para evitar un movimiento no deseado del vehículo, accione el freno de mano completamente antes de realizar este procedimiento. Use cuñas para ruedas si es necesario.

PELIGRO: si libera por completo el freno de mano, pero la luz de advertencia del freno continúa encendida, los frenos podrían no estar funcionando correctamente. Haga revisar el vehículo tan pronto como sea posible.

PELIGRO: No maneje el vehículo hasta que verifique que las luces de freno funcionan.

Use la liberación de estacionamiento manual para quitar la transmisión de la posición estacionamiento (P) en el caso de que se produzca una falla eléctrica o una emergencia. Véase **Remolque de emergencia** (página 401).

Nota: *no aplique la liberación de estacionamiento manual mientras el motor esté en marcha.*

Uso de la liberación manual de estacionamiento

Activación del cable de liberación de estacionamiento manual

1. Aplique el freno de mano. Véase **Freno de estacionamiento eléctrico** (página 254).

Nota: *si la batería del vehículo no tiene carga, por ejemplo, no hay energía eléctrica disponible, podría necesitarse una fuente de potencia externa para aplicar el freno de mano.*

2. Ubique la tapa de acceso del cable de liberación de estacionamiento manual en la parte inferior del panel inferior del conductor debajo del volante de dirección.

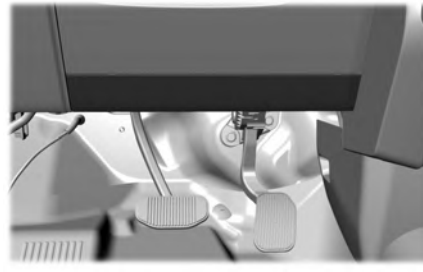

3. Abra cuidadosamente la tapa de acceso con bisagras, usando una cuña de plástico o una herramienta para hacer palanca en el borde superior del panel. Si lo hace correctamente, el panel se inclinará hacia abajo.

Nota: *no active la palanca de anulación hasta que se encuentre en el asiento del conductor.*

4. Encienda el vehículo, pero no lo arranque.
5. Una vez que esté en el asiento del conductor, mantenga presionado por completo el pedal del freno. No lo suelte. Hale de la correa de forma recta hacia el asiento del conductor hasta que se enganche. Si lo hizo correctamente, aparecerá un mensaje en el cuadro de instrumentos.

Nota: *no aplique fuerza excesiva cuando use la manija de liberación de estacionamiento manual, ya que esta podría dañarse.*

Nota: *el vehículo ya no se encuentra en la posición estacionamiento (P) y puede moverse.*

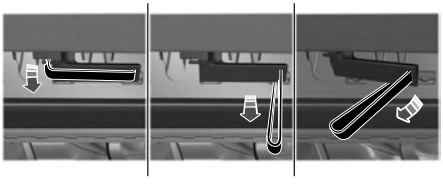

6. Con el pie todavía presionando por completo el pedal del freno, libere el freno de mano. Véase **Freno de estacionamiento eléctrico** (página 254).
7. El vehículo permanecerá en punto muerto (N) por motivos de remolque de emergencia.
8. Desactive el encendido.
9. Una vez que esté seguro y no haya riesgo de que el vehículo avance, desconecte el cable negativo (negro) de la batería.

Regresar el vehículo al modo normal

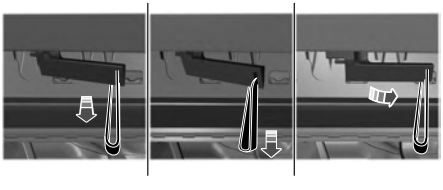

1. Una vez que esté seguro, vuelva a conectar el cable negativo (negro) a la batería.
2. Aplique el freno de mano. Véase **Freno de estacionamiento eléctrico** (página 254).

Nota: *si la batería del vehículo no tiene carga, por ejemplo, no hay energía eléctrica disponible, podría necesitarse una fuente de potencia externa para aplicar el freno de mano.*

Nota: *no hale de la correa hasta que usted se encuentre en el asiento del conductor.*

3. Una vez que esté en el asiento del conductor, mantenga presionado por completo el pedal del freno y no lo suelte. Mediante el uso de la correa, hale de la manija hacia el asiento del conductor hasta llegar al tope.
4. Hale de la palanca en dirección al piso hasta encontrar el tope antes de regresar a la posición de guardado.

Nota: *mantenga la tensión de la correa hasta que la palanca alcance la posición de guardado.*

5. Vuelva a colocar la palanca del cable de liberación de estacionamiento manual en la posición de guardado e instale la tapa de acceso.
6. Con el pie presionando por completo el pedal del freno, encienda el vehículo. Confirme que el vehículo se encuentra en la posición estacionamiento (P) y que el cuadro de instrumentos indica estacionamiento (P).

Nota: *si en el cuadro de instrumentos no aparece la posición estacionamiento (P) o si figura un mensaje de error en el cuadro de instrumentos, aplique el freno de mano antes de salir del vehículo. Consulte a un concesionario Ford para repararlo.*

7. Cierre la tapa de acceso.

CÓMO FUNCIONA LA TRACCIÓN EN LAS CUATRO RUEDAS

Uso del sistema electrónico de cambio automático (Si está equipado)

Este sistema de tracción en todas las ruedas utiliza una caja de transferencia electrónica de cambio automático (ESOF) de 2 velocidades que también se conoce como sistema temporal. Este sistema ofrece al conductor los modos de operación de tracción en dos ruedas en el rango alto, tracción en todas las ruedas en el rango alto y tracción en todas las ruedas en el rango bajo. Cuando se selecciona la tracción en todas las ruedas en el rango alto o la tracción en todas las ruedas en el rango bajo, el sistema proporciona potencia de tracción con bloqueo mecánico a todas las ruedas tanto delanteras como traseras para su uso en condiciones todoterreno o resbaladizas, como nieve profunda, arena o barro. Cuando se selecciona la tracción en todas las ruedas en el rango bajo, el sistema proporciona cambios adicionales para una mayor multiplicación del torque para condiciones como arena profunda, pendientes pronunciadas o el acarreo de objetos pesados. Además, el sistema puede permitir realizar arrastres al colocar la caja de transferencia en punto muerto.

Uso del sistema automático de tracción en todas las ruedas de 2 velocidades (Si está equipado)

El sistema automático de tracción en todas las ruedas de 2 velocidades utiliza una caja de transferencia de 2 velocidades a petición controlada de forma electrónica. Este sistema monitorea varias entradas sensoriales del vehículo para proporcionar un mayor nivel de rendimiento. Este sistema ofrece al conductor los modos de operación de tracción en dos ruedas en el rango alto, tracción en todas las ruedas automática, tracción en todas las ruedas en el rango alto y tracción en todas las ruedas en el rango bajo. Cuando se selecciona la tracción en todas las ruedas automática, el sistema varía continuamente la potencia hacia las ruedas delanteras para lograr un rendimiento óptimo en todas las condiciones de camino. Cuando se selecciona la tracción en todas las ruedas en el rango alto o la tracción en todas las ruedas en el rango bajo, el sistema proporciona potencia con bloqueo electrónico a todas las ruedas tanto delanteras como traseras para su uso en condiciones todoterreno o resbaladizas, como nieve profunda, arena o barro. Cuando se selecciona la tracción en todas las ruedas en el rango bajo, el sistema proporciona cambios adicionales para una mayor multiplicación del torque para condiciones como arena profunda, pendientes pronunciadas o el acarreo de objetos pesados. Además, el sistema puede permitir realizar arrastres al colocar la caja de transferencia en punto muerto.

PRECAUCIONES DE LA TRACCIÓN EN LAS CUATRO RUEDAS

PELIGRO: Los vehículos con un centro de gravedad más alto (vehículos utilitarios y con tracción en todas las ruedas) se comportan de manera distinta que los vehículos con un centro de gravedad más bajo (vehículos de pasajeros). Evite giros bruscos, velocidad excesiva y maniobras abruptas en estos vehículos. No conducir con precaución aumenta el riesgo de pérdida de control del vehículo, vuelco del vehículo, lesiones personales y muerte.

PELIGRO: si libera por completo el freno de mano, pero la luz de advertencia del freno continúa encendida, los frenos podrían no estar funcionando correctamente. Haga revisar su vehículo tan pronto como sea posible.

PELIGRO: no confíe demasiado en la capacidad de los vehículos con tracción en todas las ruedas. Si bien un vehículo con tracción en todas las ruedas puede acelerar mejor que un vehículo con tracción en dos ruedas bajo situaciones de poca tracción, no se detendrá más rápido que los vehículos con tracción en dos ruedas. Siempre conduzca a una velocidad segura.

Los vehículos utilitarios y las camionetas pueden presentar algunas diferencias en comparación con otros vehículos. Su vehículo podría estar más alto para permitir que se desplace sobre terrenos irregulares sin quedar trabado o dañar las piezas de la parte inferior de la carrocería. Las diferencias que hacen que el vehículo sea tan versátil también provocan que se comporte distinto de otros vehículos comunes de pasajeros. Mantenga siempre el control del volante de dirección, especialmente en terrenos irregulares. Debido a que cambios repentinos en el terreno pueden provocar movimientos abruptos del volante de dirección, asegúrese de sujetar el volante desde la parte exterior. No toque los rayos. Maneje con cuidado para evitar que se produzcan daños en el vehículo debido a objetos ocultos como piedras o troncos. Disminuya la velocidad en caso de haber vientos fuertes cruzados, ya que estos pueden afectar las características normales de dirección del vehículo. Extreme el cuidado durante el manejo sobre pavimento resbaladizo por arena suelta, agua, grava, nieve o hielo.

Nota: *no utilice el modo de tracción en todas las ruedas de rango alto ni de rango bajo en rutas secas y duras. Si lo hace, se podrían producir ruidos excesivos, aumentar el desgaste de las llantas y puede dañar los componentes de la transmisión. El modo de tracción en todas las ruedas alta o baja solo está pensado para superficies constantemente resbaladizas o inestables. El uso del modo tracción en todas las ruedas de rango bajo en estas superficies podría generar algo de ruido, como un golpe sordo ocasional, pero no debería dañar los componentes de la transmisión. Cuando se desplace sobre superficies sueltas o resbaladizas, asegúrese de que el sistema de tracción en todas las ruedas no tenga el bloqueo mecánico una vez que esté en caminos con superficies duras y secas con tracción en dos ruedas alta.*

LIMITACIONES DE LA TRACCIÓN EN LAS CUATRO RUEDAS

No utilice el modo de tracción en todas las ruedas en el rango alto ni en el rango bajo en rutas secas y duras. Si lo hace, se pueden producir ruidos excesivos, se puede aumentar el desgaste de las llantas y dañar los componentes de la transmisión. El modo de tracción en todas las ruedas en el rango alto o en el rango bajo está diseñado solo para superficies constantemente resbaladizas o inestables. El uso del modo de tracción en todas las ruedas en el rango bajo en estas superficies podría generar algo de ruido, como un golpe sordo ocasional, pero no debería dañar los componentes de la transmisión. Cuando se desplace sobre superficies sueltas o resbaladizas, asegúrese de que el sistema de tracción en todas las ruedas no tenga el bloqueo mecánico una vez que esté en caminos con superficies duras y secas con tracción en dos ruedas en el rango alto.

Funcionamiento de la tracción en todas las ruedas con una llanta de repuesto o llantas desiguales

En vehículos con tracción en todas las ruedas, el tamaño de la llanta de repuesto puede afectar el sistema de tracción en todas las ruedas. Si hay una diferencia significativa entre el tamaño de la llanta de repuesto y las otras llantas, la funcionalidad en todas las ruedas podría estar limitada. Cuando maneja con una llanta de repuesto grande diferente, se recomienda no realizar lo siguiente:

- Superar las 80 km/h con el modo de tracción en todas las ruedas activado.
- Activar el modo de tracción en todas las ruedas a menos que el vehículo esté inmóvil.
- Usar el modo de tracción en todas las ruedas en pavimento seco.

Cuando maneja con una llanta de repuesto grande diferente, la funcionalidad de tracción en todas las ruedas puede verse limitada, en especial cuando maneja en modo de tracción en todas las ruedas con bloqueo mecánico. Puede experimentar lo siguiente:

- Ruido adicional de la caja de transferencia u otros componentes de la transmisión.
- Dificultad para salir del modo de tracción en todas las ruedas con bloqueo mecánico.

El uso de una llanta de repuesto diferente puede producir disfunción de lo siguiente:

- Comodidad y ruidos.
- Capacidad de manejo en climas fríos.
- Capacidad de manejo en ambientes húmedos.
- Capacidad de tracción en todas las ruedas.

Bloqueo de cambio mecánico

En vehículos con tracción en todas las ruedas sin una selección automática de tracción en todas las ruedas (ESOF), la caja de transferencia distribuye el torque a las ruedas delanteras mediante un interbloqueo mecánico de los ejes delanteros y traseros juntos. El rendimiento de los cambios de este tipo de sistema puede verse afectado por varios factores externos que incluyen, entre otros, los siguientes:

- Aceleración del vehículo.
- Llantas de diferente tamaño.
- Maniobrabilidad.

Si el sistema detecta un bloqueo de cambio mecánico a una determinada velocidad después de que se ha seleccionado la tracción en dos ruedas en el rango alto, puede aparecer un mensaje momentáneamente que indique que la tracción en todas las ruedas no se puede desactivar y que una o más de las siguientes acciones pueden quitar el bloqueo de cambio mecánico:

- Acelerar momentáneamente.
- Frenar momentáneamente.
- Detener el vehículo.
- Poner punto muerto y nuevamente poner directa.
- Poner marcha atrás y nuevamente poner directa.
- Hacer un giro cerrado a baja velocidad.

SELECCIÓN DE UN MODO DE MANEJO DE TRACCIÓN EN LAS CUATRO RUEDAS

El control del modo de tracción en todas las ruedas se encuentra en el cuadro de instrumentos.

Para seleccionar el modo de tracción en todas las ruedas, presione el botón de control del modo de tracción en todas las ruedas del modo deseado. Puede seleccionar el modo de tracción en dos ruedas en el rango alto (2H), la tracción en todas las ruedas en el rango alto (4H) o si su vehículo tiene tracción automática en todas las ruedas (4A) mientras está detenido o en movimiento. Una vez realizado el cambio, en la pantalla de información aparecerá el modo de la tracción en todas las ruedas seleccionado. Mientras los cambios estén en curso, las luces en el interruptor de control de la tracción en todas las ruedas puede parpadear y podría ver mensajes en la pantalla de información que indiquen que hay un cambio en curso o que suelte el pedal del acelerador para mejorar el rendimiento del cambio.

Nota: *no realice esta operación si las ruedas traseras se están resbalando o mientras presiona el pedal del acelerador.*

Nota: *Podría escuchar algo de ruido mientras el sistema se activa o coloca un cambio; esto es normal.*

Si se detecta una falla en el sistema, se mostrará un mensaje de advertencia en la pantalla de información. Véase **Tracción en las cuatro ruedas — Mensajes de información** (página 243).

Cambio hacia o desde la tracción en todas las ruedas en el rango bajo (4L)

Para seleccionar o salir del modo de tracción en todas las ruedas en el rango bajo (4L):

1. Baje la velocidad del vehículo a 5 km/h o menos.
2. Coloque la transmisión en punto muerto (N).

3. Presione el botón de tracción en todas las ruedas que desee en el interruptor de control del modo de tracción en todas las ruedas.

En la pantalla de información aparecerá un mensaje que indique que el cambio de la tracción en todas las ruedas está en curso. Si cualquiera de las condiciones de cambio anteriores no están presentes, no se realizará el cambio y en la pantalla de información figurará información que oriente al conductor por los procedimientos de cambio correspondientes. Si hay un bloqueo en los dientes de la caja de transferencia, aparecerá un mensaje en la pantalla de información. Para resolver este problema, coloque la transmisión en una marcha de avance, mueva el vehículo hacia delante aproximadamente 1,5 m y regrese la transmisión a punto muerto (N) para permitir que la caja de transferencia complete el cambio de rango.

Nota: *Podría escuchar algo de ruido mientras el sistema se activa o coloca un cambio; esto es normal.*

Si se detecta una falla en el sistema, se mostrará un mensaje de advertencia en la pantalla de información. Véase **Tracción en las cuatro ruedas — Mensajes de información** (página 243).

MODOS DE TRACCIÓN EN LAS CUATRO RUEDAS

Tracción alta en dos ruedas

La tracción alta en dos ruedas sirve para condiciones generales de manejo en ruta. Se envía potencia únicamente a las ruedas traseras.

La tracción alta en dos ruedas puede encenderse o apagarse según el modo de manejo seleccionado Véase **Control del modo de manejo** (página 313)..

Tracción automática en las cuatro ruedas

La tracción en todas las ruedas automática proporciona una tracción en todas las ruedas con control electrónico y se suministra potencia a las ruedas delanteras y traseras, según sea necesario, para lograr una mayor tracción en diversas condiciones de camino. La función de tracción en todas las ruedas automática varía según el modo de manejo seleccionado. Véase **Selección de un modo de manejo** (página 313).

Nota: *la función de tracción en todas las ruedas automática puede activarse o desactivarse de forma automática en función del modo de manejo seleccionado. Véase **Selección de un modo de manejo** (página 313).*

Tracción alta en las cuatro ruedas

La tracción en todas las ruedas en el rango alto proporciona potencia de tracción con bloqueo electrónico o mecánico en todas las ruedas, delanteras y traseras, para su uso en condiciones todoterreno o invernales, como nieve profunda, arena o barro. Este modo no está destinado para usarse en pavimento seco.

Nota: *la función de tracción en todas las ruedas en el rango alto puede activarse o desactivarse de forma automática en función del modo de manejo seleccionado. Véase **Selección de un modo de manejo** (página 313).*

Tracción baja en las cuatro ruedas

La tracción en todas las ruedas en el rango bajo proporciona potencia de tracción con bloqueo electrónico o mecánico en todas las ruedas, delanteras y traseras, para su uso en superficies de baja tracción, pero lo logra al colocar cambios adicionales para una mayor multiplicación del torque. Este modo está diseñado únicamente para aplicaciones todoterreno, como arena profunda, pendientes pronunciadas o acarreo de objetos pesados.

Nota: *la función de tracción en todas las ruedas en el rango bajo puede activarse o desactivarse de forma automática en función del modo de manejo seleccionado. Véase* ***Selección de un modo de manejo*** *(página 313).*

INDICADORES DE LA TRACCIÓN EN LAS CUATRO RUEDAS

Tracción en dos ruedas en el rango alto

2H Se enciende momentáneamente cuando se selecciona una tracción en dos ruedas en el rango alto.

Tracción en todas las ruedas automática (Si está equipado)

4A Se enciende continuamente cuando se selecciona una tracción en todas las ruedas automática.

Tracción en todas las ruedas en el rango alto

4H Se enciende continuamente cuando se selecciona una tracción en todas las ruedas en el rango alto.

Tracción en todas las ruedas en el rango bajo

4L Se enciende continuamente cuando se selecciona una tracción en todas las ruedas en el rango bajo.

HISTORIAL DE LA TRACCIÓN EN LAS CUATRO RUEDAS

Maniobras de emergencia

En una situación de emergencia inevitable en la que sea necesario hacer un giro brusco y repentino, evite realizar maniobras excesivas con el vehículo (es decir, gire el volante solo con la rapidez y tanto como sea necesario para evitar la emergencia). Realizar maniobras excesivas puede causar la pérdida de control del vehículo. Si necesita cambiar la velocidad del vehículo, aplique presión leve al pedal del acelerador o del freno. Evite maniobrar, acelerar o frenar de manera brusca. Esto podría incrementar los riesgos de vuelco, pérdida del control del vehículo y lesiones personales. Emplee toda la superficie disponible del camino para llevar el vehículo en una dirección de viaje segura.

Cuando necesite frenar repentinamente debido a una emergencia, evite el derrape de las llantas y no intente realizar ningún movimiento brusco con el volante.

Si el vehículo pasa de un tipo de superficie a otra (es decir, de pavimento a ripio), puede responder de diferente manera ante una maniobra (giro, aceleración o frenado).

Manejo en arena

Cuando maneje sobre arena, intente mantener las cuatro ruedas en la parte más estable del camino. Evite reducir la presión de las llantas pero cambie a una marcha inferior y maneje de manera uniforme por el terreno. Presione lentamente el acelerador y evite hacer patinar excesivamente las ruedas.

Cuando maneje a baja velocidad en arenas profundas y temperaturas externas elevadas, use un cambio bajo cuando sea posible. El funcionamiento con cambios bajos puede maximizar la capacidad de enfriamiento del motor y de la transmisión.

Evite manejar a velocidades excesivas. Esto provoca que la inercia del vehículo le juegue en contra y el vehículo podría quedar atascado al punto de necesitar la ayuda de otro vehículo. Recuerde, es posible que pueda salir marcha atrás por donde entró si procede con cuidado.

Manejo en barro y agua

PELIGRO: no haga girar las ruedas a más de 55 km/h. Las llantas podrían fallar y lesionar a un pasajero o transeúnte.

Barro

Tenga precaución con los cambios bruscos en la velocidad o dirección del vehículo cuando maneje sobre barro. Incluso los vehículos con tracción en todas las ruedas pueden perder tracción en el barro húmedo. Si el vehículo se desliza, gire en la dirección del deslizamiento hasta que vuelva a tener el control del vehículo. Después de manejar a través de barro, limpie los residuos adheridos a los ejes rotatorios de la transmisión y las llantas. El exceso de barro adherido a las llantas y a los ejes rotatorios de la transmisión produce un desequilibrio que puede dañar los componentes de la transmisión.

Agua

Si debe manejar a través de agua profunda, hágalo lentamente. La tracción o la capacidad de frenado se pueden ver afectadas. Cuando maneje a través de agua, determine la profundidad y evite pasar por aguas cuyo nivel esté por encima de la parte inferior de los cubos. Si el sistema de encendido se moja, es posible que el vehículo se pare. Luego de haber pasado por agua, pruebe los frenos. Los frenos mojados no frenan el vehículo del mismo modo que los frenos secos. El secado de los frenos se acelera si avanza lentamente con el vehículo mientras pisa suavemente el pedal del freno.

Nota: *Manejar en aguas profundas puede dañar la transmisión. Si el eje delantero o trasero se sumerge en agua, el lubricante del eje y el lubricante de la unidad de transferencia de potencia se deben revisar y cambiar si es necesario.*

Manejo en terreno montañoso o empinado

Aunque los obstáculos naturales presentes hagan necesario que el avance se produzca en forma diagonal, debe intentar manejar en forma recta, ya sea cuesta arriba o cuesta abajo.

Nota: *Evite girar en pendientes o cuestas pronunciadas. El peligro radica en la pérdida de tracción y en la posibilidad de deslizamiento lateral y vuelco del vehículo. Cuando maneje por una cuesta, determine de antemano el camino que puede usar. No maneje sobre la cima de una cuesta sin antes ver cuáles son las condiciones del otro lado. No maneje marcha atrás en una cuesta sin la ayuda de alguien que lo guíe.*

Al subir una pendiente o cuesta pronunciada, comience en una marcha baja en lugar de realizar cambios en marchas descendentes luego de iniciado el ascenso. Esto reduce la tensión del motor y la posibilidad de que este se pare.

Si el vehículo se para, no intente girar porque podría volcar. Es mejor intentar retroceder hasta un lugar seguro.

Aplique solo la potencia necesaria para subir la cuesta. El exceso de potencia puede hacer que las llantas se deslicen, patinen o pierdan tracción, lo que resulta en la pérdida del control del vehículo.

Realice el descenso de una cuesta en la misma marcha que usaría para subirla a fin de evitar el uso excesivo de los frenos y el sobrecalentamiento de estos. No descienda en punto muerto. Desactive la sobremarcha o mueva la palanca de cambios a un cambio más bajo. Cuando descienda por una cuesta pronunciada, evite frenar de manera brusca, ya que puede perder el control del vehículo. Las ruedas delanteras tienen que girar para poder maniobrar el vehículo.

Nota: *Si el vehículo cuenta con frenos antibloqueo, aplíquelos de manera uniforme. No bombee los frenos.*

Manejo en nieve o hielo

PELIGRO: Si maneja en terreno resbaladizo donde se necesiten cadenas ocables en las llantas, es fundamental que extreme la precaución. Mantenga la velocidad baja, deje mayor distancia de frenado y evite maniobras bruscas para reducir las posibilidades de pérdida de control del vehículo, lo que puede provocar lesiones graves, o incluso causar la muerte. Si la parte trasera del vehículo se desliza cuando gira en una curva, gire en la dirección del deslizamiento hasta que vuelva a tener el control del vehículo.

Los vehículos con tracción en las cuatro ruedas tienen ventajas en el hielo y la nieve, con respecto a los vehículos con tracción en dos ruedas. Sin embargo, pueden patinar como cualquier otro. Si comienza a patinar cuando maneja en rutas con hielo o nieve, gire el volante en la dirección del deslizamiento hasta que recupere el control.

Evite los cambios repentinos de potencia o de dirección en la nieve y el hielo. Cuando arranque de cero, presione el acelerador de manera lenta y uniforme. Evite las frenadas bruscas. Si bien un vehículo con tracción en las cuatro ruedas puede acelerar mejor en la nieve y el hielo que un vehículo con tracción en dos ruedas, no se puede detener más rápido, pues las cuatro ruedas funcionan para el frenado. No se confíe respecto a las condiciones de ruta.

Asegúrese de dejar suficiente distancia de frenado con respecto a los demás vehículos. Maneje más lentamente de lo normal y, si puede, use cambios bajos. En situaciones de frenado de emergencia, pise el freno de manera uniforme. No bombee el pedal del freno. Véase **Limitaciones del sistema antibloqueo de frenos** (página 251).

Nota: *El deslizamiento excesivo de las llantas puede dañar la transmisión.*

TRACCIÓN EN LAS CUATRO RUEDAS – SOLUCIÓN DE PROBLEMAS

Tracción en las cuatro ruedas – Luces de advertencia

Se enciende cuando hay una falla de tracción en todas las ruedas o en el tren motriz.

Nota: *cuando se produce una falla en el sistema, por lo general el sistema puede permanecer en cualquiera de los modos seleccionados antes de que se produzca una condición de falla. El valor predeterminado no debe ser tracción en dos ruedas en todas las circunstancias. Cuando aparece esta advertencia, haga que un concesionario Ford revise el vehículo.*

Tracción en las cuatro ruedas – Mensajes de información

Mensaje	Acción
Revisar 4x4	Hay una falla presente en el sistema de tracción en todas las ruedas. Haga revisar su vehículo tan pronto como sea posible.
Cambio a 4x4 en proceso	El sistema de tracción en todas las ruedas está realizando un cambio.
Para 4x4 BAJO Cambiar a N	Se muestra cuando intenta cambiar al modo de tracción en todas las ruedas de rango bajo y no cambia la transmisión a punto muerto (N).
Para 4x4 BAJO Disminuir a 3 mph	Se muestra cuando intenta cambiar al modo de tracción en todas las ruedas de rango bajo y la velocidad del vehículo es superior a 5 km/h.
Para salir de 4x4 BAJO Cambiar a N	Se muestra cuando intenta cambiar desde el modo de tracción en todas las ruedas de rango bajo y no cambia la transmisión a punto muerto (N).
Para salir 4x4 bajo Disminuir a 3 mph	Se muestra cuando intenta cambiar desde el modo de tracción en todas las ruedas de rango bajo y la velocidad del vehículo es superior a 5 km/h.

Mensaje	Acción
Cambio demorado Avanzar	Se muestra cuando hay un bloqueo en el dentado de la caja de transferencia mientras cambia desde o hacia el modo de tracción en todas las ruedas de rango bajo o a punto muerto. Coloque la transmisión en marcha de avance, mueva el vehículo hacia delante aproximadamente 1,5 m y cambie la transmisión nuevamente a punto muerto (N) para permitir que la caja de transferencia complete el cambio de rango.
4x4 desactivado temporalmente	Muestra cuando el sistema desactiva el embrague debido al estrés excesivo. El sistema activa automáticamente el embrague después de enfriarse.
4x4 no se puede desactivar. Consulte el Manual.	Se muestra cuando el sistema de tracción en todas las ruedas detecta un bloqueo de cambio mecánico cuando saca el cambio de modo de tracción en todas las ruedas de rango alto. Véase **Limitaciones de la tracción en las cuatro ruedas** (página 236).
4x4 reactivado	Se muestra cuando el sistema de tracción en todas las ruedas se restablece a la configuración automática del modo de tracción en todas las ruedas.
4x4 temporalmente bloqueado	Se muestra cuando el sistema de tracción en todas las ruedas enciende temporalmente el modo de tracción en todas las ruedas de rango alto desde el modo de tracción en todas las ruedas automático luego de detectar condiciones de manejo que requieran gran rendimiento de la tracción en todas las ruedas. El sistema vuelve automáticamente al modo de tracción en todas las ruedas automático luego de que el sistema ya no detecte estas condiciones de manejo.
Cambiar a N	Se muestra cuando el sistema requiere un cambio adicional a punto muerto para completar la transferencia en la caja.

Mensaje	Acción
Para activar 4x4, reducir a 3 mph	Se muestra cuando realiza un cambio e tracción en todas las ruedas durante condiciones que son potencialmente peligrosas para las piezas de transmisión.
Para activar 4x4, reducir a 5 km/h	
Para activar 4x4, soltar pedal de acelerador	Se muestra cuando el sistema de tracción en todas las ruedas solicita que suelte el pedal del acelerador para completar un cambio de tracción en todas las ruedas. Véase **Selección de un modo de manejo de tracción en las cuatro ruedas** (página 238).

QUÉ ES EL DIFERENCIAL DE BLOQUEO ELECTRÓNICO

El diferencial de bloqueo electrónico es un dispositivo que se encuentra en el eje trasero y que, cuando se activa, permite que ambas ruedas de un eje específico se muevan a la misma velocidad. El diferencial de bloqueo electrónico puede brindar tracción adicional en caso de que el vehículo quedara atascado. Puede activar el diferencial electrónicamente y cambiarlo de inmediato dentro del rango de velocidad operativo. El diferencial electrónico se desactivará cuando la velocidad del vehículo supere un valor establecido y volverá a activarse cuando esté por debajo de otro valor establecido. Véase **Activación y desactivación del diferencial de bloqueo electrónico** (página 246). También se activará en función de algunos modos de manejo seleccionados. Véase **Selección de un modo de manejo** (página 313). El diferencial de bloqueo electrónico sirve para usarse en barro, piedras, arena o cualquier condición todoterreno para la que se necesite una tracción máxima.

Nota: *el diferencial de bloqueo electrónico es solo para uso todoterreno y no para pavimento seco. Usar el diferencial de bloqueo electrónico en pavimento seco provocará un mayor desgaste de la llanta, ruidos y vibraciones.*

PRECAUCIONES DEL DIFERENCIAL DE BLOQUEO ELECTRÓNICO

Funcionamiento del diferencial de bloqueo electrónico con una llanta de repuesto o ruedas que no coinciden

En vehículos con un diferencial de bloqueo electrónico, el tamaño de la llanta de repuesto puede afectar el rendimiento del sistema. Si hay una diferencia significativa entre las dos ruedas traseras, es posible que la funcionalidad del diferencial de bloqueo electrónico se vea limitada. Si el sistema tiene dificultades para desactivarse, suelte el pedal del acelerador y gire el volante hacia la dirección opuesta mientras se desplaza. Le recomendamos activar y desactivar el diferencial de bloqueo electrónico en una parada cuando coloque una llanta de repuesto en el eje trasero.

ACTIVACIÓN Y DESACTIVACIÓN DEL DIFERENCIAL DE BLOQUEO ELECTRÓNICO - 4X4

El botón para activar y desactivar el diferencial de bloque electrónico se ubica en el centro del interruptor rotativo del Modo de manejo.

Para activar y desactivar manualmente el diferencial de bloqueo electrónico, presione el botón del diferencial de bloqueo electrónico.

Nota: *El diferencial de bloqueo electrónico se puede activar o desactivar automáticamente en función de la velocidad, del Modo de tracción en todas las ruedas y de la selección del Modo de manejo. Véase* ***Selección de un modo de manejo*** *(página 313).*

Velocidad de activación y disponibilidad del diferencial de bloqueo electrónico trasero en 4X4

Modos de manejo	Velocidad máxima de activación	Velocidad de desactivación automática	Velocidad de reactivación automática
Normal (2H, 4A[2], 4H)	30 km/h	41 km/h	30 km/h
Eco (2H, 4A[2], 4H)	30 km/h	41 km/h	30 km/h
Deportivo (2H, 4A[2], 4H)	30 km/h	41 km/h	30 km/h
Resbaladizo (2H, 4A[2], 4H)	30 km/h	41 km/h	30 km/h

Modos de manejo	Velocidad máxima de activación	Velocidad de desactivación automática	Velocidad de reactivación automática
Nieve o arena profundas (4H, 4L)[1]	Sin límite de velocidad	Sin límite de velocidad	Sin límite de velocidad
Surcos/barro (4H, 4L)[1]			
Desplazamiento por rocas (4L)[1]			

[1]Se activa automáticamente cuando se seleccionan estos modos de tracción. Puede anular manualmente la activación automática al presionar el botón del diferencial de bloqueo electrónico.

[2]Si está disponible para los Modos de manejo 4A.

Modo 4WD	Velocidad máxima de activación	Velocidad de desactivación automática	Velocidad de reactivación automática
Tracción baja en todas las ruedas (4L)	Sin límite de velocidad	Sin límite de velocidad	Sin límite de velocidad

Nota: *es posible que el diferencial de bloqueo electrónico no se active si presiona el pedal del acelerador durante un intento de activación. La pantalla del tablero de instrumentos puede mostrar un mensaje que le indica que debe liberar el pedal del acelerador.*

Nota: *si el diferencial de bloqueo electrónico tiene dificultades para desactivarse, suelte el pedal del acelerador y gire el volante hacia la dirección opuesta mientras se desplaza.*

Nota: *el diferencial de bloqueo electrónico es solo para uso todoterreno y no para pavimento seco. Usar el diferencial de bloqueo electrónico en pavimento seco provoca un mayor desgaste de la llanta, ruidos y vibraciones.*

ACTIVACIÓN Y DESACTIVACIÓN DEL DIFERENCIAL DE BLOQUEO ELECTRÓNICO - 4X2

El botón para activar y desactivar el diferencial de bloqueo electrónico está ubicado en el centro del interruptor giratorio del modo de manejo.

Para activar y desactivar manualmente el diferencial de bloqueo electrónico, presione el botón del diferencial de bloqueo electrónico.

Velocidad de activación y disponibilidad del diferencial de bloqueo electrónico trasero en 4x2

Velocidad máxima de activación	Velocidad de desactivación automática	Velocidad de reactivación automática
30 km/h	41 km/h	30 km/h

Nota: *es posible que el diferencial de bloqueo electrónico no se active si presiona el pedal del acelerador durante un intento de activación. La pantalla del cuadro de instrumentos puede mostrar un mensaje que le indica que debe liberar el pedal del acelerador.*

Nota: *si el diferencial de bloqueo electrónico tiene dificultades para desactivarse, suelte el pedal del acelerador y gire el volante hacia la dirección opuesta mientras se desplaza.*

Nota: *el diferencial de bloqueo electrónico es solo para uso todoterreno y no para pavimento seco. Usar el diferencial de bloqueo electrónico en pavimento seco provoca un mayor desgaste de la llanta, ruidos y vibraciones.*

INDICADORES DEL DIFERENCIAL DE BLOQUEO ELECTRÓNICO

Color ámbar: este indicador se enciende de color ámbar cuando el diferencial de bloqueo electrónico está activado, lo que indica que ambos ejes de las ruedas traseras se bloquean juntos para brindar mayor tracción.

Color gris: este indicador se enciende de color gris cuando se solicita activar el diferencial de bloqueo electrónico, pero el vehículo va a una velocidad muy alta, o la diferencia entre la velocidad de la rueda derecha y la izquierda es demasiado alta al momento de querer activarlo.

Si se ha seleccionado el diferencial de bloqueo electrónico, pero ha presentado una falla, aparece un mensaje en la pantalla de información. Diríjase a un concesionario Ford para obtener ayuda.

Nota: *si por algún motivo se activa el freno antibloqueo, el diferencial de bloqueo electrónico puede desactivarse momentáneamente.*

DIFERENCIAL DE BLOQUEO ELECTRÓNICO – SOLUCIÓN DE PROBLEMAS

Diferencial de bloqueo electrónico – Mensajes informativos

Mensaje	Descripción y acción
Para activar el diferencial de bloqueo, baje a XX mph/km/h	El diferencial de bloqueo electrónico se ha solicitado y se activará cuando se cumpla con la condición de velocidad.
Para activar el bloqueo de diferencial Soltar acelerador	Suelte el pedal del acelerador para activar.
Verificar bloqueo diferencial	Hay una falla presente en el sistema del diferencial de bloqueo electrónico. Comuníquese con un concesionario Ford lo antes posible.

PRECAUCIONES DEL FRENO

PELIGRO: Es peligroso manejar el vehículo con la luz de advertencia encendida. Se puede producir una disminución importante en el rendimiento de los frenos. Es posible que le lleve más tiempo detener el vehículo. Haga revisar su vehículo tan pronto como sea posible. Manejar grandes distancias con el freno de mano accionado puede hacer que los frenos fallen, lo que implica que existe el riesgo de sufrir lesiones personales.

Los frenos mojados reducen la eficacia del frenado. Presione suavemente el pedal del freno un par de veces al salir de un lavadero de autos y al pasar por acumulaciones de agua en el camino a fin de secar los frenos.

SISTEMA ANTIBLOQUEO DE FRENOS

Limitaciones del sistema antibloqueo de frenos

El sistema antibloqueo de frenos no elimina el riesgo de un choque cuando:

- maneja demasiado cerca del vehículo que se encuentra adelante;
- su vehículo se desliza sobre la superficie;
- dobla demasiado rápido;
- la superficie del camino no se encuentra en buen estado.

Nota: *si el sistema se activa, el pedal de freno podría vibrar y podría desplazarse más hacia delante. Mantenga presionado el pedal de freno.*

FRENO SOBRE ACELERADOR

Si el pedal del acelerador se queda atascado o atrapado, el freno sobre acelerador le permite disminuir la velocidad del vehículo. Si pasa por esta situación, aplique los frenos y detenga el vehículo de forma segura. Coloque el cambio en estacionamiento (P), apague el motor y aplique el freno de mano. Revise el pedal del acelerador en busca de cualquier interferencia. Si no encuentra nada, haga remolcar el vehículo hasta el concesionario Ford más cercano.

UBICACIÓN DEL DEPÓSITO DEL FLUIDO DE FRENOS

Véase **Bajo el capó - Vista de conjunto** (página 413).

VERIFICACIÓN DEL NIVEL DE FLUIDO DE FRENOS

PELIGRO: no utilice un fluido que no sea el fluido de frenos recomendado, sino reducirá la eficiencia de los frenos. El uso de un fluido que no sea el recomendado podría provocar la pérdida del control del vehículo, lesiones personales graves o causar la muerte.

PELIGRO: use solo fluido de frenos de un contenedor sellado. La contaminación con polvo, agua, productos del petróleo u otros materiales puede provocar daños o fallas en el sistema de los frenos. La falta de cumplimiento de esta advertencia podría provocar la pérdida del control del vehículo, lesiones personales graves o causar la muerte.

PELIGRO: evite que le caiga fluido en la piel o en los ojos. Si se produce el contacto, enjuague las áreas afectadas con abundante agua de inmediato y consulte a su médico.

PELIGRO: el sistema de frenos podría verse afectado si el nivel del fluido para frenos está por debajo de la marca ***MIN*** o por encima de la marca ***MAX*** en el depósito de fluido para frenos.

1. Estacione el vehículo en una superficie nivelada.
2. Revise el depósito de fluido para frenos para ver dónde está el nivel del fluido para frenos en relación con las marcas **MÍN.** y **MÁX.** en el depósito.

Nota: *para evitar la contaminación del fluido, la tapa del depósito de fluido debe permanecer en su lugar y bien ajustado, a menos que esté agregando fluido.*

Solo utilice fluidos que cumplan con nuestras especificaciones. Véase **Capacidades y especificaciones** (página 493).

ESPECIFICACIÓN DEL FLUIDO DE FRENOS

Véase **Especificación del fluido de frenos** (página 493).

FRENOS – SOLUCIÓN DE PROBLEMAS

Frenos – Luces de advertencia

Si el indicador de ABS se enciende mientras maneja, esto es señal de una falla. El vehículo continúa frenando normalmente sin la función del sistema antibloqueo de frenos. Consulte a un concesionario Ford.

Se enciende temporalmente cuando activa el encendido para comprobar que la luz funciona. Si no se enciende cuando activa el encendido, o comienza a destellar en cualquier momento, haga que un Concesionario Ford revise el sistema.

El indicador de freno se enciende momentáneamente cuando activa el encendido para comprobar que la luz funcione. También se puede encender cuando aplica el freno de mano y el encendido está encendido. Si se enciende cuando el vehículo está en movimiento, compruebe que el freno de mano no esté aplicado. Si el freno de mano no está aplicado, esto es señal de que el nivel del fluido para frenos está bajo o de que hay una falla en el sistema de frenos. Consulte a un concesionario Ford.

Frenos – Preguntas frecuentes

¿Es normal que los frenos hagan ruido?

Los ruidos ocasionales de los frenos son normales. Si durante el frenado se produce un sonido de contacto metal con metal o de chirrido o rechinado continuo, es posible que las pastillas de freno estén desgastadas. Haga que un concesionario Ford revise el sistema.

Hay un sonido de motor eléctrico cuando presiono los frenos. ¿Es normal?

Sí, ese sonido es el del refuerzo de freno eléctrico funcionando. Este sonido es normal cuando usa los frenos del vehículo.

Nota: *se puede acumular polvillo de los frenos en las ruedas, incluso en condiciones normales de manejo. La acumulación de polvo en los frenos es inevitable a medida que estos se desgastan y no está relacionada con el ruido de los frenos.* *Véase* ***Limpieza de las ruedas*** *(página 441).*

QUÉ ES EL FRENO DE ESTACIONAMIENTO ELÉCTRICO

El freno de mano eléctrico se usa para frenar cuando va en pendientes o en caminos planos.

ACTIVACIÓN DEL FRENO DE MANO ELÉCTRICO

PELIGRO: siempre aplique por completo el freno de mano y asegúrese de colocar la palanca de cambios en estacionamiento (P). Si no sigue estas instrucciones, se podrían producir lesiones personales o causar la muerte.

PELIGRO: si maneja largas distancias con el freno de mano accionado, puede ocasionar daños en el sistema de frenos.

El interruptor se encuentra en la parte inferior del panel de instrumentos.

1. Levante el interruptor.

La luz de advertencia roja parpadea cuando está en funcionamiento y se enciende cuando se aplica el freno de mano.

Nota: *puede activar el freno de mano eléctrico cuando el motor esté apagado.*

Nota: *el freno de mano eléctrico podría activarse si coloca la palanca de cambio en estacionamiento (P). Véase* ***Estacionamiento (P)*** *(página 228).*

ACTIVACIÓN DEL FRENO DE MANO ELÉCTRICO EN CASO DE EMERGENCIA

Puede utilizar el freno de mano eléctrico para disminuir la velocidad o detener el vehículo, en caso de emergencia.

1. Levante el interruptor hacia arriba y manténgalo en esa posición.

El freno de mano eléctrico sigue disminuyendo la velocidad del vehículo, a menos que suelte el interruptor.

Cuando usa el freno de mano eléctrico en una emergencia, se enciende la luz de advertencia roja, suena un tono y las luces de freno se encienden.

Nota: *no active el freno de mano eléctrico mientras el vehículo está en movimiento, excepto en caso de emergencia.*

LIBERACIÓN DEL FRENO DE MANO ELÉCTRICO EN FORMA MANUAL

1. Active el encendido.
2. Mantenga presionado el pedal del freno.
3. Presione el interruptor hacia abajo.

La luz de advertencia roja se apagará.

Cómo poner el vehículo en movimiento en una colina al arrastrar un remolque

1. Mantenga presionado el pedal del freno.
2. Levante el interruptor hacia arriba y manténgalo en esa posición.
3. Haga un cambio de marcha.
4. Presione el pedal del acelerador hasta que el motor desarrolle el torque suficiente para evitar que el vehículo se vaya hacia abajo por la colina.

5. Suelte el interruptor y mueva el vehículo normalmente.

LIBERACIÓN AUTOMÁTICA DEL FRENO DE MANO ELÉCTRICO

1. Cierre la puerta del conductor.
2. Haga un cambio de marcha.
3. Presione el pedal del acelerador y mueva el vehículo normalmente.

ADVERTENCIA SONORA DEL FRENO DE MANO ELECTRÓNICO

Emite un sonido cuando el freno de mano está activado y su vehículo está en movimiento. Si la alarma de advertencia permanece después de soltar el freno de mano, esto indica que hay una falla. Haga revisar su vehículo tan pronto como sea posible.

LIBERACIÓN DEL FRENO DE ESTACIONAMIENTO ELÉCTRICO SI LA BATERÍA DEL VEHÍCULO SE QUEDÓ SIN CARGA

PELIGRO: si la batería del vehículo está descargada, el freno de mano eléctrico no funciona.

Si la batería del vehículo está descargada, conecte el cargador de batería rápido a la batería del vehículo para liberar el freno de mano eléctrico. Véase **Arranque con cables de emergencia** (página 397).

FRENO DE MANO ELÉCTRICO – SOLUCIÓN DE PROBLEMAS

Freno de mano eléctrico – Luces de advertencia

Sistema de frenos

Se enciende en color rojo cuando aplica el freno de estacionamiento y su vehículo está encendido. Si la lámpara parpadea cuando se libera el freno de mano, esto indica que el sistema del freno de mano requiere mantenimiento. Haga revisar su vehículo tan pronto como sea posible.

Nota: *Las luces pueden variar según la región.*

Freno de estacionamiento eléctrico

Cuando la lámpara se enciende en color amarillo, esto indica una falla en el freno de estacionamiento eléctrico. Haga revisar su vehículo tan pronto como sea posible.

Freno de mano eléctrico – Mensajes de información

Mensaje	Acción
Para liberar: Pisar el freno y mando	El freno de mano eléctrico está activado y se ordenó una liberación manual sin presionar el pedal del freno.
Freno de mano Accione mando para soltar	El freno de mano eléctrico está activado y se ordenó una liberación automática, pero esta acción no se puede llevar a cabo. Realice una liberación manual.
Suelte el freno de mano	El freno de mano eléctrico se activa y la velocidad del vehículo excede los 5 km/h. Libere el freno de mano antes de continuar manejando.
Freno de mano no activado	El freno de mano eléctrico no se aplicó por completo.
No se soltó el freno de mano	El freno de mano eléctrico no se liberó por completo.
Freno de mano en modo mantenimiento	El sistema del freno de mano eléctrico ha ingresado a un modo especial que se emplea para permitir el mantenimiento de los frenos traseros. Consulte a un concesionario Ford.
Freno de mano función limitada Requiere servicio	El sistema del freno de mano eléctrico detectó una condición que requiere atención. Algunas características pueden seguir disponibles. Consulte a un concesionario Ford.
Freno de mano averiado Servicio inmediato	El sistema del freno de mano eléctrico detectó una condición que requiere atención. Consulte a un concesionario Ford.

QUÉ ES LA ASISTENCIA DE FRENADO EN MARCHA ATRÁS

La asistencia de frenado en marcha atrás reduce los daños de impacto o evita completamente un choque gracias a los sensores ubicados en la parte trasera del vehículo.

CÓMO FUNCIONA LA ASISTENCIA DE FRENADO EN MARCHA ATRÁS

La asistencia de frenado en marcha atrás funciona cuando el vehículo está en marcha atrás (R) y cuando viaja a una velocidad de entre de 2–12 km/h.

Si el sistema detecta un obstáculo detrás del vehículo, emite una advertencia a través del sistema de asistencia de estacionamiento trasero o de alerta de tráfico cruzado.

PRECAUCIONES DE ASISTENCIA DE FRENADO EN MARCHA ATRÁS

PELIGRO: usted es responsable de controlar el vehículo en todo momento. El sistema está diseñado para brindar asistencia y no lo exime de su responsabilidad de manejar con el debido cuidado y atención. Si no sigue esta instrucción, puede ocasionar la pérdida de control del vehículo, lesiones personales o causar la muerte.

PELIGRO: para evitar lesiones personales, siempre tenga precaución cuando vaya marcha atrás (R) y use el sistema de sensores.

PELIGRO: el sistema puede no funcionar correctamente durante condiciones climáticas adversas; por ejemplo, si nieva, está helando, llueve intensamente o hay rocío. Siempre maneje con el debido cuidado y atención. Si no lo hace, se puede producir un choque.

PELIGRO: los sistemas de control de tráfico, las condiciones climáticas adversas, los frenos neumáticos y los motores y ventiladores externos pueden afectar el funcionamiento correcto del sistema de sensores. Esto puede provocar un rendimiento reducido o alertas falsas.

PELIGRO: algunas situaciones y algunos objetos evitan la detección de peligro. Por ejemplo, luz solar baja o directa, tiempo inclemente, tipos de vehículos poco convencionales y peatones. Aplique los frenos cuando sea necesario. Si no sigue esta instrucción, puede ocasionar la pérdida de control del vehículo, lesiones personales o causar la muerte.

PELIGRO: no use el sistema con accesorios que se extienden por encima de la parte delantera o trasera de su vehículo; por ejemplo, un enganche de remolque o portabicicletas. El sistema no puede hacer correcciones para la longitud adicional de los accesorios.

El sistema aplica los frenos solo por un período corto cuando se produce un evento. Tome medidas tan pronto como note que se aplicaron los frenos, a fin de no perder el control del vehículo.

Nota: *ciertos dispositivos adicionales que se encuentran cerca del paragolpe o la parte delantera pueden generar alertas falsas, por ejemplo, enganches de remolques grandes, parrillas para bicicletas o tablas de surf, soportes de placa o matrícula, protectores de paragolpe o cualquier otro dispositivo que bloquee la zona de detección normal del sistema. Retire los dispositivos adicionales para prevenir alertas falsas.*

Nota: *el sistema no reacciona ante objetos pequeños o en movimiento, en especial aquellos cerca del suelo.*

Nota: *El sistema no funciona durante aceleraciones o maniobras de manejo bruscas.*

Nota: *Si su vehículo sufre daños en el paragolpe o en la parte delantera, de modo que se desalinee o doble, es posible que la zona de detección se haya modificado y esto puede generar mediciones imprecisas de los obstáculos o alertas falsas.*

Nota: *la capacidad de carga del vehículo y la suspensión pueden influir en el ángulo de los sensores y cambiar la zona de detección normal del sistema, lo que genera mediciones incorrectas de obstáculos o alertas falsas.*

Nota: *Cuando conecte un remolque, es posible que el sistema lo detecte y emita una alerta o que el sistema se desactive. Si el sistema no se desactiva, desactívelo manualmente después de conectar el remolque.*

Nota: *puede experimentar un rendimiento reducido del sistema en superficies que restringen la desaceleración, por ejemplo, caminos con hielo, grava suelta, barro o arena.*

ACTIVACIÓN Y DESACTIVACIÓN DE LA ASISTENCIA DE ESTACIONAMIENTO EN MARCHA ATRÁS

1. Presione ***Funciones*** en la pantalla táctil.
2. Presione ***Asistencia al conductor***.
3. Encienda o apague ***Asistente de freno en reversa***.

Nota: *el sistema no está disponible cuando la asistencia de estacionamiento trasero o la alerta de tráfico cruzado están desactivadas.*

ANULACIÓN DE LA ASISTENCIA DE FRENADO EN MARCHA ATRÁS

En algunas ocasiones, se puede producir un frenado inesperado o no deseado. Presione el pedal del acelerador con firmeza o desactive la función para anular el sistema.

INDICADORES DE ASISTENCIA DE FRENADO EN MARCHA ATRÁS

Si el sistema determina que se puede producir un choque con un obstáculo, se puede aplicar el frenado total. Detenga el vehículo a una distancia segura, lejos del obstáculo.

Cuando el sistema aplica los frenos, se muestra un mensaje y un indicador de advertencia.

ASISTENCIA DE FRENADO EN MARCHA ATRÁS – SOLUCIÓN DE PROBLEMAS

Asistencia de frenado en marcha atrás – Mensajes de información

Mensaje	Acción
Asistente de de freno en reversa no disponible Ver manual	Asegúrese de que todas las puertas, la compuerta trasera y el capó estén cerrados. Maneje el vehículo en línea recta durante un momento. Si el mensaje persiste, póngase en contacto con un concesionario Ford.
Falla del Asistente de freno en reversa	Se muestra cuando se ha producido un error en el sistema. Haga revisar el vehículo en un concesionario Ford lo antes posible.
Asistente de freno en reversa desactivado	Se muestra cuando la asistencia de frenado en marcha atrás está desactivada. Asegúrese de que la ayuda de estacionamiento y los sistemas de tráfico cruzado estén activados.

Asistencia de frenado en marcha atrás – Preguntas frecuentes

¿Por qué la asistencia de frenado en marcha atrás no está disponible?

- Asegúrese de que todas las puertas, la compuerta trasera y el capó estén cerrados. Maneje el vehículo en línea recta durante un momento. Si el mensaje persiste, póngase en contacto con un concesionario Ford.
- Asegúrese de que el sistema de alerta de tráfico cruzado esté activado. Véase **Cómo funciona el alerta de tráfico cruzado** (página 331).
- Asegúrese de que el sistema de ayuda de estacionamiento trasero esté activado. Véase **Qué es la ayuda de estacionamiento trasero** (página 281).
- Asegúrese de que el control de tracción esté activado. Véase **Control de tracción** (página 264).
- El vehículo sufrió un impacto en la parte trasera. Comuníquese con un concesionario Ford para que revise el funcionamiento y la cobertura correctos de los sensores.
- Se puede haber producido un evento del ABS, el control de tracción o el control de estabilidad. La asistencia de frenado en marcha atrás vuelve a funcionar cuando finaliza el evento.
- Asegúrese de que la cámara retrovisora y la cámara de 360 grados no tengan obstáculos ni suciedad. Si la cámara está sucia, límpiela.Si el mensaje persiste después de limpiar la cámara, espere un momento; el mensaje se debería borrar. Si el mensaje no se borra, póngase en contacto con un concesionario Ford.
- Asegúrese de que no haya sensores bloqueados o con fallas. Véase **Cómo funciona el alerta de tráfico cruzado** (página 331).
- Inspeccionaron el vehículo recientemente o la batería se desconectó. Recorra una distancia corta con el vehículo para reanudar el funcionamiento del sistema.
- La asistencia de frenado en marcha atrás no funciona cuando conecta un remolque. El funcionamiento se reanuda cuando desconecta el remolque.

Nota: *si la respuesta a por qué el sistema no está disponible no lo ayuda a que la asistencia de frenado en marcha atrás vuelva a estar disponible, solicite la verificación del sistema lo antes posible.*

QUÉ ES LA ASISTENCIA DE ARRANQUE EN PENDIENTES

La asistencia de arranque en pendientes permite mover el vehículo con mayor facilidad cuando se encuentra en una pendiente sin necesidad de usar el freno de mano.

CÓMO FUNCIONA LA ASISTENCIA DE ARRANQUE EN PENDIENTES

Cuando el sistema esté activo, el vehículo permanecerá inmóvil en la pendiente durante algunos segundos después de soltar el pedal del freno. Esto permite que tenga tiempo de mover el pedal del freno al pedal del acelerador. Los frenos se liberan cuando el motor desarrolla el torque suficiente para evitar que el vehículo se vaya hacia abajo en la pendiente.

PRECAUCIONES DE ASISTENCIA DE ARRANQUE EN PENDIENTES

PELIGRO: El sistema no sustituye al freno de mano. Cuando deje el vehículo, siempre aplique el freno de mano.

PELIGRO: Debe permanecer en el vehículo cuando el sistema se activa. En todo momento, usted es responsable de controlar el vehículo, de supervisar el sistema y de intervenir si fuera necesario. La falta de cuidado puede ocasionar la pérdida de control del vehículo, lesiones personales graves o causar la muerte.

PELIGRO: El sistema se desactivará si se detecta una falla o si revoluciona excesivamente el motor.

ASISTENCIA DE ARRANQUE EN PENDIENTES – SOLUCIÓN DE PROBLEMAS

Asistencia de arranque en pendientes – Mensajes de información

Mensaje	Acción
Asistencia de arranque en pendientes no disponible	Aparece cuando el sistema no está disponible. Haga revisar el vehículo tan pronto como sea posible.

CÓMO FUNCIONA LA ESPERA AUTOMÁTICA

La Espera automática aplica los frenos para mantener el vehículo detenido después de haberlo apagado y de haber soltado el pedal del freno. Esto puede ayudar cuando espera en una pendiente o en el tráfico.

ACTIVACIÓN Y DESACTIVACIÓN DE ESPERA AUTOMÁTICA

PELIGRO: el sistema no sustituye el freno de mano. Cuando deje el vehículo, siempre aplique el freno de mano.

PELIGRO: debe permanecer en el vehículo cuando el sistema se activa. En todo momento, usted es responsable de controlar el vehículo, de supervisar el sistema y de intervenir si fuera necesario. La falta de cuidado puede ocasionar la pérdida de control del vehículo, lesiones personales graves o causar la muerte.

Puede encender o apagar el sistema al entrar al menú de la pantalla de SYNC.

1. Presione ***Funciones*** en la pantalla táctil.
2. Presione ***Asistencia al conductor***.

Nota: *solo puede activar el sistema después de cerrar la puerta del conductor y abrocharse el cinturón.*

Nota: *el sistema recuerda la última configuración cuando enciende el vehículo.*

Nota: *asegúrese de apagar el sistema antes de lavar el vehículo en un lavadero de autos automático.*

USO DE ESPERA AUTOMÁTICA

1. Detenga el vehículo por completo. El indicador de espera automática activa se enciende en la pantalla de información.
2. Suelte el pedal del freno. El sistema mantiene el vehículo detenido. El indicador de espera automática activa permanece encendido en la pantalla de información.
3. Mueva el vehículo normalmente. El sistema libera los frenos y el indicador de espera automática activa se apaga.

Nota: *el sistema solo se activa si aplica suficiente presión en el pedal del freno.*

Nota: *en determinadas condiciones, el sistema podría activar el freno de mano eléctrico. La luz de advertencia del sistema de frenos se enciende. El freno de mano eléctrico se libera cuando presiona el pedal del acelerador. Véase* ***Liberación automática del freno de mano eléctrico*** *(página 255).*

Nota: *el sistema se apaga si cambia a marcha atrás (R) y presiona el pedal del freno.*

Ciertas acciones podrían provocar que el sistema de espera automática no funcione cuando ocurre lo siguiente:

- Cuando usa el sistema de asistencia de estacionamiento activo.
- El vehículo está detenido en punto muerto.
- La puerta del conductor está abierta.
- No se abrochó el cinturón de seguridad.
- Cambia a marcha atrás (R) antes de que el sistema esté activo.

INDICADORES DE ESPERA AUTOMÁTICA

Se enciende cuando el sistema está activo.

Se enciende cuando el sistema está activo, pero no permite mantener el vehículo detenido en este momento en particular.

QUÉ ES EL CONTROL DE TRACCIÓN

El sistema de control de tracción ayuda a evitar que las ruedas de la transmisión patinen y pierdan tracción.

CÓMO FUNCIONA EL CONTROL DE TRACCIÓN

Si su vehículo patina, el sistema aplica los frenos a las ruedas individuales y, a su vez, de ser necesario, reduce la potencia del motor. Si las ruedas patinan al acelerar sobre superficies resbalosas o poco compactas, el sistema reduce el poder del motor para aumentar la tracción.

ACTIVACIÓN Y DESACTIVACIÓN DEL CONTROL DE TRACCIÓN

PELIGRO: la luz de control de estabilidad y tracción permanece encendida si el sistema detecta una falla. Asegúrese de no haber desactivado de forma manual el sistema de control de tracción mediante los controles de la pantalla de información o el interruptor. Si la luz de control de estabilidad y tracción continúa encendida, tendrá que hacer reparar el sistema inmediatamente en un concesionario Ford. Operar el vehículo con el control de tracción desactivado puede aumentar el riesgo de pérdida de control del vehículo, vuelco del vehículo, lesiones personales y muerte.

El sistema de control de tracción se enciende cada vez que activa el encendido.

Si el vehículo está atrapado en el barro o la nieve, puede ser útil desactivar el control de tracción para permitir que las ruedas giren.

Nota: *el control de estabilidad permanece totalmente activo cuando apaga el control de tracción.*

El botón del sistema de control de estabilidad y tracción se encuentra en el panel de instrumentos.

Cuando apaga el sistema, aparecen un mensaje y un ícono encendido en el cuadro de instrumentos.

Presione nuevamente el interruptor para que el sistema de control de tracción vuelva a funcionar normalmente.

Es posible que el vehículo tenga restricciones de MyKey respecto de esta función. Véase **Qué es MyKey** (página 64).

INDICADOR DEL CONTROL DE TRACCIÓN

Si el indicador no se enciende al activar el encendido o permanece encendido mientras el motor está en funcionamiento, esto significa que hay una falla. Haga revisar el vehículo en un concesionario Ford lo antes posible.

El indicador de desactivación del control tracción se enciende cuando apaga el sistema de control de tracción o cuando selecciona un modo de control de estabilidad alternativo que requiere el control de tracción apagado.

CONTROL DE TRACCIÓN – SOLUCIÓN DE PROBLEMAS

Control de tracción – Mensajes de información

Mensaje	Acción
Servicio AdvanceTrac	El sistema detecta una condición que requiere servicio. Comuníquese con un Concesionario Ford lo antes posible.
AdvanceTrac apagado	El estado del sistema AdvanceTrac luego de que lo desactivó.
AdvanceTrac encendido	El estado del sistema AdvanceTrac luego de que lo activó.
Control de tracción apagado	El estado del sistema de control de tracción después de que lo desactivó.
Control tracción encendido	El estado del sistema de control de tracción después de que lo activó.

CÓMO FUNCIONA EL CONTROL DE ESTABILIDAD

PELIGRO: Las modificaciones del sistema de frenos, el portaequipajes de repuesto, la suspensión, el volante, la construcción de llanta y el tamaño de llanta y neumático pueden cambiar las características de manejo del vehículo y pueden afectar negativamente el rendimiento del sistema electrónico de control de estabilidad. Además, la instalación de altavoces puede interferir y afectar negativamente el sistema electrónico de control de estabilidad. Instale un altavoz de repuesto lo más lejos posible de la consola central delantera, el túnel y los asientos delanteros para minimizar el riesgo de interferencia con los sensores electrónicos de control de estabilidad. Reducir la efectividad del sistema electrónico de control de estabilidad puede causar la muerte y aumentar el riesgo de pérdida de control del vehículo, vuelco del vehículo y lesiones a personas.

PELIGRO: Recuerde que hasta la tecnología avanzada no puede desafiar las leyes de la física. Siempre es posible perder el control del vehículo debido a una contribución inapropiada del conductor a las condiciones. El manejo intenso o cualquier estado del camino pueden provocar la pérdida de control de vehículo y aumentar el riesgo de lesiones a personas o daño a la propiedad. La activación del sistema electrónico de control de estabilidad es una indicación de que al menos alguno de las llantas ha superado su capacidad de agarre al camino. Esto puede reducir la capacidad del conductor para controlar el vehículo, lo que puede potencialmente resultar en pérdida de control del vehículo, vuelco del vehículo, lesiones a personas y muerte. Si se activa el sistema de control electrónico de estabilidad, REDUZCA LA VELOCIDAD.

Si una condición de conducción activa el control de estabilidad o el de tracción, puede experimentar los siguientes comportamientos:

- La luz de control de estabilidad y tracción parpadea.
- El vehículo disminuye la velocidad.
- Potencia reducida del motor.

El sistema de control de estabilidad cuenta con diversas funciones que le ayudan a mantener el control del vehículo:

Control electrónico de estabilidad

El control electrónico de estabilidad aumenta la capacidad del vehículo para evitar derrapes o deslizamientos laterales al aplicar los frenos a una o más ruedas de forma individual y, si es necesario, reduce la potencia del motor.

Control de estabilidad antivuelco

El control de estabilidad antivuelco aumenta la capacidad del vehículo para evitar vuelcos al detectar el movimiento de balanceo del vehículo y la frecuencia con la que cambia al aplicar los frenos a una o más ruedas de forma individual.

Control de curvas

El control de curvas mejora la capacidad del vehículo de seguir el camino cuando gira en una curva de manera fuerte y evita objetos en el camino. El control de curvas funciona reduciendo la potencia del motor y, si es necesario, aplicando los frenos a una o más ruedas de forma individual.

Estabilización en caso de viento lateral

La estabilización en caso de viento lateral es una característica avanzada que funciona al aplicar cuidadosamente los frenos a un lado del vehículo para reducir el efecto de una ráfaga de viento lateral en el trayecto del vehículo.

Vectorización de torque por los frenos

El control de vectorización de torque aplica torque a los frenos en la rueda interna en una curva para lograr una mayor tracción con el fin de evitar una situación de subvirar o virar en exceso. A diferencia del control electrónico de estabilidad, el control de vectorización de torque mejorado no disminuye la velocidad del vehículo. Ayuda a controlar el excesivo deslizamiento de las ruedas y le brinda al vehículo una mejor agilidad para doblar en las curvas.

Control de tracción

El control de tracción mejora la capacidad del vehículo para mantener la tracción de las ruedas mediante la detección y el control del patinaje de las ruedas. Véase **Qué es el control de tracción** (página 264).

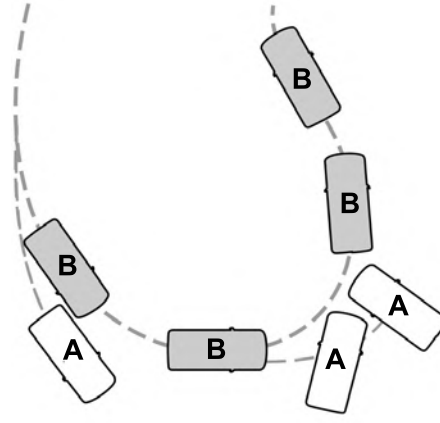

E72903

A Vehículo sin control de estabilidad saliéndose de la ruta.

B Vehículo con control de estabilidad manteniendo el control en una superficie resbalosa.

ACTIVACIÓN Y DESACTIVACIÓN DEL CONTROL DE ESTABILIDAD

El sistema se activa cada vez que activa el encendido.

Puede apagar el sistema de control electrónico de estabilidad manteniendo presionado el botón de apagado ESC durante más de 5 segundos, o bien puede presionar el botón nuevamente para encender el sistema.

Cambiar la transmisión a marcha atrás (R) desactivará el sistema.

Puede activar o desactivar el sistema de control de tracción de forma independiente. Véase **Activación y desactivación del control de tracción** (página 264).

Control de estabilidad y Control de tracción con control de estabilidad antivuelco

	Luz de desactivación del control de estabilidad	**Control de estabilidad antivuelco**[3]	**Control electrónico de estabilidad**[3]	**Sistema de control de tracción**[3]
Predeterminada en el arranque	Encendida durante la comprobación de lámparas	Activado	Activado[3]	Activado
Botón presionado momentáneamente	encendida	Activado	Activado[3]	Desactivado[1]
Se mantiene el botón presionado durante 5 - 15 segundos	encendida	Activado	Desactivado[2]	Desactivado[1]
Botón no presionado y la caja de transferencia cambia a 4x4 Baja o se pone en el modo Desplazamiento por rocas.	encendida	Activado	Desactivado	Desactivado[1]

[1] El sistema de Control de tracción todavía puede ser habilitado, pero con umbrales más o menos estrictos.

[2] Cuando mantiene presionado el botón, aparece una barra de progreso para indicar el progreso del tiempo de retención del botón.

[3] Las funciones pueden variar según el modo de manejo seleccionable en el que se encuentre el vehículo.

INDICADOR DE CONTROL DE ESTABILIDAD

Si no se enciende al activar el encendido o si permanece encendido, esto indica una falla. Haga revisar el vehículo en un concesionario Ford lo antes posible.

QUÉ ES EL CONTROL DE DESCENSO EN PENDIENTES

El control de descenso en pendientes le permite al conductor programar y mantener la velocidad del vehículo mientras desciende en pendientes pronunciadas, en varias condiciones de superficie.

CÓMO FUNCIONA EL CONTROL DE DESCENSO EN PENDIENTES

El control de descenso en pendientes puede mantener la velocidad del vehículo en pendientes entre 3–32 km/h. Por encima de 32 km/h, el sistema permanece activado, pero la velocidad de descenso no se puede programar ni mantener.

Nota: *el sistema no funciona por debajo de 3 km/h.*

El sistema necesita un intervalo de enfriamiento después de usarlo por un tiempo. El control de descenso en pendiente emite una advertencia en el centro de mensajes y una alarma suena cuando está por desconectarse para el enfriamiento. En este momento, aplique los frenos manualmente según sea necesario para mantener una velocidad de descenso.

Nota: *el tiempo que el sistema puede permanecer activo antes del enfriamiento varía según las condiciones.*

PRECAUCIONES PARA EL CONTROL DE DESCENSO EN PENDIENTES

PELIGRO: El sistema no controla la velocidad en condiciones de baja tracción o en pendientes extremadamente pronunciadas. El sistema está diseñado para brindar asistencia y no lo exime de su responsabilidad de manejar con el debido cuidado y atención. Si no sigue esta instrucción, se podrían producir lesiones personales.

PELIGRO: El control de descenso en pendientes no puede controlar el descenso en todas las condiciones y circunstancias de la superficie, como por ejemplo hielo o pendientes extremadamente pronunciadas. El control de descenso en pendientes es un sistema de asistencia al conductor y no puede sustituir el buen juicio del conductor. No hacerlo puede provocar la pérdida de control del vehículo, una colisión o lesiones graves.

PELIGRO: El sistema no sustituye al freno de mano. Cuando deje el vehículo, siempre active el freno de mano y cambie la transmisión a estacionamiento (P) en los vehículos con transmisión automática, o a primera en los vehículos con transmisión manual.

ACTIVACIÓN Y DESACTIVACIÓN DEL CONTROL DE DESCENSO EN PENDIENTES

Presione el botón que se encuentra en el panel de instrumentos. Cuando el sistema está activo, se enciende una luz y suena un tono.

CONFIGURACIÓN DE LA VELOCIDAD DE DESCENSO EN PENDIENTE

Para aumentar o disminuir la velocidad de descenso, presione el pedal del acelerador o del freno, o use los botones SET **+** y SET **-** en el volante de dirección. Una vez que alcance la velocidad deseada, saque el pie de los pedales.

INDICADOR DEL CONTROL DE DESCENSO EN PENDIENTES

Se enciende cuando activa el control de descenso en pendiente.

CONTROL DE DESCENSO EN PENDIENTES – SOLUCIÓN DE PROBLEMAS

Control de descenso en pendientes – Mensajes informativos

Mensaje	Acción
Para descenso de pendiente reduzca la velocidad a XX MPH/ km/h o menos	No se cumplió con el requisito de velocidad para ingresar al modo todoterreno.
Seleccione velocidad para descenso de pendiente	Necesita seleccionar la transmisión para el modo descenso de pendiente.
Descenso pendiente Conductor recupere control	El modo de control de descenso en pendiente está desactivado y debe retomar el control.
Falla en control descenso en pendiente	Hay una falla presente en el sistema de descenso en pendiente.
Control descenso pendiente apagado Sistema de enfriando	El sistema de descenso en pendiente se está enfriando debido al uso excesivo.
Control de descenso de pendientes no disponible con Control de crucero activado	El sistema de descenso en pendiente no se puede activar mientras el Control de velocidad crucero esté controlando la velocidad activamente.

QUÉ ES LA ASISTENCIA AL CONDUCTOR ACTIVA

El asistente de conducción activa permite mantener el vehículo centrado en el carril cuando usa el control de velocidad crucero adaptativo.

CÓMO FUNCIONA LA ASISTENCIA AL CONDUCTOR ACTIVA

El asistente de conducción activa usa cámaras para monitorear la posición del vehículo dentro de un carril y aplica ayuda de dirección para mantener el vehículo centrado en el carril.

Cuando está activo, el asistente de conducción activa usa la cámara del lado del conductor y las luces infrarrojas para monitorear la posición de sus ojos y cabeza para detectar si está distraído. Si el sistema determina que está distraído, emite una alerta para indicarle que vuelva a mirar el camino.

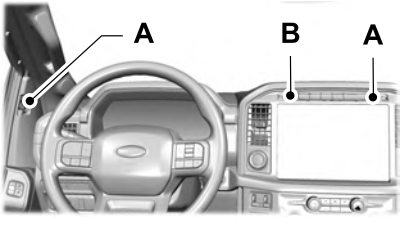

A Área de iluminación.

B Cámara

Nota: *Cuando se activa el asistente de conducción activa, en determinadas situaciones de choque o casi de choque, como el despliegue de un airbag o el choque contra algún obstáculo en el camino, los datos de la cámara pueden registrarse a través del grabador de datos de eventos del vehículo.*

Nota: *En condiciones normales de manejo no se graban datos.*

PRECAUCIONES DE ASISTENCIA AL CONDUCTOR ACTIVA

PELIGRO: usted es responsable de controlar el vehículo en todo momento. El sistema está diseñado para brindar asistencia y no lo exime de su responsabilidad de manejar con el debido cuidado y atención. Si no sigue esta instrucción, puede ocasionar la pérdida de control del vehículo, lesiones personales o causar la muerte.

PELIGRO: no use el sistema cuando arrastre un remolque. Si no sigue esta instrucción, puede ocasionar la pérdida de control del vehículo, lesiones personales o causar la muerte.

PELIGRO: si se presentan obstrucciones en la cámara del lado del conductor o en las luces infrarrojas, esto podría impedir que el sistema funcione correctamente. Mantenga sin obstrucciones las áreas de la cámara y las luces. Si no sigue esta instrucción, puede ocasionar la pérdida de control del vehículo, lesiones personales o causar la muerte.

PELIGRO: no use el sistema si se hicieron cambios o modificaciones al volante de dirección. Los cambios o las modificaciones al volante de dirección podrían afectar la funcionalidad o el rendimiento del sistema. Si no sigue esta instrucción, puede ocasionar la pérdida de control del vehículo, lesiones personales o causar la muerte.

REQUISITOS DE ASISTENCIA AL CONDUCTOR ACTIVA

El asistente de conducción activa solo se activa cuando sucede lo siguiente:

- El asistente de conducción activa está habilitado en la pantalla de información y entretenimiento. Véase **Configuración de asistencia al conductor activa** (página 273).
- El control de velocidad crucero adaptativo está encendido.
- El sistema detecta ambas marcas del carril.
- Tiene las manos en el volante de dirección.
- Está mirando el camino.

LIMITACIONES DE ASISTENCIA AL CONDUCTOR ACTIVA

Cualquiera de las siguientes situaciones podría provocar que la asistencia al conductor activa no funcione correctamente:

- El vehículo no está centrado en el carril.
- El carril es demasiado ancho o demasiado angosto.
- El sistema no detecta al menos una marca del carril o los carriles se combinan o dividen.
- Se aplica un torque de asistencia limitado.
- El sistema se está usando en zonas en construcción.
- Cuando se le hayan realizado modificaciones al sistema de dirección.
- Cuando usa una llanta de repuesto.
- Si tiene una condición ocular preexistente, como una desviación en los ojos, o se ha sometido a una cirugía ocular.

Nota: *la asistencia de dirección es limitada y puede que no sea suficiente para todas las situaciones de manejo.*

Nota: *en condiciones excepcionales, el sistema podría desviarse de la línea central.*

Nota: *la información proporcionada por los datos del mapa de navegación puede no ser precisa o estar desactualizada.*

CONFIGURACIÓN DE ASISTENCIA AL CONDUCTOR ACTIVA

Activación del asistente de conducción activa

1. Presione ***Funciones*** en la pantalla táctil.
2. Presione ***Asistencia al conductor***.
3. Presione ***Control de velocidad de crucero***.
4. Presione ***Asist. p/ centrado en carril***.

ACTIVACIÓN Y DESACTIVACIÓN DE LA ASISTENCIA AL CONDUCTOR ACTIVA

Activación del asistente de conducción activa

Los controles están en el volante.

Usando los botones de control de velocidad crucero adaptativo y de soporte lateral, asegúrese de que ambos sistemas estén activos. Se activa el asistente de conducción activa.

Desactivación del asistente de conducción activa

Presione el botón de soporte lateral o de control de velocidad crucero adaptativo cuando el sistema esté activo o en modo de espera.

El asistente de conducción activa se apaga en cada ciclo de encendido.

ALERTAS DE ASISTENCIA AL CONDUCTOR ACTIVA

Cuando el asistente de conducción activa proporciona una conducción con las manos en el volante y no detecta ninguna actividad de conducción durante cierto tiempo, el sistema lo alerta para que coloque las manos en el volante.

Cuando el asistente de conducción activa proporciona una conducción con las manos en el volante y detecta que no está mirando el camino durante cierto tiempo, el sistema lo alerta para que vuelva a mirar el camino.

Si no reacciona a las advertencias, el asistente de conducción activa cancela, activa rápidamente y libera los frenos, y disminuye la velocidad del vehículo a la velocidad baja mientras mantiene el control de la dirección.

Si el vehículo disminuye la velocidad y usted retoma el control, aparecerá un mensaje que le indicará que presione el pedal del acelerador para permitirle al sistema que se reanude.

Nota: *el sistema se desactivará hasta el próximo ciclo de llave si se detecta una inactividad repetida.*

CANCELACIÓN AUTOMÁTICA DE ASISTENCIA AL CONDUCTOR ACTIVA

Cuando una condición externa cancela la asistencia al conductor activa, por ejemplo, no se encuentran marcas del carril disponibles, sonará un tono y aparecerá un mensaje en el cuadro de instrumentos.

Si el vehículo comienza a disminuir la velocidad, debe tomar el control del volante y presionar y liberar el botón para reactivar la asistencia al conductor activa.

La cancelación del sistema también puede activarse cuando sucede lo siguiente:

- El carril se vuelve demasiado angosto.
- El sistema no puede detectar marcas del carril válidas.
- Las marcas del carril se cruzan.
- Usted no está mirando el camino o no tiene las manos sobre el volante de dirección.

Si tiene las manos en el volante y está mirando el camino cuando la función se activa y ocurre una cancelación, el sistema emite un tono y muestra un gráfico cancelado en el cuadro de instrumentos.

Si no está prestando atención al camino o no tiene las manos en el volante de dirección y ocurre una cancelación, el sistema mostrará un mensaje y sonará un tono hasta que usted retome el control. Si no retoma el control a tiempo, la asistencia al conductor activa se activa rápidamente y libera los frenos, disminuye la velocidad del vehículo a velocidad baja, mientras mantiene el control de la dirección. Si el vehículo disminuye la velocidad y usted retoma el control, aparecerá un mensaje que le indicará que presione el pedal del acelerador para permitirle al sistema que se reanude.

Nota: *el sistema se desactivará hasta el próximo ciclo de llave si se detecta una inactividad repetida.*

INDICADORES DE ASISTENCIA AL CONDUCTOR ACTIVA

Cuando está encendido, el color del indicador cambia para indicar el estado.

El color gris indica que el asistente de conducción activa está encendido, pero inactivo.

El verde indica que el asistente de conducción activa está activo y que aplica soporte de dirección continuo.

Soporte de conducción para manos en el volante disponible

Cuando este indicador está presente, debe mantener las manos en el volante de dirección.

ASISTENCIA AL CONDUCTOR ACTIVA – SOLUCIÓN DE PROBLEMAS

Asistencia al conductor activa – Mensajes de información

Según las opciones que tenga el vehículo y el tipo de cuadro de instrumentos, no todos los mensajes aparecen o están disponibles.

Mensaje	Acción
Mantener manos en volante	Asegúrese de volver a colocar las manos en el volante de dirección y maniobrar.
Retome el control	El sistema se cancelará y usted debe tomar el control.
Observe el camino	Vuelva a prestar atención al camino.
Asistencia activa en conducción no disponible	Hay problemas que evitan que el sistema esté disponible. Si el mensaje se sigue mostrando, haga revisar el sistema tan pronto como sea posible.
Pise el pedal del acelerador para retomar el control	Presione el pedal del acelerador y siga las indicaciones.

Nota: *se podrían abreviar o acortar algunos mensajes según el tipo de cuadro de instrumentos que tenga.*

DIRECCIÓN HIDRÁULICA ELÉCTRICA

Precauciones de la dirección hidráulica eléctrica

PELIGRO: El sistema de dirección asistida eléctrica cuenta con verificaciones de diagnóstico que constantemente monitorean el sistema. Si se detecta un error, aparece un mensaje en la pantalla de información. Detenga el vehículo cuando sea seguro. Apague el vehículo. Espere al menos 10 segundos, encienda el vehículo y verifique si aparece un mensaje de advertencia sobre el sistema de dirección en la pantalla de información. Si vuelve a aparecer el mensaje de advertencia del sistema de dirección, haga que inspeccionen el sistema lo antes posible.

PELIGRO: si el sistema detecta un error, es posible que no sienta ninguna diferencia en la dirección; sin embargo, podría existir un problema grave. Haga revisar su vehículo tan pronto como sea posible. Si no lo hace, se puede producir la pérdida de control de la dirección.

Adapte la velocidad del vehículo y su comportamiento al conducir según la asistencia de dirección reducida.

Las maniobras continuas y extremas pueden aumentar el esfuerzo de maniobra. Esto se produce para evitar el sobrecalentamiento interno y el daño en el sistema de dirección. Si esto ocurre, no perderá la capacidad de maniobrar su vehículo en forma manual ni se generarán daños en el sistema. Las maniobras de dirección y el manejo normales permiten que el sistema se enfríe y que la dirección asistida vuelva a la normalidad.

Nota: *no existe un depósito de fluido para revisar o llenar.*

Dirección adaptativa, dirección hidráulica eléctrica

(Si está equipado)

el sistema de dirección adaptativa cambia la relación de dirección con cambios en la velocidad del vehículo, lo cual optimiza la respuesta de la dirección en todas las condiciones. El sistema también cambia cuando activa la función de remolque/arrastre en la transmisión. Al seleccionar el botón de remolque/arrastre, el sistema de dirección adaptativo reduce la sensibilidad del vehículo a la dirección a velocidades más altas, manteniendo, simultáneamente, la facilidad de estacionamiento y maniobrabilidad a velocidades bajas.

Nota: *el sistema de dirección adaptativo controla continuamente el sistema en busca de fallas. Si se detecta una falla en el sistema, se mostrará un mensaje en la pantalla de información. Si aparece un mensaje de advertencia en rojo, detenga el vehículo en cuanto sea seguro. El mensaje podría borrarse si la falla desaparece. Si aparece el mensaje de advertencia del sistema de dirección adaptativa cada vez que arranca su vehículo, haga que inspeccionen el sistema lo antes posible.*

Nota: *el sistema está diseñado con un dispositivo de bloqueo. Permanece bloqueado mecánicamente en una relación de dirección fija con el bloqueo enganchado. Puede notar un clic cuando enciende o apaga el automóvil.*

Nota: *si su vehículo pierde energía eléctrica o detecta una falla mientras está conduciendo, el sistema se desactiva y conserva la función de dirección normal con una relación fija de dirección. Durante este tiempo, es posible que el volante de dirección no esté derecho cuando conduce el vehículo en línea recta. Además, es posible que note que el ángulo del volante de dirección necesario para dirigir el vehículo sea diferente.*

Nota: *durante las maniobras de estacionamiento, el sistema de dirección adaptativo equilibra la carga de trabajo del conductor para las diversas señales del volante de dirección y condiciones de carga del vehículo. En condiciones de operación extremas, podría activarse el dispositivo de bloqueo del sistema. Con esta estrategia se evitan el sobrecalentamiento y el daño permanente en el sistema de dirección adaptativo. Las maniobras típicas en la dirección y la conducción permiten que el sistema se enfríe y vuelva al funcionamiento normal.*

Aprendizaje adaptativo (Si está equipado)

El aprendizaje adaptativo ayuda a corregir las irregularidades del camino y mejora las maniobras de manejo y el desempeño general de la dirección. Se comunica con el sistema de frenos para ayudarlo a utilizar el control de estabilidad avanzado y los sistemas para evitar choques. Además, al desconectar la batería o instalar una nueva, se debe conducir el vehículo una distancia corta para que el sistema vuelva a aprender la estrategia y reactive todos los sistemas.

DIRECCIÓN – SOLUCIÓN DE PROBLEMAS

Dirección – Indicadores de advertencia

El indicador del sistema de dirección adaptativa se enciende si el sistema detecta una falla durante las verificaciones de diagnóstico continuas.

Nota: *Si aparece un mensaje de advertencia en rojo, detenga el vehículo en cuanto sea seguro.*

Dirección – Mensajes de información

Mensaje	Acción
Dirección averiada Servicio inmediato	El sistema de la dirección hidráulica detectó una condición que requiere atención. Haga revisar su vehículo tan pronto como sea posible.
Pérdida de dirección Pare con cuidado	El sistema de la dirección asistida no funciona. Detenga el vehículo en un lugar seguro. Haga revisar su vehículo tan pronto como sea posible.
Falla asistencia de la dirección Requiere servicio	El sistema de la dirección hidráulica detectó una condición que requiere atención. Haga revisar su vehículo tan pronto como sea posible.
Dirección averiada Serv. inmediato	El sistema de la dirección detectó una condición que requiere atención. Haga revisar su vehículo tan pronto como sea posible.

PRECAUCIONES DE LA AYUDA DE ESTACIONAMIENTO

PELIGRO: para evitar lesiones personales, siempre tenga precaución cuando vaya marcha atrás (R) y use el sistema de sensores.

PELIGRO: el sistema puede no detectar objetos cuyas superficies absorban el reflejo. Siempre maneje con el debido cuidado y atención. Si no lo hace, se puede producir un choque.

PELIGRO: los sistemas de control de tráfico, las condiciones climáticas adversas, los frenos neumáticos y los motores y ventiladores externos pueden afectar el funcionamiento correcto del sistema de sensores. Esto puede provocar un rendimiento reducido o alertas falsas.

PELIGRO: es posible que el sistema no detecte objetos pequeños o en movimiento, en especial aquellos cerca del suelo.

PELIGRO: el sistema de asistencia de estacionamiento solo detecta objetos cuando el vehículo se mueve en velocidad de estacionamiento. Para evitar lesiones personales, debe tener precaución cuando use el sistema de asistencia de estacionamiento.

PELIGRO: si el sensor se bloquea, es posible que el sistema no funcione.

PELIGRO: es posible que el sistema no funcione cuando hace frío o en condiciones climáticas adversas. La lluvia, la nieve y el rocío pueden limitar el rendimiento del sensor.

PELIGRO: en caso de que se produzca algún daño en el área próxima al sensor, haga revisar el vehículo lo antes posible.

Cuando conecta un remolque al vehículo, el sistema de ayuda de estacionamiento trasero lo detecta y le da una alerta. Desactive el sistema de ayuda de estacionamiento cuando conecte un remolque para evitar dicha alerta.

Nota: *ciertos dispositivos adicionales instalados alrededor del paragolpe o de la carcasa pueden generar alertas falsas, por ejemplo, enganches de remolques grandes, soportes para bicicletas o tablas de surf, soportes de placas o matrículas, protectores de paragolpe o cualquier otro dispositivo que pueda bloquear el área normal de detección del sistema de ayuda de estacionamiento. Las llantas de repuesto o las cubiertas de estas montadas a la compuerta trasera podrían generar alertas falsas del sistema de ayuda de estacionamiento. Retire los dispositivos adicionales para prevenir alertas falsas.*

Nota: *mantenga los sensores sin nieve, hielo ni grandes acumulaciones de suciedad. Si los sensores están cubiertos, la precisión del sistema puede verse afectada.*

No limpie los sensores con objetos filosos.

Nota: *cuando use una MyKey programada, no podrá desactivarla. Véase* ***MyKey*** *(página 64).*

ASISTENCIA DE ESTACIONAMIENTO TRASERA (Si está equipado)

Qué es la ayuda de estacionamiento trasero

Los sensores de estacionamiento traseros detectan los objetos que están detrás del vehículo cuando está en marcha atrás (R).

Limitaciones de la ayuda de estacionamiento trasero

El área de cobertura es menor en las esquinas externas.

Cuando use una MyKey programada, no podrá desactivar la ayuda de estacionamiento trasero.

Los sensores traseros de ayuda de estacionamiento están activos cuando el vehículo está en marcha atrás (R) y la velocidad de este es menor que 5 km/h.

El área de cobertura de los sensores es de hasta 180 cm desde el paragolpe trasero.

La ayuda de estacionamiento trasero detecta objetos grandes cuando cambia a marcha atrás (R) y ocurre alguno de los siguientes eventos:

- El vehículo se mueve marcha atrás a baja velocidad.
- El vehículo está inmóvil, pero un objeto se aproxima a la parte trasera del vehículo a baja velocidad.
- El vehículo se mueve hacia atrás a baja velocidad y un objeto se aproxima hacia el vehículo a baja velocidad, por ejemplo, otro vehículo.

Ubicación de los sensores de la ayuda de estacionamiento trasero

Los sensores traseros de ayuda de estacionamiento se encuentran en el paragolpe trasero.

Advertencias sonoras de la ayuda de estacionamiento trasero

Cuando el vehículo se acerca a un objeto, suena una alarma de advertencia. A medida que el vehículo se acerca a un objeto, el tono aumenta. La alarma de advertencia suena de manera continua cuando un objeto está a una distancia de 30 cm o menos del paragolpe trasero.

Si el vehículo permanece inmóvil durante algunos segundos, la advertencia sonora se detendrá. Si el vehículo se mueve marcha atrás, la alarma vuelve a sonar.

Nota: *cuando el sistema de ayuda de estacionamiento emite un tono, el sistema de audio podría reducir el volumen establecido.*

ASISTENCIA DE ESTACIONAMIENTO DELANTERO (Si está equipado)

Qué es la ayuda de estacionamiento delantero

Los sensores delanteros de estacionamiento detectan aquellos objetos que están ubicados delante del vehículo.

Limitaciones de la ayuda de estacionamiento delantero

Los sensores delanteros de ayuda de estacionamiento están disponibles cuando el vehículo está en cualquier posición que no sea estacionamiento (P) y la velocidad es inferior a 8 km/h.

El área de cobertura de los sensores es de hasta 70 cm desde el paragolpe.

Si el vehículo está en marcha atrás (R), la ayuda de estacionamiento delantero detecta objetos cuando el vehículo se mueve a baja velocidad o cuando un objeto se mueve hacia el vehículo y proporciona una alarma de advertencia, por ejemplo, cuando otro vehículo se acerca a baja velocidad. Una vez que el vehículo se detiene, la alarma de advertencia se detiene luego de algunos segundos. La indicación visual siempre está activa en marcha atrás (R).

Si el vehículo está en una marcha de avance, la ayuda de estacionamiento delantero emite advertencias sonoras y muestra indicaciones visuales si el vehículo se mueve a una velocidad de 8 km/h o más baja y el sistema detecta un objeto dentro del área de detección. Una vez que el vehículo se detiene, la indicación visual y la alarma de advertencia se detienen luego de algunos segundos.

Si el vehículo está en punto muerto (N), los sensores delanteros y traseros generan una indicación visual solo cuando el vehículo se mueve por debajo de una velocidad de 8 km/h y se detectan obstáculos dentro del área de detección. Una vez que el vehículo se detiene, la indicación visual y la alarma de advertencia se detienen luego de algunos segundos.

Ubicación de los sensores de la ayuda de estacionamiento delantero

Los sensores delanteros de ayuda de estacionamiento se encuentran en el paragolpe delantero.

Advertencias sonoras de la ayuda de estacionamiento delantero

Una alarma de advertencia suena cuando un objeto está a una distancia de 70 cm del paragolpe delantero. A medida que el vehículo se acerca a un objeto, el tono aumenta.

La alarma de advertencia suena de manera continua cuando un objeto está a una distancia de 30 cm o menos del paragolpe delantero.

Nota: *si el objeto detectado se encuentra dentro de 30 cm o menos de distancia del vehículo, la indicación visual queda encendida.*

AYUDA DE ESTACIONAMIENTO LATERAL (Si está equipado)

Qué es la ayuda de estacionamiento lateral

Los sensores externos delanteros y traseros de ayuda de estacionamiento marcan objetos que se encuentran cerca de los laterales del vehículo.

Limitaciones de la ayuda de estacionamiento lateral

La cobertura del sensor es de hasta 60 cm desde los laterales del vehículo.

Es posible que la ayuda de estacionamiento lateral no funcione si sucede lo siguiente:

- Enciende, apaga y vuelve a encender el vehículo en pocos segundos.
- El vehículo permanece inmóvil por más de 2 minutos.
- Se activa el sistema antibloqueo de frenos.
- Se activa el sistema de control de tracción.

Nota: *si desactiva el sistema de control de tracción, también se desactiva el sistema de sensores laterales.*

Para reiniciar el sistema, maneje el largo del vehículo.

La ayuda de estacionamiento lateral no detecta un objeto que avanza hacia el lateral del vehículo, por ejemplo, otro vehículo que avanza a baja velocidad, si no pasa por un sensor delantero o trasero de ayuda de estacionamiento.

Si el vehículo está en punto muerto (N), el sistema de sensores laterales brinda una indicación visual solo cuando el vehículo se mueve a menos de 12 km/h y la ayuda de estacionamiento trasero o delantero detecta un obstáculo y el obstáculo lateral esta dentro de 60 cm del lateral del vehículo. Una vez que el vehículo se detiene, la indicación visual se apaga luego de algunos segundos.

Ubicación de los sensores de la ayuda de estacionamiento lateral

Los sensores laterales de estacionamiento se encuentran en los paragolpes trasero y delantero.

Advertencias sonoras de la ayuda de estacionamiento lateral

Si la ayuda de estacionamiento lateral detecta un objeto dentro del área de cobertura y de la trayectoria del vehículo, escuchará una advertencia sonora. A medida que el vehículo se acerque al objeto, la intensidad del tono aumentará.

INDICADORES DE LA AYUDA DE ESTACIONAMIENTO

El sistema indica la distancia a la que se encuentra el objeto a través de la pantalla de información.

- A medida que la distancia al objeto disminuye, la sección del indicador se enciende y se mueve hacia el ícono del vehículo.
- Si no se detecta ningún objeto, la sección del indicador de distancia aparece en color gris.

La indicación visual se sigue mostrando cuando la transmisión está en marcha atrás (R). Si detiene el vehículo, la indicación visual se desactiva después de cuatro segundos.

Si la ayuda de estacionamiento no está disponible, la sección del indicador de distancia lateral no aparecerá.

AYUDA DE ESTACIONAMIENTO – SOLUCIÓN DE PROBLEMAS

Ayuda de estacionamiento – Mensajes de información

Si la ayuda de estacionamiento presenta una falla, aparece un mensaje de advertencia en el cuadro de instrumentos o en la pantalla de información y entretenimiento.

Mensaje	Acción
Revisar asist. para estacionar frontal	El sistema detecta una condición que requiere servicio. Haga revisar el vehículo tan pronto como sea posible.
Revisar asist. estacionar trasera	El sistema detecta una condición que requiere servicio. Haga revisar el vehículo tan pronto como sea posible.
Asist. estac. frontal Encendido Apagado	Muestra el estado de la asistencia de estacionamiento.
Asist. estac. trasero Encendido Apagado	Muestra el estado de la asistencia de estacionamiento.

QUÉ ES LA CÁMARA RETROVISORA

La cámara retrovisora proporciona una imagen de video del área ubicada detrás del vehículo cuando la transmisión está en marcha atrás (R).

El botón de la cámara retrovisora se encuentra en el panel de instrumentos.

PRECAUCIONES DE LA CÁMARA DE ESTACIONAMIENTO TRASERA

PELIGRO: el sistema de cámara retrovisora es un dispositivo complementario de asistencia para la marcha atrás que el conductor debe usar en conjunto con los espejos interiores y exteriores para obtener una máxima cobertura.

PELIGRO: es posible que los objetos que se encuentran en la esquina o debajo del paragolpe no se vean en la pantalla, ya que la cobertura que ofrece el sistema es limitada.

PELIGRO: retroceda despacio el vehículo. Si no sigue esta instrucción, puede ocasionar la pérdida de control del vehículo, lesiones personales o causar la muerte.

PELIGRO: tenga precaución cuando la tapa del baúl esté entreabierta. Si la tapa del baúl está entreabierta, la cámara estará fuera de posición y la imagen de video podría ser imprecisa. Todas las guías desaparecen cuando la tapa del baúl está entreabierta. Si no sigue esta instrucción, se podrían producir lesiones personales.

PELIGRO: tenga cuidado cuando active o desactive las funciones de la cámara cuando la transmisión no está en estacionamiento (P). Asegúrese de que el vehículo no esté en movimiento.

Nota: *cuando está remolcando algo, la cámara solo captura lo que está remolcando. En esta situación, es posible que no tenga una cobertura adecuada y que no pueda ver determinados objetos. En algunos vehículos, las guías pueden desaparecer una vez que conecte el gancho del remolque.*

UBICACIÓN DE LA CÁMARA DE ESTACIONAMIENTO TRASERA

La cámara de estacionamiento trasera está ubicada en la compuerta. Proporciona una imagen de video del área ubicada detrás del vehículo.

GUÍA DE LA CÁMARA DE ESTACIONAMIENTO TRASERA

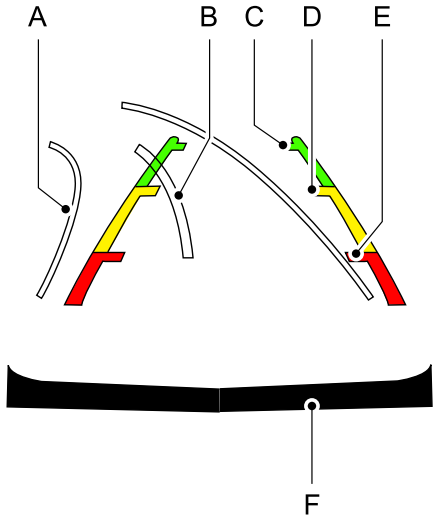

A. Guías activas.
B. Línea central.
C. Guía fija: zona verde.
D. Guía fija: zona amarilla.
E. Guía fija: zona roja.
F. Paragolpe trasero.

Las guías activas se muestran solo con las guías fijas. Para usar las guías activas, gire el volante de dirección para orientar las guías hacia la trayectoria prevista. Si cambia la dirección del volante mientras hace marcha atrás, el vehículo podría desviarse de la trayectoria prevista.

Las guías fijas y activas se atenúan y vuelven a aparecer de acuerdo con la posición del volante de dirección. Las guías activas no se muestran cuando el volante está en posición recta.

Tenga precaución al hacer marcha atrás. Los objetos en la zona roja están más cerca del vehículo y los objetos en la zona verde son aquellos que se encuentran más alejados. Los objetos se acercan al vehículo a medida que se mueven de la zona verde a la zona amarilla o roja. Use los espejos laterales y el espejo retrovisor para obtener una mejor cobertura de ambos lados y de la parte trasera del vehículo.

Nota: *las guías activas y las guías fijas solo están disponibles cuando la transmisión está en marcha atrás (R).*

Nota: *la línea central solo está disponible si las guías activas o fijas están activadas.*

Nota: *No todos los modos de la cámara funcionan correctamente sin una cámara auxiliar.*

CONFIGURACIÓN DE LA CÁMARA DE ESTACIONAMIENTO TRASERA

Acercamiento y alejamiento de la cámara de estacionamiento trasera

PELIGRO: Cuando el zoom manual está activado, la pantalla no muestra toda el área ubicada detrás del vehículo. Tenga en cuenta el entorno cuando use la función de zoom manual.

Las configuraciones disponibles para esta función son acercamiento (+) y alejamiento (-). Presione el símbolo que se encuentra en la pantalla de la cámara para cambiar la vista. La configuración predeterminada es zoom desactivado.

Esta función le permite obtener una vista más cercana de un objeto ubicado detrás del vehículo. La imagen ampliada mantiene el paragolpes en la imagen a modo de referencia. El zoom solo está disponible cuando la transmisión está en marcha atrás (R).

Nota: *Hacer zoom también activa la retención del estacionamiento que aplica el freno de mano al cambiar a la posición de estacionamiento (P). Al pulsar el botón de zoom, se ilumina el botón de retención del estacionamiento electrónico en la pantalla táctil. Véase* ***Conexión de un remolque*** *(página 355).*

Nota: *El zoom manual solo está disponible cuando la transmisión está en marcha atrás (R).*

Nota: *Cuando activa el zoom manual, solo se muestra la línea central.*

Activación y desactivación del retraso de la cámara de estacionamiento trasera

1. Presione ***Funciones*** en la pantalla táctil.
2. Presione ***Asistencia al conductor***.
3. Presione ***Cámara trasera***.
4. Active o desactive ***Retraso de la cámara trasera***.

Cuando cambia la transmisión de marcha atrás (R) a cualquier otra marcha que no sea estacionamiento (P), la imagen de la cámara permanece en la pantalla hasta que sucede una de las siguientes situaciones:

- La velocidad del vehículo alcanza 8 km/h aproximadamente.
- Cambia a estacionamiento (P).

QUÉ ES LA CÁMARA DE 360 GRADOS

El sistema de cámara de 360 grados consiste en cámaras frontales, laterales y traseras que proporcionan visibilidad alrededor del vehículo.

CÓMO FUNCIONA LA CÁMARA DE 360 GRADOS

El sistema de la cámara de 360 grados:

- Le permite ver lo que se encuentra directamente delante o detrás del vehículo.
- Lo ayuda cuando estaciona en paralelo y centra el vehículo en un espacio de estacionamiento.
- Proporciona una vista del cruce de tránsito delante y detrás del vehículo.
- Le permite tener una visibilidad integral del área circundante al vehículo, incluidos los puntos ciegos y los obstáculos que estén cerca del vehículo.

PRECAUCIONES DE LA CÁMARA DE 360 GRADOS

PELIGRO: El sistema de cámara de 360 grados requiere que aún el conductor lo use además de mirar por las ventanillas y verificar los espejos interiores y exteriores para obtener una máxima cobertura.

PELIGRO: Es posible que los objetos que se encuentran en la esquina o debajo del paragolpes no se vean en la pantalla, ya que la cobertura que ofrece el sistema es limitada.

PELIGRO: Tenga cuidado cuando active o desactive las funciones de la cámara cuando la transmisión no está en estacionamiento (P). Asegúrese de que el vehículo no esté en movimiento.

PELIGRO: Usted es responsable de controlar el vehículo en todo momento. El sistema está diseñado para brindar asistencia y no lo exime de su responsabilidad de manejar con el debido cuidado y atención. Si no sigue esta instrucción, puede ocasionar la pérdida de control del vehículo, lesiones personales o causar la muerte.

LIMITACIONES DE LA CÁMARA DE 360 GRADOS

Nota: *tenga precaución si hay alguna puerta entreabierta. La cámara de 360 grados podría estar fuera de posición y la imagen podría ser imprecisa.*

UBICACIÓN DE LAS CÁMARAS DE 360 GRADOS

Cámara retrovisora

La cámara de estacionamiento trasera está ubicada en la compuerta. Proporciona una imagen de video del área ubicada detrás del vehículo.

Cámara delantera

La cámara delantera se ubica en la parrilla. Proporciona una imagen de video del área ubicada delante del vehículo.

Cámara Lateral

La cámara lateral está ubicada en el espejo exterior. Esta proporciona una imagen de video de los laterales de su vehículo para ayudarle al estacionar o al retroceder con un remolque.

Cámara de la plataforma

La cámara de la plataforma está instalada dentro de la luz de freno con montaje central en alto. Muestra el contenido de la plataforma de la camioneta. La cámara cuenta con una guía dinámica para ayudarlo a ubicar el centro del vehículo. S puede acceder a esta vista mientras está en directa (D) o en marcha atrás (R).

Cámara auxiliar

La cámara auxiliar es una variante de la cámara retrovisora y se puede acceder a esta vista al presionar el botón AUX en la pantalla cuando se desplaza en marcha atrás (R) o en directa (D). Muestra una imagen de lo que se encuentra en la parte trasera del remolque cuando hace marcha atrás.

GUÍA DE LA CÁMARA DE 360 GRADOS

Nota: *las guías activas solo están disponibles cuando la transmisión está en marcha atrás (R).*

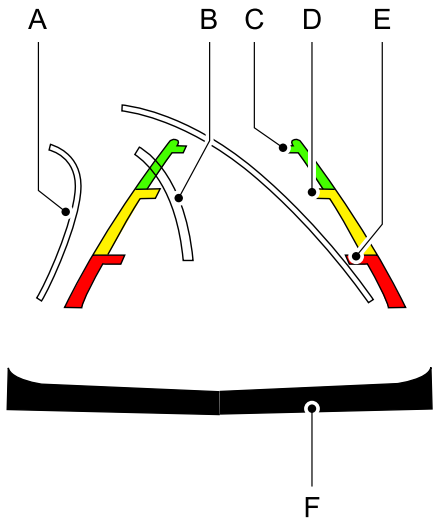

A. Guías activas.
B. Línea central.
C. Guía fija: zona verde.
D. Guía fija: zona amarilla.
E. Guía fija: zona roja.
F. Paragolpe trasero.

Las guías activas se muestran solo con las guías fijas. Gire el volante de dirección para orientar las guías hacia la trayectoria prevista. Si la posición del volante de dirección cambia cuando hace marcha atrás, el vehículo podría desviarse de la trayectoria prevista.

Las guías fijas y activas se atenúan y vuelven a aparecer de acuerdo con la posición del volante de dirección. Las guías activas no se muestran cuando el volante está en posición recta.

Los objetos en la zona roja están más cerca del vehículo y los objetos en la zona verde son aquellos que se encuentran más alejados. Los objetos se acercan al vehículo a medida que se mueven de la zona verde a la zona amarilla o roja. Use los espejos laterales y el espejo retrovisor para obtener una mejor cobertura de ambos lados y de la parte trasera del vehículo.

Zona de prohibido pasar

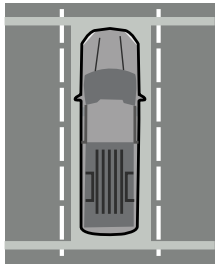

Esta zona está representada con líneas punteadas amarillas que se extienden en paralelo al vehículo.

CONFIGURACIÓN DE LA CÁMARA DE 360 GRADOS

Activación y desactivación de la cámara de 360 grados

El botón del sistema de cámara de 360 grados se encuentra en el panel de instrumentos. Las cámaras delantera y trasera tienen varias pantallas que constan de lo siguiente:

- Vista normal.
- Vista normal con 360.
- Vista dividida.
- Cámara de la plataforma.
- Cámara auxiliar.

Nota: *La cámara retrovisora se activa cuando usted cambie a Marcha atrás (R). En la pantalla táctil se puede acceder a otras vistas.*

Cuando se encuentra en estacionamiento (P), punto muerto (N) o directa (D), las imágenes delanteras aparecerán cuando presione el botón. Cuando se encuentre en marcha atrás (R), solo aparecerán las imágenes traseras cuando presione el botón.

Nota: *no todas las cámaras se encuentran disponibles.*

Nota: *el sistema de cámara de 360 grados se apagará cuando el vehículo esté en movimiento a baja velocidad, excepto cuando esté en marcha atrás (R).*

Activación de la cámara de estacionamiento de 360 grados

Presione para acceder a las diferentes vistas de la cámara.

La vista delantera normal proporciona una imagen del área ubicada directamente delante del vehículo.

La vista delantera dividida proporciona una visión extendida del área ubicada delante del vehículo.

La vista 360 + normal contiene la vista de la cámara normal junto a la vista de la cámara de 360 grados.

La vista trasera normal proporciona una imagen de lo que hay directamente detrás del vehículo.

La vista trasera dividida proporciona una imagen extendida de lo que hay detrás del vehículo.

La cámara de la caja muestra la caja de la camioneta.

La cámara auxiliar del remolque muestra una imagen de la cámara retrovisora de lo que hay detrás. Esta cámara se compra e instala por separado.

La guía de marcha atrás del remolque muestra sus laterales y los de la camioneta. Véase **Asistencia de marcha atrás del remolque** (página 369).

Haga zoom en la imagen y se activa la retención de estacionamiento. Véase **Conexión de un remolque** (página 355).

Amplíe la imagen en 360 grados.

QUÉ ES LA ASISTENCIA AL CONDUCTOR ACTIVA

El sistema lo asiste para estacionar y salir de los espacios de estacionamiento.

CÓMO FUNCIONA EL SISTEMA DE ASISTENCIA DE ESTACIONAMIENTO ACTIVO

El sistema de asistencia de estacionamiento activo usa sensores para detectar los espacios de estacionamiento. El sistema de asistencia de estacionamiento activo controla la dirección, la aceleración, el frenado y el cambio que se requieran para estacionar o salir de un espacio de estacionamiento cuando esté activo.

PRECAUCIONES PARA EL SISTEMA DE ASISTENCIA DE ESTACIONAMIENTO ACTIVO

PELIGRO: debe permanecer en el vehículo cuando el sistema se activa. En todo momento, usted es responsable de controlar el vehículo, de supervisar el sistema y de intervenir si fuera necesario. La falta de cuidado puede ocasionar la pérdida de control del vehículo, lesiones personales graves o causar la muerte.

PELIGRO: en caso de lluvia intensa o en otras condiciones que generen interferencia, es posible que los sensores no detecten los objetos.

PELIGRO: usted es responsable de controlar el vehículo en todo momento. El sistema está diseñado para brindar asistencia y no lo exime de su responsabilidad de manejar con el debido cuidado y atención. Si no sigue esta instrucción, puede ocasionar la pérdida de control del vehículo, lesiones personales o causar la muerte.

PELIGRO: no use el sistema con accesorios que se extienden por encima de la parte delantera o trasera de su vehículo; por ejemplo, un enganche de remolque o portabicicletas. El sistema no puede hacer correcciones para la longitud adicional de los accesorios.

ACTIVACIÓN Y DESACTIVACIÓN DE LA ASISTENCIA DE ESTACIONAMIENTO ACTIVO

Presione el botón del sistema de asistencia de estacionamiento activo y luego presione el ícono en la pantalla táctil para que se muestren las notificaciones en pantalla completa.

Presione las teclas programables de la pantalla táctil para cambiar entre los siguientes modos: estacionamiento en paralelo, estacionamiento perpendicular o salida de estacionamiento en paralelo.

Cancelación del sistema de asistencia de estacionamiento activo

Para cancelar la asistencia de estacionamiento en cualquier momento, salga de punto muerto (N).

Pausa del sistema de asistencia de estacionamiento activo

Para pausar el sistema de asistencia de estacionamiento activo en cualquier momento, suelte el botón que activa dicho sistema.

Si abre la puerta del acompañante o las puertas traseras, el sistema de asistencia de estacionamiento activo también se pausa.

Para reanudar la asistencia, mantenga presionado el botón nuevamente.

INGRESO A UN ESPACIO DE ESTACIONAMIENTO PARALELO

1. Presione el botón del sistema de asistencia de estacionamiento activo.

Nota: *el sistema detecta otros vehículos y cunetas para encontrar un espacio para estacionar.*

2. Utilice la palanca de la luz direccional para buscar un espacio para estacionar del lado del conductor o del pasajero.

Nota: *Si no usa la palanca de la luz direccional, el sistema busca un espacio para estacionar del lado del conductor o del pasajero.*

3. Cuando busque un espacio para estacionar, maneje el vehículo alejándose aproximadamente 1 m de otros vehículos estacionados y ubíquese en paralelo a estos.

Nota: *cuando el sistema de asistencia de estacionamiento activo encuentra un espacio apropiado para estacionar, suena un tono y aparece un mensaje en la pantalla de información y entretenimiento.*

4. Mantenga presionado el pedal del freno.
5. Suelte el volante de dirección y cambie a punto muerto (N).
6. Mantenga presionado el botón del sistema de asistencia de estacionamiento activo.
7. Suelte el pedal del freno para que el vehículo estacione.

Nota: *puede disminuir la velocidad del vehículo en cualquier momento al presionar el pedal del freno.*

Nota: *cuando estaciona en paralelo entre objetos, el sistema estaciona cerca del objeto que está delante del vehículo para facilitar el acceso al baúl.*

Nota: *cuando haya estacionado por completo, el vehículo se cambia a estacionamiento (P).*

INGRESO A UN ESPACIO DE ESTACIONAMIENTO PERPENDICULAR

1. Presione el botón del sistema de asistencia de estacionamiento activo.

Nota: *el sistema de asistencia de estacionamiento activo no reconoce las líneas del espacio para estacionar y centra el vehículo entre objetos.*

2. Presione el ícono del sistema de asistencia de estacionamiento activo en la pantalla táctil.
3. Seleccione estacionamiento perpendicular.
4. Utilice la palanca de la luz direccional para buscar un espacio para estacionar del lado del conductor o del pasajero.

Nota: *Si no usa la palanca de la luz direccional, el sistema busca un espacio para estacionar del lado del conductor o del pasajero.*

5. Cuando busque un espacio para estacionar, maneje el vehículo hacia una posición en la que esté a 1 m aproximadamente de los otros vehículos estacionados y perpendicular a estos.

Nota: *cuando el sistema de asistencia de estacionamiento activo encuentra un espacio para estacionar, suena un tono y aparece un mensaje en la pantalla de información y entretenimiento.*

6. Mantenga presionado el pedal del freno.
7. Suelte el volante de dirección y cambie a punto muerto (N).
8. Mantenga presionado el botón del sistema de asistencia de estacionamiento activo.
9. Suelte el pedal del freno para que el vehículo estacione.

Nota: *el sistema de asistencia de estacionamiento activo ingresa el vehículo en los espacios de estacionamiento.*

Nota: *el sistema de asistencia de estacionamiento activo alinea el extremo delantero del vehículo con el lado del carril correspondiente al objeto que está junto a este.*

Nota: *cuando el sistema detecta solo un objeto, permite que haya una distancia suficiente para abrir la puerta de cualquiera de los lados.*

Nota: *puede disminuir la velocidad del vehículo en cualquier momento al presionar el pedal del freno.*

Nota: *cuando haya estacionado por completo, el vehículo se cambia a estacionamiento (P).*

SALIDA DE UN ESPACIO DE ESTACIONAMIENTO

El sistema de asistencia de estacionamiento activo ayuda a salir solo de los espacios de estacionamiento en paralelo.

1. Presione el botón del sistema de asistencia de estacionamiento activo.
2. Presione el ícono del sistema de asistencia de estacionamiento activo en la pantalla táctil.
3. Seleccione salida de estacionamiento en paralelo.
4. Use la luz direccional para elegir la dirección de salida del espacio para estacionar.
5. Mantenga presionado el pedal del freno.
6. Suelte el volante de dirección y cambie a punto muerto (N).
7. Suelte el freno de mano.
8. Mantenga presionado el botón del sistema de asistencia de estacionamiento activo.
9. Suelte el pedal del freno para que el vehículo se mueva.

Nota: *después de que el sistema de asistencia de estacionamiento activo dirige el vehículo a una posición en la que puede salir del espacio para estacionar con un movimiento hacia delante, aparece un mensaje que le pide que tome el control total del vehículo.*

10. Tome el control del vehículo.

Nota: *puede disminuir la velocidad del vehículo en cualquier momento al presionar el pedal del freno.*

ASISTENCIA DE ESTACIONAMIENTO ACTIVO – SOLUCIÓN DE PROBLEMAS

Asistencia de estacionamiento activo – Mensajes de información

Mensaje	Acción
Falla del asistente para estacionar activo	El sistema necesita mantenimiento. Haga revisar su vehículo tan pronto como sea posible.

Asistencia de estacionamiento activo – Preguntas frecuentes

¿Por qué el sistema de asistencia de estacionamiento activo no funciona correctamente?

El sistema no puede detectar un vehículo, una cuneta o un objeto para estacionar junto a estos o en medio. El sistema necesita objetos lindantes para funcionar correctamente.

¿Por qué el sistema de asistencia de estacionamiento activo no busca un espacio para estacionar?

Ha desactivado el control de tracción.

¿Por qué el sistema de asistencia de estacionamiento activo no busca un espacio para estacionar?

La transmisión está en marcha atrás (R). El vehículo debe avanzar para que el sistema pueda detectar un espacio para estacionar.

¿Por qué el sistema de asistencia de estacionamiento activo no sugiere un espacio para estacionar?

Los sensores pueden estar bloqueados. Por ejemplo, pueden tener nieve, hielo o grandes acumulaciones de suciedad. Los sensores bloqueados pueden afectar el funcionamiento del sistema.

¿Por qué el sistema de asistencia de estacionamiento activo no sugiere un espacio para estacionar?

Los sensores del paragolpe trasero o delantero podrían estar dañados.

¿Por qué el sistema de asistencia de estacionamiento activo no sugiere un espacio para estacionar?

No hay espacio suficiente para que estacione el vehículo de forma segura.

¿Por qué el sistema de asistencia de estacionamiento activo no sugiere un espacio para estacionar?

No hay espacio suficiente del lado opuesto del espacio para estacionar para realizar la maniobra de estacionamiento.

¿Por qué el sistema de asistencia de estacionamiento activo no sugiere un espacio para estacionar?

El espacio para estacionar se encuentra a más de 1,5 m o a menos de 0,5 m del vehículo.

¿Por qué el sistema de asistencia de estacionamiento activo no sugiere un espacio para estacionar?

La velocidad del vehículo es mayor que 35 km/h para estacionar en paralelo o mayor que 30 km/h para estacionar en perpendicular.

¿Por qué el sistema de asistencia de estacionamiento activo no sugiere un espacio para estacionar?

Ha desconectado o reemplazado la batería recientemente. Después de volver a conectar la batería, debe manejar el vehículo en línea recta durante un breve período.

¿Por qué el sistema de asistencia de estacionamiento activo no posiciona correctamente el vehículo en un espacio para estacionar?

Una cuneta irregular junto al espacio para estacionar impide que el sistema alinee el vehículo de manera correcta.

¿Por qué el sistema de asistencia de estacionamiento activo no posiciona correctamente el vehículo en un espacio para estacionar?

Es posible que los objetos o vehículos próximos al espacio no estén bien estacionados.

¿Por qué el sistema de asistencia de estacionamiento activo no posiciona correctamente el vehículo en un espacio para estacionar?

El vehículo sobrepasó demasiado el espacio para estacionar.

¿Por qué el sistema de asistencia de estacionamiento activo no posiciona correctamente el vehículo en un espacio para estacionar?

Las ruedas no están colocadas o mantenidas de forma adecuada. Por ejemplo, se está usando una llanta de repuesto, las ruedas no están infladas correctamente, tienen un tamaño inadecuado o son de tamaños distintos.

¿Por qué el sistema de asistencia de estacionamiento activo no posiciona correctamente el vehículo en un espacio para estacionar?

Una reparación o alteración modificó las capacidades de detección.

¿Por qué el sistema de asistencia de estacionamiento activo no posiciona correctamente el vehículo en un espacio para estacionar?

Un vehículo estacionado posee accesorios altos sujetos. Por ejemplo, un pulverizador de sal, una pala de nieve o una plataforma móvil.

¿Por qué el sistema de asistencia de estacionamiento activo no posiciona correctamente el vehículo en un espacio para estacionar?

La longitud del espacio para estacionar o la posición de los objetos estacionados cambian luego de que el vehículo pasa el espacio.

¿Por qué el sistema de asistencia de estacionamiento activo no posiciona correctamente el vehículo en un espacio para estacionar?

La temperatura alrededor del vehículo cambia rápidamente. Por ejemplo, cuando maneja desde un garaje calentado hacia la temperatura fría del exterior o al salir de un lavadero de autos.

CÓMO FUNCIONA EL CONTROL DE VELOCIDAD CRUCERO ADAPTATIVO CON PARADA Y ARRANQUE

El control de velocidad crucero adaptativo con parada y avance usa sensores de radar y cámaras para mantener la distancia establecida entre usted y el vehículo que se encuentra adelante mientras lo sigue hasta una parada total. La opción de parada y avance también se puede configurar para seguir a un vehículo que se encuentra justo adelante y ajustar la velocidad establecida mientras está completamente detenido.

PRECAUCIONES DEL CONTROL DE VELOCIDAD CRUCERO ADAPTATIVO

PELIGRO: usted es responsable de controlar el vehículo en todo momento. El sistema está diseñado para brindar asistencia y no lo exime de su responsabilidad de manejar con el debido cuidado y atención. Si no sigue esta instrucción, puede ocasionar la pérdida de control del vehículo, lesiones personales o causar la muerte.

PELIGRO: No use el control de velocidad crucero adaptativo en caminos ventosos, en zonas de tráfico intenso o cuando la superficie del camino esté resbaladiza. Esto podría provocar la pérdida de control del vehículo, lesiones graves o causar la muerte.

PELIGRO: preste especial atención a las condiciones cambiantes del camino, como cuando ingresa o sale de una autopista, en caminos con intersecciones o rotondas, en caminos sin carriles visibles para manejar, en caminos sinuosos, resbalosos, sin pavimentar o con pendientes pronunciadas.

PELIGRO: el sistema no es una advertencia de choque ni un sistema para evitar accidentes.

PELIGRO: no use el sistema cuando arrastre un remolque que tiene controles de freno de un remolque electrónico de repuesto. Si no sigue esta instrucción, puede ocasionar la pérdida de control del vehículo, lesiones personales o causar la muerte.

PELIGRO: no use tamaños de ruedas que no sean los recomendados, ya que esto puede afectar el funcionamiento normal del sistema. Esta situación podría provocar la pérdida del control del vehículo y ocasionar lesiones graves.

PELIGRO: no use el sistema con una hoja de barredora de nieve instalada.

PELIGRO: no use el sistema en condiciones de poca visibilidad, por ejemplo, con niebla, lluvia intensa, rocío o nieve.

Cuando sigue un vehículo

PELIGRO: cuando sigue un vehículo que está frenando, su vehículo no siempre desacelera lo suficientemente rápido como para evitar un choque sin la intervención del conductor. Aplique los frenos cuando sea necesario. Si no sigue estas instrucciones, se podrían producir lesiones personales o causar la muerte.

Uso en terrenos con pendientes

Debe seleccionar una velocidad más baja cuando el sistema esté activo en situaciones de manejar durante bastante tiempo en pendientes pronunciadas, como áreas montañosas.

LIMITACIONES DEL CONTROL DE VELOCIDAD CRUCERO ADAPTATIVO

Limitaciones del sensor

PELIGRO: En raras ocasiones, se pueden presentar problemas de detección debido a la infraestructura del camino, por ejemplo, ante la presencia de puentes, túneles y vallas de seguridad. En estos casos, es posible que el sistema frene más tarde o inesperadamente. En todo momento, usted es responsable de controlar el vehículo, de supervisar el sistema y de intervenir si fuera necesario.

PELIGRO: Si el sistema no funciona correctamente, haga revisar el vehículo tan pronto como sea posible.

PELIGRO: las grandes diferencias de iluminación externa pueden limitar el desempeño del sensor.

PELIGRO: el sistema solo advierte sobre los vehículos detectados por el sensor del radar. En algunos casos, es posible que no haya advertencias ni advertencias demoradas. Aplique los frenos cuando sea necesario. Si no sigue estas instrucciones, se podrían producir lesiones personales o causar la muerte.

PELIGRO: es posible que el sistema no detecte los vehículos que se encuentran detenidos o aquellos que se desplazan a menos de 10 km/h.

PELIGRO: el sistema no detecta a los peatones ni a los objetos presentes en el camino.

PELIGRO: el sistema no detecta los vehículos que se acercan por el mismo carril.

PELIGRO: el sistema puede no funcionar adecuadamente si el sensor está bloqueado. Mantenga el parabrisas sin obstrucciones.

PELIGRO: El sensor puede identificar las marcas del carril de forma incorrecta como otras estructuras u objetos. Esto puede ocasionar una advertencia errónea o falsa.

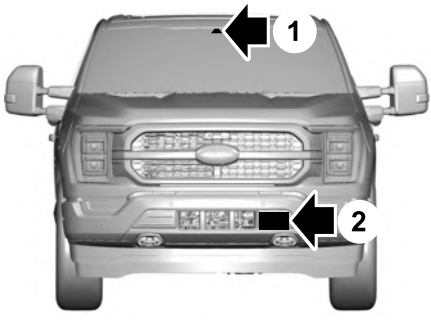

1 Cámara

2 Sensor de radar.

La cámara está en el parabrisas detrás del espejo interior.

El sensor del radar se encuentra en la parrilla inferior.

Nota: *No puede ver el sensor. Está detrás de un panel de la carcasa.*

Nota: *Mantenga la delantera del vehículo libre de suciedad, insignias u objetos metálicos. Los protectores delanteros del vehículo, las luces de posventa y la pintura o recubrimientos plásticos adicionales también podrían degradar el desempeño del sensor.*

Aparece un mensaje si hay un objeto que obstruye la cámara o el sensor. Cuando hay algo que obstruye el sensor, el sistema no puede detectar un vehículo adelante y no funciona. Véase **Control de velocidad crucero adaptativo — Mensajes de información** (página 311).

El sensor del radar tiene un campo de visión limitado. Es posible que no detecte vehículos o que detecte un vehículo más tarde de lo esperado en algunas situaciones. La imagen de vehículo adelante no se ilumina si el sistema no detecta un vehículo adelante de usted.

Se pueden producir problemas de detección:

A

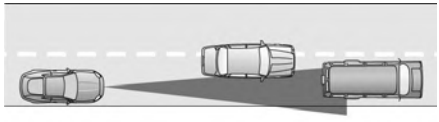

B

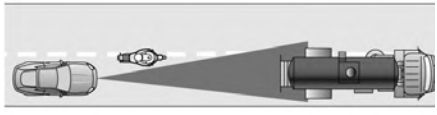

C

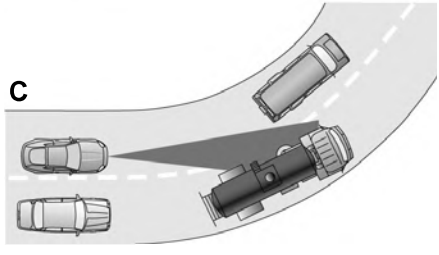

A Cuando conduce en una línea diferente de la del vehículo que está adelante,

B Cuando un vehículo se acerca al carril donde usted transita. El sistema solo puede detectarlo una vez que se ubique por completo en su carril,

C Puede haber problemas con la detección de vehículos delante de usted cuando maneja por una curva o cuando sale de esta en el camino.

En estos casos, es posible que el sistema frene más tarde o inesperadamente.

Si un objeto golpea contra el extremo delantero del vehículo o se producen daños, es posible que la zona de detección del radar cambie. Esto podría provocar que el vehículo no detecte otros vehículos o que lo haga de manera errónea.

Para que el sistema funcione perfectamente es necesario que la cámara del parabrisas tenga una visión clara del camino.

El rendimiento óptimo no puede darse si ocurre lo siguiente:

- La cámara está bloqueada.
- Hay malas condiciones de visibilidad o iluminación.
- Hay malas condiciones climáticas.

ACTIVACIÓN Y DESACTIVACIÓN DEL CONTROL DE VELOCIDAD CRUCERO ADAPTATIVO

Los controles de velocidad crucero están en el volante. Véase **Búsqueda visual** (página 27).

Activación del control de velocidad crucero adaptativo

Presione el botón para activar el sistema. Cuando el sistema se activa, la velocidad establecida es igual a la velocidad actual del vehículo o a 15 mph en el sistema anglosajón o 20 km/h en unidades métricas, lo que sea mayor. Si la velocidad es demasiado baja u otras condiciones no son correctas para la activación del control de velocidad crucero adaptativo, el sistema ingresa al modo de espera. Cuando se está por debajo de 15 mph en el sistema anglosajón o 20 km/h en unidades métricas, el control de velocidad crucero adaptativo no se activa a menos que esté siguiendo a otro vehículo.

El indicador, la configuración actual de distancia y la velocidad establecida aparecen en la pantalla del cuadro de instrumentos.

Desactivación del control de velocidad crucero adaptativo

Presione el botón cuando el sistema esté en modo de espera o desactive el encendido.

Nota: *cuando apaga el sistema, se borra la velocidad programada.*

CANCELACIÓN AUTOMÁTICA DEL CONTROL DE VELOCIDAD CRUCERO ADAPTATIVO

El sistema puede cancelarse si ocurre lo siguiente:

- Las llantas pierden tracción.
- Activa el freno de mano.

El sistema puede cancelarse y aplicar el freno de mano si ocurre lo siguiente:

- Desabrocha el cinturón de seguridad y abre la puerta del conductor luego de detener el vehículo.
- El vehículo permanece frenado de manera continua por más de tres minutos.

El sistema puede desactivarse o evitar que se active cuando se lo solicita si ocurre lo siguiente:

- El vehículo tiene un sensor bloqueado.
- La temperatura de los frenos es demasiado alta.
- Hay una falla en el sistema o en un sistema relacionado.

CONFIGURACIÓN DE LA VELOCIDAD DEL CONTROL DE VELOCIDAD CRUCERO ADAPTATIVO

Maneje hasta alcanzar la velocidad deseada.

Presione los botones Set+ o Set- para establecer la velocidad actual.

Levante el pie del pedal del acelerador.

El indicador, la configuración actual de distancia y la velocidad establecida aparecen en la pantalla de información.

Se enciende una imagen de vehículo si se detecta un vehículo delante de usted.

Nota: *cuando el control de velocidad crucero adaptativo está activado, el velocímetro puede variar ligeramente de la velocidad programada que aparece en la pantalla de información.*

Configuración de la velocidad crucero adaptativo de una parada completa

SET+ SET- Presione los botones Set+ o Set- mientras mantiene presionado por completo el pedal del freno.

La velocidad programada se ajusta a 20 km/h (en unidades métricas) o a 15 mph (en unidades imperiales).

El indicador, la configuración actual de distancia y la velocidad establecida aparecen en la pantalla de información.

Nota: *El sistema se activará al estar completamente detenido solo cuando detecte un vehículo frente a usted muy cerca.*

Cambio manual de la velocidad programada

SET+ Presione el botón Set+ para aumentar la velocidad programada en incrementos pequeños. Mantenga presionado el botón Set+ para acelerar. Suelte el botón cuando haya alcanzado la velocidad deseada.

SET- Presione el botón Set- para reducir la velocidad programada en incrementos pequeños. Mantenga presionado el botón Set- para desacelerar. Suelte el botón cuando haya alcanzado la velocidad deseada.

También puede presionar el pedal del acelerador o del freno hasta alcanzar la velocidad que prefiera. Presione el botón Set+ o Set- para seleccionar la velocidad actual como la velocidad programada.

El sistema puede aplicar los frenos para disminuir la velocidad del vehículo hasta alcanzar la nueva velocidad programada. La velocidad programada aparece continuamente en la pantalla de información cuando el sistema está activado.

CONFIGURACIÓN DE LA DISTANCIA CON EL CONTROL DE VELOCIDAD CRUCERO ADAPTATIVO

Presione el botón para pasar por las cuatro configuraciones de distancia.

La distancia seleccionada aparece en la pantalla de información como lo indican las barras de la imagen.

Nota: *la configuración de la distancia depende del tiempo, por lo que se ajusta con la velocidad del vehículo.*

Nota: *Es su responsabilidad seleccionar una distancia prudente de acuerdo con las condiciones de manejo.*

Configuraciones de la distancia con el control de velocidad crucero adaptativo

Pantalla de gráficos, barras indicadas entre vehículos	Distancia entre vehículos	Comportamiento dinámico
1	Más cercana	Deportivo
2	Cercana	Normal
3	Media	Normal
4	Lejos	Comodidad

Cada vez que encienda el sistema, este seleccionará la distancia elegida por última vez.

Seguimiento de un vehículo

Cuando un vehículo delante de usted ingresa al mismo carril o un vehículo viaja a menos velocidad en el mismo carril, la velocidad del vehículo se ajusta para mantener la distancia establecida.

Nota: *cuando sigue un vehículo y enciende una luz direccional, el control de velocidad crucero adaptativo puede producir una leve aceleración temporal para ayudarlo a pasar.*

El vehículo mantiene una distancia constante del vehículo que se encuentra adelante hasta que sucede lo siguiente:

- El vehículo adelante de usted acelera a una velocidad superior a la velocidad programada.
- El vehículo de adelante sale del carril en el cual usted se encuentra.
- Configura una nueva distancia entre vehículos.

El sistema aplica los frenos para disminuir la velocidad del vehículo y mantener una distancia segura con el que se encuentra adelante. El sistema solo aplica un frenado limitado. Puede cancelar el sistema al aplicar los frenos.

Nota: *Los frenos pueden emitir un sonido cuando el sistema los aplique.*

Si el sistema determina que el nivel de frenado máximo no es suficiente, sonará una advertencia, aparecerá un mensaje en la pantalla de información y parpadeará un indicador cuando el sistema continúe frenando. Actúe de inmediato.

CANCELACIÓN DE LA VELOCIDAD PROGRAMADA

Presione el botón o pise el pedal del freno.

La velocidad programada no se borra.

REANUDACIÓN DE LA VELOCIDAD PROGRAMADA

Presione el botón.

La velocidad del vehículo regresa a la velocidad previamente programada y la configuración de distancia. La velocidad programada aparece continuamente en la pantalla de información cuando el sistema está activado.

Nota: *solo use la opción de reanudación si conoce la velocidad programada y desea volver a ella.*

Reanudación de la velocidad programada de una parada completa

Si el vehículo sigue a otro vehículo, se detiene por completo y se mantiene sin moverse por pocos segundos, el vehículo acelera desde una posición inerte para seguir al vehículo de adelante.

Si el vehículo sigue a otro vehículo, se detiene por completo y se mantiene sin moverse durante más tiempo, aparece un mensaje y un indicador.

Mensaje	Acción
Detenido	El control de la velocidad de crucero no se reanuda automáticamente cuando esta pantalla está activa.
Presione el botón para reanudar	Si el vehículo de adelante empieza a moverse, se le indica que presione el botón para reanudar. Presione y suelte el botón o use el pedal del acelerador para empezar a seguir el vehículo de adelante nuevamente.
Reanudación automática	Aparece cuando se encuentra en una autopista de acceso limitado, después de seguir un vehículo a una parada completa. En este caso, el vehículo vuelve a seguir el vehículo de adelante sin presionar el botón o el pedal del acelerador. El sistema puede permanecer en estado de reanudación automática durante aproximadamente 30 segundos; luego de esto no se podrá reanudar automáticamente.

ANULACIÓN DE LA VELOCIDAD PROGRAMADA

PELIGRO: si anula el sistema al presionar el pedal del acelerador, este no aplica los frenos automáticamente para mantener distancia con el vehículo que se encuentra adelante.

Cuando presiona el pedal del acelerador, anula la velocidad programada y la distancia entre vehículos.

Use el pedal del acelerador para exceder intencionalmente el límite de velocidad programada.

Cuando anula el sistema, el indicador verde se enciende y el ícono del vehículo no aparece en la pantalla del cuadro de instrumentos.

El sistema vuelve a funcionar cuando suelta el pedal del acelerador. La velocidad del vehículo disminuye a la velocidad programada o a una inferior si sigue un vehículo que viaja a una velocidad más baja.

INDICADORES DEL CONTROL DE VELOCIDAD CRUCERO ADAPTATIVO

Se enciende cuando activa el control de velocidad crucero adaptativo. El color del indicador cambia para indicar el estado del sistema.

El color blanco indica que el sistema está encendido, pero inactivo.

El color verde indica que ajustó la velocidad y el sistema está activo.

CAMBIO DE CONTROL DE VELOCIDAD CRUCERO ADAPTATIVO A CONTROL DE VELOCIDAD CRUCERO

PELIGRO: El control de velocidad crucero normal no frenará cuando el vehículo se acerque a vehículos que circulan a menos velocidad. Siempre recuerde qué modo ha seleccionado y aplique los frenos cuando sea necesario.

1. Presione ***Funciones*** en la pantalla táctil.
2. Presione ***Asistencia al conductor***.
3. Presione ***Control de velocidad de crucero***.
4. Presione ***Control de velocidad de crucero normal***.

El indicador del control de velocidad crucero reemplaza al indicador de control de velocidad crucero adaptativo si selecciona el control de velocidad crucero normal. No aparece la configuración de distancia y el sistema no responde a los vehículos que están adelante. El frenado automático permanece activo para mantener la velocidad programada. El sistema recuerda la última configuración cuando enciende el vehículo.

CENTRALIZACIÓN DE CARRIL

Cómo funciona la centralización de carril

El control de crucero adaptativo con la función de centralización de carril usa el radar y los sensores de la cámara para ayudarlo a mantener el vehículo en el carril al aplicar un torque continuo de asistencia para la conducción hacia el centro del carril en autopistas.

Nota: *la configuración de la distancia del control de crucero adaptativo funciona con normalidad.*

Precauciones de centralización de carril

PELIGRO: no use el sistema cuando arrastre un remolque. Si no sigue esta instrucción, puede ocasionar la pérdida de control del vehículo, lesiones personales o causar la muerte.

PELIGRO: no use el sistema si se hicieron cambios o modificaciones al volante de dirección. los cambios o las modificaciones al volante de dirección podrían afectar la funcionalidad o el rendimiento del sistema. Si no sigue esta instrucción, puede ocasionar la pérdida de control del vehículo, lesiones personales o causar la muerte.

Las precauciones del control de crucero adaptativo se aplican a la centralización del carril, a menos que se indique lo contrario o se contradiga mediante una precaución de centralización del carril. Véase **Precauciones del control de velocidad crucero adaptativo** (página 298).

Requisitos de centralización de carril

Debe mantener las manos en el volante de dirección en todo momento.

El sistema solo se activa cuando ocurre lo siguiente:

- Tiene encendido el control de velocidad crucero adaptativo con parada y arranque.
- El Asistente de centralización de carril está habilitado en la pantalla de información y entretenimiento. Véase **Activación y desactivación de la centralización de carril** (página 308).
- Tiene las manos en el volante.
- El sistema detecta ambas marcas del carril.

Nota: *si no detecta marcas del carril válidas, el sistema permanece inactivo hasta que se encuentren marcas válidas disponibles.*

Limitaciones de centralización de carril

Las limitaciones del control de velocidad crucero adaptativo se aplican a la centralización del carril, a menos que se indique lo contrario o se contradiga mediante una limitación de centralización del carril. Véase **Limitaciones del control de velocidad crucero adaptativo** (página 299).

El Asistente de centralización de carril puede no funcionar correctamente en alguna de las siguientes situaciones:

- El vehículo no está centrado en el carril.
- El carril es demasiado ancho o angosto.
- El sistema no detecta al menos una marca del carril o los carriles se combinan o dividen.
- Se aplica un torque de asistencia limitado.

- En zonas en construcción o en infraestructura nueva.
- Cuando se le hayan realizado modificaciones al sistema de dirección.
- Cuando use una llanta de repuesto.
- En condiciones de viento fuerte.

Nota: *el torque de asistencia para la conducción es limitado y es posible que no sea suficiente para todas las situaciones de conducción, como conducir en curvas pronunciadas o en curvas a alta velocidad.*

Nota: *en condiciones excepcionales, el sistema puede desviarse de la línea central.*

Activación y desactivación de la centralización de carril

Debe mantener las manos en el volante de dirección en todo momento.

Los controles están en el volante.

Presione el botón.

El indicador aparece en la pantalla de información. Cuando el sistema esté activo, el color del indicador cambia para indicar el estado del sistema.

Puede anular el sistema en cualquier momento si maniobra el vehículo.

Nota: *se deben cumplir los requisitos correctos para poder activar el sistema. Véase* ***Requisitos de centralización de carril*** *(página 307).*

Activación y desactivación de la centralización de carril

1. Presione ***Funciones*** en la pantalla táctil.
2. Presione ***Asistencia al conductor***.
3. Presione ***Control de velocidad de crucero***.
4. Presione ***Asist. p/ centrado en carril***.

Alertas de centralización de carril

Debe mantener las manos en el volante de dirección en todo momento.

Cuando el sistema está activo y no detecta ninguna actividad de conducción durante un tiempo, el sistema lo alerta para que coloque las manos en el volante. Si no reacciona ante las advertencias, el sistema cancelará y disminuirá la velocidad del vehículo a la velocidad de raletí mientras mantiene el control de la dirección.

El sistema también lo alertará si el vehículo cruza las marcas del carril sin que se detecte actividad de conducción.

Nota: *el sistema puede interpretar un agarre suave o solo tocar el volante como conducción sin manos.*

Cuando una condición externa cancela el sistema, por ejemplo, no se encuentran marcas del carril disponibles, sonará un tono y aparecerá un mensaje en la pantalla del cuadro de instrumentos.

Si el vehículo comienza a disminuir la velocidad, debe maniobrar para mover la rueda y presionar y soltar el botón para recuperar el máximo rendimiento del sistema.

Nota: *el sistema se desactivará hasta el próximo ciclo de llave, si el vehículo disminuye la velocidad debido a la inactividad del conductor dos veces dentro de un ciclo de llave.*

Cancelación automática de centralización de carril

Cuando una condición externa cancela el sistema, por ejemplo, no se encuentran marcas del carril disponibles, sonará un tono y aparecerá un mensaje en la pantalla del cuadro de instrumentos.

Si el vehículo comienza a disminuir la velocidad, debe maniobrar para mover la rueda y presionar y soltar el botón para recuperar el máximo rendimiento del sistema.

La cancelación automática también puede activarse cuando:

- El carril se vuelve demasiado ancho o angosto.
- El sistema no puede detectar marcas del carril válidas.
- Las marcas en el carril se cruzan entre sí.

Nota: *el sistema se desactivará hasta el próximo ciclo de llave si el vehículo disminuye la velocidad debido a la inactividad del conductor dos veces dentro de un ciclo de llave.*

Indicadores de centralización de carril

Se enciende cuando activa la función de centralización del carril. El color del indicador cambia para indicar el estado del sistema.

El color gris indica que el sistema está encendido, pero inactivo.

El color verde indica que el sistema está activo y aplica un torque de asistencia para la conducción para mantener el vehículo en el centro del carril.

El color ámbar con un tono acústico y luego gris indica una cancelación automática del sistema.

CONTROL DE VELOCIDAD CRUCERO ADAPTATIVO INTELIGENTE (Si está equipado)

Cómo funciona el control de velocidad crucero adaptativo inteligente

El control de velocidad crucero adaptativo inteligente combina el reconocimiento de la señal de velocidad con el control de velocidad crucero adaptativo para ajustar la velocidad crucero establecida según el límite de velocidad detectado por el sistema de reconocimiento de señal de velocidad. Cuando el sistema detecta nuevas señales de velocidad, la velocidad establecida se actualiza.

Nota: *la configuración de la distancia del control de velocidad crucero adaptativo funciona con normalidad.*

Precauciones del control de velocidad crucero adaptativo inteligente

PELIGRO: Usted es responsable de controlar el vehículo en todo momento. El sistema está diseñado para brindar asistencia y no lo exime de su responsabilidad de manejar con el debido cuidado y atención. Si no sigue esta instrucción, puede ocasionar la pérdida de control del vehículo, lesiones personales o causar la muerte.

Requisitos del control de velocidad crucero adaptativo inteligente

El reconocimiento de las señales de tránsito debe estar activado para que el control de velocidad crucero adaptativo inteligente se active.

Limitaciones del control de velocidad crucero adaptativo inteligente

La información sobre el límite de velocidad proporcionada por los datos del mapa de navegación puede no ser precisa o estar desactualizada.

El sistema puede no detectar y leer las señales de límite de velocidad con información condicional; por ejemplo, cuando una señal está parpadeando, durante rangos de tiempo específicos, o cuando hay niños presentes.

Nota: *el sistema no establece la velocidad del vehículo a los límites de velocidad que se muestran con una señal de tránsito adicional.*

En ciertas condiciones, el sistema puede no ajustar la velocidad del vehículo hasta que el vehículo no haya superado el límite de velocidad.

Activación y desactivación del modo inteligente

1. Presione ***Funciones*** en la pantalla táctil.
2. Presione ***Asistencia al conductor***.
3. Presione ***Control de velocidad de crucero***.
4. Presione ***Inteligente***.

Ajuste de la tolerancia de la velocidad programada

1. Presione ***Funciones*** en la pantalla táctil.
2. Presione ***Asistencia al conductor***.
3. Presione ***Control de velocidad de crucero***.
4. Presione ***Control de crucero adaptativo***.
5. Presione ***Reconocimiento de velocidad***.
6. Presione ***Tolerancia***.
7. Use **+** y **-** para configurar la tolerancia.

Nota: *no puede establecer la tolerancia a más de 30 km/h por encima o por debajo de la velocidad reconocida.*

Alertas del control de velocidad crucero adaptativo inteligente

Si aumenta la velocidad establecida por encima del límite de velocidad o el límite de velocidad más un valor de tolerancia positivo, el indicador de velocidad establecida parpadeará.

La advertencia no sucede si:

- Anula la velocidad establecida con el pedal del acelerador.
- La velocidad del vehículo supera la velocidad establecida debido a que se encuentra en una pendiente pronunciada.

Indicadores del control de velocidad crucero adaptativo inteligente

El límite de velocidad establecido se muestra junto al límite de velocidad detectado en el cuadro de instrumentos.

CONTROL DE VELOCIDAD CRUCERO ADAPTATIVO – SOLUCIÓN DE PROBLEMAS

Control de velocidad crucero adaptativo – Mensajes de información - Vehículos con: Centralización de carril

Nota: *según las opciones que tenga el vehículo y el tipo de cuadro de instrumentos, no todos los mensajes aparecen o están disponibles.*

Nota: *el sistema podría abreviar o acortar algunos mensajes según el tipo de tablero que tenga.*

Mensaje	Acción
Mantener manos en volante	Asegúrese de volver a colocar las manos en el volante de dirección y maniobrar.
Asistencia de centrado de carril no disponible	Hay problemas con el asistente de centralización de carril que evitan que el sistema esté disponible.
Retome el control	El sistema se cancelará y usted debe tomar el control.
Pise el pedal del acelerador para retomar el control	Presione el acelerador y siga las indicaciones.

Control de velocidad crucero adaptativo – Mensajes de información - Vehículos con: Parada y arranque

Nota: *según las opciones que tenga el vehículo y el tipo de cuadro de instrumentos, no todos los mensajes aparecen o están disponibles.*

Nota: *el sistema podría abreviar o acortar algunos mensajes según el tipo de tablero que tenga.*

Mensaje	Acción
Error en piloto automático adaptativo	El control de velocidad crucero adaptativo no puede conectarse debido a una falla.
Sensor delantero no alineado	Comuníquese con un concesionario Ford para que revise el funcionamiento y la cobertura del radar.
Piloto automático adaptable no disponible	Hay problemas que evitan que el sistema esté disponible.
Piloto automático Sensor bloqueado Ver manual	El radar está bloqueado por una mala visibilidad que se debe a condiciones climáticas adversas, hielo, barro o agua adelante del radar. Por lo general, para resolver este problema, puede limpiar el sensor. Debido a la naturaleza de la tecnología del radar, es posible recibir una advertencia de bloqueo sin que haya ninguno. Esto sucede, por ejemplo, cuando maneja en entornos rurales o desérticos dispersos. Una condición falsa de bloqueo se elimina automáticamente, o se elimina después de que reinicia el vehículo.
Piloto automático activo Frenado automático apagado	Seleccionó el control de velocidad crucero normal. El sistema no frena ni reacciona al tráfico.
Piloto automático adaptativo. El piloto recupera el control	Se muestra cuando el control de velocidad crucero adaptativo se cancela y usted debe tomar el control.
Piloto automático adaptativo. Velocidad muy baja para activar	Se muestra cuando la velocidad del vehículo es demasiado baja como para activar el control de velocidad crucero adaptativo y no hay vehículo adelante dentro del alcance.

QUÉ ES EL CONTROL DEL MODO DE MANEJO

El vehículo cuenta con varios modos de manejo que puede seleccionar para diferentes condiciones de manejo. Según el modo de manejo que seleccione, el sistema ajustará varias configuraciones del vehículo.

CÓMO FUNCIONA EL CONTROL DEL MODO DE MANEJO

El control del modo de manejo adapta la configuración del vehículo para cada modo que seleccione.

Si cambia el modo de manejo, se cambia la funcionalidad del sistema de dirección para ajustar el esfuerzo y la sensibilidad de la dirección.

El control de estabilidad y de tracción ayuda a su vehículo a controlarse en condiciones adversas o durante maniobras que requieren un alto nivel de rendimiento.

El control del acelerador mejora la respuesta del tren de potencia, los controles de la transmisión se optimizan con los programas de cambios y la configuración de tracción en todas las ruedas se optimiza y ajusta a cada modo.

Cambiar el modo de manejo hace que el diferencial de bloqueo electrónico se active o desactive.

Cambiar el modo de manejo cambia los modos de tracción en todas las ruedas para que sea el predeterminado, esté disponible o no.

Nota: *el sistema cuenta con verificaciones de diagnóstico que constantemente controlan el sistema para garantizar el funcionamiento adecuado. Si un modo no está disponible debido a una falla del sistema, el modo vuelve a normal por defecto.*

Nota: *El sistema regresa al modo normal cada vez que enciende el vehículo. Durante el arranque, el sistema también muestra una indicación en el cuadro de instrumentos que le da la opción de regresar al modo de manejo seleccionado previamente durante el último ciclo de encendido. Si selecciona Sí, el sistema vuelve al último modo de manejo seleccionado y a la configuración de la dirección asociada a ese modo. Si selecciona No, el sistema permanece en el modo normal y en la configuración de la dirección asociada a ese modo. Si no selecciona ni Sí ni No, el sistema permanece en el modo normal y la dirección se mantiene en el último ajuste utilizado.*

SELECCIÓN DE UN MODO DE MANEJO

Gire el control de modo de manejo en la consola central para seleccionar o cambiar un modo de manejo.

Nota: *los íconos del botón pueden variar según el vehículo.*

MODO DE CONDUCCIÓN

Nieve o arena profundas - 4x4

Para un manejo todoterreno en arena suave y seca o nieve profunda. Este modo optimiza la respuesta del pedal del acelerador y los controles de estabilidad y tracción para ayudar a mantener la potencia del vehículo. Si el vehículo se atasca en condiciones de profundidad, use este modo para poder salir.

La tracción en todas las ruedas en el rango alto es el modo de forma predeterminada de tracción en todas las ruedas. La tracción en todas las ruedas en el rango bajo se puede seleccionar en el modo para arena o nieve profundas.

Nota: *este modo no está destinado para usarse en pavimento seco o nieve compacta. Esto podría provocar el atascamiento de la transmisión y daños en el sistema según el modo de tracción en todas las ruedas que se seleccione. Véase* ***Tracción en las cuatro ruedas*** *(página 235).*

Eco - 4x4

Para un manejo eficiente. Este modo sirve para lograr la máxima eficiencia del combustible y aumentar la autonomía.

La tracción alta en dos ruedas es el modo predeterminado de tracción en todas las ruedas. La tracción baja en todas las ruedas no está disponible en el modo Eco.

Eco - 4x2

Para un manejo eficiente. Este modo sirve para lograr la máxima eficiencia del combustible y aumentar la autonomía.

Barro/Surcos - 4x4

Para un manejo todoterreno. Este modo mejora el rendimiento del vehículo para recorrer terrenos con barro, con surcos o disparejos.

La tracción en todas las ruedas en el rango alto es el modo de forma predeterminada de tracción en todas las ruedas. La tracción en todas las ruedas en el rango bajo se puede seleccionar en el modo barro o surcos.

Nota: *este modo no está destinado para usarse en pavimento seco o nieve compacta. Esto podría provocar el atascamiento de la transmisión y daños en el sistema según el modo de tracción en todas las ruedas que se seleccione. Véase* ***Tracción en las cuatro ruedas*** *(página 235).*

Normal - 4x4

Para el manejo de todos los días. Este modo es el equilibrio perfecto entre emoción, comodidad y conveniencia. Este es el modo predeterminado después de cada ciclo de encendido.

La tracción alta en dos ruedas es el modo predeterminado de tracción en todas las ruedas. El modo de tracción en todas las ruedas está disponible en el modo normal.

Normal - 4x2

Para el manejo de todos los días. Este modo es el equilibrio perfecto entre emoción, comodidad y conveniencia. Este es el modo predeterminado después de cada ciclo de encendido.

Desplazamiento por rocas - 4x4

Para un manejo todoterreno y una escalada por rocas óptima. El modo de desplazamiento por rocas activa el diferencial de bloqueo electrónico. El modo de desplazamiento por rocas optimiza la aceleración y la respuesta de la transmisión para brindarle control adicional del vehículo.

La tracción en todas las ruedas en el rango bajo es el único modo de tracción en todas las ruedas que se encuentra disponible en el modo de desplazamiento por rocas.

Resbaladizo - 4x2

Para condiciones no tan favorables, como rutas cubiertas de nieve o hielo. Este modo se puede usar para atravesar terrenos en los que una superficie firme está cubierta de material suelto, húmedo o resbaladizo. El modo resbaladizo reduce la respuesta del acelerador y optimiza los cambios de marchas en superficies resbaladizas.

Nota: *este modo no está destinado para usarse en pavimento seco. Esto podría provocar el atascamiento de la transmisión y daños en el sistema según el modo de tracción en todas las ruedas que se seleccione. Véase* ***Tracción en las cuatro ruedas*** *(página 235).*

Resbaladizo - 4x4, Vehículos con: Torque On Demand de 2 velocidades

Para condiciones no tan favorables, como rutas cubiertas de nieve o hielo. Este modo se puede usar para atravesar terrenos en los que una superficie firme está cubierta de material suelto, húmedo o resbaladizo. El modo resbaladizo reduce la respuesta del acelerador y optimiza los cambios de marchas en superficies resbaladizas.

La tracción automática en todas las ruedas es el modo predeterminado de tracción en todas las ruedas. La tracción alta en dos ruedas no está disponible en el modo resbaladizo.

Nota: *no use este modo al manejar en pavimento seco. Esto podría provocar el atascamiento de la transmisión y daños en el sistema según la tracción en todas las ruedas que se seleccione. Véase* ***Tracción en las cuatro ruedas*** *(página 235).*

Resbaladizo - 4x4, Vehículos con: Caja de cambios en marcha electrónica

Para condiciones no tan favorables, como rutas cubiertas de nieve o hielo. Este modo se puede usar para atravesar terrenos en los que una superficie firme está cubierta de material suelto, húmedo o resbaladizo. El modo resbaladizo reduce la respuesta del acelerador y optimiza los cambios de marchas en superficies resbaladizas.

La tracción alta en todas las ruedas es el modo predeterminado de tracción en todas las ruedas. El modo de tracción en todas las ruedas está disponible en el modo resbaladizo.

Nota: *no use este modo al manejar en pavimento seco. Esto podría provocar el atascamiento de la transmisión y daños en el sistema según la tracción en todas las ruedas que se seleccione. Véase* ***Tracción en las cuatro ruedas*** *(página 235).*

Deportivo - 4x2

Para un manejo deportivo con rendimiento de manejo y respuesta mejorados. Este modo aumenta la respuesta del pedal del acelerador y proporciona una sensación de manejo más deportiva. El sistema del tren motriz mantiene las marchas bajas durante más tiempo, lo que ayuda a que el vehículo acelere con mayor rapidez.

Deportivo - 4x4, Vehículos con: Torque On Demand de 2 velocidades

Para un manejo deportivo con rendimiento de manejo y respuesta mejorados. Este modo aumenta la respuesta del pedal del acelerador y proporciona una sensación de manejo más deportiva. El sistema del tren motriz mantiene las marchas bajas durante más tiempo, lo que ayuda a que el vehículo acelere con mayor rapidez.

La tracción automática en todas las ruedas es el modo predeterminado de tracción en todas las ruedas. La tracción baja en todas las ruedas no está disponible en el modo deportivo.

Deportivo - 4x4, Vehículos con: Caja de cambios en marcha electrónica

Para un manejo deportivo con rendimiento de manejo y respuesta mejorados. Este modo aumenta la respuesta del pedal del acelerador y proporciona una sensación de manejo más deportiva. El sistema del tren motriz mantiene las marchas bajas durante más tiempo, lo que ayuda a que el vehículo acelere con mayor rapidez.

La tracción alta en dos ruedas es el modo predeterminado de tracción en todas las ruedas. La tracción baja en todas las ruedas no está disponible en el modo deportivo.

Remolque/arrastre - 4x4

Para un mejor funcionamiento de la transmisión cuando se arrastra un remolque o se transporta una carga pesada. Este modo mueve marchas ascendentes a velocidades más altas para reducir la frecuencia de los cambios de transmisión. Este modo también proporciona un frenado en todas las marchas hacia adelante, lo cual ralentiza el vehículo y lo ayuda a controlarlo cuando desciende por una pendiente. El frenado que proporciona en marchas descendentes varía según la presión que aplique al pedal del freno.

El modo de tracción en todas las ruedas está disponible en el modo de remolque/arrastre. El valor predeterminado de este modo no debe ser tracción en todas las ruedas.

Remolque/arrastre - 4x2

Para un mejor funcionamiento de la transmisión cuando se arrastra un remolque o se transporta una carga pesada. Este modo mueve marchas ascendentes a velocidades más altas para reducir la frecuencia de los cambios de transmisión. Este modo también proporciona un frenado en todas las marchas hacia delante, lo cual ralentiza el vehículo y lo ayuda a controlarlo cuando desciende por una pendiente. El frenado que proporciona en marchas descendentes varía según la presión que aplique al pedal del freno.

Camino - 4x2

El modo para caminos sirve para manejar en terrenos con barro, con surcos, suaves o disparejos. Este modo reduce la respuesta del acelerador para aumentar el giro de las ruedas, a fin de mantener las cubiertas despejadas y evitar que se atasquen.

CONTROL DEL MODO DE MANEJO – SOLUCIÓN DE PROBLEMAS

Control del modo de manejo – Luces de advertencia

Algunos modos de manejo reducen el rendimiento de la tracción y del control de la estabilidad, y se enciende el indicador en el cuadro de instrumentos.

Control del modo de manejo – Mensajes de información

Mensaje	Acción
Modo 4x4 seleccionado no disponible en el modo de conducción actual	Ha seleccionado un modo de tracción en todas las ruedas que no se encuentra disponible en el modo de manejo actual. Seleccione un modo disponible de tracción en todas las ruedas.

Control del modo de manejo – Preguntas frecuentes

¿Por qué el sistema volvió al modo normal de forma predeterminada?

Si un modo no está disponible debido a un error del sistema, vuelve al modo normal de forma predeterminada.

QUÉ ES EL SISTEMA DE MANTENIMIENTO DE CARRIL

El sistema de mantenimiento de carril lo alerta mediante la ayuda de dirección temporal o la vibración del volante de dirección cuando detecta una desviación no intencional del carril.

CÓMO FUNCIONA EL SISTEMA DE MANTENIMIENTO DE CARRIL

El sistema de mantenimiento de carril usa una cámara orientada hacia delante montada en el parabrisas para monitorear el movimiento del vehículo en el carril.

Cuando la cámara detecta un desvío del carril, el sistema de mantenimiento de carril alerta al conductor mediante la vibración del volante de dirección o lo ayuda con una pequeña maniobra para mover el vehículo nuevamente hacia el carril.

El conductor puede elegir entre tres modos:

- Alerta (si está equipado)
- Asistencia
- Alerta y asistencia

PRECAUCIONES DEL SISTEMA DE MANTENIMIENTO DE CARRIL

PELIGRO: Usted es responsable de controlar el vehículo en todo momento. El sistema está diseñado para brindar asistencia y no lo exime de su responsabilidad de manejar con el debido cuidado y atención. Si no sigue esta instrucción, puede ocasionar la pérdida de control del vehículo, lesiones personales o causar la muerte.

PELIGRO: El sistema no funcionará si el sensor no puede seguir las marcas del carril.

PELIGRO: El sensor puede identificar las marcas del carril de forma incorrecta como otras estructuras u objetos. Esto puede ocasionar una advertencia errónea o falsa.

PELIGRO: Es posible que el sistema no funcione cuando hace frío o en condiciones climáticas adversas. La lluvia, la nieve y el rocío pueden limitar el rendimiento del sensor.

PELIGRO: El sistema puede no funcionar adecuadamente si el sensor está bloqueado. Mantenga el parabrisas sin obstrucciones.

PELIGRO: En caso de que se produzca algún daño en el área próxima al sensor, haga revisar su vehículo lo antes posible.

PELIGRO: Es posible que el sistema no funcione correctamente si su vehículo tiene un kit de suspensión no aprobado por nosotros.

LIMITACIONES DEL SISTEMA DE MANTENIMIENTO DE CARRIL

El sistema de mantenimiento de carril solo funciona cuando la velocidad del vehículo es superior a 64 km/h.

El sistema funciona cuando la cámara puede detectar al menos una marca en el carril.

Es posible que el sistema de mantenimiento de carril no funcione correctamente en alguna de las siguientes condiciones:

- El sistema de mantenimiento de carril no detecta al menos una marca en el carril.
- Usted activa las luces direccionales.
- Usted aplica dirección directa, acelera rápido o frena bruscamente.
- La velocidad del vehículo es inferior a 64 km/h.
- El sistema antibloqueo de frenos, de control de estabilidad o de control de tracción se activa.
- El carril es demasiado angosto.
- Algo oscurece la cámara o no puede detectar las marcas en el carril debido a condiciones meteorológicas, del tráfico o del vehículo.
- Manejar por curvas pronunciadas a altas velocidades.

Es posible que el sistema de mantenimiento de carril no funcione correctamente en alguna de las siguientes condiciones:

- Vientos fuertes.
- Rutas irregulares.
- Cargas pesadas o mal distribuidas.
- Presión incorrecta de las llantas.

ACTIVACIÓN Y DESACTIVACIÓN DEL SISTEMA DE MANTENIMIENTO DE CARRIL

Para activar el sistema de mantenimiento de carril, presione el botón en el volante de dirección.

Para desactivar el sistema de mantenimiento de carril, presione el botón nuevamente.

Nota: *cuando activa o desactiva el sistema, aparece un mensaje en la pantalla de información y entretenimiento que muestra el estado.*

Nota: *el sistema guarda la configuración de activación o desactivación hasta que se modifica de manera manual, a menos que se detecte una MyKey™. Si el sistema detecta una MyKey™, vuelve a la última configuración para dicha MyKey™.*

Nota: *si el sistema detecta una MyKey™, presionar el botón no afecta el estado de activación o desactivación del sistema. Solo puede cambiar el modo y la configuración de la intensidad.*

ACTIVACIÓN DEL MODO DEL SISTEMA DE MANTENIMIENTO DE CARRIL

El sistema de mantenimiento de carril tiene tres configuraciones diferentes que puede visualizar o ajustar con la pantalla de información.

El sistema guarda la última selección conocida para cada una de estas configuraciones. No necesita volver a ajustar las configuraciones cada vez que active el sistema.

Para cambiar el modo del sistema de mantenimiento de carril, utilice la pantalla táctil:

1. Presione ***Funciones*** en la pantalla táctil.
2. Presione ***Asistencia al conductor***.
3. Presione ***Sistema de mantenimiento de carril***.
4. Presione ***Modo de mantenimiento de carril***.
5. Seleccione un modo.

Nota: *el sistema recuerda la última configuración cuando enciende el vehículo. Si el sistema detecta una llave MyKey™, vuelve a la última configuración para dicha MyKey™.*

MODO ALERTA

Qué es el modo alerta

El modo alerta genera una vibración en el volante de dirección cuando se detecta una desviación no intencional del carril.

Cómo funciona el modo alerta

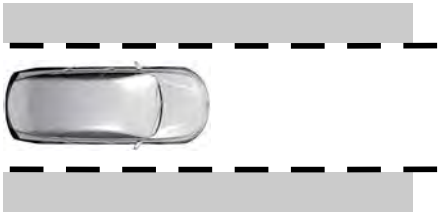

Cuando está en modo alerta, el sistema de mantenimiento de carril lo alerta al hacer vibrar el volante de dirección. La intensidad de la vibración se configura mediante el menú del sistema de mantenimiento de carril.

Ajuste de la intensidad de la vibración del volante de dirección

Para cambiar la intensidad de la vibración del volante de dirección, utilice la pantalla táctil:

1. Presione ***Funciones*** en la pantalla táctil.
2. Presione ***Asistencia al conductor***.
3. Presione ***Sistema de mantenimiento de carril***.
4. Presione ***Intensidad de mantenimiento de carril***.
5. Seleccione una configuración de intensidad.

MODO ASISTENCIA

Qué es el modo asistencia

El modo asistencia brinda asistencia temporal para la dirección hacia el centro del carril.

Cómo funciona el modo asistencia

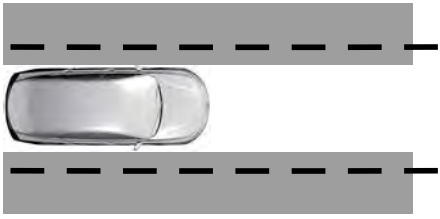

El sistema de mantenimiento de carril lo ayuda cuando ocurre una desviación del carril no intencional. El sistema proporciona una pequeña maniobra para mover el vehículo hacia el centro del carril.

MODO ALERTA Y ASISTENCIA

Qué es el modo alerta y asistencia

El modo Alerta y asistencia usa varias funciones para mantenerlo en el carril. En primer lugar, el sistema proporciona una pequeña maniobra para que el vehículo regrese al centro del carril. Si el vehículo se mueve demasiado lejos del centro del carril, el sistema lo alerta con una vibración en el volante de dirección.

Cómo funciona el modo alerta y asistencia

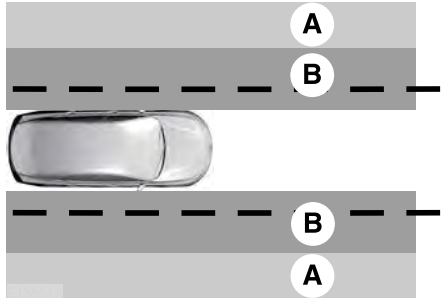

A Alerta.

B Asistencia.

El sistema de mantenimiento de carril detecta una desviación del carril y proporciona asistencia cuando el vehículo ingresa a **B** y aplica la alerta de advertencia adicional si ingresa a **A**.

INDICADORES DEL SISTEMA DE MANTENIMIENTO DE CARRIL

Si activa el sistema de mantenimiento de carril, aparece un gráfico con marcas del carril en la pantalla de información.

Cuando desactiva el sistema, los gráficos de las marcas del carril no se muestran.

Nota: *aún se puede visualizar el gráfico del vehículo visto desde arriba si el control de velocidad crucero adaptativo está habilitado.*

Mientras el sistema de mantenimiento de carril esté activo, el color de las marcas del carril cambia para indicar el estado del sistema.

Gris	Verde	Amarillo	Rojo
Indica que el sistema no se encuentra disponible temporalmente para suministrar una advertencia o intervención del lado indicado.	Indica que el sistema puede o está en condiciones de suministrar una advertencia o intervención del lado indicado.	Indica que el sistema está llevando a cabo o acaba de realizar una intervención de asistencia de mantenimiento de carril.	Indica que el sistema está emitiendo o acaba de emitir una alerta de advertencia de mantenimiento de carril.

SISTEMA DE MANTENIMIENTO DE CARRIL – SOLUCIÓN DE PROBLEMAS

Sistema de mantenimiento de carril – Mensajes de información

Mensaje	Acción
Sistema para mantener carril, averiado Requiere servicio	Se ha producido una falla en el sistema. Haga revisar el vehículo tan pronto como sea posible.
Cámara delantera no disponible temporalmente	El sistema ha detectado una condición que provocó que este no se encuentre disponible temporalmente.
Cámara delant. Baja visibilidad Limpie cubierta	El sistema ha detectado una condición que requiere que limpie el parabrisas para que funcione correctamente.
Cámara delant. averiada Requiere servicio	Se ha producido una falla en el sistema. Haga revisar el vehículo tan pronto como sea posible.
Mantener manos en volante	El sistema le solicita que mantenga las manos en el volante de dirección.

Sistema de mantenimiento de carril – Preguntas frecuentes

¿Por qué la función no está disponible (las marcas del carril están en gris) si puedo ver las marcas del carril en el camino?
La velocidad de su vehículo es inferior a 65 km/h.
El sol brilla directamente en el lente de la cámara.
Se realizó un cambio de carril rápido e intencional.
El vehículo permanece demasiado cerca de las marcas del carril durante un intervalo prolongado.
Manejo a alta velocidad en curvas.
La última alerta de advertencia o intervención de asistencia se activó hace un momento.
Marcas de carril ambiguas, por ejemplo, en zonas en construcción.
Rápida transición en las condiciones de iluminación, de claro a oscuro o de oscuro a claro.
Desplazo repentino de marcas del carril.
ABS o AdvanceTrac™ activos.
Hay una cámara bloqueada debido a la suciedad, niebla, escarcha o agua presente en el parabrisas.
Está manejando demasiado cerca al vehículo que se encuentra adelante de usted.
Alternancia entre presencia de marcas del carril y ausencia de marcas o viceversa.
Hay agua estancada en el camino.
Marcas del carril apenas visibles, por ejemplo, marcas amarillas parciales en caminos pavimentados.
El ancho del carril es demasiado ancho o angosto.
No ha calibrado la cámara luego de un cambio de parabrisas.
Manejo en caminos estrechos o irregulares.

¿Por qué el vehículo no regresa hacia el medio del carril, como es de esperarse, en el modo de Asistencia o de Asistencia y alerta?
Hay viento cruzado.
Hay una gran inclinación del camino.
Terreno irregular, surcos o banquinas.
Carga pesada mal distribuida en el vehículo o presión de inflado de llanta inadecuada.
Cambió las llantas o modificó la suspensión.

QUÉ ES EL SISTEMA DE INFORMACIÓN DEL PUNTO CIEGO

El sistema de información del punto ciego detecta vehículos que se encuentran en la zona de punto ciego.

CÓMO FUNCIONA EL SISTEMA DE INFORMACIÓN DEL PUNTO CIEGO

El sistema de información del punto ciego usa sensores en ambos lados del vehículo y detecta objetos en la parte trasera desde los espejos exteriores a 4 m aproximadamente más allá del paragolpe trasero. La zona de detección se extiende aproximadamente 18 m más allá del paragolpe trasero cuando la velocidad del vehículo es mayor que 48 km/h para alertarlo si se acercan vehículos a velocidades mayores.

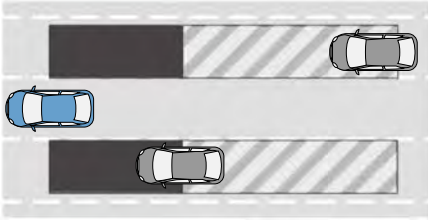

E255695

PRECAUCIONES DEL SISTEMA DE INFORMACIÓN DEL PUNTO CIEGO

PELIGRO: no use el sistema de información del punto ciego como reemplazo de los espejos interiores y exteriores o mirar sobre los hombros antes de cambiar de carril. El sistema de información del punto ciego no reemplaza el manejo cuidadoso.

PELIGRO: el sistema puede no funcionar correctamente durante condiciones climáticas adversas; por ejemplo, si nieva, está helando, llueve intensamente o hay rocío. Siempre maneje con el debido cuidado y atención. Si no lo hace, se puede producir un choque.

Nota: *el sistema de información del punto ciego no previene el contacto con otros vehículos. No detecta vehículos estacionados, peatones, animales u otras infraestructuras.*

LIMITACIONES DEL SISTEMA DE INFORMACIÓN DEL PUNTO CIEGO

El sistema de información del punto ciego no funciona en estacionamiento (P) o en marcha atrás (R).

Es posible que el sistema no le avise si un vehículo atraviesa rápidamente la zona de detección.

REQUISITOS DEL SISTEMA DE INFORMACIÓN DEL PUNTO CIEGO

El sistema de información del punto ciego se activa cuando ocurre lo siguiente:

- Enciende el vehículo.
- Cambia a directa (D).
- La velocidad del vehículo es mayor que 10 km/h.

ACTIVACIÓN Y DESACTIVACIÓN DEL SISTEMA DE INFORMACIÓN DEL PUNTO CIEGO

Para activar o desactivar el sistema de información del punto ciego, utilice la pantalla táctil:

1. Presione ***Funciones*** en la pantalla táctil.
2. Presione ***Asistencia al conductor***.
3. Presione ***Sistema de info. de punto ciego***.
4. Active o desactive la función.

Cuando desactiva el sistema de información del punto ciego, se enciende una luz de advertencia y aparece un mensaje en la pantalla. Cuando activa o desactiva el sistema, los indicadores de alerta parpadean dos veces.

Nota: *el sistema recuerda la última configuración cuando enciende el vehículo.*

Para apagar el sistema de manera permanente, consulte a un concesionario Ford.

UBICACIÓN DE LOS SENSORES DEL SISTEMA DE INFORMACIÓN DEL PUNTO CIEGO

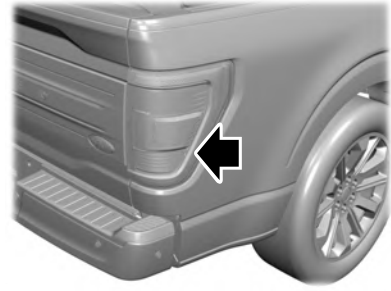

Los sensores se encuentran en la luz del freno en ambos lados del vehículo.

Nota: *mantenga los sensores sin nieve, hielo ni grandes acumulaciones de suciedad.*

Nota: *no cubra los sensores con adhesivos para paragolpe, compuestos de reparación ni otros objetos.*

Nota: *los sensores bloqueados pueden afectar la precisión del sistema.*

Si los sensores se bloquean, un mensaje aparece en la pantalla del cuadro de instrumentos. Véase **Sistema de información del punto ciego — Mensajes de información** (página 330). Los indicadores de alerta se iluminan; sin embargo, el sistema no le advierte.

SISTEMA DE INFORMACIÓN DEL PUNTO CIEGO CON COBERTURA DE REMOLQUE

Qué es el sistema de información del punto ciego con cobertura de remolque

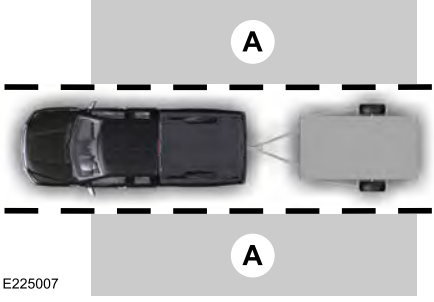

El sistema de información del punto ciego detecta vehículos que se encuentran en la zona de punto ciego.

Limitaciones del sistema de información del punto ciego con cobertura de remolque

La cobertura del remolque solo es compatible con los remolques convencionales. El sistema se apaga si selecciona un remolque de cinco ruedas.

Asegúrese de que el ancho del remolque sea menor que 2,6 m y la longitud sea menor que 10,1 m. Si ingresa valores superiores, el sistema se apagará.

Algunos remolques podrían provocar un pequeño cambio en el rendimiento del sistema:

- Los remolques con caja grande podrían provocar falsas alertas cuando maneja cerca de infraestructuras o vehículos estacionados. También se podría producir una alerta falsa mientras realiza un giro de 90 grados.
- Los remolques que tienen un ancho mayor que 2,6 m en la parte delantera y una longitud total mayor que 6 m, podrían causar retrasos en las alertas cuando un vehículo pasa a alta velocidad.
- Los remolques con caja que tienen un ancho mayor que 2,6 m en la parte delantera podrían causar alertas tempranas cuando pasa a un vehículo.
- Los remolques con caja ovalada o con punta en V con un ancho mayor que 2,6 m en la parte delantera podrían causar retrasos en las alertas cuando un vehículo que se desplaza a la misma velocidad que el vehículo ingresa al carril.

Configuración de la longitud de un remolque

Puede configurar un remolque para que funcione con el sistema de información del punto ciego mediante la pantalla táctil. Cuando configura un remolque, aparece una secuencia de pantallas en las que se solicita información sobre el remolque.

1. Seleccione el tipo de pantalla del remolque: convencional, de cinco ruedas o tipo cuello de cisne.

Nota: *el sistema solo es compatible con los remolques convencionales.*

2. ¿Desea configurar el sistema de puntos ciegos en la pantalla del remolque? Si la respuesta es no, el sistema se apagará. Si es la respuesta es sí, el menú pasa a la siguiente pantalla.
3. ¿El ancho es menor que 2,6 m y la longitud es menor que 10,1 m? Si no es así, el sistema se apagará. Si es la respuesta es sí, el menú pasa a la siguiente pantalla.
4. Medición del ancho del remolque. Mida el ancho en la parte delantera del remolque. No se mide en el punto más ancho del remolque. El ancho máximo en la parte delantera del remolque que admite el sistema es 2,6 m.

Nota: *no es necesario que ingrese una medición correcta del ancho del remolque. Solo debe asegurarse de que el ancho del remolque sea 2,6 m o inferior.*

5. Medición de la longitud del remolque. La longitud del remolque es la distancia entre el enganche de bola del remolque y la parte trasera de este. La longitud máxima que el sistema puede admitir es 10,1 m.
6. Ingrese la longitud del remolque. La configuración predeterminada es 5,5 m. Alternar hacia arriba o hacia abajo con los botones del menú aumenta o disminuye la medición en 1 m. Seleccione una longitud equivalente a 1 m, o dentro de este valor, de la longitud medida real. Por ejemplo, si la medición real es 7,5 m, alterne la longitud en el menú a 8,2 m. Se guarda la configuración del sistema cuando ingresa la longitud del remolque.

Nota: *si el remolque es un portabicicletas o una plataforma de carga con iluminación eléctrica, ingrese una longitud de 1 m. La alerta de tráfico cruzado permanece encendida en los remolques con una longitud de 1 m o inferior.*

Nota: *el sistema requiere la medición y la entrada de medición correspondientes para funcionar correctamente.*

Selección de un remolque

Cuando conecta un remolque al vehículo, aparece el menú de configuración del remolque en la pantalla táctil. Este menú le permite configurar un remolque nuevo o elegir uno previamente configurado. Aparece un mensaje de advertencia y el sistema se apaga si no elige o agrega un remolque nuevo.

Nota: *es posible que el mensaje de advertencia no aparezca hasta que el vehículo alcance 35 km/h.*

INDICADORES DEL SISTEMA DE INFORMACIÓN DEL PUNTO CIEGO

Cuando el sistema de información del punto ciego detecta un vehículo, un indicador de alerta se ilumina en el espejo exterior en el lado del vehículo que se aproxima. Si enciende la luz direccional de ese lado del vehículo, el indicador de alerta parpadea.

SISTEMA DE INFORMACIÓN DEL PUNTO CIEGO – SOLUCIÓN DE PROBLEMAS

Sistema de información del punto ciego – Mensajes de información

Mensaje	Acción
Falla en el sistema de punto ciego	Se ha producido una falla en el sistema. Haga revisar el vehículo tan pronto como sea posible.
Punto ciego no disponible Sensor bloqueado Ver manual	Algo está bloqueando los sensores. Limpie los sensores.
Alerta sistema punto ciego desactivada Modo remolque	El sistema se apaga automáticamente y muestra este mensaje cuando usted conecta un remolque al vehículo que no tiene un sistema de punto ciego de remolque o cuando desactiva dicho sistema mediante la pantalla táctil.

QUÉ ES EL ALERTA DE TRÁFICO CRUZADO

El sistema le advierte sobre vehículos que se aproximan de los lados detrás de su vehículo cuando cambia a marcha atrás (R).

CÓMO FUNCIONA EL ALERTA DE TRÁFICO CRUZADO

La alerta de tráfico cruzado detecta vehículos que se acercan a una velocidad entre 6–60 km/h. La cobertura disminuye cuando los sensores están parcial, mayor o totalmente obstruidos.

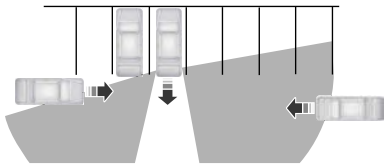

E142440

El sensor del lado izquierdo solo está parcialmente obstruido y la zona de cobertura del lado derecho está maximizada.

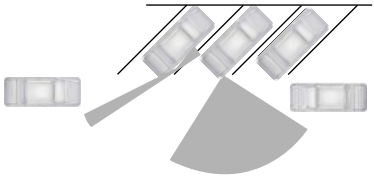

E142441

La zona de cobertura también disminuye cuando se estaciona en ángulos estrechos. El sensor del lado izquierdo está mayormente obstruido y la zona de cobertura en ese lateral es muy reducida.

Nota: *retroceder lentamente ayuda a aumentar el área de cobertura y la efectividad.*

PRECAUCIONES DE ALERTA DE TRÁFICO CRUZADO

PELIGRO: no utilice el sistema de alerta de tráfico cruzado como reemplazo de los espejos interiores y exteriores o mirar sobre los hombros antes de retroceder en un espacio de estacionamiento. El sistema de alerta de tráfico cruzado no reemplaza la conducción cuidadosa.

PELIGRO: El sistema puede no funcionar correctamente durante condiciones climáticas adversas; por ejemplo, si nieva, está helando, llueve intensamente o hay rocío. Siempre maneje con el debido cuidado y atención. Si no lo hace, se puede producir un choque.

LIMITACIONES DE ALERTA DE TRÁFICO CRUZADO

Es posible que la alerta de tráfico cruzado no funcione correctamente en alguna de las siguientes situaciones:

- Algo está bloqueando los sensores.
- Hay vehículos estacionados de forma adyacente u objetos que obstruyen los sensores.
- Los vehículos se acercan a velocidades menores que 6 km/h o mayores que 60 km/h.
- La velocidad del vehículo es mayor que 12 km/h.
- Sale en marcha atrás de un espacio de para estacionar en ángulo.

ACTIVACIÓN Y DESACTIVACIÓN DEL ALERTA DE TRÁFICO CRUZADO

Para activar o desactivar la alerta de tráfico cruzado, utilice la pantalla táctil.

1. Presione ***Funciones*** en la pantalla táctil.
2. Presione ***Asistencia al conductor***.
3. Encienda o apague ***Alerta de tráfico cruzado***.

Nota: *El sistema se enciende cada vez que activa el encendido. Para apagar el sistema de manera permanente, consulte a un concesionario Ford.*

UBICACIÓN DE LOS SENSORES DEL ALERTA DE TRÁFICO CRUZADO

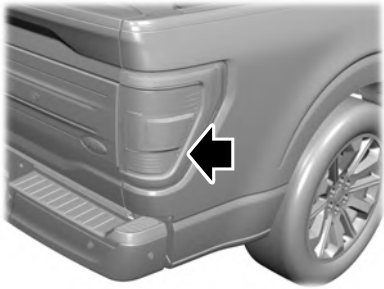

Los sensores se encuentran en la luz del freno en ambos lados del vehículo.

Nota: *mantenga los sensores sin nieve, hielo ni grandes acumulaciones de suciedad.*

Nota: *no cubra los sensores con adhesivos para paragolpe, compuestos de reparación ni otros objetos.*

Nota: *los sensores bloqueados pueden afectar la precisión del sistema.*

Si hay algo que bloquea los sensores, puede aparecer un mensaje en la pantalla de información cuando cambie a marcha atrás (R).

ALERTA DE TRÁFICO CRUZADO CON COBERTURA DE REMOLQUE (Si está equipado)

Qué es el alerta de tráfico cruzado con cobertura de remolque

La alerta de tráfico cruzado con cobertura de remolque le permite al sistema continuar funcionando con un remolque o con el gancho de un remolque.

Limitaciones del alerta de tráfico cruzado con cobertura de remolque

La alerta de tráfico cruzado permanece encendida cuando engancha un remolque en vehículos que vienen con un sistema de información de punto ciego con enganche para remolque en las siguientes condiciones:

- Engancha un remolque.
- El remolque es un portabicicletas o una plataforma de carga con una longitud máxima de 1 m.
- Establece la longitud del remolque para que sea de 1 m en la pantalla de información.

Nota: *Es posible que el sistema no funcione correctamente al arrastrar un remolque. En los vehículos con módulo de enganche para remolque y barra de remolque aprobados, el sistema se apagará cuando enganche un remolque. En los vehículos con módulo de enganche para remolque o barra de remolque no originales, le recomendamos que apague el sistema cuando enganche un remolque.*

INDICADORES DE ALERTA DE TRÁFICO CRUZADO

Cuando la alerta de tráfico cruzado detecta un vehículo que se acerca, suena un tono, una luz de advertencia se enciende en el espejo exterior correspondiente y aparecen flechas en la pantalla de información para mostrar de qué lado se aproxima el vehículo.

Si el sistema falla, una luz de advertencia se enciende en el cuadro de instrumentos y aparece un mensaje en la pantalla de información. Haga revisar el vehículo tan pronto como sea posible.

Nota: *si las flechas no aparecen, aparece un mensaje en la pantalla de información.*

Nota: *en algunas condiciones, el sistema puede alertarlo, incluso cuando no haya nada en la zona de detección, por ejemplo, cuando un vehículo pasa lejos del vehículo.*

ALERTA DE TRÁFICO CRUZADO – SOLUCIÓN DE PROBLEMAS

Alerta de tráfico cruzado – Mensajes de información

Mensaje	Acción
Alerta de tráfico cruzado	Se muestra en lugar de flechas indicadoras cuando el sistema detecta un vehículo. Preste atención a los vehículos que se acercan.
Tráfico cruzado no disponible Sensor bloqueado Ver manual	Indica que los sensores del sistema de alerta de tráfico cruzado están bloqueados. Limpie los sensores. Si el mensaje se sigue mostrando, haga revisar el vehículo tan pronto como sea posible.
Tráfico cruzado averiado	Se ha producido una falla en el sistema. Haga revisar su vehículo tan pronto como sea posible.
Alerta tráfico cruzado desactivada Modo remolque	Aparece si engancha un remolque al vehículo.

QUÉ ES EL ASISTENTE DE PRECOLISIÓN

La asistencia de precolisión detecta y advierte sobre los peligros que se aproximan en el camino. Si el vehículo se aproxima rápidamente a otro vehículo inmóvil, a un vehículo que se desplaza en la misma dirección que usted o a un peatón dentro de la trayectoria, el sistema brinda varios tipos de ayuda para evitar un choque.

CÓMO FUNCIONA EL ASISTENTE DE PRECOLISIÓN

El sistema advierte al conductor de peligros potenciales a través de tres niveles de ayuda.

si el vehículo se acerca a algún peligro potencial, el sistema emite los siguientes niveles de funcionalidad:

1. Alerta.
2. Soporte de frenos.
3. Frenado de emergencia automático.

Alerta: cuando está activada, suena un tono de advertencia y se enciende una advertencia visual que parpadea.

Asistencia de freno: el sistema está diseñado para ayudarlo a reducir la velocidad de choque al preparar los frenos para frenar rápidamente. El sistema no aplicará los frenos de manera automática. Si presiona el pedal del freno, el sistema puede agregar el frenado adicional hasta lograr la fuerza de frenado máxima, incluso si presiona el pedal del freno ligeramente.

Frenado de emergencia automático: El frenado de emergencia automático se puede activar si el sistema determina que una colisión es inminente.

Nota: *si percibe que las alertas del asistente de precolisión son muy frecuentes o molestas, puede reducir la sensibilidad de las alertas. Sin embargo, el fabricante recomienda utilizar la configuración de sensibilidad más alta si es posible. Una configuración de sensibilidad más baja provocará que las advertencias del sistema sean menos y tardías.*

Cada sistema tiene diferentes niveles de capacidades de detección. Véase **Limitaciones del asistente de precolisión** (página 335).

PRECAUCIONES DEL ASISTENTE DE PRECOLISIÓN

PELIGRO: usted es responsable de controlar el vehículo en todo momento. El sistema está diseñado para brindar asistencia y no lo exime de su responsabilidad de manejar con el debido cuidado y atención. Si no sigue esta instrucción, puede ocasionar la pérdida de control del vehículo, lesiones personales o causar la muerte.

PELIGRO: el sistema no detecta vehículos que están conduciendo en una dirección diferente, ciclistas ni animales. Aplique los frenos cuando sea necesario. Si no sigue esta instrucción, puede ocasionar la pérdida de control del vehículo, lesiones personales o causar la muerte.

PELIGRO: el sistema no funciona durante aceleraciones o maniobras de manejo bruscas. La falta de cuidado puede ocasionar un choque o lesiones personales.

PELIGRO: el sistema puede fallar o funcionar de manera reducida cuando hace frío y bajo condiciones climáticas adversas. La nieve, el hielo, la lluvia, el rocío, la neblina afectan adversamente al sistema. Mantenga la cámara frontal y el radar libre de nieve y hielo. La falta de cuidado puede ocasionar la pérdida de control del vehículo, lesiones personales graves o causar la muerte.

PELIGRO: tenga más cuidado si el vehículo tiene una carga pesada o si está arrastrando un remolque. Estas condiciones podrían provocar un menor rendimiento de este sistema. Si no sigue esta instrucción, puede ocasionar la pérdida de control del vehículo, lesiones personales o causar la muerte.

PELIGRO: el sistema no puede prevenir todos los choques. No confíe en este sistema para reemplazar el criterio del conductor y la necesidad de mantener una distancia y velocidad seguras.

PELIGRO: En situaciones donde la cámara del vehículo tiene una capacidad de detección limitada, se puede reducir el rendimiento del sistema. Estas situaciones incluyen, entre otras, luz del sol directa o poca luz, vehículos a la noche sin luces traseras, tipos de vehículos no convencionales, peatones con parte posterior compleja, corredores, peatones poco iluminados o peatones que el sistema no puede identificar de un grupo. La falta de cuidado puede ocasionar la pérdida de control del vehículo, lesiones personales graves o causar la muerte.

LIMITACIONES DEL ASISTENTE DE PRECOLISIÓN

La asistencia de precolisión depende de la capacidad de detección de la cámara y los sensores. Las obstrucciones o los daños en estas áreas pueden limitar la detección o impedir que el sistema funcione. Véase **Ubicación de los sensores del asistente de precolisión** (página 337).

El sistema está activo a velocidades superiores a 5 km/h.

Nota: *el sistema de asistencia de precolisión se desactiva automáticamente cuando selecciona la tracción en todas las rudas baja, desactiva manualmente AdvanceTrac™ o selecciona el modo de desplazamiento por rocas.*

Nota: *La asistencia de freno y el sistema de frenado de emergencia se activan hasta velocidades de 120 km/h. Si el vehículo tiene un sensor de radar incluido con el control de velocidad crucero adaptativo, entonces la asistencia de freno y el sistema de frenado de emergencia se activan hasta la máxima velocidad del vehículo.*

Limitaciones de la detección de peatones

La detección de peatones se activa a velocidades de hasta 80 km/h.

La detección de peatones funciona de forma óptima cuando los peligros detectados se pueden identificar con claridad. El rendimiento del sistema puede reducirse en situaciones en las que los peatones están corriendo, están oscurecidos parcialmente, tienen un fondo complejo o no pueden distinguirse de un grupo.

Asistente de intersección (Si está equipado)

Si su vehículo viene con un sensor de radar incluido en el control de velocidad crucero adaptativo, el sistema de asistencia de precolisión puede funcionar en una situación en la que usted esté girando en el camino de un vehículo que viene en dirección contraria. La detección de los vehículos que se acercan está activa si maneja el vehículo a velocidades de hasta 30 km/h.

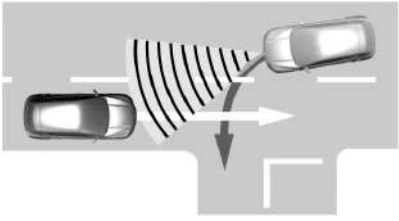

ACTIVACIÓN Y DESACTIVACIÓN DEL ASISTENTE DE PRECOLISIÓN

Para activar o desactivar el sistema, utilice la pantalla táctil.

1. Presione ***Funciones*** en la pantalla táctil.
2. Presione ***Asistencia al conductor***.
3. Presione ***Asistencia de precolisión***.
4. Encienda o apague la función.

Ajuste de las configuraciones de asistencia de precolisión

Puede ajustar las siguientes configuraciones con los controles de la pantalla táctil en el menú de asistencia de precolisión:

- Cambie la alerta y la sensibilidad de la alerta de distancia a una de las tres configuraciones posibles.
- Active y desactive la indicación de distancia y la alerta.
- Si es necesario, active y desactive el frenado de emergencia automático.
- Si es necesario, active o desactive toda la función de asistencia de precolisión.
- Si es necesario, active o desactive la asistencia de conducción evasiva.

Nota: *El sistema de frenado de emergencia y la conducción evasiva se activan automáticamente cada vez que activa el encendido.*

Nota: *si el vehículo tiene un sensor de radar, le recomendamos que apague el sistema si ha instalado una barredora de nieve o un objeto similar de tal manera que pueda bloquearlo. El vehículo recuerda las configuraciones seleccionadas en todos los ciclos de llave.*

Nota: *Si desactiva el sistema de frenado de emergencia, la asistencia de conducción evasiva se desactiva.*

UBICACIÓN DE LOS SENSORES DEL ASISTENTE DE PRECOLISIÓN

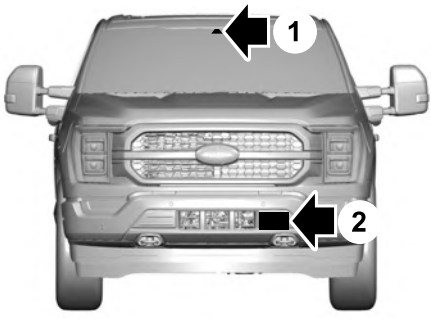

1 Cámara

2 Sensor de radar (si está equipado)

Si en la pantalla de información aparece un mensaje sobre una cámara o un sensor bloqueados, significa que algo está obstruyendo las señales del radar o las imágenes de la cámara. El sensor del radar está detrás de la cubierta delantera en el centro de la rejilla inferior. Si la cámara o el sensor están bloqueados, es posible que el sistema no funcione o que el rendimiento se vea reducido. Véase **Asistente de precolisión — Mensajes de información** (página 341).

Nota: *el funcionamiento correcto del sistema requiere una vista clara de la ruta desde la cámara. Se debe reparar cualquier daño del parabrisas dentro del área del campo de visión de la cámara.*

Nota: *si un objeto golpea contra el extremo delantero del vehículo o se producen daños y el vehículo tiene un sensor de radar, es posible que cambie la zona de detección del radar. Esto podría provocar que el vehículo no detecte otros vehículos o que lo haga de manera errónea. Lleve el vehículo al servicio de mantenimiento para que se revise el funcionamiento y la cobertura del radar.*

Nota: *si el vehículo detecta calor excesivo en la cámara o una posible condición de desalineación, podría aparecer un mensaje en la pantalla de información que indique que el sensor no está disponible por el momento. Cuando las condiciones de funcionamiento son correctas, el mensaje se desactiva. Por ejemplo, cuando la temperatura ambiente alrededor del sensor disminuye o cuando el sensor se recalibra de manera correcta.*

INDICACIÓN DE DISTANCIA

Qué es la indicación de distancia

La indicación de distancia muestra la distancia entre el vehículo y el vehículo delante de usted.

Nota: *la gráfica no se muestra si el control de velocidad crucero o el control de velocidad crucero adaptativo están activos.*

Velocidad del vehículo	Sensibilidad del sistema	Color del indicador de distancia	Distancia entre vehículos	Distancia temporal
100 km/h.	Normal	Gris	Más de 25 m.	Más de 0,9 segundos
		Amarillo	17–25 m.	De 0,6 a 0,9 segundos
		Rojo	Menos de 17 m.	Menos de 0,6 segundos

Activación y desactivación de la indicación de distancia

Para activar o desactivar el sistema, utilice la pantalla táctil.

1. Presione ***Funciones*** en la pantalla táctil.
2. Presione ***Asistencia al conductor***.
3. Presione ***Asistencia de precolisión***.
4. Encienda o apague ***Indicación distancia***.

Indicador de indicación de distancia

El indicador muestra la distancia en el tiempo entre el vehículo y los vehículos que se desplazan en la misma dirección y se encuentran delante de usted.

ALERTA DE DISTANCIA

Qué es el alerta de distancia

El sistema le avisa con una luz de advertencia si la distancia con respecto al vehículo que está adelante es corta.

Nota: *la luz de advertencia no se ilumina si el control de velocidad crucero o el control de velocidad crucero adaptativo están activos.*

Ajuste de la sensibilidad del alerta de distancia

Para ajustar la sensibilidad del sistema, utilice la pantalla táctil.

1. Presione ***Funciones*** en la pantalla táctil.
2. Presione ***Asistencia al conductor***.
3. Presione ***Asistencia de precolisión***.
4. Presione ***Sensibilidad de alerta***.
5. Seleccione una configuración.

FRENADO DE EMERGENCIA AUTOMÁTICO

Qué es el frenado de emergencia automático

El sistema de frenado de emergencia se puede activar si el sistema determina que un choque es inminente. El sistema puede ayudar a reducir el daño provocado por el impacto y evitar por completo el choque.

El sistema de frenado de emergencia solo se encuentra disponible hasta determinadas velocidades. Véase **Limitaciones del asistente de precolisión** (página 335).

Activación y desactivación del frenado de emergencia automático

Para activar o desactivar el sistema, utilice la pantalla táctil.

1. Presione ***Funciones*** en la pantalla táctil.
2. Presione ***Asistencia al conductor***.
3. Presione ***Asistencia de precolisión***.
4. Presione ***Frenado automático de emergencia***.
5. Encienda o apague la función.

ASISTENTE DE DIRECCIÓN EVASIVA

Qué es el asistente de dirección evasiva

Si el vehículo se está acercando rápidamente a otros conductores, la asistencia de conducción evasiva lo ayuda a esquivarlo.

Luego de que gira el volante para evitar un choque con el otro conductor, el sistema aplica un torque de asistencia adicional para ayudarlo a maniobrar alrededor del otro vehículo. Luego de que sobrepasa el vehículo, el sistema aplica un torque de asistencia cuando gira el volante para regresar al carril. El sistema se desactiva después de que sobrepasa al otro vehículo por completo.

Nota: *los otros vehículos son considerados obstáculos que se encuentran en el camino y que el sistema puede detectar.* *Véase* ***Precauciones del asistente de precolisión*** *(página 334).*

Limitaciones del asistente de dirección evasiva

La asistencia de conducción evasiva solo se activa cuando ocurre todo lo siguiente:

- El sistema de frenado de emergencia y la asistencia de conducción evasiva están activados.
- El sistema detecta un vehículo adelante y comienza a aplicar los frenos.
- Usted gira el volante de manera significativa para maniobrar alrededor del vehículo.

Nota: *el sistema no maniobra automáticamente alrededor de un vehículo. Si usted no gira el volante, el sistema no se activará.*

Nota: *el sistema no se activará si la distancia del vehículo que está adelante es muy corta y el sistema no puede evitar un choque.*

Activación y desactivación del asistente de dirección evasiva

Para activar o desactivar el sistema, utilice la pantalla táctil.

1. Presione ***Funciones*** en la pantalla táctil.
2. Presione ***Asistencia al conductor***.
3. Presione ***Asistencia de precolisión***.
4. Encienda o apague ***Maniobra evasiva***.

Nota: *Si desactiva el sistema de frenado de emergencia, la asistencia de conducción evasiva se apaga.*

Nota: *El sistema de frenado de emergencia automático y la conducción evasiva se activan cada vez que se enciende el motor.*

ASISTENTE DE PRECOLISIÓN – SOLUCIÓN DE PROBLEMAS

El indicador se ilumina en el cuadro de instrumentos para indicar si el sistema está desactivado o no disponible.

Asistente de precolisión – Luces de advertencia

Asistente de precolisión – Mensajes de información

Mensaje	Acción
Asist. precolisión no disponible Sensor bloqueado	Uno de los sensores está bloqueado por mal tiempo, hielo, barro o agua en el sensor del radar. Por lo general, para resolver el problema, puede limpiar el sensor.
Asist. precolisión no disponible	Se ha producido una falla en el sistema. Haga revisar su vehículo tan pronto como sea posible.

Asistente de precolisión – Preguntas frecuentes

Solución de problemas de la cámara

El parabrisas en frente de la cámara está sucio u obstruido.

Limpie la parte exterior del parabrisas en frente de la cámara.

El parabrisas en frente de la cámara está limpio, pero el mensaje permanece en la pantalla del tablero de instrumentos.

Espere un momento. Puede tardar unos minutos hasta que la cámara detecte que no hay ninguna obstrucción.

Asistente de precolisión – Preguntas frecuentes - Vehículos con: Asistente de intersección

Solución de problemas de la cámara

El parabrisas en frente de la cámara está sucio u obstruido.

Limpie la parte exterior del parabrisas en frente de la cámara.

El parabrisas en frente de la cámara está limpio, pero el mensaje permanece en la pantalla del tablero de instrumentos.

Espere un momento. Puede tardar unos minutos hasta que la cámara detecte que no hay ninguna obstrucción.

Solución de problemas del radar (Si está equipado)

La superficie del radar en la parrilla está sucia u obstruida.

Limpie la superficie de la parrilla adelante del radar o retire el objeto que causa la obstrucción.

La superficie del radar en la parrilla está limpia, pero el mensaje permanece en la pantalla del cuadro de instrumentos.

Espere un momento. Puede tardar unos minutos hasta que el radar detecte que no hay ninguna obstrucción.

Lluvias fuertes, rocío o niebla están interfiriendo con las señales del radar.

El sistema de asistencia de precolisión está temporalmente deshabilitado. La asistencia de precolisión se reactiva poco después de que las condiciones climáticas mejoren.

El agua, la nieve o el hielo en la superficie del camino podrían interferir con las señales del radar.

El sistema de asistencia de precolisión está temporalmente deshabilitado. La asistencia de precolisión se reactiva poco después de que las condiciones climáticas mejoren.

El radar no está alineado debido a un impacto delantero.

Lleve el vehículo al servicio de mantenimiento para que se revise el funcionamiento y la cobertura del radar.

QUÉ ES LA ALERTA DEL CONDUCTOR

La alerta para el conductor le avisa si detecta que usted está somnoliento o si su conducción empeora.

CÓMO FUNCIONA LA ALERTA DEL CONDUCTOR

La alerta para el conductor detecta su nivel de alerta en función del comportamiento de manejo en relación con las marcas en el carril y otros factores mediante el uso del sensor de la cámara delantera ubicado detrás del espejo interior.

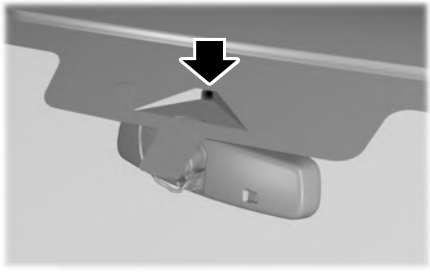

PRECAUCIONES DE ALERTA DEL CONDUCTOR

PELIGRO: usted es responsable de controlar el vehículo en todo momento. El sistema está diseñado para brindar asistencia y no lo exime de su responsabilidad de manejar con el debido cuidado y atención. Si no sigue esta instrucción, puede ocasionar la pérdida de control del vehículo, lesiones personales o causar la muerte.

PELIGRO: tome recesos de descanso periódicamente si se siente cansado. No espere que el sistema le advierta.

PELIGRO: ciertos estilos de manejo pueden dar como resultado la advertencia del sistema aun si no se siente cansado.

PELIGRO: es posible que el sistema no funcione cuando hace frío o en condiciones climáticas adversas. La lluvia, la nieve y el rocío pueden limitar el rendimiento del sensor.

PELIGRO: el sistema no funcionará si el sensor no puede seguir las marcas del carril.

PELIGRO: en caso de que se produzca algún daño en el área próxima al sensor, haga revisar el vehículo lo antes posible.

PELIGRO: es posible que el sistema no funcione correctamente si el vehículo tiene un kit de suspensión no aprobado por nosotros.

PELIGRO: el sistema puede no funcionar adecuadamente si el sensor está bloqueado. Mantenga el parabrisas sin obstrucciones.

Nota: *si algo está bloqueando la cámara o ha dañado el parabrisas, la alerta para el conductor posiblemente no funcione.*

LIMITACIONES DE ALERTA DEL CONDUCTOR

La alerta para el conductor puede no funcionar correctamente si:

- El sensor no puede seguir las marcas del carril.
- La velocidad del vehículo es menor que 65 km/h aproximadamente.

ACTIVACIÓN Y DESACTIVACIÓN DE LA ALERTA DEL CONDUCTOR

1. Presione ***Funciones*** en la pantalla táctil.
2. Presione ***Asistencia al conductor***.
3. Encienda o apague ***Alerta al conductor***.

Nota: *el sistema permanece activado o desactivado dependiendo de la última configuración.*

Restablecimiento de la alerta para el conductor

Puede restablecer el sistema de alguna de las siguientes maneras:

- Activando y desactivando el encendido.
- Apagando el vehículo y luego abriendo y cerrando la puerta del conductor.

ALERTA DEL CONDUCTOR – SOLUCIÓN DE PROBLEMAS

Alerta del conductor – Mensajes de información

Mensaje	Acción
Driver Alert Descanse ahora	Deténgase y descanse apenas sea seguro hacerlo.
Driver Alert Descanso sugerido	Tómese un descanso pronto.

PRECAUCIONES DE TRASLADO DE CARGA

Mantenga el peso del vehículo cargado dentro del índice de capacidad de diseño, con o sin un remolque. Cargar el vehículo adecuadamente le permite aprovechar al máximo el rendimiento del diseño del vehículo. Antes de cargar su vehículo familiarícese con los siguientes términos para determinar los pesos máximos de su vehículo, con o sin remolque, según los datos de la etiqueta de información sobre llantas y carga, o la etiqueta de identificación del vehículo.

PELIGRO: la capacidad de carga adecuada para su vehículo puede estar limitada por la capacidad de volumen (cuánto espacio está disponible) o por la capacidad de la carga útil (cuanta carga puede transportar el vehículo). Una vez que haya alcanzado la capacidad de carga útil máxima de su vehículo, no agregue más carga, aún si hay espacio disponible. Sobrecargar o cargar su vehículo inadecuadamente puede contribuir a la pérdida de control y vuelco del vehículo.

PELIGRO: si excede los límites de peso del vehículo indicados en la etiqueta de identificación del vehículo, puede afectar de manera negativa el rendimiento y el manejo del vehículo, causar daños al vehículo y generar, además, la pérdida del control del vehículo, lesiones personales graves o causar la muerte.

PELIGRO: no use neumáticos auxiliares con capacidad de carga menores a las de las llantas originales porque pueden disminuir las limitaciones GVWR y GAWR de su vehículo. las llantas auxiliares con un límite mayor que el de las llantas originales no aumentan las limitaciones GVWR y GAWR de su vehículo.

PELIGRO: no exceda el peso bruto nominal simple (GVWR) o el peso bruto nominal sobre eje (GAWR) que se especifica en la etiqueta de certificación.

PELIGRO: exceder la capacidad del peso del vehículo puede afectar de manera negativa el rendimiento y el manejo del vehículo y causarle daños al vehículo; además, puede resultar en la pérdida del control del vehículo, lesiones personales graves o causar la muerte.

PELIGRO: al cargar el portaequipajes, le recomendamos distribuir la carga uniformemente, así como mantener un centro de gravedad bajo. Los vehículos cargados, cuyo centro de gravedad es más alto, se comportan de manera distinta que los vehículos sin carga. Al manejar un vehículo demasiado cargado se deben tomar mayores precauciones, como manejar a velocidades más bajas y mantener una mayor distancia de frenado.

El peso bruto combinado nunca debe exceder el índice de peso bruto combinado.

UBICACIÓN DE LAS ETIQUETAS DE IDENTIFICACIÓN DEL VEHÍCULO

Ejemplo de una etiqueta de identificación del vehículo:

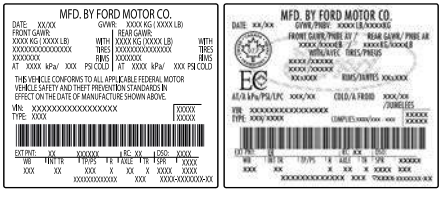

E198828

La etiqueta de identificación del vehículo se ubica en el pilar de la bisagra de la puerta o el marco de la puerta que se une al pilar de la cerradura de la puerta al lado del asiento del conductor.

QUÉ ES EL PESO BRUTO NOMINAL POR EJE

GAWR (peso bruto nominal sobre eje)

GAWR es el peso máximo permitido que puede transportar un solo eje (delantero o trasero). Estos números se mencionan en la etiqueta de identificación del vehículo.

QUÉ ES EL PESO BRUTO NOMINAL DEL VEHÍCULO

GVWR es el peso máximo permitido del vehículo completamente cargado. Esto incluye todas las opciones, equipamiento, pasajeros y carga. Se menciona en la etiqueta de identificación del vehículo.

QUÉ ES EL PESO BRUTO NOMINAL COMBINADO

El índice de peso bruto combinado (GCWR) es el peso máximo admisible del vehículo y el remolque cargado, inclusive toda la carga y los pasajeros, que el vehículo puede soportar sin el riesgo de sufrir daños. (Importante: el sistema de frenos del vehículo remolcador aprobado para funcionamiento se calcula según el índice de peso bruto del vehículo y no el índice de peso bruto combinado). Se deben usar frenos que funcionen por separado para el control seguro de los vehículos remolcados y los remolques en los que el peso bruto combinado del vehículo remolcador más el remolque excedan el peso bruto nominal simple del vehículo remolcador.

CÁLCULO DE LA CAPACIDAD DE CARGA

Ejemplo de información de la etiqueta de llantas y carga:

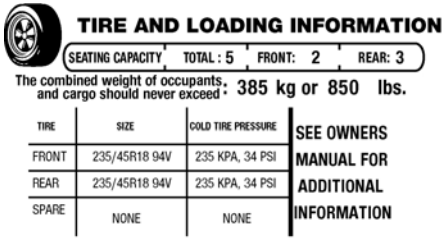

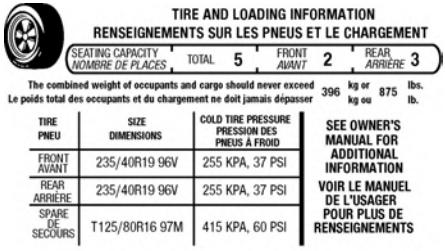

E198719

La carga útil es el peso combinado de la carga y los pasajeros que transporta el vehículo. La capacidad de carga máxima para su vehículo se especifica en la etiqueta de llantas y carga. La etiqueta está en el pilar B o en el marco de la puerta del conductor. Los vehículos que se exporten al exterior de los Estados Unidos y Canadá pueden no contar con una etiqueta de llantas y carga. Busque "El peso combinado de los ocupantes y la carga nunca debe exceder los XXX kg o XXX lb" para conocer la capacidad de carga máxima. La capacidad de carga mencionada en la etiqueta de información de llantas y carga es la máxima para su vehículo según lo determinado en la planta de ensamble. Si instala algún equipo adicional en su vehículo, debe determinar la nueva capacidad de carga. Reste el peso del equipo de la capacidad de carga mencionada en la etiqueta de llantas y carga. Al arrastrar un remolque, el peso de la lanza del remolque o del perno de enganche también forma parte de la capacidad de carga.

CÁLCULO DEL LÍMITE DE CARGA

Pasos para determinar el límite de carga correcto:

1. Ubique el aviso "El peso combinado de los ocupantes y la carga nunca debe exceder los XXX kg o XXX lb" en la placa del vehículo.
2. Determine el peso combinado del conductor y los pasajeros que transportará en el vehículo.
3. Reste el peso combinado del conductor y los pasajeros de XXX kg o XXX lb.
4. La cifra resultante es igual a la cantidad disponible de carga y capacidad de carga del equipaje. Por ejemplo, si la cantidad "XXX" es igual a 1400 lb y hay cinco pasajeros de 150 lb en su vehículo, la cantidad disponible de capacidad de carga y equipajes es de 650 lb (1400-750 (5 x 150) = 650 lb).
5. Determine el peso combinado del equipaje y la carga que llevará en el vehículo. Exceder el peso de la capacidad disponible de carga y equipaje que se calculó en el Paso 4 no es seguro.

6. Si su vehículo arrastrará un remolque, la carga de su remolque se transfiere a su vehículo. Consulte este manual para determinar cómo esto reduce la cantidad disponible de capacidad de carga y equipaje de su vehículo.

A continuación, se mencionan ejemplos útiles para calcular la cantidad disponible de la capacidad de carga y equipaje.

Supongamos que el vehículo tiene una capacidad de carga y equipaje de 1400 libras (635 kilogramos). Usted decide ir a jugar golf. ¿Hay suficiente capacidad de carga para llevarlo a usted, a cuatro de sus amigos y a todas las bolsas de golf? Usted y cuatro de sus amigos pesan aproximadamente 220 libras (99 kilogramos) cada uno y las bolsas de golf pesan aproximadamente 30 libras (13,5 kilogramos) cada una. El cálculo sería: 1400 - (5 x 220) - (5 x 30) = 1400 - 1100 - 150 = 150 libras. Sí, tiene capacidad de carga suficiente en su vehículo para transportar a cuatro amigos y sus bolsas de golf. En unidades métricas, el cálculo sería: 635 kilogramos - (5 x 99 kilogramos) - (5 x 13,5 kilogramos) = 635 - 495 - 67,5 = 72,5 kilogramos.

Supongamos que el vehículo tiene una capacidad de carga y equipaje de 1400 libras (635 kilogramos). Usted y uno de sus amigos deciden ir a comprar cemento en la ferretería para terminar el patio que estuvo planificando durante los últimos dos años. Al medir el interior del vehículo con los asientos traseros plegados, tiene espacio para doce bolsas de cemento de 100 libras (45 kilogramos). ¿Tiene capacidad de carga suficiente para transportar esa cantidad de cemento a su casa? Si usted y su amigo pesan cada uno 220 libras (99 kilogramos), el cálculo sería: 1400 - (2 x 220) - (12 x 100) = 1400 - 440 - 1200 = -240 libras. No, usted no tiene suficiente capacidad de carga para transportar ese peso. En unidades métricas, el cálculo sería: 635 kilogramos - (2 x 99 kilogramos) - (12 x 45 kilogramos) = 635 - 198 - 540 = -103 kilogramos. Necesitará reducir el peso de la carga en al menos 240 libras (104 kilogramos). Si quita tres bolsas de cemento de 100 libras (45 kilogramos), entonces el cálculo de carga sería: 1400 - (2 x 220) - (9 x 100) = 1400 - 440 - 900 = 60 libras. Ahora sí tiene la capacidad de carga suficiente para llevar al cemento y a su amigo a casa. En unidades métricas, el cálculo sería: 635 kilogramos - (2 x 99 kilogramos) - (9 x 45 kilogramos) = 635 - 198 - 405 = 32 kilogramos.

Los cálculos anteriores también suponen que las cargas están distribuidas en el vehículo de forma tal que no se recarga el peso bruto vehicular sobre el eje delantero ni trasero especificado para su vehículo en la etiqueta de identificación del vehículo.

PRECAUCIONES DE LA PLATAFORMA DEL PICKUP

PELIGRO: No permita el ingreso de personas o animales en una caja de una camioneta que tenga modificaciones, como cubiertas o casas rodante deslizantes mientras el motor esté en funcionamiento. Los gases de escape son tóxicos. Si no sigue estas instrucciones, se podrían producir lesiones personales o causar la muerte.

PELIGRO: Es extremadamente peligroso viajar en el área de carga, ya sea dentro o fuera del vehículo. En un choque, las personas que viajan en estas áreas tienen más probabilidades de lastimarse gravemente o de perder la vida. No permita que ninguna persona viaje en ningún área del vehículo que no cuente con asientos y cinturones de seguridad. Asegúrese de que todos los pasajeros del vehículo viajen en un asiento y que todos ellos usen el cinturón de seguridad. Si no sigue esta advertencia, los pasajeros podrían sufrir lesiones personales graves o perder la vida.

PUNTOS DE ANCLAJE DE LA PLATAFORMA DEL PICKUP

Precauciones del punto de anclaje de la plataforma del pickup

PELIGRO: Siempre asegure las cargas correctamente para evitar que cambien de posición o que se caigan del vehículo. Si no lo hace, se puede poner en riesgo la estabilidad del vehículo y se pueden producir lesiones personales graves en los ocupantes del vehículo u otras personas.

PELIGRO: la capacidad de carga adecuada para su vehículo puede estar limitada por la capacidad de volumen (cuánto espacio está disponible) o por la capacidad de la carga útil (cuanta carga puede transportar el vehículo). Cuando haya alcanzado la capacidad de carga útil máxima de su vehículo, no agregue más carga, aún si hay espacio disponible. Sobrecargar o cargar su vehículo inadecuadamente puede contribuir a la pérdida de control y vuelco del vehículo.

PELIGRO: Es extremadamente peligroso viajar en el área de carga, ya sea dentro o fuera del vehículo. En un choque, las personas que viajan en estas áreas tienen más probabilidades de lastimarse gravemente o de perder la vida. No permita que ninguna persona viaje en ningún área del vehículo que no cuente con asientos y cinturones de seguridad. Asegúrese de que todos los pasajeros del vehículo viajen en un asiento y que todos ellos usen el cinturón de seguridad. Si no sigue esta advertencia, los pasajeros podrían sufrir lesiones personales graves o perder la vida.

Ubicación de los puntos de anclaje de la plataforma del pickup

Los puntos de anclaje de la plataforma de la camioneta están en cada una de las esquinas de la plataforma de la camioneta.

Instalación y desinstalación de los listones de sujeción de la plataforma del pickup (Si está equipado)

Instalación de los listones

1. Introduzca la llave en el seguro de puertas y gírela hacia la derecha para destrabar.
2. Inserte el listón en la ranura de anclaje de la plataforma de la camioneta y empújelo hacia arriba.
3. Gire la llave hacia la izquierda para trabar.

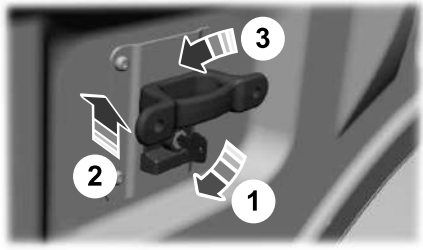

Nota: *cuando quite o instale los listones, deje la llave en el seguro de puertas. La llave no se puede quitar a menos que esté en la posición de bloqueo*

Desmontaje de los listones

Para quitar, siga el procedimiento de instalación en el orden inverso.

Capacidades de carga del punto de anclaje de la plataforma del pickup

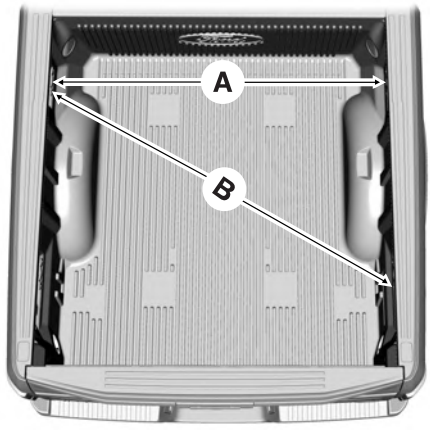

A	B
La fuerza máxima entre los listones directamente opuestos es de 125 kg.	La fuerza máxima entre los listones diagonalmente opuestos es de 272 kg.

Nota: *si sobrecarga los puntos de amarre, podría dañar las paredes de la plataforma de la camioneta.*

Nota: *asegúrese de sujetar y balancear correctamente la carga. Si no lo hace, podría provocar inestabilidad y daño de la carga a la caja.*

Nota: *no asegure la carga con puntos de amarre conectados desde los soportes de los puntos de amarre a los puntos de amarre de la caja de carga. Esto podría causar que se desprenda la compuerta.*

PUNTOS DE ANCLAJE DE LA COMPUERTA TRASERA

Ubicación de los puntos de anclaje de la compuerta

Los puntos de anclaje de la compuerta trasera están a cada lado de la compuerta.

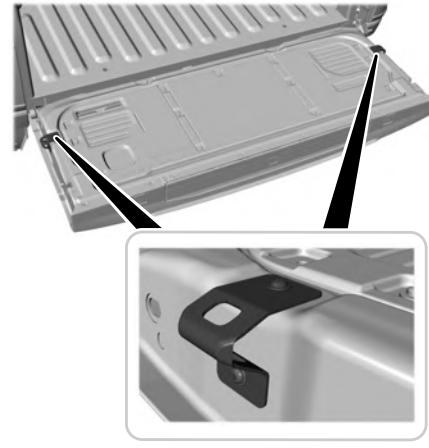

Nota: *podría dañar la compuerta trasera si sobrecarga los amarres.*

Capacidades de carga del punto de anclaje de la compuerta trasera

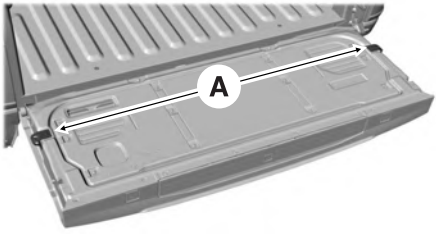

A
La fuerza máxima entre los puntos de anclaje de la compuerta 181 kg.

Nota: *no asegure la carga de un punto de anclaje de la plataforma de la camioneta a un punto de anclaje de la compuerta. Esto podría causar que se desprenda la compuerta.*

RAMPAS DE LA PLATAFORMA DEL PICKUP (Si está equipado)

Precauciones de la rampa de la plataforma del pickup

PELIGRO: Al deslizar la rampa hacia arriba o hacia abajo, tenga cuidado de no apretar sus dedos o manos con el mecanismo. Si no sigue esta instrucción, se podrían producir lesiones personales.

PELIGRO: Asegúrese de instalar correctamente la rampa en la placa de la compuerta. Si no sigue esta instrucción, se podrían producir lesiones personales.

PELIGRO: No pise ni se siente en la rampa cuando está en la posición de plegado. Si no sigue esta instrucción, se podrían producir lesiones personales.

PELIGRO: Instale la rampa solo dentro de los ángulos de rampa que se indican. Si no sigue esta instrucción, se podrían producir lesiones personales.

Nota: *Cada rampa de la plataforma del pickup tiene una capacidad máxima de 181,4 kg.*

Nota: *Verifique que la rampa esté en una superficie estable antes del uso.*

Nota: *Para cargar y descargar equipos, la rampa se debe configurar entre 10 grados hacia arriba y 26 grados hacia abajo para evitar dañar la agarradera de la rampa y la placa de la compuerta.*

Nota: *Cuando utilice el vehículo para operaciones todoterreno, retire las rampas de la plataforma del vehículo y guárdelas en un lugar seguro, lejos del vehículo.*

Instalación y desinstalación del soporte de la rampa de la plataforma del pickup

Instalación del soporte de la rampa

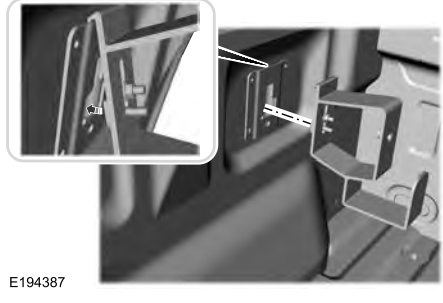

1. Enganche la parte superior del soporte de la rampa sobre la placa de montaje y gire el soporte de la rampa a su posición.

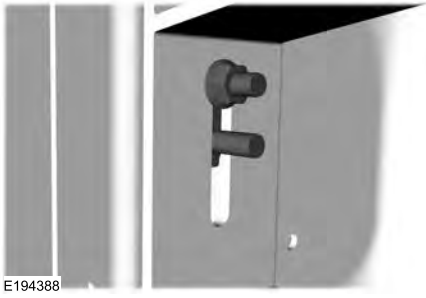
E194388

2. Deslice los pasadores del soporte de la rampa hacia arriba, a la posición de instalación.
3. Ajuste la tuerca del soporte de la rampa.

Nota: *La tuerca debe estar en el pasador superior.*

Quitar el soporte de la rampa

Retire en el orden inverso.

Instalación y desinstalación de las rampas de la plataforma del pickup

Nota: *No puede utilizar las rampas de la plataforma del pickup con la superficie de trabajo de la compuerta o el escalón de la compuerta.*

Instalación de la rampa de la plataforma

1. Retire los cables delanteros y traseros.

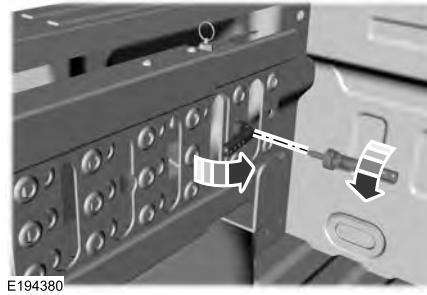
E194380

2. Abra los brazos de palanca de la leva y desatornille los tornillos de la leva.
3. Quite la rampa del soporte de la rampa.

E211150

4. Gire los topes en la parte inferior de la rampa a la posición abierta.

Nota: *Puede usar una herramienta de superficie lisa para girar los topes.*

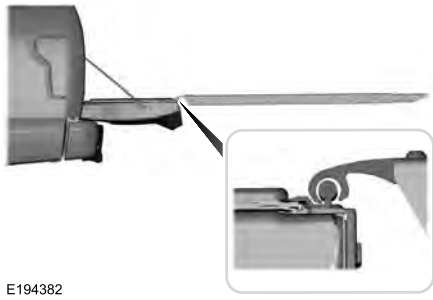

E194382

5. Deslice la agarradera de la rampa sobre la placa de la compuerta.

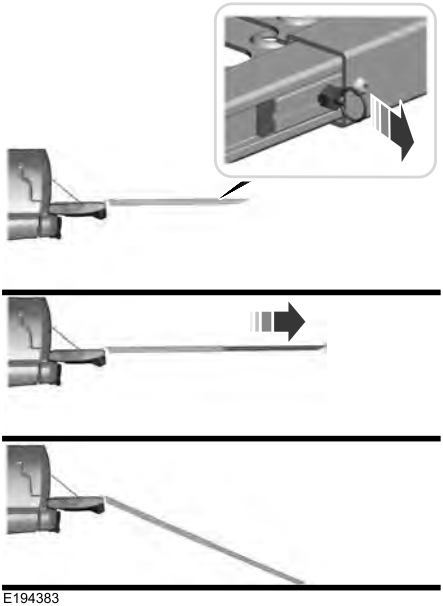

E194383

6. Hale del clip de ubicación hacia arriba y extienda la rampa hasta que el clip quede asentado en la posición de uso. Luego, coloque la rampa sobre una superficie nivelada.

Quitar la rampa

Retire en el orden inverso.

Guardado de las rampas de la plataforma del pickup

Guardado de la rampa de la plataforma

1. Levante la rampa. Hale del clip de ubicación hacia arriba.
2. Deslice la rampa a la posición de guardado hasta que el clip de ubicación se encaja.

Nota: *Asegúrese que se haya aplicado la ubicación de clip correcta según el tamaño de la plataforma.*

3. Deslice la agarradera de la rampa fuera de la placa de la compuerta.
4. Gire los topes en la parte inferior de la rampa a la posición cerrada.

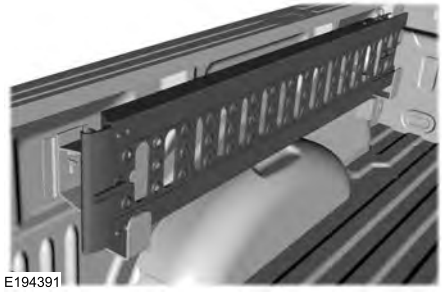

E194391

5. Coloque la rampa en el soporte de la rampa.
6. Instale los tornillos de la leva y cierre los brazos de palanca de la leva.
7. Conecte los cables delanteros y traseros.

Nota: *Asegure correctamente el cable de traba. Si el cable de traba no está asegurado, puede escuchar un traqueteo.*

PRECAUCIONES DE CONEXIÓN DE UN REMOLQUE

PELIGRO: no ajuste los pasadores de forma que el paragolpes trasero del vehículo esté más alto que antes de enganchar el remolque. Hacerlo inhabilitará la función del enganche de distribución de peso, lo que puede causar un manejo impredecible y podría resultar en lesiones personales graves.

No arrastre un remolque hasta que haya conducido el vehículo al menos 1.600 km.

No use un enganche que se fije en el paragolpes o que se sujete al eje. Debe distribuir la carga del remolque de modo que solo entre el 10 % y 15 % del peso total del remolque esté sobre la lanza.

Consulte las leyes locales de vehículos motorizados para arrastrar un remolque.

Consulte las instrucciones incluidas con los accesorios para remolcar para la instalación y las especificaciones de ajuste adecuadas.

Siga las instrucciones que la agencia de alquiler de autos le brindó si utiliza un remolque alquilado.

Al colocar el conector de cableado del remolque en su automóvil, utilice solo un conector que encaje correctamente y que trabaje con las funciones del vehículo y del remolque.

Al calcular el peso total del vehículo, recuerde tener en cuenta el peso de la lanza del remolque como parte de la carga del vehículo.

No exceda los límites de carga. Véase **Cálculo del límite de carga** (página 347).

ENGANCHES

Sujeción de un remolque con un enganche de distribución del peso

PELIGRO: no ajuste los pasadores de forma que el paragolpes trasero del vehículo esté más alto que antes de enganchar el remolque. Hacerlo inhabilitará la función del enganche de distribución de peso, lo que puede causar un manejo impredecible y podría resultar en lesiones personales graves.

Cuando sujete un remolque usando un enganche de distribución de peso

1. Estacione el vehículo cargado, sin el remolque, en una superficie nivelada.

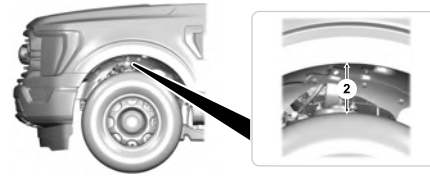

2. Mida la altura de la apertura de la rueda delantera de su vehículo desde la rueda al guardabarros.
3. Enganche el remolque cargado al vehículo sin conectar las barras para distribución de peso.

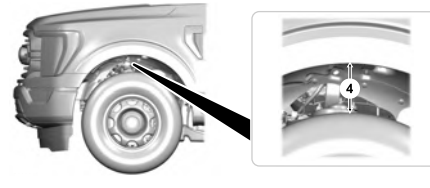

4. Mida por segunda vez la altura de la apertura de la rueda delantera del vehículo desde la rueda al guardabarros.

Nota: *La segunda medición debería ser mayor que la primera.*

5. Coloque y ajuste la tensión de las barras para la distribución de peso de forma que la altura de la apertura de llanta delantera del vehículo esté entre la primera y la segunda medición.
6. Verifique que el remolque esté nivelado o se incline un poco hacia abajo apuntando al vehículo. Si no, ajuste la altura de la bola según corresponda y repita los pasos 2 a 6.

Una vez que el remolque esté nivelado o se incline un poco hacia abajo apuntando al vehículo, realice lo siguiente:

- Trabe el ajustador de la barra de tensión en su lugar.
- Verifique que la lanza del remolque se engancha y traba de manera segura al enganche.
- Coloque cadenas de seguridad, iluminación y controles de freno según requiera la ley o el fabricante del remolque.

CONEXIÓN DE UN REMOLQUE

Reconocimiento de un remolque

1. Conecte el remolque y el conector de cableado en su vehículo.
2. Encienda el vehículo.
3. Configure un perfil para el remolque usando la pantalla táctil.

Nota: *Si el vehículo no reconoce el remolque, pise el pedal de freno durante algunos segundos.*

Nota: *Los perfiles de remolques guardan: los tipos de remolque, las dimensiones, las preferencias, el kilometraje específico del remolque y el ahorro de combustible.*

Nota: *Cuando deshabilita la notificación de detección de remolques, se activa el perfil de remolque predeterminado al detectar una conexión.*

Al colocar el conector de cableado del remolque en su automóvil, utilice solo un conector que encaje correctamente y que trabaje con las funciones del vehículo y del remolque.

Cadenas de seguridad

Coloque a las cadenas de seguridad para remolques en el enganche del remolque según lo que el fabricante recomiende. Cruce las cadenas por debajo de la lanza del remolque y deje que queden lo suficientemente flojas como para doblar en curvas estrechas. No deje que las cadenas se arrastren por el piso.

Nota: *no fije cadenas de seguridad al paragolpes. Una siempre las cadenas de seguridad al marco o a los sujetadores del gancho del enganche del remolque.*

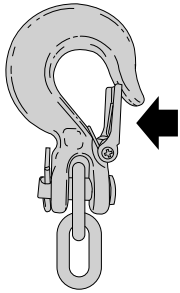

Si el gancho de la cadena de seguridad para remolques tiene una traba, asegúrese de que esté completamente cerrado.

Frenos del remolque

Los frenos eléctricos, manuales, automáticos o tipo supresor de remolques son seguros si los instala adecuadamente y los ajusta a las especificaciones del fabricante. Los frenos de remolque deben cumplir con las regulaciones locales y federales.

Se necesitan sistemas de freno que funcionen para un control seguro de los vehículos remolcados y los remolques que pesen más de 1500 lb (680 kilógramos) cuando estén cargados.

Lista de control de conexiones de remolque

1. Presione ***Funciones*** en la pantalla táctil.
2. Presione ***Remolque***.
3. Presione ***Lista verif. conexión***.

Control de luces del remolque

PELIGRO: nunca conecte ningún cableado de luces del remolque al cableado de la luz trasera del vehículo porque puede dañar el sistema eléctrico y provocar un incendio. Comuníquese con su concesionario Ford lo antes posible para obtener asistencia sobre la instalación adecuada de cableado en remolques. Puede que se requiera equipo eléctrico adicional.

Realice una secuencia de iluminación de las luces del remolque para confirmar que todas las luces funcionan utilizando la aplicación FordPass.

Nota: *Permite que una persona pueda confirmar que todas las luces están funcionando.*

Retención del estacionamiento electrónico

Aplica el freno de estacionamiento electrónico cuando cambia a estacionamiento (P).

El botón de retención del estacionamiento electrónico se enciende cuando está activado.

Esta función evita que su vehículo se mueva en cualquier dirección cuando usted está alineado con su lanza del remolque y cambia a estacionamiento (P).

Nota: *Esta función está activa para el ciclo de llave actual.*

Para activar la función, también puede pulsar un botón de zoom cuando utilice las vistas de la cámara.

Alarma de la conexión del remolque

La alarma se activa cuando ocurre lo siguiente:

- Su vehículo detecta el remolque.
- Su vehículo está bloqueado.
- La alarma está activada.

Cuando el remolque se desconecta en este estado, suena la alarma del vehículo y se envía una alerta a su aplicación FordPass.

Nota: *para detectar un remolque de forma confiable, las luces del remolque deben tener la certificación SAE para cualquier propósito previsto.*

Nota: *si el remolque no es compatible con la función, las luces direccionales parpadean dos veces.*

CONEXIÓN DE UN REMOLQUE – SOLUCIÓN DE PROBLEMAS

Conexión de un remolque – Mensajes de información

Mensaje	Descripción
Remolque desenganchado	El sistema detecta que se interrumpe una conexión del remolque, ya sea de manera intencional o no, durante un ciclo de encendido determinado.
Falla cableado en remolque	Existen ciertas fallas en el cableado del vehículo y en el sistema de frenado o de cableado del remolque.
Sin cargar batería remolque Ver manual	Hay una falla en la batería del remolque, o bien el voltaje de la batería del remolque es demasiado bajo.
Presión neum. rem. baja Especific.:	Una o más llantas del remolque están por debajo de la presión especificada.
Temp. excesiva en neumát. remolq.	Se muestra cuando una o más llantas del remolque están por encima de la temperatura recomendada.
Falla en sensor de presión de llantas de remolque	Hay una falla en el sensor de presión de las llantas del remolque. Si la advertencia persiste o continúa encendiéndose, haga revisar el sistema tan pronto como sea posible.
Falla en monitor de presión de llantas de remolque	Hay una falla en el sistema de control de presión de las llantas del remolque. Si la advertencia persiste o continúa encendiéndose, haga revisar el sistema.
Presión llantas remolque Capacidad monitor no detectada	El sistema no detecta el sistema de control de presión de las llantas del remolque.
Presión neumát. remolque Indicación no configurada Ver manual	No se configuró el sistema de control de presión de las llantas del remolque.

PRECAUCIONES DE ARRASTRE DEL REMOLQUE

PELIGRO: No exceda el peso bruto nominal simple (GVWR) o el peso bruto nominal sobre eje (GAWR) que se especifica en la etiqueta de certificación.

PELIGRO: Arrastrar remolques que excedan el peso bruto máximo de remolque recomendado del vehículo puede provocar daño al motor, daño a la transmisión y daño estructural, pérdida del control del vehículo, vuelco del vehículo y lesiones personales.

PELIGRO: No exceda la capacidad de carga mínima del vehículo ni del enganche de remolque. La sobrecarga del vehículo o del enganche de remolque puede afectar la estabilidad y el manejo del vehículo. Si no sigue esta instrucción, puede ocasionar la pérdida de control del vehículo, lesiones personales o causar la muerte.

PELIGRO: No corte, perfore, suelde ni modifique el enganche de remolque. La modificación del enganche de remolque podría reducir la fiabilidad del enganche.

PELIGRO: el sistema de frenos antibloqueo no controla los frenos del remolque.

PRECAUCIONES DEL FRENO DEL REMOLQUE

PELIGRO: no conecte directamente el sistema de frenos hidráulicos del remolque al sistema de frenos de su vehículo. Su vehículo puede no tener suficiente potencia de frenado y las posibilidades de chocar aumentan considerablemente.

El índice para el funcionamiento del sistema de frenos del vehículo de remolque es el índice de peso bruto del vehículo, no el índice de peso bruto combinado.

Los remolques que pesan más de 680 kg cuando están cargados requieren sistemas de frenos que funcionen por separado.

LIMITACIONES DE ARRASTRE DEL REMOLQUE

La designación de la capacidad de carga del vehículo es por peso, no por capacidad, por lo que no puede usar necesariamente todo el espacio disponible al cargar un vehículo o un remolque.

Nota: *el rendimiento de su vehículo puede verse afectado al funcionar en gran altitud y con mucho peso en la carga o al arrastrar un remolque. Para lograr el rendimiento de conducción como se percibe al nivel del mar al manejar en gran altitud, reduzca el peso bruto del vehículo y la combinación del peso bruto en 2 % por cada 300 m de elevación.*

SUGERENCIAS DE ARRASTRE DE REMOLQUE

Arrastrar un remolque cambia las características de manejo del vehículo y prolonga las distancias de frenado. Adapte la velocidad del vehículo y el comportamiento de usted al conducir en función de la carga del remolque.

La estabilidad del vehículo junto con el remolque depende de la calidad del remolque.

Al arrastrar un remolque:

- Cumpla con las regulaciones de arrastre de remolques específicas del país.
- No supere las 100 km/h aunque en el país se permitan velocidades más altas en ciertas condiciones.
- Coloque las cargas lo más abajo como sea posible y alineadas con el eje del remolque. Si se está arrastrando un remolque con el vehículo y el vehículo no está cargado, se debe colocar la carga en el remolque hacia la parte delantera, sin exceder la carga vertical máxima, dado que eso proporciona mejor estabilidad.
- La carga vertical sobre el brazo de remolque es esencial para la estabilidad del vehículo y del remolque al conducir.
- La carga vertical sobre el brazo de remolque debe ser de al menos el 10% del peso del remolque, y no debe superar la carga máxima permitida.
- Reduzca de inmediato la velocidad si el remolque muestra señales de oscilación.

Nota: *Se recomienda utilizar un cable de seguridad de remolque. Lea y siga las instrucciones del fabricante cuando utilice el cable de seguridad de remolque.*

COLOCACIÓN O RETIRO DE UN BOTE O EMBARCACIÓN PERSONAL

Cuando retroceda por una rampa para embarcaciones durante la botadura o el levantamiento del bote:

- No permita que el nivel de agua estático sea mayor al borde inferior del paragolpes trasero.
- No permita que las olas rompan a una altura mayor de 15 cm sobre el borde inferior del paragolpes trasero.

Si se superan los 15 cm podría entrar agua en los componentes del vehículo, y esto provocaría daño interno a los componentes y afectaría la capacidad de conducción, las emisiones y la confiabilidad.

Nota: *reemplace el lubricante del eje trasero cada vez que el eje trasero se haya sumergido en agua.*

Nota: *desconecte el conector de cableado que lo une al remolque antes de retroceder para meterlo en el agua.*

Nota: *vuelva a conectar el conector de cableado que lo une al remolque después de retirar el remolque del agua.*

PESOS Y DIMENSIONES DE ARRASTRE

Capacidades del peso de arrastre

Véase **Pesos** (página 483).

ARRASTRE DEL REMOLQUE – SOLUCIÓN DE PROBLEMAS

Arrastre del remolque – Mensajes de información

Mensaje	Descripción
Falla en luz direcc. izquierda de remolque Revise luces	La luz direccional del lado izquierdo del remoque necesita mantenimiento.
Falla en luz direcc. derecha de remolque Revise luces	La luz direccional del lado derecho del remoque necesita mantenimiento.
Sin cargar batería remolque Ver manual	La batería del remolque necesita mantenimiento.
Falla en módulo luz de remolque Ver manual	El módulo de iluminación del remolque necesita mantenimiento.
Falla en luces freno remolque Revise luces	Las luces de freno del remolque necesitan mantenimiento.
Vaivén del remolque Reduzca velocidad	El control de oscilación del remolque detecta una oscilación. Reduzca la velocidad del vehículo.
Temp. excesiva en neumát. remolq.	Se muestra cuando una o más llantas del remolque están por encima de la temperatura recomendada.
Presión neum. rem. baja Especific.:	Una o más llantas del remolque están por debajo de la presión especificada.
Falla en sensor de presión de llantas de remolque	Un sensor de presión de las llantas del remolque necesita mantenimiento. Si la advertencia persiste o continúa encendiéndose, haga revisar el sistema tan pronto como sea posible.
Falla en monitor de presión de llantas de remolque	El sistema de control de presión de las llantas del remolque necesita mantenimiento. Si la advertencia persiste o continúa encendiéndose, haga revisar el sistema tan pronto como sea posible.
Presión llantas remolque Capacidad monitor no detectada	El sistema no detecta el sistema de control de presión de las llantas del remolque.
Presión neumát. remolque Indicación no configurada Ver manual	No se configuró el sistema de control de presión de las llantas del remolque.

QUÉ ES EL CONTROLADOR DEL FRENO DEL REMOLQUE INTEGRADO

El controlador de los frenos del remolque sirve para lograr un frenado suave y eficaz según la presión del freno del vehículo de remolque.

PRECAUCIONES DEL CONTROLADOR DEL FRENO DEL REMOLQUE INTEGRADO

PELIGRO: use el controlador integrado de frenos del remolque para ajustar correctamente los frenos del remolque y verificar todas las conexiones antes de arrastrar un remolque. Si no sigue esta instrucción, puede ocasionar la pérdida de control del vehículo, lesiones personales o causar la muerte.

- Solo use la palanca de control manual para ajustar correctamente la ganancia durante la configuración del remolque. Si se usa de forma incorrecta, como si se aplicara durante las oscilaciones del remolque, se puede provocar la inestabilidad del remolque o del vehículo de arrastre.
- Evite remolcar si hay condiciones climáticas adversas. El controlador del freno del remolque no proporciona un control antibloqueo de las ruedas del remolque. Las ruedas del remolque se pueden bloquear en superficies resbaladizas, y esto podría reducir la estabilidad del remolque y del vehículo de arrastre.
- El controlador del freno del remolque es un ítem que viene instalado en fábrica o en el concesionario Ford. Ford no se hace responsable de la garantía ni del rendimiento del controlador en condiciones por uso indebido o si ha sido instalado por parte del cliente.

Nota: *no intente extraer el controlador del freno del remolque sin consultar antes el Manual del taller. Se pueden provocar daños en la unidad.*

USO DEL CONTROLADOR DEL FRENO DEL REMOLQUE INTEGRADO

1. Asegúrese de que los frenos del remolque estén en buenas condiciones de funcionamiento, de que operan con normalidad y de que estén ajustados correctamente. Consulte con el distribuidor de remolques, si fuera necesario.

Nota: *un distribuidor autorizado puede diagnosticar el controlador de frenos del remolque para determinar exactamente cuál es la falla que se ha producido en el remolque. La garantía del vehículo no cubre problemas con el remolque.*

2. Enganche el remolque y realice las conexiones eléctricas según las instrucciones del fabricante del remolque.

Nota: *Seleccione el modo predeterminado si el remolque tiene frenos de inercia o si no tiene frenos. El sistema no afecta el rendimiento de los frenos del remolque en ninguno de estos casos.*

Nota: *Si un remolque se conecta mediante un conector de cuatro clavijas, la función de frenado del remolque no funcionará.*

3. Al conectar un remolque provisto de frenos del tipo eléctrico o de tipo eléctrico sobre hidráulico, se muestra un mensaje que confirma la conexión en la pantalla de información.
4. Use el ajuste de ganancia para encontrar el valor inicial deseado. El ajuste de ganancia a un valor de 6.0 es un buen punto de partida para cargas algo elevadas.

Nota: *Siga los siguientes pasos para ajustar la ganancia cada vez que las condiciones del camino, del clima, de la carga del remolque o del vehículo difieran de aquellas presentes cuando se ajustó la ganancia inicialmente.*

5. En un entorno sin tráfico, arrastre el remolque sobre una superficie nivelada y seca, y deslice completamente la palanca de control manual.
6. Si las ruedas del remolque se bloquean (indicado por el rechinar de las llantas), reduzca el ajuste de ganancia. Si las ruedas del remolque continúan girando, aumente el ajuste de ganancia. Repita los pasos 5 y 6 hasta que el ajuste de ganancia esté justo un punto por debajo del valor en el que se bloquean las ruedas. Si se arrastra un remolque más pesado, es posible que no se logre el bloqueo de las ruedas, incluso ajustando la ganancia máxima de 10.

Nota: *esto solo se debe realizar a una velocidad de aproximadamente 30–40 km/h.*

Nota: *El controlador del freno del remolque reduce la salida en velocidades del vehículo inferiores a 18 km/h de modo que ni el remolque ni el vehículo se tironeen al frenar, ni frenen bruscamente. Esta función se activa solo cuando se frena con el pedal del freno del vehículo, no mediante el controlador.*

Nota: *el sistema de frenos de su vehículo y el sistema de frenos del remolque trabajan en forma independiente entre sí. Al cambiar el ajuste de ganancia del controlador esto no afectará el funcionamiento de los frenos de su vehículo, sin importar si tiene o no enganchado un remolque.*

Nota: *si la conexión eléctrica se hizo correctamente, al pisar el pedal del freno o al usar la palanca de control manual se encenderán las luces de frenos tanto del remolque como del vehículo.*

Nota: *cuando apague el motor, se desactiva la salida del controlador y se deshabilitan los mensajes en la pantalla y el módulo. Se vuelven a encender el módulo y los mensajes en la pantalla del controlador cuando active el encendido.*

Ajuste de la ganancia de freno del remolque

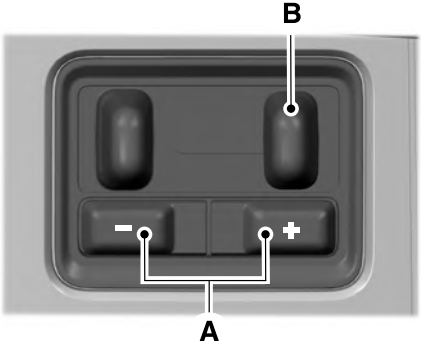

A Aumente o disminuya la cantidad de ganancia en incrementos fijos.

B Deslice el control para enganchar los frenos del remolque.

Nota: *el ajuste de ganancia se debe establecer antes de usar el controlador por primera vez.*

Nota: *la ganancia debe ajustarse de modo que proporcione la máxima asistencia de frenado del remolque y que, a la vez, evite el bloqueo de las ruedas del remolque al frenar. Las ruedas bloqueadas del remolque pueden provocar la inestabilidad.*

Nota: *Los ajustes de la configuración se guardan cuando se selecciona un perfil de remolque.*

AJUSTE DEL MODO DEL CONTROLADOR DEL FRENO DEL REMOLQUE INTEGRADO

Seleccione la opción correcta del modo del controlador integrado de frenos del remolque mediante la pantalla táctil.

Nota: *Los ajustes de ganancia del freno del remolque se guardan en el perfil del remolque activo.*

Selección del tipo de frenos del remolque

1. Presione ***Predeterminado*** para remolques con frenos de tambor electromagnéticos o presione ***Eléctrico sobre hidráulico*** para remolques con sistemas de frenos hidráulicos accionados eléctricamente.
2. Presione ***Guardar***.

Selección del esfuerzo de frenado del remolque

1. Seleccione un ajuste correcto para su remolque.

Nota: *El valor predeterminado es **Baja** y es el ajuste recomendado para la mayor parte de los remolques. Seleccione un ajuste diferente si los frenos de su remolque necesitan más voltaje inicial, o si prefiere frenos del remolque más intensos.*

2. Presione ***Guardar***.

CONTROLADOR DEL FRENO DEL REMOLQUE INTEGRADO – SOLUCIÓN DE PROBLEMAS

Controlador del freno del remolque integrado – Mensajes de información

Mensaje	Acción
Remolque enganchado	El sistema detecta un enganche correcto de remolque durante un determinado ciclo de encendido.
Remolque desenganchado	El sistema detecta que la conexión de cableado del remolque está desconectada durante un determinado ciclo de encendido.
Falla cableado en remolque	El sistema detecta una falla eléctrica en el circuito de frenos del remolque. Si este mensaje aparece cuando no hay un remolque enganchado, consulte con su Concesionario Ford. Si hay un remolque enganchado, inspeccione y repare el cableado del remolque.
Freno remolque Ganancia: {trailer gain value:#0.0}	Muestra el ajuste de ganancia actual para los frenos del remolque.
Freno remolque Ganancia: {trailer gain value:#0.0} Sin remolque	Muestra el ajuste de ganancia actual para los frenos del remolque cuando usted no tiene un remolque conectado.

Controlador del freno de estacionamiento integrado – Preguntas frecuentes

¿Cómo puedo saber si hay un problema con el cableado del vehículo?

Aparece un mensaje con un tono cuando no hay un remolque conectado. Esto indica que el problema se encuentra entre el controlador del freno del remolque y el conector de 7 clavijas en el paragolpe.

¿Cómo puedo saber si hay un problema con el cableado del remolque?

Solo aparece un mensaje cuando el remolque está conectado. Consulte al distribuidor del remolque para recibir ayuda.

CÓMO FUNCIONA EL CONTROL DE OSCILACIÓN DEL REMOLQUE

El sistema aplica los frenos a las ruedas individuales y reduce el torque del motor para ayudar a la estabilidad del vehículo.

PRECAUCIONES DE CONTROL DE OSCILACIÓN DEL REMOLQUE

PELIGRO: apagar el control de oscilación del remolque aumenta los riesgos de pérdida del control del vehículo, lesiones graves o muerte. Ford no recomienda desactivar esta función, excepto en situaciones donde la reducción de la velocidad pueda ser perjudicial (como subir una cuesta), el conductor tiene experiencia significativa en el arrastre de remolques y puede controlar la oscilación del remolque y mantener el funcionamiento seguro.

Nota: *esta función no hace imposible que el remolque oscile, sino que reduce las oscilaciones cuando comienzan.*

Nota: *esta función no puede evitar que todos los remolques oscilen.*

Nota: *en algunos casos, si la velocidad del vehículo es demasiado alta, el sistema podría activarse varias veces a fin de reducir gradualmente la velocidad del vehículo.*

ACTIVACIÓN Y DESACTIVACIÓN DEL CONTROL DE OSCILACIÓN DEL REMOLQUE

1. Presione ***Funciones*** en la pantalla táctil.
2. Presione ***Remolque***.
3. Encienda o apague ***Control remolque***.

El sistema se enciende cada vez que arranque su vehículo.

QUÉ ES LA ASISTENCIA DE MARCHA ATRÁS DEL REMOLQUE

Pro Trailer Backup Assist usa la perilla de control del cuadro de instrumentos para ayudarlo a dirigir un remolque. Gire la perilla de control en la dirección en que desea que se desplace el remolque y el sistema dirige el vehículo.

CÓMO FUNCIONA LA AYUDA DE MARCHA ATRÁS DEL REMOLQUE

La asistencia de marcha atrás del remolque usa un sensor pegado al remolque para detectar el ángulo del remolque relativo al vehículo de arrastre y proporciona instrucciones, gráficos y vistas de cámara en la pantalla táctil.

PRECAUCIONES DE LA ASISTENCIA DE MARCHA ATRÁS DEL REMOLQUE

PELIGRO: manejar mientras está distraído puede ocasionar la pérdida de control del vehículo, un choque y lesiones. Le recomendamos enfáticamente que tenga extrema precaución cuando utilice cualquier dispositivo que pudiera distraerlo mientras maneja. Su responsabilidad principal es la operación segura del vehículo. Recomendamos que no se utilice ningún dispositivo portátil al manejar y se sugiere el uso de sistemas activados por voz cuando sea posible. Asegúrese de conocer todas las leyes locales correspondientes que puedan afectar el uso de dispositivos electrónicos mientras maneja.

PELIGRO: este sistema es una ayuda para estacionar adicional. Este sistema no reemplaza la atención y el criterio del conductor, ni la necesidad de aplicar los frenos. Este sistema NO frenará automáticamente su vehículo. Si usted no presiona el pedal de freno cuando es necesario, podría colisionar con otro vehículo.

Nota: *el sistema no sustituye las prácticas seguras de manejo. Siempre esté atento a la combinación de su vehículo y el remolque, y al entorno que lo rodea.*

Nota: *el sistema no detecta cuando el vehículo o el remolque hacen contacto con obstáculos en el entorno alrededor, ni lo evita.*

Nota: *la parte delantera de su vehículo oscila cuando cambia la dirección del remolque.*

Nota: *en algunas condiciones, el remolque podría virar más rápido o el ángulo del remolque podría aumentar más que lo previsto. Controle siempre el espacio entre el remolque, el vehículo y los alrededores.*

CONFIGURACIÓN DE LA AYUDA DE MARCHA ATRÁS DE UN REMOLQUE CONVENCIONAL

Configuración del remolque

Debe configurar un remolque en el sistema para usar la asistencia de marcha atrás. Este proceso de configuración consta de un solo paso y la información del remolque se guarda en el sistema para la próxima vez que lo use.

El sistema solo funciona con los remolques convencionales. No funciona con los demás tipos, ni siquiera los cuello de cisne ni los de cinco ruedas. En el lado izquierdo de la siguiente imagen se muestran los ejemplos de remolques convencionales.

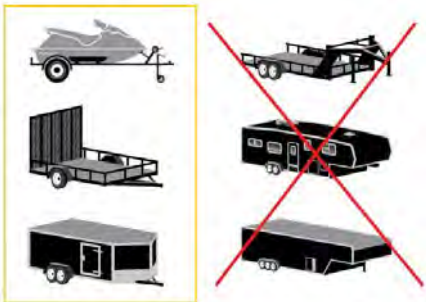

E209766

Posicionamiento del remolque

Enganche el remolque al camión y conecte el mazo de cableado eléctrico. Verifique el cableado esté funcionando. Véase **Conexión de un remolque** (página 355).

E209759

Estacione el vehículo y el remolque enganchado en una superficie nivelada.

Para obtener mejores resultados, asegúrese de que el remolque se desplace uniformemente por el terreno cuando lo enganche al vehículo. Véase **Conexión de un remolque** (página 355).

E209760

Asegúrese de que el remolque y el vehículo estén alineados. Puede hacerlo colocando la transmisión en directa (D) y desplazándose en línea recta.

Configuración del remolque en la pantalla táctil

1. Presione el botón para activar el sistema.
2. Presione ***Agregar remolque*** en la pantalla táctil.
3. Siga las instrucciones que aparecen en la pantalla táctil para ingresar el nombre y tipo de remolque, luego continúe con la configuración del sensor.

Instalación del sensor del remolque

Para obtener información detallada acerca de la instalación, consulte las instrucciones incluidas con el sensor del remolque.

Nota: *asegúrese de que las flechas del alojamiento del sensor estén hacia arriba. Monte el sensor hacia una parte vertical del remolque que pivotee cuando gire el vehículo. No lo monte a una superficie fija como el lado del camión en donde está el enganche del remolque.*

Calibración del sistema

Para calibrar el sistema es necesario avanzar y girar a la izquierda o la derecha. Siga las instrucciones que aparecen en la pantalla táctil para completar el proceso de calibración.

Nota: *para calibrar el sistema, necesita un área en la que pueda avanzar de forma segura y girar a la izquierda o la derecha. El lugar ideal para realizar una calibración podría ser estacionamiento abierto.*

Nota: *mantenga recto el volante de dirección cuando así se indique en la pantalla táctil. Si durante esta indicación el volante de dirección está girado, la calibración se pausa.*

Nota: *durante la calibración, el sistema determina la longitud del remolque. El sistema permite longitudes de remolque de 1,85–10,05 m de distancia desde el punto de enganche al centro del eje o de los ejes. El sistema está diseñado para trabajar con barras que tienen una medida desde la placa o matrícula hasta el centro del brazo de 23–46 cm cuando está instalado. No intente usar barras o remolques cuya longitud esté fuera de este rango ya que el rendimiento del sistema disminuirá y podría provocar que funcione incorrectamente.*

Nota: *la pantalla táctil indicará si va demasiado lento o rápido. La calibración se pausa si la velocidad está fuera del rango requerido de 4–25 km/h.*

Nota: *debe girar aproximadamente 90º para calibrar el sistema. Algunos remolques podrían necesitar que maneje derecho y que luego gire varias veces antes de completar la calibración. La pantalla táctil suministra las instrucciones y lo notificará cuando la calibración se haya completado.*

ACTIVACIÓN Y DESACTIVACIÓN DEL SISTEMA DE AYUDA DE MARCHA ATRÁS DEL REMOLQUE

Presione el botón y use la pantalla táctil para seleccionar el remolque conectado.

Nota: *para usar Pro Trailer Backup Assist debe configurarse un remolque. Véase* ***Configuración del remolque*** *(página 370).*

Nota: *si usa el volante de dirección al emplear el Pro Trailer Backup Assist, el sistema se apaga y aparece un mensaje en la pantalla táctil.*

Nota: *si el remolque se conectó justo antes de activar el sistema, quizá deba avanzar para iniciarlo. Siga las instrucciones que aparecen en la pantalla táctil para activar el sistema.*

USO DEL CONTROLADOR DE MARCHA ATRÁS DEL REMOLQUE

Use la perilla de control para conducir el remolque. Saque las manos del volante de dirección y gire, en cambio, la perilla de control. La perilla de control actúa como control de dirección para el remolque.

Gire a la izquierda y manténgalo así para que el remolque vaya hacia la izquierda.

Gire a la derecha y manténgalo así para que el remolque vaya hacia la derecha.

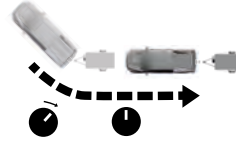

Libere la perilla cuando el remolque se esté desplazando en la dirección que desea.

Nota: *mientras más gire la perilla, más brusco será el giro del remolque.*

Nota: *girar y liberar rápidamente la perilla genera un movimiento de espasmo en el vehículo.*

Nota: *puede ser necesario que use la perilla para corregir la dirección del remolque cuando intenta desplazarlo en línea recta hacia atrás en algunas condiciones.*

USO DE LAS VISTAS DE GUÍA DE MARCHA ATRÁS DEL REMOLQUE

Puede haber disponibles hasta siete vistas de la cámara al usar la asistencia de marcha atrás del remolque. Use la vista que más le ayude cuando haga marcha atrás con el vehículo y el remolque.

Vista de la cámara de 360º. Muestra una vista de 360º en el lado derecho de la pantalla táctil con una cámara retrovisora en el lado izquierdo de la pantalla táctil.

Vista de la cámara retrovisora. Muestra el enganche del remolque o lo que se encuentra directamente detrás del vehículo.

Vista dividida de la cámara retrovisora. Muestra una vista de 180º grados de lo que se encuentra detrás del vehículo.

Vista de la cámara de la caja. Muestra la caja de la camioneta.

Nota: *Si tiene una pantalla táctil de 30 cm esta vista proporciona una vista de imagen en imagen.*

Vista de la cámara auxiliar del remolque. Muestra una imagen de la cámara retrovisora de lo que hay detrás del remolque. Necesita comprar esta cámara por separado e instalarla.

Nota: *Si tiene una pantalla táctil de 30 cm esta vista proporciona una vista de imagen en imagen.*

Vista de la guía de marcha atrás del remolque. Le muestra una vista de los laterales de la camioneta y del remolque. En modo automático, esta vista se mueve a medida que se mueve el remolque para que no tenga que ajustar la cámara mientras dobla. Las flechas izquierda y derecha le permiten ver otras vistas de la cámara.

Auto — Automático. Presione para regresar a la vista automática.

Nota: *el modo automático es la configuración predeterminada*

Gráfico del ángulo de enganche

El gráfico del ángulo de enganche muestra una pequeña representación de la camioneta y remolque con una respuesta visual para ayudarlo a controlar el remolque. El gráfico muestra dos líneas de color diferentes para el ángulo de enganche del remolque. Una línea negra le muestra dónde se encuentra el remolque respecto al vehículo. La línea blanca representa la cantidad que el remolque puede girar según la entrada de la perilla.

El gráfico muestra una zona amarilla y roja para que el ángulo de enganche le avise sobre un ángulo elevado que requiera avanzar para reducir el ángulo de enganche. Los límites del ángulo para cada zona varían según la longitud del remolque.

La zona amarilla indica que se está acercando al ángulo máximo controlable del remolque para el sistema. Cuando el remolque ingrese en la zona, es más difícil reducir el giro cuando hace marcha atrás. Puede ser necesario volver a cambiar a directa (D) y avanzar para que la camioneta y el remolque regresen a una posición bajo control.

La zona roja indica que se está superando al ángulo máximo controlable del remolque para el sistema. Detenga la marcha atrás inmediatamente. Cambie a directa y avance hasta que el remolque salga de la zona roja.

Configuración del *Límite del ángulo del remolque*

1. Presione ***Funciones*** en la pantalla táctil.
2. Presione ***Remolque***.
3. Presione ***Administrar remolques***.
4. Presione ***Pro Trailer Backup Assist***.
5. Presione ***Límite del ángulo del remolque***.
6. Presione una configuración.

Ángulo de control normal

Configuración predeterminada. Esto proporciona un límite equilibrado de un giro a una marcha atrás en línea recta con el mínimo cambio en la dirección del remolque.

Ángulo de control máximo

Aumenta el límite del ángulo del remolque alrededor del ángulo máximo controlable para permitir giros más bruscos, pero también provoca más cambios en la dirección del remolque cuando lo endereza luego de un giro.

ASISTENCIA DE MARCHA ATRÁS DEL REMOLQUE – SOLUCIÓN DE PROBLEMAS

Asistencia de marcha atrás del remolque – Mensajes de información

Mensaje	Descripción
Detectando remolque Espere...	Aparece cuando se enciende y se está inicializando el sistema.
Pro Trailer Backup Assist™ Sistema no disponible	Hay un problema que impide que el sistema se encienda. Si se sigue mostrando el mensaje, visite a su concesionario Ford para que revisen su vehículo.
Guía remolque en reversa Sistema no disponible	
Pro Trailer Backup Assist™ Se requiere conducir para iniciar la dirección Presione perilla p/ salir	El sistema de conducción necesita memorizar los parámetros internos para habilitar la función por completo. Conduzca su vehículo en línea recta hacia adelante por encima de 40 km/h durante aproximadamente 5 minutos.
Guía de remol. en reversa Se requiere conducir para iniciar la dirección Presione OK para salir	
Pro Trailer Backup Assist™ Detenga ahora Ángulo máx. del remolque Pres. perilla para salir	Aparece cuando alcanza el ángulo máximo controlable del remolque para el sistema. Coloque su vehículo en directa (D) y avance para que la camioneta y el remolque regresen a una posición bajo control. Si este mensaje aparece constantemente, es posible que deba repetir la calibración del remolque. Borre el remolque del sistema y repita la configuración y el proceso de calibración.
Pare ahora. Desact.: ángulo del remolque.	Aparece cuando supera el ángulo máximo controlable del remolque para el sistema. Coloque su vehículo en directa (D) y avance para que su vehículo y remolque regresen a una posición bajo control, luego active el sistema seleccionando el remolque conectado y siga las instrucciones de la pantalla táctil. Si aparece este mensaje constantemente, es posible que deba repetir el ajuste y la calibración del remolque. Borre el remolque del sistema y repita la configuración y el proceso de calibración.

Mensaje	Descripción
Pro Trailer Backup Assist™ Detenga ahora Tome el control del volante	Aparece cuando el sistema ya no puede direccionar el vehículo y usted debe tomar el control de la dirección.
Pro Trailer Backup Assist™ sensor no detectado Cons. Manual del propie. Presione perilla p/ salir	Aparece cuando el sistema no detecta el sensor. Revise la conexión del sensor, que no haya cables dañados entre el conector y el sensor, y que solo haya un sensor conectado.
Guía de remol. en reversa Sensor no detectado Consu. Man. del propie. Presione OK para salir	
Pro Trailer Backup Assist™ Remolque no detectado Camb. a posi. de estaci. Presione perilla p/ salir	Estos mensajes se muestran cuando el sistema no detecta el remolque. Compruebe que el sensor esté instalado como corresponde y que la longitud del remolque esté dentro del rango permitido. Si se sigue mostrando el mensaje, visite a su concesionario Ford para que revisen el vehículo.
Pro Trailer Backup Assist™ Remolque no detectado Cons. Manual del prop. Presione perilla p/ salir	
Guía de remol. en reversa Remolque no detectado Consu. Man. del propie. Presione OK para salir	
Pro Trailer Backup Assist™ Remolque no detectado avance para iniciar Presione perilla p/ salir	Estos mensajes se muestran cuando su vehículo no se ha movido después de que el sensor del remolque se ha conectado o de un manejo prolongado por debajo de 1 km/h. Maneje hacia adelante a más de 3 km/h y el sistema indicará cuando se inicialice.
Guía de remol. en reversa Remolque no detectado Avance para iniciar Presione OK para salir	
Pro Trailer Backup Assist™ Deténgase ahora Sistema no activo Presione perilla p/ salir	Aparece cuando el vehículo está yendo marcha atrás, pero el sistema no está activado. En la pantalla táctil, elija el remolque conectado y siga las instrucciones para activar el sistema. Este mensaje también aparece cuando va marcha atrás durante el proceso de calibración.
Pro Trailer Backup Assist™ Retroceda lentamente Gire perilla para dirigir Pres. perilla para salir	Se muestra cuando el sistema se enciende y está disponible para ser usado.

Asistencia de marcha atrás del remolque – Preguntas frecuentes

¿Por qué el remolque no se desplaza marcha atrás en línea recta?

Verifique que el sensor esté correctamente colocado. Otros factores, como la conexión del enganche, la inclinación del camino, la pendiente del camino y la suspensión del remolque, pueden influir en cómo el sistema desplaza marcha atrás en línea recta al remolque cuando la perilla no está girada. Puede compensar el desvío del remolque hacia la derecha o izquierda girando lentamente la perilla hasta que el remolque siga la ruta deseada y luego sosteniendo la perilla en esa posición.

¿Por qué el sistema no detecta un sensor?

Podría haber un problema con la conexión, el arnés de cableado podría estar dañado, usted podría tener múltiples sensores conectados o el sensor podría estar mal instalado. Verifique que el conector de 12 vías esté completamente insertado en el enchufe de 12 vías. El sello de goma roja no es visible cuando el conector está completamente insertado. Además, verifique que la conexión del sensor del arnés de cableado esté completamente insertada en el sensor del remolque y luego controle que no haya daños entre el conector de 12 vías y el sensor del remolque. Verifique también que el sensor está instalado en una superficie vertical con las flechas indicando hacia arriba.

¿Qué significa si el sistema se pausa durante la calibración?

Podrían ocurrir maniobras o movimiento del remolque durante la parte de conducción recta del proceso de calibración.

¿Qué significa si el sistema permanece encendido con un mensaje por un periodo prolongado durante la calibración?

El sensor podría estar incorrectamente instalado, la longitud del remolque podría estar fuera del rango permitido o la superficie del camino podría ser demasiado irregular o pedregoso.

¿Qué significa si el sistema muestra que no está disponible?

Podría haber un sistema secundario que el sistema utiliza y que no es correcto o podría haber un problema con el voltaje de la batería. Si el sistema continúa mostrando que no está disponible, visite a su concesionario autorizado para que revisen su vehículo.

¿Qué significa si el sistema muestra que se requiere conducción para iniciar la dirección?

El sistema de conducción necesita memorizar los parámetros internos para activar la función por completo. Conduzca su vehículo en línea recta hacia adelante por encima de 40 km/h durante aproximadamente 5 minutos. Esto también podría ocurrir cuando su vehículo es nuevo, hay un problema de voltaje en la batería o si el sistema de dirección fue reparado.

¿Qué significa si el sistema no detecta un remolque cuando se lo configura con un sensor?

Verifique que el sensor esté correctamente conectado. Véase **Instalación del sensor del remolque** (página 371). Repita la calibración en una ruta diferente si ha verificado la instalación del sensor.

¿Qué significa si el sistema requiere que avance para iniciar?

Esto ocurre cuando el vehículo no se ha movido durante el ciclo de llave actual luego de que usted conecta y selecciona el remolque en la pantalla táctil u opera el sistema a velocidades por debajo de 1 km/h durante un periodo de tiempo prolongado. Maneje hacia adelante a más de 3 km/h y el sistema indica cuando se inicializa.

¿Qué significa si el remolque se encuentra en su ángulo máximo o el sistema se desactiva por el ángulo del remolque?

Se encuentra en el ángulo máximo controlable del remolque para el sistema. Coloque su vehículo en directa (D) y avance para que la camioneta y el remolque regresen a una posición bajo control. Si este mensaje aparece constantemente, podría indicar que el sensor está mal instalado, que es necesario volver a calibrar el remolque o que la barra o las dimensiones del remolque están fuera del rango admisible. El sistema está diseñado para trabajar con barras que tienen una medida desde la placa o matrícula hasta el centro del brazo de 23–46 cm cuando está instalado. El sistema está diseñado para trabajar con remolques que tienen una medida del punto de enganche al centro del eje o ejes de 1,85–10,05 m. No intente usar barras o remolques cuya longitud esté fuera de este rango ya que el rendimiento del sistema disminuirá y podría provocar que funcione incorrectamente. Controle que se haya seleccionado el remolque correcto en la pantalla táctil. Verifique que el sensor esté instalado según las instrucciones incluidas en el kit de sensores y compruebe que las dimensiones de la barra y del remolque están dentro del rango permitido. A continuación, borre el remolque del sistema y repita el proceso de configuración para calibrar el remolque.

¿Qué significa cuando el sistema te dice que tomes el control del volante?

El sistema ya no puede direccionar el vehículo y debe hacerlo usted. Hay cuatro motivos por los que el sistema puede mostrar este mensaje. El primer motivo por el cual el sistema muestra este mensaje es que usted ha tocado el volante cuando el sistema está direccionando. El segundo motivo por el cual el sistema muestra este mensaje es que usted ha excedido la velocidad máxima para la función. El tercer motivo por el cual el sistema muestra este mensaje es que no se ha detectado el remolque. El motivo final por el que el sistema puede mostrar este mensaje es que no se cumple una condición interna para el funcionamiento del sistema que requiere que el vehículo retome el control manual de la dirección.

Nota: *El sistema está diseñado para usarse con la misma conexión de remolque cada vez que elija este remolque en la pantalla táctil. Cuando use una barra diferente o una clavija diferente en las barras con más de una, la conexión de la barra al vehículo afecta la posición del remolque y tal vez necesite repetir la configuración del remolque y el proceso de calibración.*

QUÉ ES LA ASISTENCIA DE MARCHA ATRÁS DEL REMOLQUE

La guía de marcha atrás del remolque proporciona imágenes y gráficos en la pantalla táctil para ayudarlo a maniobrar el vehículo.

CÓMO FUNCIONA LA AYUDA DE MARCHA ATRÁS DEL REMOLQUE

La asistencia de marcha atrás del remolque usa un sensor pegado al remolque para detectar el ángulo del remolque relativo al vehículo de arrastre y proporciona instrucciones, gráficos y vistas de cámara en la pantalla táctil.

PRECAUCIONES DE LA ASISTENCIA DE MARCHA ATRÁS DEL REMOLQUE

PELIGRO: manejar mientras está distraído puede ocasionar la pérdida de control del vehículo, un choque y lesiones. Le recomendamos enfáticamente que tenga extrema precaución cuando utilice cualquier dispositivo que pudiera distraerlo mientras maneja. Su responsabilidad principal es la operación segura del vehículo. Recomendamos que no se utilice ningún dispositivo portátil al manejar y se sugiere el uso de sistemas activados por voz cuando sea posible. Asegúrese de conocer todas las leyes locales correspondientes que puedan afectar el uso de dispositivos electrónicos mientras maneja.

PELIGRO: este sistema es una ayuda para estacionar adicional. Este sistema no reemplaza la atención y el criterio del conductor, ni la necesidad de aplicar los frenos. Este sistema NO frenará automáticamente su vehículo. Si usted no presiona el pedal de freno cuando es necesario, podría colisionar con otro vehículo.

Nota: *el sistema no sustituye las prácticas seguras de manejo. Siempre esté atento a la combinación de su vehículo y el remolque, y al entorno que lo rodea.*

Nota: *el sistema no detecta cuando el vehículo o el remolque hacen contacto con obstáculos en el entorno alrededor, ni lo evita.*

Nota: *la parte delantera de su vehículo oscila cuando cambia la dirección del remolque.*

Nota: *en algunas condiciones, el remolque podría virar más rápido o el ángulo del remolque podría aumentar más que lo previsto. Controle siempre el espacio entre el remolque, el vehículo y los alrededores.*

CONFIGURACIÓN DE LA AYUDA DE MARCHA ATRÁS DE UN REMOLQUE CONVENCIONAL

Configuración del remolque

Debe configurar un remolque en el sistema para usar la asistencia de marcha atrás. Este proceso de configuración consta de un solo paso y la información del remolque se guarda en el sistema para la próxima vez que lo use.

El sistema solo funciona con los remolques convencionales. No funciona con los demás tipos, ni siquiera los cuello de cisne ni los de cinco ruedas. En el lado izquierdo de la siguiente imagen se muestran los ejemplos de remolques convencionales.

Nota: *las vistas de la cámara de la guía de marcha atrás del remolque están disponibles sin su configuración. Sin embargo, la funcionalidad total que incluye gráficos y cambios automáticos de vistas se activa en la configuración. La configuración es necesaria para activar la función de asistencia para respaldo del remolque.*

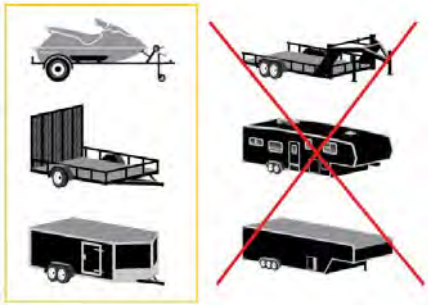

E209766

Posicionamiento del remolque

Enganche el remolque al camión y conecte el mazo de cableado eléctrico. Verifique que el cableado esté funcionando. Véase **Conexión de un remolque** (página 355).

E209759

Estacione el vehículo y el remolque enganchado en una superficie nivelada.

Para obtener mejores resultados, asegúrese de que el remolque se desplace uniformemente por el terreno cuando lo enganche al vehículo. Véase **Conexión de un remolque** (página 355).

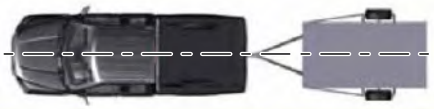

E209760

Asegúrese de que el remolque y el vehículo estén alineados. Puede hacerlo colocando la transmisión en directa (D) y desplazándose en línea recta.

Configuración del remolque en la pantalla táctil

1. Cambie a marcha atrás (R).
2. Presione el botón de vista de la cámara.
3. Presione el ícono de vista del remolque.
4. Presione ***Agregar remolque***.
5. Siga las instrucciones que aparecen en la pantalla táctil para ingresar el nombre y tipo de remolque, luego continúe con la configuración del sensor.

Instalación del sensor del remolque

Para obtener información detallada acerca de la instalación, consulte las instrucciones incluidas con el sensor del remolque.

Nota: *asegúrese de que las flechas del alojamiento del sensor estén hacia arriba. Monte el sensor hacia una parte vertical del remolque que pivotee cuando gire el vehículo. No lo monte a una superficie fija como el lado del camión en donde está el enganche del remolque.*

Calibración del sistema

Para calibrar el sistema es necesario avanzar y girar a la izquierda o la derecha. Siga las instrucciones que aparecen en la pantalla táctil para completar el proceso de calibración.

Nota: *para calibrar el sistema, necesita un área en la que pueda avanzar de forma segura y girar a la izquierda o la derecha. El lugar ideal para realizar una calibración podría ser estacionamiento abierto.*

Nota: *mantenga recto el volante de dirección cuando así se indique en la pantalla táctil. Si durante esta indicación el volante de dirección está girado, la calibración se pausa.*

Nota: *durante la calibración, el sistema determina la longitud del remolque. El sistema permite longitudes de remolque de 1,85–10,05 m de distancia desde el punto de enganche al centro del eje o de los ejes. El sistema está diseñado para trabajar con barras que tienen una medida desde la placa o matrícula hasta el centro del brazo de 23–46 cm cuando está instalado. No intente usar barras o remolques cuya longitud esté fuera de este rango ya que el rendimiento del sistema disminuirá y podría provocar que funcione incorrectamente.*

Nota: *la pantalla táctil indicará si va demasiado lento o rápido. La calibración se pausa si la velocidad está fuera del rango requerido de 4–25 km/h.*

Nota: *debe girar aproximadamente 90º para calibrar el sistema. Algunos remolques podrían necesitar que maneje derecho y que luego gire varias veces antes de completar la calibración. La pantalla táctil suministra las instrucciones y lo notificará cuando la calibración se haya completado.*

ACTIVACIÓN Y DESACTIVACIÓN DEL SISTEMA DE AYUDA DE MARCHA ATRÁS DEL REMOLQUE

Cambie a marcha atrás (R), presione el botón de la cámara trasera para expandir el menú, presione el ícono del remolque y seleccione en la pantalla táctil el remolque conectado.

Nota: *si el remolque se conectó justo antes de activar el sistema, quizá deba avanzar para iniciarlo. Siga las instrucciones que aparecen en la pantalla táctil para activar el sistema.*

USO DE LAS VISTAS DE GUÍA DE MARCHA ATRÁS DEL REMOLQUE

Puede haber disponibles hasta siete vistas de la cámara al usar la asistencia de marcha atrás del remolque. Use la vista que más le ayude cuando haga marcha atrás con el vehículo y el remolque.

Vista de la cámara de 360º. Muestra una vista de 360º en el lado derecho de la pantalla táctil con una cámara retrovisora en el lado izquierdo de la pantalla táctil.

Vista de la cámara retrovisora. Muestra el enganche del remolque o lo que se encuentra directamente detrás del vehículo.

Vista dividida de la cámara retrovisora. Muestra una vista de 180º grados de lo que se encuentra detrás del vehículo.

Vista de la cámara de la caja. Muestra la caja de la camioneta.

Nota: *Si tiene una pantalla táctil de 30 cm esta vista proporciona una vista de imagen en imagen.*

Vista de la cámara auxiliar del remolque. Muestra una imagen de la cámara retrovisora de lo que hay detrás del remolque. Necesita comprar esta cámara por separado e instalarla.

Nota: *Si tiene una pantalla táctil de 30 cm esta vista proporciona una vista de imagen en imagen.*

Vista de la guía de marcha atrás del remolque. Le muestra una vista de los laterales de la camioneta y del remolque. En modo automático, esta vista se mueve a medida que se mueve el remolque para que no tenga que ajustar la cámara mientras dobla. Las flechas izquierda y derecha le permiten ver otras vistas de la cámara.

Modo de respaldo en línea recta. Muestra para qué lado debe girar el volante para mantener el remolque en línea recta. Use esta vista cuando quiera mantener el remolque completamente alineado con la camioneta.

Nota: *puede ser útil cambiar a directa (D), avanzar y enderezar el vehículo y el remolque antes de activar el modo de respaldo en línea recta.*

Esto lo hará salir de la función de guía de marcha atrás del remolque y regresará al sistema de cámara de 360º.

Automático. Presione para regresar a la vista automática.

Nota: *el modo automático es la configuración predeterminada*

Gráfico del ángulo de enganche

El gráfico del ángulo de enganche muestra una pequeña representación de la camioneta y remolque con una respuesta visual para ayudarlo a controlar el remolque. El gráfico muestra dos líneas de color diferentes para el ángulo de enganche del remolque. Una línea negra le muestra dónde se encuentra el remolque respecto al vehículo. La línea blanca representa lo que el remolque puede girar según la posición del volante.

El gráfico muestra una zona amarilla y roja para que el ángulo de enganche le avise sobre un ángulo elevado que requiera avanzar para reducir el ángulo de enganche. Los límites del ángulo para cada zona varían según la longitud del remolque.

La zona amarilla indica que se está acercando al ángulo máximo controlable del remolque para el sistema. Cuando el remolque ingrese en la zona, es más difícil reducir el giro cuando hace marcha atrás. Puede ser necesario volver a cambiar a directa (D) y avanzar para que la camioneta y el remolque regresen a una posición bajo control.

La zona roja indica que se está superando al ángulo máximo controlable del remolque para el sistema. Detenga la marcha atrás inmediatamente. Cambie a directa y avance hasta que el remolque salga de la zona roja.

ASISTENCIA DE MARCHA ATRÁS DEL REMOLQUE – SOLUCIÓN DE PROBLEMAS

Asistencia de marcha atrás del remolque – Mensajes de información

Mensaje	Descripción
Detectando remolque Espere...	Aparece cuando se enciende y se está inicializando el sistema.
Pro Trailer Backup Assist™ Sistema no disponible	Hay un problema que impide que el sistema se encienda. Si se sigue mostrando el mensaje, visite a su concesionario Ford para que revisen su vehículo.
Guía remolque en reversa Sistema no disponible	
Pro Trailer Backup Assist™ Se requiere conducir para iniciar la dirección Presione perilla p/ salir	El sistema de conducción necesita memorizar los parámetros internos para habilitar la función por completo. Conduzca su vehículo en línea recta hacia adelante por encima de 40 km/h durante aproximadamente 5 minutos.
Guía de remol. en reversa Se requiere conducir para iniciar la dirección Presione OK para salir	
Pro Trailer Backup Assist™ Detenga ahora Ángulo máx. del remolque Pres. perilla para salir	Aparece cuando alcanza el ángulo máximo controlable del remolque para el sistema. Coloque su vehículo en directa (D) y avance para que la camioneta y el remolque regresen a una posición bajo control. Si este mensaje aparece constantemente, es posible que deba repetir la calibración del remolque. Borre el remolque del sistema y repita la configuración y el proceso de calibración.
Pare ahora. Desact.: ángulo del remolque.	Aparece cuando supera el ángulo máximo controlable del remolque para el sistema. Coloque su vehículo en directa (D) y avance para que su vehículo y remolque regresen a una posición bajo control, luego active el sistema seleccionando el remolque conectado y siga las instrucciones de la pantalla táctil. Si aparece este mensaje constantemente, es posible que deba repetir el ajuste y la calibración del remolque. Borre el remolque del sistema y repita la configuración y el proceso de calibración.

Mensaje	Descripción
Pro Trailer Backup Assist™ Detenga ahora Tome el control del volante	Aparece cuando el sistema ya no puede direccionar el vehículo y usted debe tomar el control de la dirección.
Pro Trailer Backup Assist™ sensor no detectado Cons. Manual del propie. Presione perilla p/ salir	Aparece cuando el sistema no detecta el sensor. Revise la conexión del sensor, que no haya cables dañados entre el conector y el sensor, y que solo haya un sensor conectado.
Guía de remol. en reversa Sensor no detectado Consu. Man. del propie. Presione OK para salir	
Pro Trailer Backup Assist™ Remolque no detectado Camb. a posi. de estaci. Presione perilla p/ salir	Estos mensajes se muestran cuando el sistema no detecta el remolque. Compruebe que el sensor esté instalado como corresponde y que la longitud del remolque esté dentro del rango permitido. Si se sigue mostrando el mensaje, visite a su concesionario Ford para que revisen el vehículo.
Pro Trailer Backup Assist™ Remolque no detectado Cons. Manual del prop. Presione perilla p/ salir	
Guía de remol. en reversa Remolque no detectado Consu. Man. del propie. Presione OK para salir	
Pro Trailer Backup Assist™ Remolque no detectado avance para iniciar Presione perilla p/ salir	Estos mensajes se muestran cuando su vehículo no se ha movido después de que el sensor del remolque se ha conectado o de un manejo prolongado por debajo de 1 km/h. Maneje hacia adelante a más de 3 km/h y el sistema indicará cuando se inicialice.
Guía de remol. en reversa Remolque no detectado Avance para iniciar Presione OK para salir	
Pro Trailer Backup Assist™ Deténgase ahora Sistema no activo Presione perilla p/ salir	Aparece cuando el vehículo está yendo marcha atrás, pero el sistema no está activado. En la pantalla táctil, elija el remolque conectado y siga las instrucciones para activar el sistema. Este mensaje también aparece cuando va marcha atrás durante el proceso de calibración.
Pro Trailer Backup Assist™ Retroceda lentamente Gire perilla para dirigir Pres. perilla para salir	Se muestra cuando el sistema se enciende y está disponible para ser usado.

Asistencia de marcha atrás del remolque – Preguntas frecuentes

¿Por qué el remolque no se desplaza marcha atrás en línea recta?

Verifique que el sensor esté correctamente colocado. Otros factores, como la conexión del enganche, la inclinación del camino, la pendiente del camino y la suspensión del remolque, pueden influir en cómo el sistema desplaza marcha atrás en línea recta al remolque cuando la perilla no está girada. Puede compensar el desvío del remolque hacia la derecha o izquierda girando lentamente la perilla hasta que el remolque siga la ruta deseada y luego sosteniendo la perilla en esa posición.

¿Por qué el sistema no detecta un sensor?

Podría haber un problema con la conexión, el arnés de cableado podría estar dañado, usted podría tener múltiples sensores conectados o el sensor podría estar mal instalado. Verifique que el conector de 12 vías esté completamente insertado en el enchufe de 12 vías. El sello de goma roja no es visible cuando el conector está completamente insertado. Además, verifique que la conexión del sensor del arnés de cableado esté completamente insertada en el sensor del remolque y luego controle que no haya daños entre el conector de 12 vías y el sensor del remolque. Verifique también que el sensor está instalado en una superficie vertical con las flechas indicando hacia arriba.

¿Qué significa si el sistema se pausa durante la calibración?

Podrían ocurrir maniobras o movimiento del remolque durante la parte de conducción recta del proceso de calibración.

¿Qué significa si el sistema permanece encendido con un mensaje por un periodo prolongado durante la calibración?

El sensor podría estar incorrectamente instalado, la longitud del remolque podría estar fuera del rango permitido o la superficie del camino podría ser demasiado irregular o pedregoso.

¿Qué significa si el sistema muestra que no está disponible?

Podría haber un sistema secundario que el sistema utiliza y que no es correcto o podría haber un problema con el voltaje de la batería. Si el sistema continúa mostrando que no está disponible, visite a su concesionario autorizado para que revisen su vehículo.

¿Qué significa si el sistema muestra que se requiere conducción para iniciar la dirección?

El sistema de conducción necesita memorizar los parámetros internos para activar la función por completo. Conduzca su vehículo en línea recta hacia adelante por encima de 40 km/h durante aproximadamente 5 minutos. Esto también podría ocurrir cuando su vehículo es nuevo, hay un problema de voltaje en la batería o si el sistema de dirección fue reparado.

¿Qué significa si el sistema no detecta un remolque cuando se lo configura con un sensor?

Verifique que el sensor esté correctamente conectado. Véase **Instalación del sensor del remolque** (página 371). Repita la calibración en una ruta diferente si ha verificado la instalación del sensor.

¿Qué significa si el sistema requiere que avance para iniciar?

Esto ocurre cuando el vehículo no se ha movido durante el ciclo de llave actual luego de que usted conecta y selecciona el remolque en la pantalla táctil u opera el sistema a velocidades por debajo de 1 km/h durante un periodo de tiempo prolongado. Maneje hacia adelante a más de 3 km/h y el sistema indica cuando se inicializa.

¿Qué significa si el remolque se encuentra en su ángulo máximo o el sistema se desactiva por el ángulo del remolque?

Se encuentra en el ángulo máximo controlable del remolque para el sistema. Coloque su vehículo en directa (D) y avance para que la camioneta y el remolque regresen a una posición bajo control. Si este mensaje aparece constantemente, podría indicar que el sensor está mal instalado, que es necesario volver a calibrar el remolque o que la barra o las dimensiones del remolque están fuera del rango admisible. El sistema está diseñado para trabajar con barras que tienen una medida desde la placa o matrícula hasta el centro del brazo de 23–46 cm cuando está instalado. El sistema está diseñado para trabajar con remolques que tienen una medida del punto de enganche al centro del eje o ejes de 1,85–10,05 m. No intente usar barras o remolques cuya longitud esté fuera de este rango ya que el rendimiento del sistema disminuirá y podría provocar que funcione incorrectamente. Controle que se haya seleccionado el remolque correcto en la pantalla táctil. Verifique que el sensor esté instalado según las instrucciones incluidas en el kit de sensores y compruebe que las dimensiones de la barra y del remolque están dentro del rango permitido. A continuación, borre el remolque del sistema y repita el proceso de configuración para calibrar el remolque.

¿Qué significa cuando el sistema te dice que tomes el control del volante?

El sistema ya no puede direccionar el vehículo y debe hacerlo usted. Hay cuatro motivos por los que el sistema puede mostrar este mensaje. El primer motivo por el cual el sistema muestra este mensaje es que usted ha tocado el volante cuando el sistema está direccionando. El segundo motivo por el cual el sistema muestra este mensaje es que usted ha excedido la velocidad máxima para la función. El tercer motivo por el cual el sistema muestra este mensaje es que no se ha detectado el remolque. El motivo final por el que el sistema puede mostrar este mensaje es que no se cumple una condición interna para el funcionamiento del sistema que requiere que el vehículo retome el control manual de la dirección.

Nota: *El sistema está diseñado para usarse con la misma conexión de remolque cada vez que elija este remolque en la pantalla táctil. Cuando use una barra diferente o una clavija diferente en las barras con más de una, la conexión de la barra al vehículo afecta la posición del remolque y tal vez necesite repetir la configuración del remolque y el proceso de calibración.*

CONDUCCIÓN EN CONDICIONES ESPECIALES CON TRACCIÓN A LAS CUATRO RUEDAS

Qué es el manejo fuera de la carretera

El manejo todoterreno es manejar el vehículo en rutas o caminos sin asfaltar, de tierra, piedras, arena y barro.

Técnicas básicas de manejo fuera de la carretera

Consejos para el manejo todoterreno

Antes de la experiencia todoterreno, se debe realizar una inspección básica del vehículo a fin de garantizar que el vehículo se encuentra en óptimas condiciones. Siempre se recomienda que se utilicen al menos dos vehículos en la experiencia todoterreno. El sistema con compañeros le ayuda a asegurarse de que haya ayuda cerca si uno de los vehículos se atasca o se daña. También se recomienda que lleve suministros, como por ejemplo un kit de primeros auxilios, agua, correas para remolque y teléfono celular o satelital, siempre que planifique este tipo de excursión.

1. Sujete el volante con los pulgares fuera del borde. Esto reduce el riesgo de lesiones por los movimientos bruscos del volante que se producen al sortear terrenos irregulares.
2. Las maniobras del acelerador, el freno y la dirección se deben hacer de forma suave y controlada. Las maniobras repentinas de los controles pueden provocar la pérdida de tracción o tumbar el vehículo, particularmente en terrenos resbaladizo o al cruzar obstáculos como piedras o troncos.
3. Mire hacia adelante en la ruta y observe los próximos obstáculos y cualquier otro factor que pueda indicar un cambio en la tracción disponible, y ajuste la velocidad del vehículo y la ruta según corresponda.
4. Cuando maneje en condiciones todoterreno, si la suspensión delantera o trasera toca fondo o si hay un contacto excesivo con las placas de deslizamiento, reduzca la velocidad para evitar posibles daños en el vehículo.
5. Cuando maneja con otros vehículos, se recomienda utilizar medios de comunicación y que el vehículo que va adelante les notifique a los demás si existen obstáculos que podrían dañar el vehículo.
6. Siempre tenga presente la distancia libre del vehículo al suelo y elija una ruta que minimice el riesgo de tocar la parte inferior del vehículo y de obstáculos.
7. Al sortear obstáculos a baja velocidad, aplique una ligera presión en los frenos junto con el acelerador. Esto evitará que el vehículo se sacuda y le permitirá sortear el obstáculo de forma más controlada. El uso de 4L también le ayudará en esta situación.

8. El manejo todoterreno requiere un alto grado de concentración. Incluso si sus leyes locales no prohíben el consumo de alcohol cuando maneja en condiciones todoterreno, Ford le recomienda enfáticamente que no beba si planea manejar en dichas condiciones.

Cruce de obstáculos

- Revise el camino antes de intentar cruzar cualquier obstáculo. Es mejor revisar el obstáculo fuera del vehículo, para así comprender mejor las condiciones del terreno delante y detrás de él.
- Acérquese a los obstáculos lentamente.
- Si no puede esquivar un obstáculo grande, como por ejemplo una piedra, elija un camino en el que la piedra quede directamente debajo de la llanta y no del chasis del vehículo. Esto ayudará a evitar que el vehículo se dañe.
- Las zanjas y las erosiones se deben cruzar en un ángulo de 45º para permitir que cada rueda cruce el obstáculo de forma independiente.

Subida de cuestas

PELIGRO: debe tener mucho cuidado al manejar el vehículo marcha atrás en una pendiente, a fin de no perder el control del vehículo.

- Siempre intente subir una cuesta pronunciada a lo largo de la línea de cascadas de la pendiente y no en diagonal.
- Si el vehículo no puede subir la cuesta, NO intente dar una media vuelta en la pendiente. Coloque el vehículo en bajo rango y haga marcha atrás lentamente.
- Al descender por una pendiente pronunciada, seleccione una marcha baja y active el control de descenso en pendientes. Use el acelerador y el freno para controlar la velocidad de descenso.

Nota: *el control de descenso en pendiente funciona marcha atrás y se lo debe utilizar en esta situación.*

Inmersión en agua profunda

PELIGRO: no intente cruzar una masa de agua profunda y con corrientes rápidas. Si no sigue esta instrucción, puede ocasionar la pérdida de control del vehículo, lesiones personales o causar la muerte.

A medida que la profundidad del agua aumenta, debe reducir la velocidad del vehículo para evitar posibles daños.

- Siempre determine la profundidad antes de intentar cruzar el agua. Nunca conduzca a través de agua que está por encima de la parte inferior de los discos de la llanta.
- Avance lentamente y evite salpicar más de lo necesario.
- Tenga en cuenta que pueden haber obstáculos y residuos debajo de la superficie del agua.
- Mantenga las puertas completamente cerradas mientras cruza el agua.
- Después de manejar por agua y tan pronto como pueda, verifique los frenos, la bocina, las luces y el volante de dirección para confirmar que estos sistemas funcionan correctamente.

Nota: *el motor podría dañarse si ingresa agua al filtro de aire.*

Después de conducir el vehículo fuera de la carretera

PELIGRO: después del uso todoterreno, antes de volver a la ruta, revise las llantas y los neumáticos en busca de daños. El uso todoterreno puede dañar las llantas y los neumáticos. Esto puede conllevar una falla en las llantas, la pérdida del control del vehículo, lesiones graves o causar la muerte.

El manejo todoterreno ejerce más presión sobre su vehículo que el manejo en ruta. Luego de manejar todoterreno, verifique si su vehículo se dañó y, si es necesario, hágalo reparar lo antes posible.

Inspeccione la parte inferior de la carrocería de su vehículo verificando que las llantas, la estructura de la carrocería, la dirección, la suspensión y el sistema de escape no estén dañados.

Controle que el radiador no tenga barro o suciedad, y limpie según sea necesario.

Quite las acumulaciones de plantas o malezas. Eso podría representar peligro de incendio u ocultar daños en las líneas de combustible, las mangueras del freno y los ejes del propulsor.

Luego de un manejo extenso en barro, arena, agua o condiciones de suciedad similares, inspeccione la parte inferior de la carrocería y limpie el vehículo lo antes posible.

Si experimenta vibración inusual luego de manejar en barro, aguanieve o condición similar, verifique que no haya impactado material en las ruedas. El material impactado puede ocasionar vibraciones mientras maneja y desequilibrio de las ruedas. Quite el material para resolver el problema.

PRECAUCIONES CON BAJAS TEMPERATURAS

El funcionamiento de algunas piezas y algunos sistemas puede verse afectado a temperaturas inferiores de aproximadamente -25ºC.

RODAJE INICIAL

Llantas

Debe amoldar las llantas nuevos por aproximadamente 480 km. Durante este tiempo, el vehículo podría mostrar características de conducción poco comunes.

Frenos y embrague

Evite usar excesivamente los frenos y el embrague, si es posible, durante las primeras 150 km en la ciudad y durante las primeras 1.500 km en autopistas.

MANEJO ECONÓMICO

A continuación, se presentan consejos para mejorar el consumo de combustible:

- No es necesario que espere a que se caliente el motor. El vehículo está listo para que lo maneje inmediatamente después del arranque.
- El consumo de combustible debería mejorar durante el período de frenado del vehículo híbrido.
- Acelerar y desacelerar en una forma suave y moderada.
- Un frenado moderado es particularmente importante porque le permite maximizar la energía capturada por el sistema de frenado regenerativo.
- Manejar a velocidades constantes sin detenerse.
- Anticipar frenadas; al reducir la velocidad no tendrá que frenar.
- Manejar en terrenos planos.
- Manejar a velocidades razonables y observar los límites de velocidad señalados.
- Cerrar todas las ventanillas cuando maneja a altas velocidades.
- Combinar mandados y evitar frenar y avanzar repetidamente.
- Manejar con la cubierta de lona instalada si está incluida en su vehículo.
- Mantener las llantas correctamente inflados y sólo utilizar el tamaño recomendado.
- Utilizar el aceite para motor recomendado.
- Siga el programa de mantenimiento recomendado y lleve a cabo las verificaciones recomendadas.
- Realice todas las tareas de mantenimiento programadas.

Nota: *que el motor funcione no siempre es indicativo de ineficacia. En algunos casos, de hecho, es más eficaz que manejar en modo eléctrico.*

Evite estas acciones, ya que reducen el consumo de combustible:

- Alcanzar muchas revoluciones del motor.
- Una conducción agresiva aumenta la cantidad de energía que se necesita para mover el vehículo.
- Manejar en temperaturas bajas durante las primeras 12–16 km de manejo.
- Raletí por períodos superiores a un minuto.
- Usar el aire acondicionado o desempañador delantero.

- Agregar ciertos accesorios al vehículo como reflectores, estribos antivuelco, barras luminosas, estribos eléctricos, barras portaesquís o portaequipajes.
- Usar el control de velocidad en terrenos montañosos.
- Usar combustible mezclado con alcohol.
- Manejar un vehículo con una carga muy pesada o arrastrar un remolque.
- Manejar cuando las ruedas no están alineadas.

CUBREALFOMBRAS DEL PISO

PELIGRO: Utilice una alfombra diseñada para ajustarse al espacio para los pies de su vehículo que no obstruya el área del pedal. Si no se siguen estas instrucciones, puede ocasionar la pérdida de control del vehículo, lesiones personales o causar la muerte.

PELIGRO: Los pedales que no se pueden mover libremente pueden causar la pérdida de control del vehículo y aumentar el riesgo de sufrir graves lesiones personales.

PELIGRO: Asegure la alfombra sobre los dos dispositivos de retención de modo que no se deslicen de su posición ni interfieran con los pedales. Si no se siguen estas instrucciones, puede ocasionar la pérdida de control del vehículo, lesiones personales o causar la muerte.

PELIGRO: No coloque otras alfombras de piso ni otras cubiertas sobre las alfombras originales. Esto podría causar que la alfombra interfiera en la operación de los pedales. Si no se siguen estas instrucciones, puede ocasionar la pérdida de control del vehículo, lesiones personales o causar la muerte.

PELIGRO: Siempre asegúrese de que no caigan objetos en el espacio para los pies del conductor mientras el vehículo está en movimiento. Estos objetos pueden quedar atrapados debajo de los pedales y causar la pérdida de control del vehículo.

Para instalar las alfombras de piso, coloque el ojal de la alfombra de piso sobre el punto de retención y presione hacia abajo para que se fije en su lugar.

Para quitar la alfombra de piso, siga el procedimiento de instalación en el orden inverso.

Nota: *Revise regularmente las alfombras para comprobar que estén seguras.*

ACTIVACIÓN Y DESACTIVACIÓN DE LAS LUCES INTERMITENTES DE EMERGENCIA

El botón de la luz intermitente de emergencia se encuentra en el cuadro de instrumentos. Presione el botón para encender las luces intermitentes de emergencia si el vehículo representa un riesgo para la seguridad de otros conductores.

Cuando enciende las luces intermitentes de emergencia, las luces direccionales delanteras y traseras parpadean.

Nota: *las luces intermitentes de emergencia funcionan cuando el encendido está en cualquier posición o incluso si la llave no está en el encendido. La batería pierde carga y podría tener una potencia insuficiente para volver a encender el vehículo.*

Vuelva a presionar el botón para desactivarlas.

ARRANQUE CON CABLES DE EMERGENCIA

Precauciones del arranque con pinzas

PELIGRO: por lo general, las baterías producen gases explosivos que pueden provocar lesiones personales. Por lo tanto, no permita que llamas, chispas o sustancias encendidas estén cerca de la batería. Cuando trabaje cerca de la batería, siempre cúbrase la cara y protéjase los ojos. Siempre asegúrese de que haya una correcta ventilación.

PELIGRO: mantenga las baterías fuera del alcance de los niños. Las baterías contienen ácido sulfúrico. Evite el contacto con la piel, los ojos o la ropa. Cúbrase los ojos cuando trabaje cerca de la batería para protegerse contra posibles salpicaduras de soluciones ácidas. En caso de que la piel o los ojos entren en contacto con el ácido, enjuáguese de inmediato con agua durante un mínimo de 15 minutos y busque atención médica de inmediato. Si ingiere ácido, llame a un médico inmediatamente.

PELIGRO: utilice únicamente cables del tamaño adecuado con pinzas aisladas.

PELIGRO: asegúrese de que los cables no tengan piezas móviles ni piezas del sistema de suministro de combustible.

PELIGRO: únicamente conecte baterías que tengan el mismo voltaje nominal.

No intente arrancar un vehículo con transmisión automática empujándolo. Esto podría dañar la transmisión.

No desconecte la batería de un vehículo descompuesto. Esto podría dañar el sistema eléctrico del vehículo.

Preparación del vehículo

Use únicamente un suministro de 12 voltios para arrancar el vehículo.

Estacione el vehículo de apoyo cerca del capó del vehículo descompuesto y asegúrese de que los vehículos no se toquen entre sí.

Arranque con cables de emergencia

Conexión de los cables pasacorriente

PELIGRO: no conecte el cable pasacorriente negativo a ninguna otra parte del vehículo. Utilice la conexión a tierra.

Nota: *si utiliza un arrancador de batería o una caja de apoyo, siga las instrucciones del fabricante.*

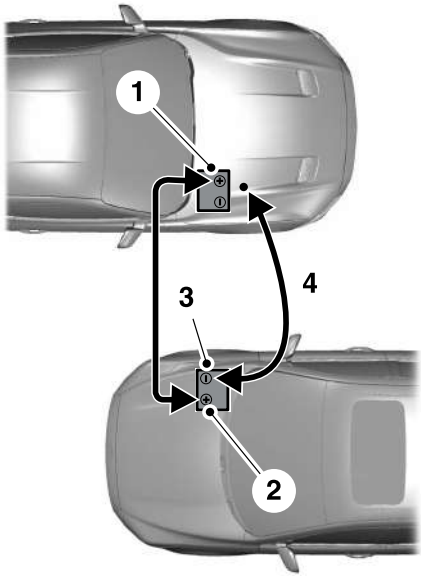

1. Hale del fuelle de goma rojo hacia atrás. Conecte el cable pasacorriente positivo (+) al terminal positivo (+) de la batería sin carga.
2. Conecte el otro extremo del cable pasacorriente positivo (+) al terminal positivo (+) de la batería de apoyo del vehículo.
3. Conecte el cable pasacorriente negativo (-) al terminal negativo (-) de la batería de apoyo del vehículo.
4. Realice la conexión final del cable pasacorriente negativo (-) a una parte metálica expuesta del motor del vehículo descompuesto, tal como se muestra en la imagen a continuación, lejos de la batería y del sistema de inyección de combustible o conecte el cable pasacorriente negativo (-) a un punto de conexión a tierra, en caso de que haya uno.

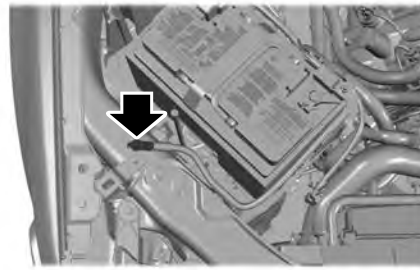

Arranque del motor

1. Arranque el motor del vehículo de apoyo y comience a acelerar el motor de forma moderada o presione ligeramente el acelerador para que la velocidad del motor se mantenga entre 2000 y 3000 rpm, como se muestra en el tacómetro.
2. Arranque el motor del vehículo descompuesto.
3. Una vez que arranque el vehículo descompuesto, haga funcionar ambos motores del vehículo durante tres minutos antes de desconectar los cables pasacorriente.

Remoción de los cables pasacorriente

Retire los cables pasacorriente siguiendo el orden inverso al de conexión.

Nota: *no encienda las ópticas delanteras cuando desconecte los cables. El pico de voltaje podría fundir las lámparas.*

SISTEMA DE ALERTA POSTCOLISIÓN

Qué es el sistema de alerta de poschoques

El sistema ayuda a llamar la atención hacia el vehículo en caso de un impacto grave.

Cómo funciona el sistema de alerta de poschoques

El sistema está diseñado para encender las luces intermitentes de emergencia y hacer sonar la bocina de forma intermitente en caso de un impacto grave que provoque el despliegue de un airbag o los pretensores del cinturón de seguridad.

Limitaciones del sistema de alerta de poschoques

Según las leyes vigentes del país para el cual se fabricó el vehículo, es posible que la bocina no suene en caso de un impacto grave.

Apagado del sistema de alerta de poschoques

Presione el interruptor de la luz intermitente o el botón de desbloqueo en el comando a distancia para apagar el sistema.

Nota: *la alerta se apaga cuando la batería del vehículo se queda sin carga.*

APAGADO AUTOMÁTICO ANTE CHOQUES

Qué es el apagado automático ante choques

El apagado automático ante choques está diseñado para detener el flujo de combustible hacia el motor en caso de un choque moderado o grave.

Nota: *no todos los impactos producen la desactivación.*

Precauciones del apagado automático ante choques

PELIGRO: Si el vehículo ha estado involucrado en un choque, solicite que revisen el sistema de combustible. Si no sigue estas instrucciones, se podría producir un incendio, lesiones personales o causar la muerte.

Reactivación del vehículo

1. Gire el encendido a OFF.
2. Intente encender el vehículo.
3. Gire el encendido a OFF.
4. Intente encender el vehículo.

Nota: *si el vehículo no enciende después del tercer intento, haga que revisen el vehículo lo antes posible.*

REMOLQUE DE RECUPERACIÓN

Acceso al punto de remolque delantero

PELIGRO: Usar ganchos de remolque es peligroso y solo lo debe hacer una persona que esté familiarizada con las prácticas de seguridad adecuadas para el remolque de vehículos. El uso incorrecto de los ganchos de remolque puede hacer que el gancho tenga fallas o que se separe del vehículo, y esto podría producir lesiones graves o causar la muerte.

PELIGRO: Antes de halar de la correa del remolque, retire la holgura lentamente. Si no lo hace, se pueden introducir cargas significativamente más altas. Esto puede quebrar los ganchos de remolque o provocar daños en la correa del remolque, lo que puede producir lesiones graves o causar la muerte.

PELIGRO: Nunca una dos corras con un pasador de horquilla. Estos objetos pesados de metal pueden transformarse en proyectiles si la correa se rompe, lo que puede producir lesiones graves o causar la muerte.

El vehículo cuenta con ganchos instalados en el armazón.

Nota: *no aplique una carga a los ganchos de remolque que sea superior al índice de peso bruto del vehículo.*

Antes de utilizar los ganchos de remolque, realice lo siguiente:

- Asegúrese de que todos los puntos de fijación sean seguros y que puedan soportar la carga aplicada.
- No use cadenas, cables ni correas de remolque con extremos con ganchos de metal.
- Solo use ganchos de remolque con una resistencia a la rotura mínima que sea de dos a tres veces el peso bruto del vehículo atascado.
- Asegúrese de que el gancho de remolque esté en buen estado y que no tenga cortes, desgaste o daños visibles.
- Coloque un amortiguador, como una lona, una frazada pesada o una alfombra sobre la correa del remolque para ayudar a absorber la energía si la correa se rompe.
- Asegúrese de que el vehículo atascado no tenga una carga que sea superior a su peso bruto, que está especificado en la etiqueta de identificación.
- Alinee el vehículo de remolque y el vehículo atascado en línea recta a menos de 10 grados.
- Los transeúntes deben colocarse al costado del vehículo, a una distancia de al menos el doble de la longitud de la correa del remolque. Esto ayuda a evitar lesiones en caso de que un gancho o una correa del remolque se rompa, o de que el vehículo se sacuda en su dirección.

TRANSPORTE DEL VEHÍCULO

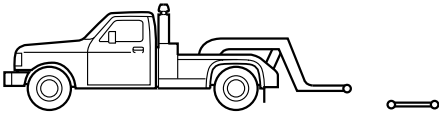

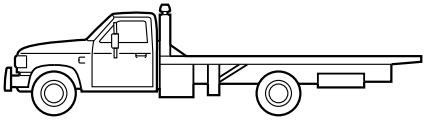

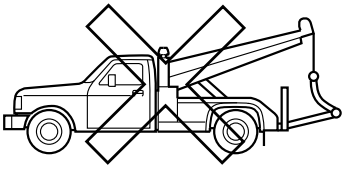

Si necesita remolcar el vehículo, póngase en contacto con el servicio de remolque profesional o el proveedor de servicio de asistencia en ruta.

El fabricante elabora un manual de remolque para todos los operadores de grúas autorizados. Solicite al operador de grúas que consulte dicho manual para conocer los procedimientos de enganche y remolque apropiados.

Recomendamos remolcar el vehículo con un equipo de elevación de ruedas o plataformas móviles. El vehículo se podría dañar si se remolca de manera incorrecta o por otros medios.

Los vehículos con tracción en las ruedas delanteras y traseras deben tener las ruedas motrices designadas levantadas del suelo, independientemente de cuál sea la dirección de remolque. Use plataformas móviles para evitar que se produzcan daños en la transmisión.

En los vehículos con tracción en todas las ruedas, se deben levantar todas las ruedas del suelo mediante un equipo de elevación de ruedas o plataformas móviles. Esto evita que se produzcan daños en la transmisión y en el sistema de tracción.

PRECAUCIONES DEL REMOLQUE DEL VEHÍCULO

Siga las siguientes recomendaciones para remolcar su vehículo: si no se siguen estas instrucciones, se pueden producir daños al vehículo que la garantía no cubre.

Nota: *verifique que su vehículo esté asegurado adecuadamente al vehículo de remolque.*

Nota: *Si no está seguro de la configuración de su vehículo, póngase en contacto con un concesionario Ford.*

REMOLQUE DE EMERGENCIA

Si el vehículo deja de funcionar y no dispone de una plataforma móvil o un remolque de transporte de vehículo, podrá remolcarse con todas las ruedas sobre el piso, sin importar la configuración del tren motriz ni de la transmisión en las siguientes condiciones:

- Cuando el vehículo esté orientado hacia delante para que lo remolque en esa dirección.
- Use el procedimiento de liberación manual de la posición de estacionamiento. Véase **Uso de la liberación manual de estacionamiento** (página 233). Si no lo hace, se pueden producir daños en la transmisión.
- Cuando la velocidad máxima no exceda las 56 km/h.
- Cuando la distancia máxima no exceda las 80 km.

REMOLQUE DEL VEHÍCULO – SOLUCIÓN DE PROBLEMAS

Remolque del vehículo – Mensajes de información

Mensaje	Descripción
Remolque neutral activado Deje transmisión en neutral	La caja de transferencia está en la posición neutra y su vehículo puede remolcarse de forma segura con las cuatro ruedas sobre la tierra.
Cambio demorado Avanzar	Hay un bloqueo en los dientes del engranaje de la caja de transferencia. Con el vehículo en marcha, cambie la transmisión a la marcha directa (D) y deje que el vehículo avance hasta 1 m.
Remolque neutral desactivado	La caja de transferencia no está en la posición neutra y su vehículo no puede remolcarse de forma segura con las cuatro ruedas sobre la tierra.

ALMACENAMIENTO DEL EXTINTOR DE INCENDIOS

El extinguidor de incendios se debe ubicar debajo del asiento trasero del lado del conductor. Para obtener más información, consulte a un concesionario Ford.

Una vez al mes, debe revisar el extinguidor y verificar que el indicador y el envase de sellador no estén dañados, que el gatillo esté en una buena condición operativa y que no haya obstrucciones que eviten removerlo.

Las instrucciones operativas se encuentran en el cuerpo del extinguidor de incendios. El mantenimiento es su responsabilidad. Asegúrese de realizar el mantenimiento de acuerdo con las instrucciones del fabricante que figuran en el equipo.

Respete la fecha de vencimiento que figura en el extinguidor y considere las recomendaciones para revisarla.

Antes de usar el extinguidor, asegúrese de quitar el empaque de plástico transparente empleado para transportar el equipo con el fin de evitar obstrucciones.

Al reemplazar el extinguidor, cerciórese de que el nuevo equipo sea del tipo polvo seco clase ABC.

PRECAUCIONES DEL FUSIBLE

PELIGRO: Siempre desconecte la batería antes de reemplazar fusibles de corriente intensa.

PELIGRO: Para minimizar el riesgo de descarga eléctrica, siempre vuelva a colocar la cubierta de la caja de fusibles antes de reconectar la batería o de recargar los reservorios de fluidos.

PELIGRO: Reemplace siempre un fusible por otro que tenga el amperaje especificado. Si utiliza un fusible con un amperaje superior, puede causar daños graves al cableado y podría provocar un incendio.

CAJA DE FUSIBLES DEBAJO DEL CAPÓ

Ubicación de la caja de fusibles debajo del capó

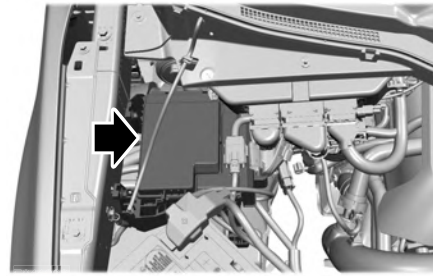

Acceso a la caja de fusibles debajo del capó

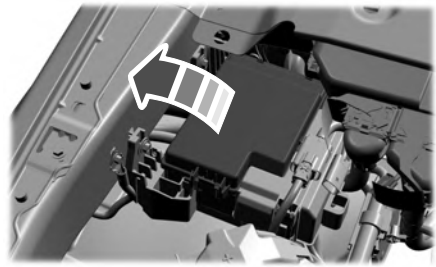

Identificación de los fusibles en la caja de fusibles debajo del capó

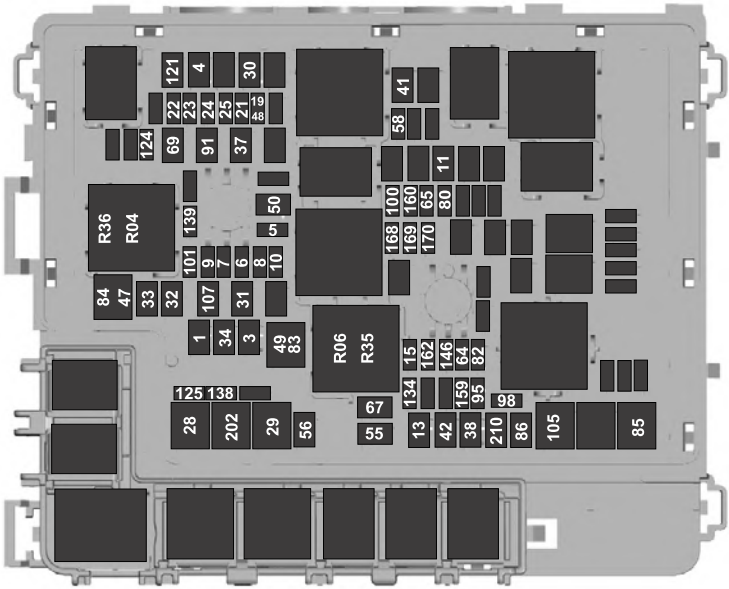

Ubicación del fusible	Amperaje	Pieza protegida
1	40 A	Módulo de control de la carrocería - potencia de la batería en el alimentador 1.
3	40 A	Módulo de control de la carrocería - potencia de la batería en el alimentador 2.
4	30 A	Bomba de combustible.
5	5 A	Alimentación permanente. Módulo de control del tren motriz (híbrido).
6	25 A	Potencia del módulo de control del tren motriz.
7	20 A	Potencia del módulo de control del tren motriz.
8	20 A	Potencia del módulo de control del tren motriz (híbrido).

Ubicación del fusible	Amperaje	Pieza protegida
	10 A	Potencia del módulo de control del tren motriz (gasolina, diésel).
9	20 A	Potencia del módulo de control del tren motriz.
10	20 A	Potencia del módulo de control del tren motriz (diésel).
11	30 A	Motor de arranque.
13	40 A	Motor del soplador.
15	25 A	Bocina.
19	20 A	Interruptor de la pala de nieve. Asientos traseros calentados (gasolina).
21	10 A	Alimentación de encendido/marcha de los faros delanteros.
22	10 A	Dirección electrónica asistida.
23	10 A	Refuerzo de freno eléctrico.
24	10 A	Módulo de control del tren motriz (gasolina, híbrido). Módulo de control de la transmisión (diésel). Módulo de control de la bujía incandescente (diésel).
25	10 A	Cámara de la luz de freno central. Cámara del remolque. Inversor de 2 kW. Alternador de 24 V - Alimentación de marcha/arranque. Cámara retrovisora analógica.
28	50 A	Refuerzo de freno eléctrico.
29	50 A	Refuerzo de freno eléctrico.
30	40 A	Asiento eléctrico del conductor.
31	30 A	Asiento eléctrico del acompañante.
32	20 A	Tomacorriente auxiliar
33	20 A	Tomacorriente auxiliar Cargador inteligente USB.
34	20 A	Tomacorriente auxiliar
37	30 A	Módulo de la compuerta.
38	40 A	Módulo de asiento con control de climatización

Ubicación del fusible	Amperaje	Pieza protegida
		Estribos eléctricos.
41	25 A	Ventanilla deslizante eléctrica trasera.
42	30 A	Módulo de control de frenos del remolque.
47	50 A	Ventilador de refrigeración.
48	20 A	Asientos traseros calentados(diésel, híbrido)
49	50 A	Ventilador de refrigeración.
50	40 A	Luz trasera térmica (gasolina, híbrido).
55	30 A	Luces de estacionamiento del gancho para remolque.
56	20 A	Luces de freno y de dirección del remolque.
58	10 A	Luces de repuesto del gancho para remolque.
64	25 A	Tracción en todas las ruedas.
65	15 A	Módulo de control de la transmisión (diésel)
67	20 A	Marcha/arranque de la transmisión.
69	30 A	Limpiaparabrisas izquierdo
80	15 A	Sin uso (repuesto).
82	25 A	Tracción en todas las ruedas.
83	50 A	Calentador suplementario (diésel)
84	50 A	Calentador suplementario (diésel)
85	50 A	Calentador suplementario (diésel)
86	25 A	Sistema de reducción catalítica selectiva.
91	20 A	Módulo de la iluminación de arrastre para el remolque.
95	15 A	Potencia del módulo de control del tren motriz (híbrido).
98	10 A	Potencia del módulo de control del tren motriz (híbrido). Bombas del líquido refrigerante (híbrido).
100	15 A	Ópticas delanteras del lado izquierdo.
101	15 A	Ópticas delanteras del lado derecho.

Ubicación del fusible	Amperaje	Pieza protegida
105	50 A	Dirección delantera activa.
107	30 A	Carga de la batería del remolque baja.
121	30 A	Calefactor del filtro de combustible (diésel)
124	5 A	Módulo del sensor de lluvia.
125	10 A	Cargador inteligente USB.
134	25 A	Relé de los asientos de contorno múltiple.
138	10 A	Liberación de la compuerta.
139	5 A	Cargador inteligente USB.
146	15 A	Módulo de control de la batería de tracción.
159	5 A	Alimentación CC/CC (híbrido).
160	10 A	Control inteligente de enlace de datos.
162	7,5 A	Sin uso (repuesto).
168	20 A	Módulo de control de la batería de tracción (híbrido)
169	10 A	Bomba eléctrica de refrigerante del motor (híbrido).
170	10 A	Módulo de control de alerta de peatones (híbrido). Módulo de control de la batería de tracción (híbrido) Bomba de refrigeración de motor eléctrico (híbrido).
202	60 A	Módulo de control de la carrocería B+.
210	30 A	Arranque/parada del módulo de control de la carrocería.

Número de relé	Pieza protegida
R04	Relé 1 del ventilador eléctrico.
R06	Relé 3 del ventilador eléctrico.
R35	Calentador suplementario.
R36	Calentador suplementario.

CAJA DE FUSIBLES DEL MÓDULO DE CONTROL DE LA CARROCERÍA

Ubicación de la caja de fusibles del módulo de control de la carrocería

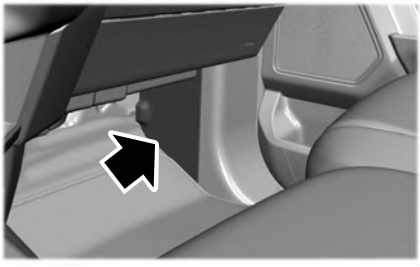

Acceso a la caja de fusibles del módulo de control de la carrocería

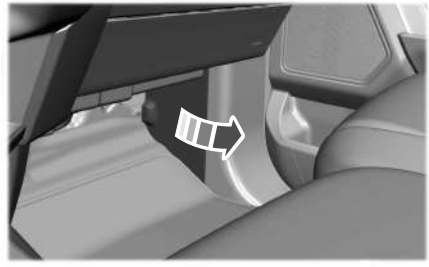

Identificación de los fusibles en la caja de fusibles del módulo de control de la carrocería

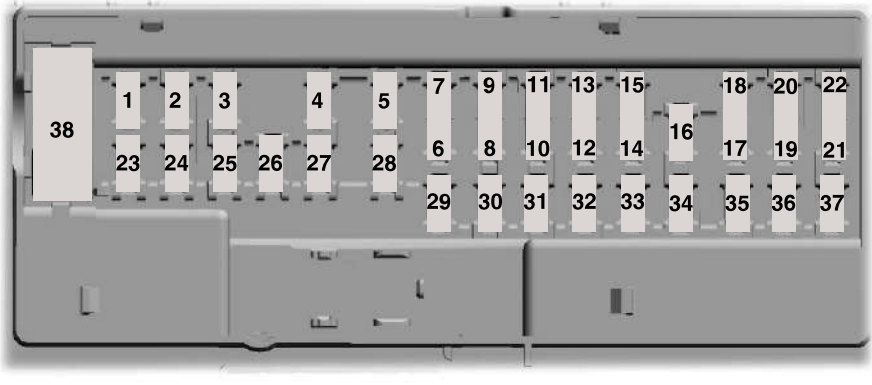

Ubicación del fusible	Amperaje	Pieza protegida
1	—	Sin uso.
2	10 A	Alimentación de accesorio retrasado.
3	7,5 A	Cargador inalámbrico.
4	20 A	Sin uso.
5	—	Sin uso.
6	10 A	Interruptor del elevavidrios eléctrico del conductor.
7	10 A	Módulo del cambio de marchas.
8	5 A	Módulo de acceso del teléfono celular.
9	5 A	Módulo del sensor combinado.
10	—	Sin uso.
11	—	Sin uso.
12	7,5 A	Puerta de enlace central mejorada. Climatizador.
13	7,5 A	Tablero de instrumentos. Módulo de control de la columna de la dirección.
14	15 A	Sin uso (repuesto).
15	15 A	Panel de control integrado SYNC
16	—	Sin uso.
17	7,5 A	Módulo de control de las ópticas delanteras.
18	7,5 A	Sin uso.
19	5 A	Interruptor de las ópticas.
20	5 A	Inicio pasivo. Interruptor de encendido. Solenoide de inhibición de la llave.
21	5 A	Interruptor de frenos del remolque.
22	5 A	Sin uso.

Ubicación del fusible	Amperaje	Pieza protegida
23	30 A	Módulo de control de la puerta del conductor.
24	30 A	Techo solar.
25	20 A	Sin uso.
26	30 A	Módulo de control de la puerta del acompañante.
27	30 A	Sin uso.
28	30 A	Amplificador.
29	15 A	Pantalla de 12 pulgadas. Pedales ajustables.
30	5 A	Sin uso.
31	10 A	Receptor de RF. Monitor del conductor. Interruptor de administración de terreno.
32	20 A	Módulo de control del audio.
33	—	Sin uso.
34	30 A	Relé de marcha/arranque.
35	5 A	Marcha/arranque inversor de 400 vatios.
36	15 A	Espejo interior de atenuación automática. Asiento trasero calentado marcha/arranque. Dirección delantera adaptativa de marcha/arranque. Volante calentado (vehículos sin dirección frontal adaptativa).
37	20 A	Sistemas de asistencia avanzados para el conductor.
38	30 A interruptor de circuito.	Elevavidrios eléctricos traseros.

IDENTIFICACIÓN DE LOS TIPOS DE FUSIBLES

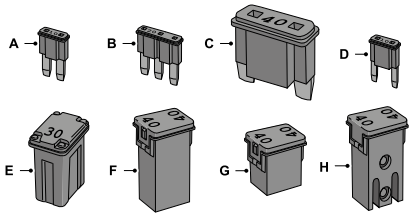

A	Micro 2
B	Micro 3
C	Maxi
D	Mini
E	Caja M
F	Caja J
G	Caja J de bajo perfil
H	Caja M con ranuras

FUSIBLES – SOLUCIÓN DE PROBLEMAS

Fusibles – Preguntas frecuentes

¿Cuándo necesito revisar un fusible?

Si los componentes eléctricos del vehículo no funcionan.

¿Cuándo necesito reemplazar un fusible?

Si un fusible está quemado.

¿Cómo identifico un fusible quemado?

Puede identificar un fusible quemado por la presencia de un cable cortado en su interior.

PRECAUCIONES DE MANTENIMIENTO

Dé servicio a su vehículo en forma regular para ayudar a mantener su capacidad para circular y su valor de reventa. Existe una gran red de Concesionarios Ford disponibles para ayudarlo con su experiencia en servicios profesionales. Nuestros técnicos están especialmente capacitados y calificados para dar servicio a su vehículo en forma adecuada y experta. Están equipados con una amplia gama de herramientas altamente especializadas desarrolladas específicamente para dar servicio a su vehículo.

Si su vehículo necesita servicio profesional, un concesionario Ford puede proporcionarle las piezas y servicios necesarios. Verifique su información de garantía para saber qué piezas y servicios están cubiertos.

Utilice solo los combustibles, lubricantes, fluidos y repuestos recomendados, de acuerdo con las especificaciones. Véase **Capacidades y especificaciones** (página 476).

- No trabaje en un motor caliente.
- Asegúrese de que nada quede atascado entre las partes móviles.
- No trabaje en un vehículo cuyo motor está encendido en un espacio cerrado, a menos que se haya asegurado de que hay suficiente ventilación.
- Mantenga llamas abiertas y otros materiales encendidos, como cigarrillos, lejos de la batería y de todas las partes relacionadas con combustible.
- Aplique el freno de mano, cambie la transmisión estacionamiento (P) y bloquee las ruedas.

LIBERACIÓN Y CIERRE DEL CAPÓ

PELIGRO: Asegúrese de trabar completamente el capó antes de manejar. Si no sigue estas instrucciones, se podrían producir lesiones personales o causar la muerte.

1. Hale la manija de liberación del capó que está ubicada debajo del lado izquierdo del panel de instrumentos.

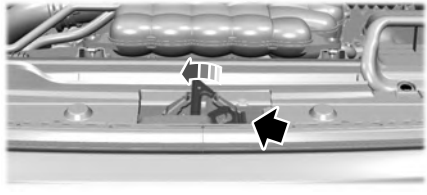

2. Hale la palanca de liberación secundaria que está debajo de la parte delantera del capó, cerca del centro del vehículo.

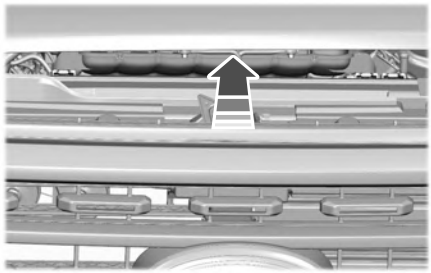

3. Levante el capó hasta que los cilindros de elevación lo mantengan abierto.
4. Para cerrarlo, baje el capó y asegúrese de que quede completamente trabado.

BAJO EL CAPÓ - VISTA DE CONJUNTO - 3.0L DIESEL

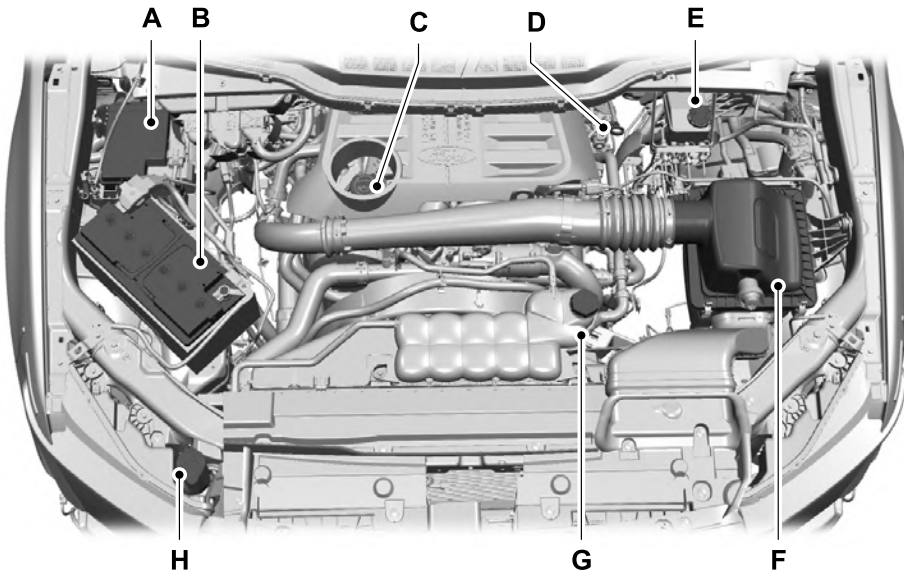

A. Caja de fusibles del compartimento del motor. Véase **Fusibles y relés** (página 403).

B. Batería. Véase **Cambio de la batería de 12 V** (página 427).

C. Tapa de llenado de aceite del motor. Véase **Verificación del nivel de aceite del motor** (página 417).

D. Varilla indicadora del nivel de aceite del motor. Véase **Descripción general de la varilla del aceite del motor** (página 416).

E. Depósito del fluido de frenos. Véase **Verificación del nivel de fluido de frenos** (página 251).

F. Conjunto del filtro de aire. Véase **Cambio del filtro de aire del motor** (página 423).

G. Depósito del líquido refrigerante del motor. Véase **Verificación del refrigerante** (página 418).

H. Depósito de líquido del limpiaparabrisas.

BAJO EL CAPÓ - VISTA DE CONJUNTO - 3.5L ECOBOOST™

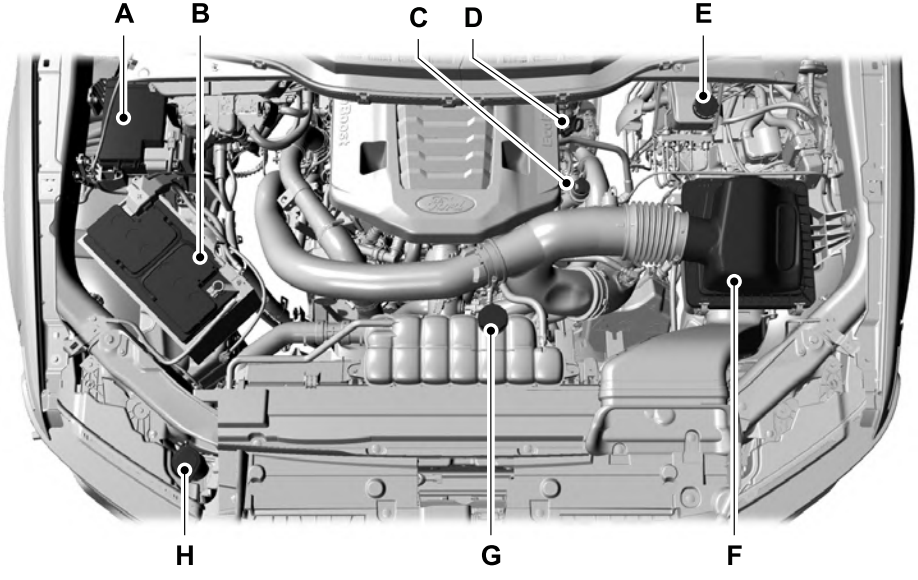

A. Caja de fusibles del compartimento del motor. Véase **Fusibles y relés** (página 403).
B. Batería. Véase **Cambio de la batería de 12 V** (página 427).
C. Tapa de llenado de aceite del motor. Véase **Verificación del nivel de aceite del motor** (página 417).
D. Varilla indicadora del nivel de aceite del motor. Véase **Descripción general de la varilla del aceite del motor** (página 416).
E. Depósito del fluido de frenos. Véase **Frenos** (página 251).
F. Filtro de aire. Véase **Cambio del filtro de aire del motor** (página 424).
G. Depósito del líquido refrigerante del motor. Véase **Verificación del refrigerante** (página 418).
H. Depósito de líquido del limpiaparabrisas.

BAJO EL CAPÓ - VISTA DE CONJUNTO - 5.0L

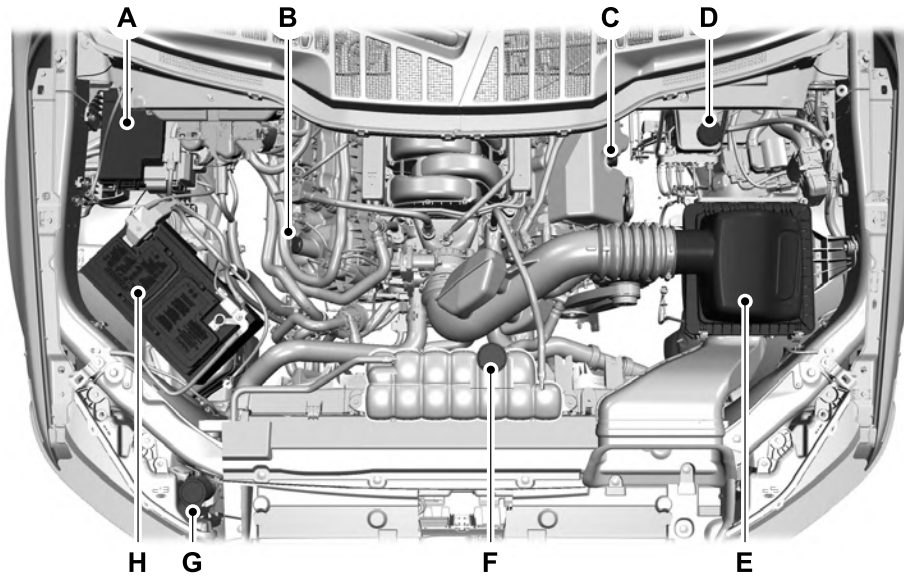

A. Caja de fusibles del compartimento del motor. Véase **Fusibles y relés** (página 403).
B. Tapa de llenado de aceite del motor. Véase **Verificación del nivel de aceite del motor** (página 417).
C. Varilla indicadora del nivel de aceite del motor. Véase **Descripción general de la varilla del aceite del motor** (página 416).
D. Depósito del fluido de frenos. Véase **Verificación del nivel de fluido de frenos** (página 251).
E. Conjunto del filtro de aire. Véase **Cambio del filtro de aire del motor** (página 424).
F. Depósito del líquido refrigerante del motor. Véase **Verificación del refrigerante** (página 418).
G. Depósito de líquido del limpiaparabrisas.
H. Batería. Véase **Cambio de la batería de 12 V** (página 427).

ACEITE DEL MOTOR

Descripción general de la varilla del aceite del motor - Diesel

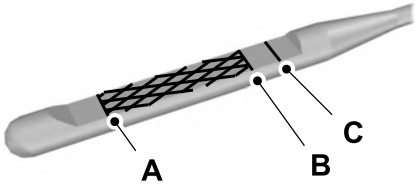

A Mínimo.
B Nominal.
C Máximo.

Descripción general de la varilla del aceite del motor - Gasolina

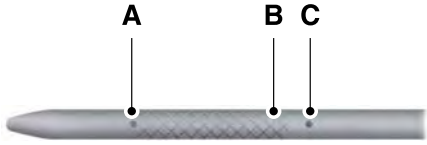

A Mínimo.
B Nominal.
C Máximo.

Verificación del nivel de aceite del motor

Para verificar el nivel de aceite del motor de manera precisa y consistente, siga los pasos a continuación:

1. Asegúrese de que el freno de mano esté accionado. Asegúrese de que la transmisión esté en estacionamiento (P) o en punto muerto (N).
2. Haga funcionar el motor hasta que alcance la temperatura normal de funcionamiento.
3. Asegúrese de que el vehículo esté sobre una superficie nivelada.
4. Apague el motor y espere 15 minutos para que el aceite se escurra hacia el cárter de aceite. Verificar el nivel de aceite del motor demasiado pronto después de apagar el motor puede causar una lectura imprecisa.
5. Abra el capó. Véase **Liberación y cierre del capó** (página 412).
6. Quite la varilla indicadora de nivel y límpiela con un trapo limpio sin pelusas. Véase **Bajo el capó - Vista de conjunto** (página 413).
7. Vuelva a colocar la varilla indicadora de nivel y quítela nuevamente para revisar el nivel del aceite.
8. Asegúrese de que el nivel de aceite esté entre las marcas de nivel máximo y mínimo. Si el nivel de aceite se encuentra en la marca de nivel mínimo, agregue aceite de inmediato. Véase **Capacidad y especificación del aceite del motor** (página 418).
9. Si el nivel de aceite es adecuado, vuelva a colocar la varilla indicadora de nivel y asegúrese de que esté totalmente asentada.

Nota: *No retire la varilla indicadora de nivel con el motor en marcha.*

Nota: *Si el nivel de aceite está entre las marcas de nivel máximo y mínimo, el nivel de aceite es aceptable. No agregue aceite.*

Nota: *El consumo de aceite de los motores nuevos alcanza su nivel normal después de aproximadamente 5.000 km.*

Agregado de aceite del motor

PELIGRO: No quite la tapa de llenado con el motor en marcha.

PELIGRO: No agregue aceite de motor cuando el motor está caliente. Si no sigue esta instrucción, se podrían producir lesiones personales.

No use aditivos para aceite de motor, ya que no son necesarios y podrían ocasionar daños que la garantía de su vehículo podría no cubrir.

1. Limpie el área alrededor de la tapa de llenado de aceite del motor antes de retirarlo.
2. Quite la tapa de llenado de aceite del motor.
3. Agregue aceite de motor que cumpla con nuestras especificaciones. Véase **Capacidades y especificaciones** (página 476).
4. Vuelva a instalar la tapa de llenado de aceite del motor. Gire hacia la derecha hasta que sienta una fuerte resistencia.

Nota: *No agregue aceite por encima de la marca de nivel máximo. Los niveles de aceite que estén por encima de la marca de nivel máximo podrían dañar al motor.*

Nota: *Limpie cualquier salpicadura de aceite con un paño absorbente de inmediato.*

Restablecimiento del recordatorio de cambio de aceite del motor

Use los controles de la pantalla de información en el volante de dirección para restablecer el recordatorio de cambio de aceite.

Desde el menú principal, desplácese a:

Mensaje	Acción y descripción
Ajustes	Presione el botón de flecha derecha. Luego, desde este menú, desplácese hasta el siguiente mensaje.
Confort	Presione el botón de flecha derecha. Luego, desde este menú, desplácese hasta el siguiente mensaje.
Estado aceite	Presione el botón de flecha derecha. Luego, desde este menú, desplácese hasta el siguiente mensaje.
Sost. OK p/ reiniciar	Mantenga presionado el botón **OK** hasta que el tablero de instrumentos muestre el siguiente mensaje. Reinicio exitoso
	Cuando el recordatorio de cambio de aceite se restablece, el tablero de instrumentos muestra 100 %. Vida restante {00}%
	Si el tablero de instrumentos muestra uno de los siguientes mensajes, repita el proceso. No reiniciado Reinicio cancelado

Capacidad y especificación del aceite del motor

Para obtener más información sobre el llenado, consulte la sección Capacidades y especificaciones en el Manual del propietario. Véase **Capacidad y especificación del aceite del motor** (página 418).

VERIFICACIÓN DEL REFRIGERANTE

Cuando el motor esté frío, verifique la concentración y el nivel del refrigerante en los intervalos numerados en la información de mantenimiento programado.

Nota: *Asegúrese de que el nivel del refrigerante esté entre las marcas mínima y máxima en el depósito de refrigerante.*

Nota: *el líquido refrigerante se expande cuando está caliente. Es posible que el nivel supere la marca **MAX**.*

Si el nivel de refrigerante está en la marca mínima o debajo de esta, agregue refrigerante prediluido de inmediato.

Mantenga la concentración del refrigerante entre 48 % y 50 %, que equivale a un punto de congelación entre -34ºC y -37ºC. La concentración de refrigerante debe medirse con un refractómetro. No recomendamos el uso de hidrómetros o tiras de prueba de refrigerante para medir la concentración de refrigerante.

Reposición de líquido refrigerante

PELIGRO: no quite la tapa del depósito de refrigerante mientras el motor está encendido o el sistema de refrigeración está caliente. Espere 10 minutos hasta que el sistema de refrigeración se enfríe. Cubra la tapa del depósito de refrigerante con un paño grueso para evitar quemarse y retire la tapa con cuidado. Si no sigue esta instrucción, se podrían producir lesiones personales.

PELIGRO: no agregue líquido refrigerante cuando el motor está encendido o el sistema de refrigeración está caliente. Si no sigue esta instrucción, se podrían producir lesiones personales.

PELIGRO: no agregue refrigerante por encima de la marca ***MAX***.

PELIGRO: no coloque refrigerante en el depósito de líquido del limpiaparabrisas. Si se rocía refrigerante en el parabrisas, se puede dificultar ver a través del parabrisas.

Nota: *no utilice parches contra fugas, selladores para el sistema de refrigeración o aditivos no especificados, ya que pueden causar daños en los sistemas de calefacción o refrigeración del motor. Es posible que la garantía del vehículo no cubra el daño en los componentes.*

Nota: *los fluidos automotrices no son intercambiables.*

Es muy importante usar refrigerante prediluido aprobado con la especificación correcta a fin de evitar obstruir los pequeños conductos del sistema de enfriamiento del motor. Véase **Capacidades y especificaciones** (página 476). No mezcle diferentes colores o tipos de refrigerantes en su vehículo. La mezcla de refrigerantes para motor o el uso de un refrigerante incorrecto pueden dañar el motor o los componentes del sistema de enfriamiento y podrían invalidar la garantía del vehículo.

Nota: *si no está disponible un refrigerante prediluido, use el refrigerante concentrado aprobado diluido con agua destilada en proporción 50/50. Véase **Capacidades y especificaciones** (página 476). El uso de agua no desionizada puede contribuir a la formación de depósitos, corrosión y obstrucción en los pequeños conductos del sistema de refrigeración.*

Para rellenar el nivel del líquido refrigerante, siga los pasos a continuación:

1. Desenrosque la tapa lentamente. A medida que desenrosca la tapa, se libera presión.
2. Agregue suficiente refrigerante prediluido para llegar al nivel correcto.

Nota: *No recomendamos el uso de refrigerante reciclado.*

3. Vuelva a colocar la tapa del depósito de refrigerante. Gire la tapa en el sentido de las agujas del reloj hasta que haga tope.
4. Verifique el nivel de refrigerante en el depósito de refrigerante las siguientes veces que maneje su vehículo. Si es necesario, repita el paso 2.

Si debe agregar más de 1 L de refrigerante para motor por mes, haga revisar el vehículo lo antes posible. Hacer funcionar un motor con un nivel de refrigerante bajo puede ocasionar un sobrecalentamiento del motor, además de posibles daños a este.

En caso de emergencia, puede agregar una gran cantidad de agua sin refrigerante de motor para llegar a una estación de servicio. Lleve el vehículo al servicio de mantenimiento tan pronto como sea posible.

El agua sola, sin refrigerante de motor, puede provocar daños en el motor por corrosión, sobrecalentamiento o congelamiento.

No reemplace el refrigerante con los siguientes fluidos porque pueden provocar daños en el motor por sobrecalentamiento o congelamiento:

- alcohol
- Metanol.
- Salmuera.
- Cualquier refrigerante mezclado con alcohol o metanol anticongelamiento.

No agregue inhibidores adicionales o aditivos al refrigerante. Estos pueden resultar dañinos y poner en peligro la protección contra corrosión del refrigerante.

Climas extremos

Si maneja en un climas extremadamente fríos, quizás sea necesario aumentar la concentración del refrigerante por encima del 50 %.

Nota: *Una concentración del refrigerante del 60 % proporciona un punto de protección mejorado contra el congelamiento. Las concentraciones de refrigerante por encima del 60 % disminuyen las características de protección contra el sobrecalentamiento que proporciona el refrigerante y podrían dañar el motor.*

Si maneja en climas extremadamente cálidos, quizás sea necesario disminuir la concentración del refrigerante al 40 %.

Nota: *Las concentraciones de refrigerante por debajo del 40 % disminuyen las características de protección contra la corrosión y el congelamiento que proporciona el refrigerante y podrían dañar el motor.*

Cambio de refrigerante

Cambie el refrigerante en los intervalos de kilometraje especificados. Consulte la información de mantenimiento programado.

Nota: *deseche el refrigerante usado de manera adecuada.*

Respete las normas y estándares de su comunidad para reciclar y desechar los fluidos automotrices.

Refrigeración a prueba de fallas

La refrigeración a prueba de fallas le permite manejar el vehículo durante un tiempo antes de que aumenten los daños a los componentes. La distancia a prueba de fallas depende de la temperatura ambiente, la capacidad de carga del vehículo y el terreno.

Cómo funciona la refrigeración a prueba de fallos

Si el motor comienza a sobrecalentarse, el medidor de temperatura del refrigerante se mueve hacia el área roja:

Se enciende una luz de advertencia y puede aparecer un mensaje en la pantalla de información.

Si el motor alcanza un estado de temperatura superior predeterminada, este cambia automáticamente a una marcha de cilindros alternados. Cada cilindro deshabilitado actúa como una bomba de aire y enfría el motor.

Cuando esto ocurre, el vehículo aún funciona, sin embargo:

- La potencia del motor queda limitada.
- El sistema de aire acondicionado se apaga.

El funcionamiento continuo aumenta la temperatura del motor y hará que el motor se apague por completo. En esta situación, aumenta el esfuerzo de la dirección y del frenado.

Cuando disminuya la temperatura del motor, puede volver a arrancar el motor. Haga revisar el vehículo tan pronto como sea posible para minimizar el daño del motor.

Cuando se activa el modo a prueba de fallos

PELIGRO: el modo a prueba de fallos debe usarse solo en emergencias. Maneje su vehículo en el modo a prueba de fallos solo cuando sea necesario para llevar su vehículo a descansar en un lugar a salvo y buscar reparación de manera inmediata. Cuando su vehículo está en modo a prueba de fallos, tiene un poder limitado, no será capaz de mantener una marcha a alta velocidad y es posible que se apague por completo sin aviso, y potencialmente perderá potencia del motor, asistencia de dirección y asistencia de frenado, lo que puede aumentar la posibilidad de un choque y causar una lesión grave.

PELIGRO: no quite la tapa del depósito de refrigerante mientras el motor está encendido o el sistema de refrigeración está caliente. Espere 10 minutos hasta que el sistema de refrigeración se enfríe. Cubra la tapa del depósito de refrigerante con un paño grueso para evitar quemarse y retire la tapa con cuidado. Si no sigue esta instrucción, se podrían producir lesiones personales.

El vehículo tiene potencia de motor limitada cuando está en el modo a prueba de fallas; por lo tanto, maneje con cuidado. El vehículo no mantiene una marcha a alta velocidad y el motor podría funcionar con poca potencia.

Recuerde que el motor puede apagarse automáticamente para prevenir el daño al motor. En esta situación, haga lo siguiente:

1. Detenga el vehículo a un lado de la calle tan pronto como sea posible y apague el motor.
2. Si es miembro de un programa de asistencia en ruta, le recomendamos que se comunique con el proveedor del servicio de asistencia en ruta.
3. Si esto no es posible, espere un momento para que el motor se enfríe.
4. Revise el nivel del líquido refrigerante. Si el nivel de refrigerante está en la marca mínima o debajo de esta, agregue refrigerante prediluido de inmediato.

5. Cuando disminuya la temperatura del motor, puede volver a arrancar el motor. Haga revisar el vehículo tan pronto como sea posible para minimizar el daño del motor.

Nota: *manejar su vehículo sin repararlo aumenta la posibilidad de que se dañe el motor.*

Control de la temperatura del refrigerante del motor (Si está equipado)

PELIGRO: para reducir el riesgo de choques y lesiones, tenga presente que la velocidad del vehículo podría disminuir y que el vehículo podría no acelerar con máxima potencia hasta que disminuya la temperatura del refrigerante.

Si arrastra un remolque con su vehículo, el motor puede alcanzar temporalmente una temperatura superior durante condiciones de funcionamiento de alta intensidad, como ascender en una pendiente prolongada o pronunciada en ambientes con temperaturas elevadas.

En esas situaciones, observará que el indicador de temperatura del refrigerante se mueve hacia el área roja y aparecerá un mensaje en la pantalla de información.

Puede notar una disminución en la velocidad del vehículo ocasionada por potencia reducida del motor, a fin de administrar la temperatura del refrigerante del motor. El vehículo puede entrar en este modo si tienen lugar determinadas condiciones de alta temperatura y capacidad de carga alta. El nivel de disminución de velocidad depende de la capacidad de carga del vehículo, la pendiente y la temperatura. Si esto ocurre, no es necesario detener el vehículo. Puede seguir manejando.

El aire acondicionado podría encenderse y apagarse automáticamente durante condiciones extremas de funcionamiento para evitar el sobrecalentamiento del motor. Cuando la temperatura del refrigerante disminuya a una temperatura normal de funcionamiento, el aire acondicionado se encenderá.

Si el indicador de temperatura del refrigerante se mueve por completo hacia el área roja o si aparecen en la pantalla de información los mensajes de advertencia de temperatura del refrigerante o de revisión pronta del motor, haga lo siguiente:

1. Detenga el vehículo cuando sea seguro. Aplique por completo el freno de mano y coloque la transmisión en estacionamiento (P) o punto muerto (N).
2. Deje el motor en marcha hasta que la aguja del medidor de temperatura del refrigerante regrese a la posición normal. Si la temperatura no disminuye después de varios minutos, siga los pasos restantes.
3. Apague el motor y espere que se enfríe. Revise el nivel del líquido refrigerante.
4. Si el nivel de refrigerante está en la marca mínima o debajo de esta, agregue refrigerante prediluido de inmediato.
5. Si el nivel de refrigerante es normal, vuelva a arrancar el motor y continúe.

FILTRO DE AIRE DEL MOTOR

Verificación del medidor de restricción del filtro de aire del motor - Diesel

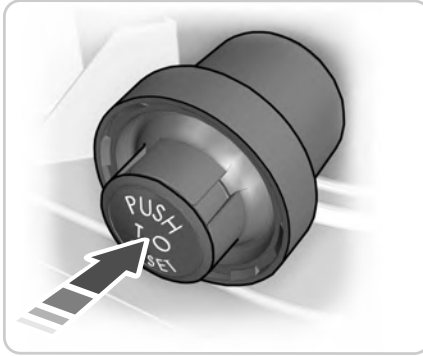

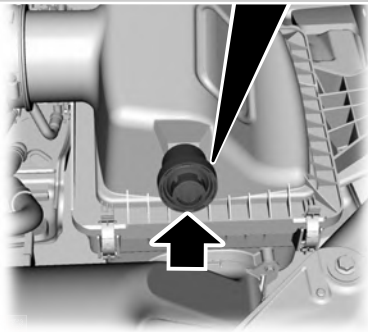

El medidor de restricción del filtro de aire está en la cubierta superior del ensamble del filtro de aire.

Verifique el medidor de restricción del filtro de aire cada vez que abra el capó para llevar a cabo un mantenimiento general del motor. Cambie el elemento del filtro de aire cuando la línea de cambio de filtro del medidor de restricción pueda verse y el medidor esté amarillo. Permitir que el medidor de restricción alcance el máximo afecta el rendimiento del motor y del combustible.

Luego de manejar el vehículo durante una nevada o lluvia intensa, haga lo siguiente:

- Nieve: abra el capó y limpie la nieve y el hielo de la entrada de la cubierta del filtro de aire y reinicie el medidor de restricción del filtro de aire lo antes posible.
- Lluvia intensa: el elemento del filtro de aire se seca luego de manejar a velocidad normal durante aproximadamente 15 a 30 minutos. Abra el capó y reinicie el medidor de restricción del filtro de aire lo antes posible.

Cambio del filtro de aire del motor - Diesel

PELIGRO: para reducir el riesgo de daño al vehículo y de lesiones personales por quemaduras, no arranque el motor sin el filtro de aire ni lo desmonte con el motor en marcha.

Cambie el elemento del filtro de aire en los intervalos de servicio correspondientes.

Use el elemento del filtro de aire de la especificación correcta.

Nota: *No usar el filtro de aire correcto puede causar daños graves al motor. Es posible que la garantía del vehículo no cubra el daño en los componentes.*

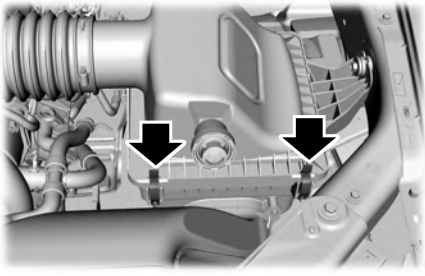

1. Afloje los clips que aseguran la cubierta del filtro de aire. Levante y gire la cubierta del compartimento del filtro de aire.

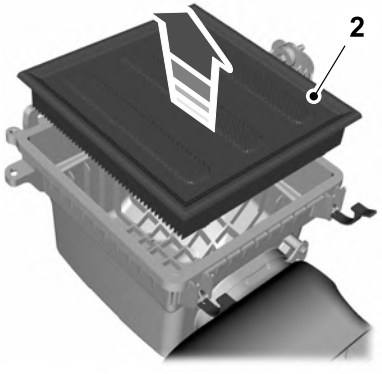

2. Extraiga el filtro de aire del compartimento.
3. Para instalar, siga el procedimiento de remoción en el orden inverso.
4. Luego de instalar un elemento del filtro de aire nuevo, presione el botón de restablecimiento para restablecer el medidor de restricción del filtro de aire. Véase **Verificación del medidor de restricción del filtro de aire del motor** (página 423).

Cambio del filtro de aire del motor - Gasolina

PELIGRO: para reducir el riesgo de daño al vehículo y de lesiones personales por quemaduras, no arranque el motor sin el filtro de aire ni lo desmonte con el motor en marcha.

Cambie el filtro de aire en los intervalos adecuados.

Al cambiar el filtro de aire, utilice solo el filtro de aire indicado. Véase **Capacidades y especificaciones** (página 476).

Nota: *si no se utiliza el elemento del filtro de aire correcto, se pueden producir daños graves en el motor que pueden no estar cubiertos por la garantía del vehículo.*

Nota: *cuando realice el mantenimiento del filtro de aire, no permita el ingreso de elementos externos en el sistema de admisión de aire. El motor puede dañarse incluso con partículas pequeñas.*

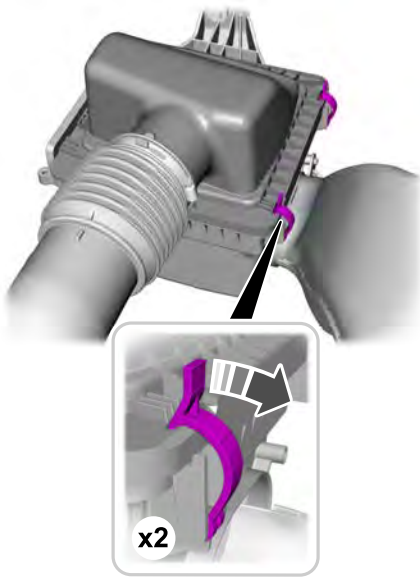

1. Afloje los clips que fijan la cubierta del filtro de aire al compartimiento.
2. Levante cuidadosamente la cubierta del compartimento del filtro de aire.
3. Extraiga el filtro de aire del compartimento.
4. Para instalar, siga el procedimiento de remoción en el orden inverso.

Filtro de aire del motor – Mensajes de información - Diesel

Mensaje	Acción
Filtro OK	Indica que el filtro de aire del motor funciona como se esperaba.
Revisar filtro Ver Manual	Indica que hay una restricción mayor de la esperada en el filtro de aire del motor, lo que podría representar un filtro obstruido o un filtro de aire cuya vida útil ha finalizado. Cuando se muestra esto, controle el filtro de aire del motor y reemplácelo si es necesario. Después de la inspección o del cambio del filtro de aire del motor, debe volver a ajustar el sistema para cambiar el estado de "Controlar filtro" a "Filtro OK".
Avería en el sistema Ver Manual	Indica que hay un error en el sistema electrónico de mantenimiento del filtro de aire que requiere mantenimiento.

SEPARADOR DE AGUA DEL FILTRO DE COMBUSTIBLE - VACIADO - DIESEL

PELIGRO: no drene el separador de agua en combustible mientras el motor está en funcionamiento. Si no sigue esta advertencia, se podría producir un incendio, lesiones personales graves, causar la muerte o daños a la propiedad.

PELIGRO: no deseche el combustible con la basura doméstica ni en la red pública de desagües cloacales. Use una instalación de desecho de residuos autorizada.

El sistema de combustible del vehículo posee un filtro de combustible y un separador de agua para eliminar el agua del combustible.

Si el indicador de agua en combustible se enciende cuando el motor está en funcionamiento, detenga el vehículo tan pronto como sea seguro hacerlo, apague el motor y drene el separador de combustible y agua.

Nota: *dejar que el agua permanezca en el sistema de combustible después de que el indicador de agua en combustible se haya encendido podría ocasionar daños importantes o fallas en el sistema de inyección de combustible.*

El colector de agua en combustible se encuentra arriba del riel del marco, debajo del lado del conductor.

Asegúrese de que el encendido esté desactivado antes de llevar a cabo los siguientes pasos.

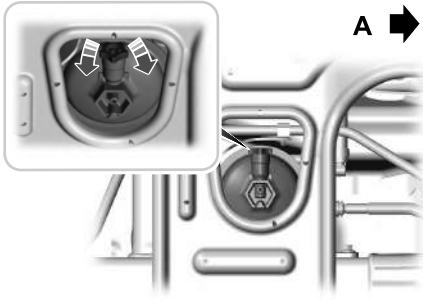

A Frente del vehículo

1. Afloje la tapa de drenado con un giro y medio aproximadamente.
2. Permita que el agua drene.
3. Ajuste la tapa de drenado hasta que sienta una resistencia considerable.
4. Active el encendido durante 30 segundos, luego apáguelo. Repita dos veces.
5. Arranque el motor.
6. Revise que no haya filtraciones.

Nota: *la luz de advertencia de agua en combustible se apaga después de aproximadamente dos segundos con el motor en funcionamiento.*

Nota: *la bomba del tanque se apagará automáticamente después de 30 segundos, aproximadamente.*

CAMBIO DEL FILTRO DE COMBUSTIBLE

El vehículo tiene filtros de combustible duraderos integrados al tanque de combustible. No se necesita mantenimiento regular ni reemplazo.

CAMBIO DE LA BATERÍA DE 12 V

PELIGRO: por lo general, las baterías producen gases explosivos que pueden provocar lesiones personales. Por lo tanto, no permita que llamas, chispas o sustancias encendidas estén cerca de la batería. Cuando trabaje cerca de la batería, siempre cúbrase la cara y protéjase los ojos. Siempre asegúrese de que haya una correcta ventilación.

PELIGRO: cuando levante una batería con cubierta de plástico, si aplica demasiada presión en las paredes de los extremo, podría provocar que el ácido se esparza por los tapones de ventilación, lo que podría causar lesiones personales y daños al vehículo o a la batería. Levante la batería con un dispositivo de elevación de baterías o con las manos colocándolas en las esquinas opuestas.

PELIGRO: mantenga las baterías fuera del alcance de los niños. Las baterías contienen ácido sulfúrico. Evite el contacto con la piel, los ojos o la ropa. Cúbrase los ojos cuando trabaje cerca de la batería para protegerse contra posibles salpicaduras de soluciones ácidas. En caso de que la piel o los ojos entren en contacto con el ácido, enjuáguese de inmediato con agua durante un mínimo de 15 minutos y busque atención médica de inmediato. Si ingiere ácido, llame a un médico inmediatamente.

PELIGRO: los polos, los terminales y los accesorios relacionados de la batería contienen plomo y componentes de plomo, que son sustancias químicas reconocidas por el estado de California como causantes de cáncer y daños en el sistema reproductivo. **Lávese las manos después de manipularla**.

PELIGRO: es posible que el vehículo tenga más de una batería. Si se quitan los cables de una batería solamente, no se desconecta el sistema eléctrico del vehículo. Asegúrese de desconectar los cables de todas las baterías cuando desconecte la energía. Si no lo hace, se podrían provocar lesiones personales graves o daños a la propiedad.

La batería se encuentra en el compartimento del motor. Véase **Bajo el capó - Vista de conjunto** (página 413).

El vehículo tiene una batería sin mantenimiento. No requiere agua adicional durante el mantenimiento.

Para lograr un funcionamiento prolongado y sin problemas, mantenga la cubierta de la batería limpia y seca y los cables ajustados firmemente en los terminales de la batería. Si hay algún signo de corrosión en la batería o en los terminales, quite los cables de los terminales y límpielos con un cepillo de alambre. Puede neutralizar el ácido con una solución de bicarbonato de sodio y agua.

Recomendamos que desconecte el terminal de cable negativo de la batería si piensa guardar el vehículo durante un período prolongado.

Nota: *si solo desconecta el terminal de cable negativo de la batería, asegúrese de que esté aislado o lejos del terminal de la batería para evitar una conexión accidental o un arco.*

Para mantener el funcionamiento correcto del sistema de administración de la batería, si agrega algún dispositivo eléctrico al vehículo, no conecte la conexión a tierra directamente al terminal negativo de la batería. Si se realiza una conexión en el terminal negativo de la batería, se podrían generar mediciones imprecisas del estado de la batería y el sistema podría funcionar mal.

Nota: *si agrega componentes o accesorios eléctricos al vehículo, estos podrían repercutir negativamente en el rendimiento y la duración de la batería y en el rendimiento de otros sistemas eléctricos del vehículo.*

Si reemplaza la batería, asegúrese de que coincida con los requisitos eléctricos del vehículo.

Si desconecta o reemplaza la batería y el vehículo tiene transmisión automática, deberá volver a aprender la estrategia de adaptación. Debido a esto, la transmisión puede cambiar con firmeza cuando maneja por primera vez. Esto es normal mientras la transmisión actualiza completamente su funcionamiento para una sensación óptima de marchas.

Remoción y colocación de la batería

Para desconectar o quitar la batería, siga los pasos a continuación:

1. Accione el freno de mano y apague el encendido.
2. Desactive todos los equipos eléctricos, por ejemplo, las luces y la radio.
3. Espere un mínimo de dos minutos antes de desconectar la batería.

Nota: *el sistema de control del motor tiene una función de retención eléctrica y permanece activado durante un tiempo luego de que haya desactivado el encendido. Esto permite el almacenamiento de tablas de diagnóstico y de adaptación. La desconexión de la batería sin esperar puede provocar daños que la garantía del vehículo no cubre.*

4. Desconecte el terminal de cable negativo de la batería.
5. Desconecte el terminal de cable positivo de la batería.
6. Quite la traba de seguridad de la batería.
7. Extraiga la batería.
8. Para instalar, siga el procedimiento de remoción en el orden inverso.

Nota: *antes de volver a conectar la batería, asegúrese de que el encendido esté desactivado.*

Nota: *asegúrese de que los terminales de los cables de la batería estén bien ajustados.*

Nota: *después de limpiar o reemplazar la batería, asegúrese de volver a colocar la cubierta o protección.*

Si desconecta o reemplaza la batería del vehículo, debe restablecer las siguientes funciones:

- Rebote de la ventanilla. Véase **Ventanillas** (página 125).
- Ajustes de reloj.
- Estaciones de radio preconfiguradas.
- Sensor del ángulo de la dirección.

Nota: *para calibrar el sensor del ángulo de la dirección, maneje el vehículo a más de 50 km/h por al menos 2 km. Asegúrese de manejar en línea recta por al menos 30 segundos. Varias funciones del vehículo están desactivadas y la luz de advertencia podría aparecer hasta que se calibre el sensor.*

Sistema de administración de la batería

El sistema de administración de la batería controla las condiciones de esta y toma medidas para extender su vida útil. Si se detecta una descarga excesiva de la batería, el sistema desactiva temporalmente algunas de las siguientes funciones:

- Luneta térmica.
- Asientos calentados.
- Climatizador.
- Volante de dirección calentado.
- Unidad de audio.
- Sistema de navegación.

Puede aparecer un mensaje en la pantalla de información para avisarle que se activaron las medidas de protección de la batería.

Luego de reemplazar la batería o, en algunos casos, después de cargarla con un cargador externo, el sistema de administración de la batería requiere ocho horas de tiempo de inactividad para volver a aprender el estado de carga de la batería. Durante este tiempo el vehículo debe permanecer completamente trabado con el encendido apagado.

Nota: *si agrega componentes o accesorios eléctricos al vehículo, podría repercutir negativamente en el rendimiento y la duración de la batería. Esto también podría afectar el rendimiento de otros sistemas eléctricos del vehículo.*

Desecho de la batería

Asegúrese de desechar las baterías viejas de manera respetuosa con el medio ambiente. Consulte con la autoridad local correspondiente sobre el reciclaje de las baterías usadas.

ALINEACIÓN DE LOS FAROS

Ajuste vertical

Las ópticas delanteras del vehículo están correctamente colocadas en la planta de ensamble. Si tiene un accidente con el vehículo, comuníquese con un concesionario Ford para que controle y alinee nuevamente las ópticas delanteras.

Ubicación correcta de las ópticas delanteras

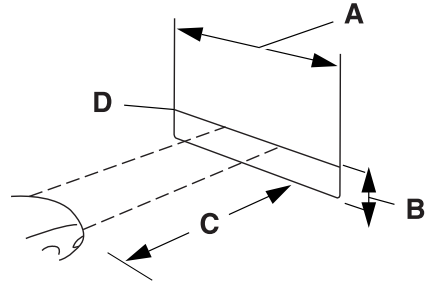

A	8 pies (2,4 m).
B	Altura central de la óptica al piso.
C	25 pies (7,6 m).
D	Línea de referencia horizontal.

1. Estacione el vehículo directamente en frente de una pared o pantalla en una superficie nivelada, a aproximadamente 7,6 m de distancia.
2. Mida la altura desde el centro de la óptica delantera, indicado con un círculo de 3 milímetros en el lente, hasta el piso y marque una línea de referencia horizontal de 2,4 m en la pared o en la pantalla vertical a esta altura. Usar cinta de enmascarar es buena opción.

3. Encienda las luces bajas para iluminar la pared o pantalla y abra el capó. Cubra una de las ópticas delanteras para que la luz no dé contra la pared.

4. En la pared o en la pantalla, puede observar un patrón de luz con un borde horizontal perceptible hacia la derecha. Si el borde no está en la línea de referencia horizontal, ajuste la luz para que el borde esté a la misma altura que la línea de referencia horizontal.

5. Ubique el ajustador vertical en cada óptica delantera. Con un destornillador Philips n.º 2, gire el ajustador hacia la izquierda o la derecha para ajustar la óptica delantera de forma vertical.
6. Repita los pasos 3 a 7 para ajustar la otra óptica.
7. Cierre el capó y apague las ópticas.

Ajuste horizontal

No se requiere ajuste horizontal para este vehículo.

BOMBILLOS EXTERIORES

Tabla de especificaciones del bombillo exterior

Las lámparas de repuesto se especifican en la siguiente tabla. Las lámparas de las ópticas delanteras deben marcarse con un D.O.T. autorizado para Norteamérica para asegurarse del rendimiento, brillo, patrón de luz y visibilidad segura adecuados de las luces. Las lámparas correctas no dañarán el conjunto de la lámpara ni invalidarán la garantía del conjunto de la lámpara y proporcionarán autonomía de calidad de la lámpara.

Luz	Especificación	Potencia (vatios)
Luz de freno instalada en el centro.	912	16
Luz de carga instalada en el centro. Vehículos con caja de carga.	LED	LED
Luz de conducción diurna (XLT opcional, Lariat, Platinum, King Ranch, Limitada).	LED	LED
Luz de conducción diurna (XLT opcional, XL).	H11	55
Luz direccional delantera y de estaciona-miento (XLT opcional, Lariat, Platinum, King Ranch, Limitada).	LED	LED
Luz direccional delantera y de estaciona-miento (XLT opcional, XL).	4257NA	21/5
Faro antiniebla delantero (XLT opcional, Lariat, Platinum, King Ranch, Limitada).	LED	LED
Faro antiniebla delantero (XLT opcional, XL).	9140	55
Luz de posición lateral delantera (Lariat opcional, Platinum, King Ranch, Limitada).	LED	LED
Luz de posición lateral delantera (Lariat opcional, XL, XLT).	W5W	5
Ópticas delanteras (XLT opcional, Lariat, Platinum, King Ranch, Limi-tada).	LED	LED
Faro de luces bajas (XLT opcional, XL).	H11	55
Faro de luces altas (XLT opcional, XL).	9005	65
Luz de placa o matricula.	W5W	5
Luz para charcos.	LED	LED
Luz de la caja de carga trasera.	LED	LED
Luz direccional trasera (XL opcional).	WTY21W	21

Luz	Especificación	Potencia (vatios)
Luz trasera, luz de freno (XL opcional).	WT21W/7W	21/7
Luz trasera, luz de freno, luz direccional trasera y luz de posición lateral trasera (XL opcional, XLT).	WT21W/7W	21/7
Luz de marcha atrás (XL opcional).	WT21W	21
Luz de marcha atrás (XL opcional, XLT).	LED	LED
Luz direccional lateral.	LED	LED
Funciones de la luz trasera (Lariat, Platinum, King Ranch, Limitada).	LED	LED

Nota: *las luces LED no se pueden reparar. En caso de que fallen, consulte a un concesionario Ford.*

Cambio del bombillo de la óptica delantera

PELIGRO: asegúrese de que las lámparas se hayan enfriado antes de quitarlas. Si no sigue esta advertencia, se podrían producir lesiones personales graves.

Acceso a las lámparas halógenas de luz alta y baja

1. Gire el volante al lado opuesto de la lámpara que debe reemplazarse.

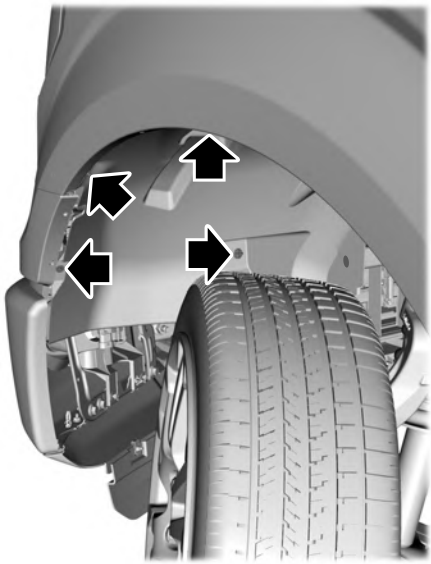

2. Retire los tornillos y clips a presión del frente del arco de paso de la rueda.
3. Corra el arco de paso de la rueda hacia la llanta para acceder a las lámparas.

Reemplazo de las lámparas halógenas de luz alta y baja

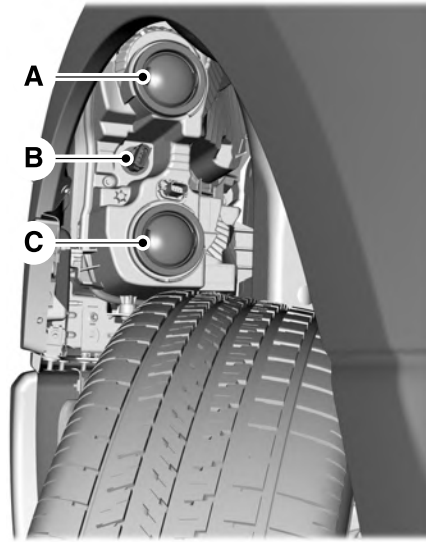

A. Lámpara de la luz baja delantera
B. Lámpara de la luz direccional delantera.
C. Bombillo delantero de luz alta

1. Asegúrese de que las ópticas delanteras estén apagadas.
2. En el caso de las lámparas de luz baja y de luz alta, quite la tapa de caucho para acceder a ellas.
3. Retire el portabombillos del conjunto de lámparas; para ello, gírelo hacia la izquierda y luego hale en línea recta para quitarlo.
4. Desenchufe el conector eléctrico de la lámpara.
5. Para instalar, siga el procedimiento de remoción en el orden inverso.

Nota: *manipule con cuidado las lámparas halógenas de las ópticas delanteras y manténgalas fuera del alcance de los niños. Agarre la lámpara solo por la base de plástico y no toque el vidrio. El aceite de las manos puede causar que la lámpara se rompa la próxima vez que las ópticas estén en funcionamiento.*

Nota: *si toca la lámpara accidentalmente, debe limpiarlo con alcohol líquido antes de colocarlo.*

Cambio del bombillo de la luz direccional delantera

PELIGRO: asegúrese de que las lámparas se hayan enfriado antes de quitarlas. Si no sigue esta advertencia, se podrían producir lesiones personales graves.

1. Gire el volante al lado opuesto de la lámpara que debe reemplazarse.

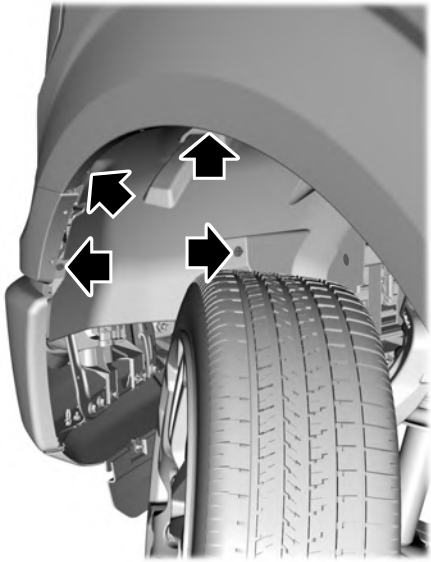

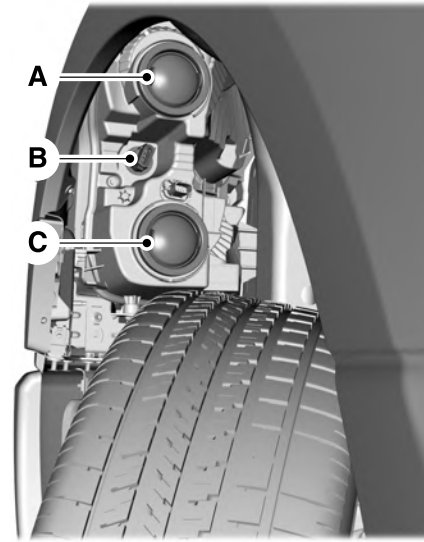

2. Retire los tornillos y clips a presión del frente del arco de paso de la rueda.
3. Corra el arco de paso de la rueda hacia la llanta para tener acceso a la lámpara.

A. Lámpara de la luz baja delantera
B. Lámpara de la luz direccional delantera.
C. Bombillo delantero de luz alta

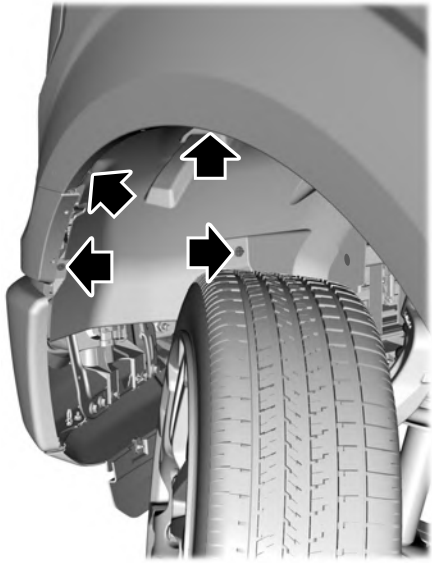

1. Asegúrese de que las ópticas delanteras estén apagadas.
2. Retire el portabombillos del conjunto de lámparas; para ello, gírelo hacia la izquierda y luego hale en línea recta para quitarlo.
3. Desenchufe el conector eléctrico de la lámpara.
4. Para instalar, siga el procedimiento de remoción en el orden inverso.

Cambio del bombillo de la luz de posición lateral delantera

1. Gire el volante al lado opuesto de la lámpara que debe reemplazarse.
2. Retire los tornillos y clips a presión del frente del arco de paso de la rueda.
3. Corra el arco de paso de la rueda hacia la llanta para tener acceso a la lámpara.

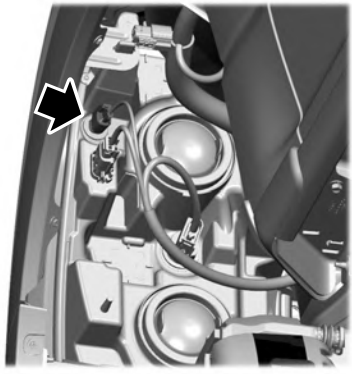

4. Retire el portabombillos del conjunto de lámparas; para ello, gírelo hacia la izquierda y luego hale en línea recta para quitarlo.
5. Desenchufe el conector eléctrico de la lámpara.
6. Para instalar, siga el procedimiento de remoción en el orden inverso.

Cambio del bombillo de la luz del faro antiniebla delantero (Si está equipado)

1. Asegúrese de que los faros antiniebla estén apagados.
2. Desenchufe el conector eléctrico del bombillo del faro antiniebla.
3. Gire el bombillo hacia la izquierda y sáquelo del faro antiniebla.
4. Para instalar, siga el procedimiento de remoción en el orden inverso.

Cambio del bombillo de la luz trasera

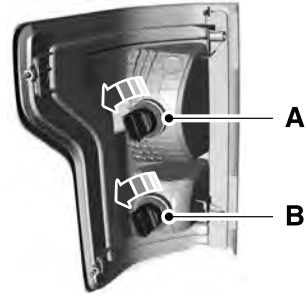

A. Luz de freno, lámpara de la luz direccional trasera.

B. Lámpara de la luz de marcha atrás.

1. Retire el conjunto de luces traseras.
2. Gire hacia la izquierda el portabombillos y retírelo del conjunto de luces traseras.
3. Para instalar, siga el procedimiento de remoción en el orden inverso.

Cambio del bombillo de la luz de freno

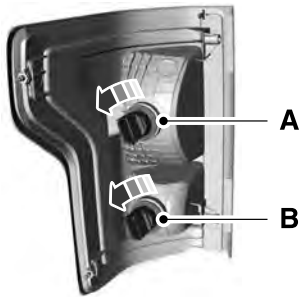

A. Luz de freno, lámpara de la luz direccional trasera.

B. Lámpara de la luz de marcha atrás.

1. Retire el conjunto de luces traseras.
2. Gire hacia la izquierda el portabombillo y retírelo del conjunto de luces traseras.
3. Para instalar, siga el procedimiento de remoción en el orden inverso.

Cambio del bombillo de la luz direccional trasera

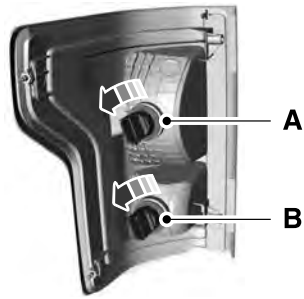

A. Luz de freno, lámpara de la luz direccional trasera.

B. Lámpara de la luz de marcha atrás.

1. Retire el conjunto de luces traseras.
2. Gire hacia la izquierda el portabombillo y retírelo del conjunto de luces traseras.
3. Para instalar, siga el procedimiento de remoción en el orden inverso.

Cambio del bombillo de la luz de marcha atrás

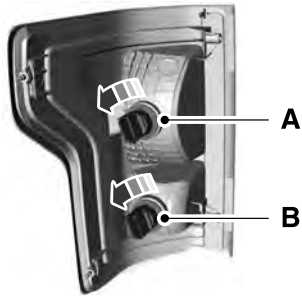

A. Luz de freno, lámpara de la luz direccional trasera.

B. Lámpara de la luz de marcha atrás.

1. Retire el conjunto de luces traseras.
2. Gire hacia la izquierda el portabombillo y retírelo del conjunto de luces traseras.
3. Para instalar, siga el procedimiento de remoción en el orden inverso.

Cambio del bombillo la luz de freno superior

1. Asegúrese de que las luces estén apagadas.
2. Retire los cuatro tornillos y mueva el conjunto de bombillo para sacarlo del vehículo y dejar expuesto el portabombillos.

3. Retire el portabombillos girándolo hacia la izquierda y luego tírelo para quitarlo del conjunto de la lámpara.
4. Hale el bombillo en línea recta para sacarlo del portabombillo.
5. Para instalar, siga el procedimiento de remoción en el orden inverso.

Cambio del bombillo luz de placa o matricula

Los bombillos de placa o matricula se encuentran detrás del paragolpes trasero.

1. Para llegar al bombillo, acceda a la parte trasera del paragolpes trasero.
2. Gire hacia la izquierda el portabombillo y retírelo cuidadosamente del conjunto de luces.

3. Hale el bombillo en línea recta para sacarlo del portabombillo.
4. Para instalar, siga el procedimiento de remoción en el orden inverso.

BOMBILLOS INTERIORES

Tabla de especificaciones del bombillo interior

Su vehículo tiene luces LED Estas son elementos que no se pueden reparar. En caso de que fallen, consulte a un concesionario Ford.

DIRECCIONAMIENTO DEL CINTURÓN DE SEGURIDAD - 3.0L DIESEL

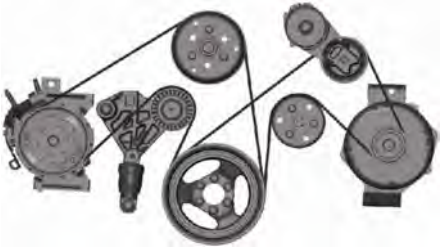

DIRECCIONAMIENTO DEL CINTURÓN DE SEGURIDAD - 3.5L ECOBOOST™

Nota: *la correa de transmisión larga se encuentra en la ranura interior más cercana al motor. La correa de transmisión corta se encuentra en la ranura exterior más alejada del motor.*

DIRECCIONAMIENTO DEL CINTURÓN DE SEGURIDAD - 5.0L

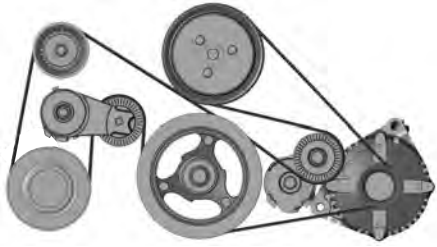

LIMPIEZA DEL EXTERIOR DEL VEHÍCULO

Precauciones para la limpieza de exteriores

Elimine de inmediato los derrames de combustible, los residuos de AdBlue® (Urea Automotriz), los excrementos de aves, los restos de insectos y el alquitrán de la carretera. Esto puede dañar la pintura o el revestimiento de su vehículo con el tiempo.

Antes llevar el vehículo a un lavadero de autos, retire todos los accesorios externos, como por ejemplo las antenas.

Limpieza de los faros y las luces traseras

Le recomendamos que solo utilice agua fría o templada con detergente para autos para limpiar las luces delanteras y traseras.

No raspe las luces.

No pase un paño sobre las luces si están secas.

Limpieza de las ventanas y las plumillas del limpiaparabrisas

Limpieza del parabrisas y de las plumillas del limpiaparabrisas:

- Limpie el parabrisas con un limpiador para vidrio no abrasivo.

Nota: *Cuando limpie la parte interna del parabrisas, evite que el limpiador de vidrios entre en el tablero de instrumentos o en los paneles de las puertas. Limpie de inmediato el limpiador de vidrios de estas superficies.*

- Limpie las plumillas del limpiaparabrisas con alcohol isopropílico líquido lavaparabrisas concentrado.

Nota: *No utilice hojas de afeitar ni ningún otro objeto afilado para quitar etiquetas del interior del vidrio panorámico térmico ni para limpiarla. Esto puede generar daños que no están cubiertos por la garantía del vehículo.*

Limpieza de los elementos de cromo, aluminio o acero inoxidable

Le recomendamos que solo use jabón para autos, un paño suave y agua en paragolpes y en otras piezas cromadas, de aluminio o de acero inoxidable.

Nota: *para obtener información adicional y asistencia, le recomendamos que se comunique con un concesionario Ford.*

Nota: *Enjuague bien el área después de limpiar.*

Nota: *No utilice materiales abrasivos; por ejemplo, esponjas de fibra metálica o de plástico ya que podrían rayar estas superficies.*

Nota: *no use limpiadores de cromo o de metales ni pula las ruedas o las tapas de las ruedas.*

Limpieza de las ruedas

Solo utilice el limpiador para neumáticos y llantas recomendado para limpiarlos semanalmente. Para obtener información adicional y asistencia, le recomendamos que se comunique con un concesionario Ford.

1. Use una esponja para eliminar los depósitos pesados de suciedad y de polvo en los frenos.
2. Enjuague bien después de limpiar.

Nota: *no aplique un producto químico de limpieza a las llantas y las tapas de las ruedas cuando estén calientes o tibias.*

Si pretende estacionar su vehículo durante un período extendido después de limpiar las ruedas con un limpiador, condúzcalo unos minutos antes de estacionarlo. Esto reduce el riesgo de que se genere corrosión en los discos, las pastillas y el revestimiento de frenos.

No limpie las ruedas cuando estén calientes.

Nota: *algunos lavaderos de autos podrían dañar el acabado de las llantas y las tapas de las ruedas.*

Nota: *si utiliza limpiadores no recomendados, productos de limpieza fuertes, limpiadores para ruedas cromadas o materiales abrasivos puede dañar el acabado de las llantas o las tapas de las ruedas.*

Limpieza del compartimiento del motor

Use una aspiradora para quitar la suciedad del área de la pantalla debajo del parabrisas.

Nota: *si no está familiarizado con las piezas del motor, no lave el compartimento del motor. Evite lavar el motor frecuentemente.*

Cuando lave el compartimiento del motor:

- Nunca lave ni enjuague el motor cuando esté caliente o en funcionamiento.
- Nunca lave ni enjuague la bobina del encendido, el cable o el alojamiento de la bujía.
- Cubra la batería, la caja de fusibles y el conjunto de filtros de aire para evitar que el agua produzca daños.

Nota: *si el vehículo tiene una cubierta del motor, retírela antes de aplicar el detergente y desengrasante.*

- Rocíe detergente y desengrasante autorizados en todas las partes que necesitan limpieza y enjuague con agua.

Limpieza de las tiras o los gráficos

Se recomienda lavar el vehículo a mano; sin embargo, también puede usarse el lavado a presión en las siguientes condiciones:

- si usa un rociador con un ángulo de rocío amplio de 40º,
- si mantiene la boquilla a 305 mm de distancia y en un ángulo de 90º con respecto a la superficie de su vehículo,
- si no usa agua a una presión superior a 2.000 psi,
- si no usa agua a una temperatura superior a 82ºC,

Nota: *si sostiene la boquilla de la lavadora a presión en un ángulo con respecto a la superficie de su vehículo, puede dañar los gráficos y provocar que los bordes se despeguen de la superficie del vehículo.*

Limpieza de los lentes y sensores de la cámara

Le recomendamos que solamente use agua tibia o fría y un paño suave para limpiar el lente de la cámara y los sensores.

Nota: *no lave a presión el lente de la cámara y los sensores.*

Limpieza de la parte inferior de la carrocería

Lave frecuentemente la parte inferior del vehículo. Mantenga limpios los orificios de drenaje de la carrocería y las puertas, sin suciedad compactada.

Si el vehículo se utiliza en ambientes con polvo o barro, es posible que las piezas de la suspensión trasera se deban limpiar a menudo con un limpiador eléctrico o con un enjuague a fondo con chorros de agua. Mientras utiliza el vehículo, puede escuchar chirridos o chasquidos en los muelles traseros o en otros componentes de la suspensión si hay partículas, como suciedad, piedras y otros residuos, en los componentes.

LIMPIEZA DEL INTERIOR

Limpieza del cuadro de instrumentos

PELIGRO: no use solventes químicos ni detergentes fuertes cuando limpie el volante o el panel de instrumentos para evitar la contaminación del sistema del airbag.

Le recomendamos que use solo un paño suave húmedo para limpiar el cuadro de instrumentos y el lente del tablero. Seque el área con un paño suave limpio.

Para obtener información adicional y asistencia, le recomendamos que se comunique con un concesionario Ford.

Nota: *evite limpiadores o pulidores que aumenten el brillo de la parte superior del cuadro de instrumentos. El acabado mate en esta área ayuda a protegerlo del reflejo no deseado del parabrisas.*

Limpieza del plástico

Le recomendamos que use solo un paño suave con una solución de agua y jabón suave. Seque el área con un paño suave limpio.

Limpieza de las pantallas

Le recomendamos que solamente use un paño de microfibra con movimientos circulares para limpiar las huellas dactilares o el polvo.

Si aún quedan polvo o huellas dactilares en la pantalla, aplique una pequeña cantidad de alcohol al paño y limpie la pantalla una vez más.

Nota: *no vierta ni pulverice alcohol sobre la pantalla táctil.*

Nota: *no use detergente ni ningún otro tipo de sustancia solvente para limpiarla.*

Limpieza de los asientos y del techo interior

PELIGRO: En los vehículos equipados con airbags montados en los asientos, no use solventes químicos ni detergentes fuertes. Estos productos pueden contaminar el sistema de airbag lateral y afectar el desempeño del airbag lateral durante un choque.

Limpieza de los asientos de tela y del techo interior

Le recomendamos que limpie los asientos de tela y el techo interior únicamente de la siguiente forma:

1. Elimine el polvo y la suciedad suelta con una aspiradora.
2. Limpie la superficie con un paño suave húmedo y una solución de agua y jabón neutro. Seque el área con un paño suave limpio.
3. Para obtener información adicional y asistencia, le recomendamos que se comunique con un concesionario Ford.

Si hay manchas rebeldes, limpie el área puntualmente. Si aparece una mancha en forma de aureola sobre la tela, limpie inmediatamente toda el área, pero sin sobresaturar, de lo contrario, la aureola se podría fijar.

Limpieza de vinilo y cuero

Le recomendamos que limpie las superficies de cuero o vinilo únicamente de la siguiente forma:

1. Elimine el polvo y la suciedad suelta con una aspiradora.
2. Limpie la superficie con un paño suave húmedo y una solución de agua y jabón neutro. Seque el área con un paño suave limpio.
3. Para obtener información adicional y asistencia, le recomendamos que se comunique con un concesionario Ford.

Con la edición King Ranch

El vehículo tiene asientos cubiertos con cuero de la más alta calidad que es extremadamente duradero, pero aún así requiere cuidados especiales y tareas de mantenimiento para conservar la durabilidad y la comodidad.

La limpieza y el acondicionamiento habituales mantienen la apariencia del cuero.

Rayones

Ya que el cuero del asiento proviene de piel genuina de novillo, puede haber evidencia de marcas naturales, como pequeñas cicatrices. Estas marcas le aportan carácter a las fundas de los asientos y se consideran prueba de un producto de cuero genuino.

Para reducir la apariencia de ciertos rayones y otras marcas de desgaste, aplique acondicionador en el área afectada.

Acondicionamiento

- Limpie las superficies siguiendo los pasos descritos en la sección Limpieza de vinilo y cuero.
- Asegúrese de que el cuero esté seco. Luego, aplique una cantidad de acondicionador del tamaño de una moneda en un paño limpio y seco.
- Frote el acondicionador en el cuero hasta que desaparezca. Deje que el acondicionador se seque. Luego, repita el proceso en todo el interior. Si aparece una película, quítela con un paño limpio y seco.

Para obtener más información, visite: *www.krsaddleshop.com*

Limpieza de las alfombras

Le recomendamos que limpie las alfombras únicamente de la siguiente manera:

1. Elimine el polvo y la suciedad suelta con una aspiradora.
2. Limpie la superficie con un paño suave húmedo y una solución de agua y jabón neutro. Seque el área con un paño suave limpio.
3. Para obtener información adicional y asistencia, le recomendamos que se comunique con un concesionario Ford.

Si hay manchas rebeldes, limpie el área puntualmente. Si aparece una mancha en forma de aureola sobre la tela, limpie de inmediato toda el área, pero sin sobresaturar, de lo contrario, la aureola se podría fijar.

Le recomendamos que limpie las alfombras de piso únicamente de la siguiente manera:

1. Elimine el polvo y la suciedad suelta con una aspiradora.

2. Lave las alfombras de goma del piso con jabón suave y agua tibia o fría.
3. Seque completamente la alfombra del piso antes de volver a colocarla en el vehículo.

Limpieza de los cinturones de seguridad

PELIGRO: No use solventes de limpieza, lavandina ni tinta en los cinturones de seguridad, ya que estos productos pueden debilitar las correas del cinturón.

1. Limpie la superficie con un paño suave húmedo y una solución de agua y jabón neutro. Seque el área con un paño suave limpio.

Limpieza de los rieles del techo solar (Si está equipado)

1. Quite el polvo de los rieles con una aspiradora.
2. Limpie la goma de estanqueidad y la superficie pintada del techo metálico con un paño suave y húmedo y una solución de agua y jabón suave.

PEQUEÑAS REPARACIONES DE LA PINTURA

Los Concesionarios Ford tienen pintura para retoque que coincide con el color de su vehículo. El código de color del vehículo está impreso en una calcomanía en el marco de la puerta delantera izquierda. Lleve el código de color al Concesionario Ford para asegurarse que obtenga el color correcto.

Antes de reparar un daño menor de pintura, use un limpiador para retirar las partículas, tales como el excremento de los pájaros, la savia de los árboles, los restos de insectos, las manchas de alquitrán, la sal del camino y el polvo residual de las industrias.

Lea las instrucciones antes de usar productos de limpieza.

SOLIDIFICACIÓN DEL VEHÍCULO

Encere la superficie pintada de alto brillo de su vehículo prelavado una o dos veces al año.

Le recomendamos usar solo una cera de calidad aprobada que no contenga abrasivos. Siga las instrucciones del fabricante para aplicar y quitar la cera. Para obtener información adicional y asistencia, le recomendamos que se comunique con un concesionario Ford.

Cuando lave o encere, estacione su vehículo en un área a la sombra, fuera de la luz directa del sol.

Nota: *evite encerar las partes sin pintar o las partes negras con poco brillo; se descoloran con el tiempo.*

PREPARACIÓN DEL VEHÍCULO PARA SU ALMACENAMIENTO

Si planea guardar su vehículo durante 30 días o más, lea las siguientes recomendaciones de mantenimiento para garantizar que su vehículo permanezca en buenas condiciones de funcionamiento.

Si el vehículo se guarda durante un período prolongado, existen diferentes condiciones que podrían degradar el rendimiento del motor o provocar fallas, a menos que tome precauciones específicas para preservar su auto.

General

- Guarde todos los vehículos en un lugar seco y ventilado.
- Si los vehículos se guardan en el exterior, requieren mantenimiento frecuente para protegerlos contra el óxido y los daños por el medio ambiente.
- Asegúrese de que todos los varillajes, los cables, las palancas y los pernos debajo del vehículo estén cubiertos con grasa para evitar que se oxiden.
- Cada 15 días, mueva los vehículos al menos 7,5 m para lubricar las piezas de funcionamiento y evitar la corrosión.
- Llene el tanque de combustible con combustible de alta calidad hasta el primer corte automático de la boquilla de la bomba de combustible.

Motor

- Cambie el aceite del motor y el filtro antes de guardar el vehículo, ya que el aceite del motor usado contiene contaminantes que podrían dañar el motor.
- Ponga en marcha el motor cada 15 días durante 15 minutos como mínimo. Acelérelo en punto muerto con los controles del climatizador configurados para que desempañen hasta que el motor alcance la temperatura normal de funcionamiento.
- Con el pie en el freno, cambie a todas las velocidades mientras el motor está en funcionamiento.

Carrocería

- Lave bien el vehículo para eliminar suciedad, grasa, aceite, alquitrán o barro de las superficies exteriores, de los alojamientos de las ruedas traseras y de la parte inferior de los guardabarros delanteros.
- Lave frecuentemente el vehículo si está guardado en ubicaciones expuestas.
- Retoque el metal expuesto o imprimado para evitar el óxido.
- Cubra las partes cromadas y de acero inoxidable con una capa gruesa de cera para automóviles para evitar la decoloración. Vuelva a poner cera cuando lave el vehículo en la medida en que lo considere necesario.
- Lubrique todas las bisagras y los pestillos del capó, de las puertas y del baúl con aceite de grado ligero.
- Cubra las molduras interiores para evitar que se decoloren.
- Mantenga todas las partes de goma libres de aceite y de solventes.

Sistemas híbridos de batería

Recomendamos las siguientes medidas para su vehículo:

- Al almacenar el vehículo durante más de 30 días, el estado de carga debe ser de aproximadamente el 50%. Además, le recomendamos desconectar la batería de 12V, lo que reducirá las cargas del sistema en la batería de alta tensión.

Batería de 12 voltios

- Compruebe el estado de la batería y, de ser necesario, recárguela. Mantenga limpias las conexiones.

Nota: *si desconecta los cables de la batería, es necesario restablecer las funciones de la memoria.*

Frenos

Asegúrese de que los frenos y el freno de mano estén completamente sueltos.

Nota: *si pretende estacionar su vehículo durante un largo período después de limpiar las ruedas con un limpiador, maneje el vehículo durante algunos minutos, haciendo esto se reduce el riesgo de aumentar la corrosión de los discos, las pastillas y el revestimiento de frenos.*

Llantas

- Mantenga la presión de aire recomendada.

Nota: *si pretende estacionar su vehículo durante un período extendido después de limpiar las ruedas con un limpiador, condúzcalo unos minutos antes de hacerlo. Esto reduce el riesgo de que se genere corrosión en los discos, las pastillas y el revestimiento de frenos.*

REMOCIÓN DEL VEHÍCULO DEL ALMACENAMIENTO

Si ya no va a mantener al vehículo guardado, haga lo siguiente:

- Recomendamos cambiar el aceite del motor antes de usar el vehículo nuevamente.
- Lave el vehículo para eliminar cualquier suciedad o capa de grasa que se acumule en las superficies de las ventanas.
- Verifique si el limpiaparabrisas está deteriorado.
- Verifique debajo del capó para ver si hay materiales extraños, como nidos de ratones o ardillas, que se puedan haber acumulado en el tiempo en el que estuvo guardado.
- Verifique el caño de escape para asegurarse de que no haya ningún material extraño que se pueda haber acumulado en el tiempo en el que estuvo guardado.
- Verifique la presión de las llantas y ajústela de acuerdo a la etiqueta de las llantas.
- Verifique el funcionamiento del pedal del freno. Maneje el vehículo 4,5 m hacia adelante y hacia atrás para eliminar el óxido acumulado.
- Verifique los niveles de fluido (incluyendo el líquido refrigerante, el aceite y el combustible) para asegurarse de que no haya pérdidas y que los fluidos estén en los niveles recomendados.
- Si retira la batería, limpie los extremos de los cables de la batería e inspeccione en busca de daños.

Contacte a su Concesionario Ford si tiene alguna duda o problema.

UBICACIÓN DE LA ETIQUETA DE LA LLANTA

La etiqueta de la llanta que contiene la presión de inflado de las llantas por tamaño y otra información importante está ubicada en el pilar B o en el marco de la puerta del conductor. Véase **Ubicación de las etiquetas de identificación del vehículo** (página 346).

INFORMACIÓN EN LA PARED LATERAL DE LA LLANTA

Las regulaciones federales tanto de los Estados Unidos como de Canadá solicitan a los fabricantes de llantas que se presente información estandarizada en la pared lateral de todas las llantas. Esta información identifica y describe las características esenciales de la llanta y también brinda un número de identificación de llanta DOT de los Estados Unidos para certificación estándar de seguridad y en caso de retirada del mercado.

Información sobre las llantas tipo P

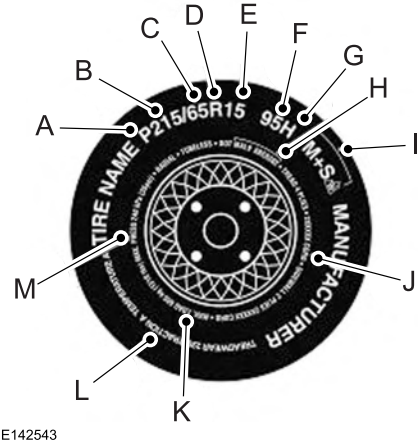

E142543

P215/65R15 95H es un ejemplo del tamaño, índice de carga e índice de velocidad de una llanta. Las definiciones de estos elementos se mencionan a continuación (tenga en cuenta que el tamaño, el índice de carga y el índice de velocidad de la llanta para el vehículo puede ser diferente a los de este ejemplo).

A. **P:** indica una llanta, designado por la Asociación de Neumáticos y Llantas, que puede usarse para el mantenimiento de autos, vehículos utilitarios deportivos, furgonetas y camiones de carga liviana. **Nota:** si el tamaño de la llanta no comienza con una letra puede significar que está designado por la Organización Técnica Europea de Neumáticos y Llantas la Asociación Japonesa de Fabricación de Neumáticos.

B. **215:** indica el ancho nominal en milímetros de la llanta desde un borde lateral hasta el otro. En general, mientras mayor sea el número, más ancho será la llanta.

C. **65:** indica la relación de aspecto que brinda la proporción entre alto y ancho de la llanta.

D. **R:** indica un tipo de llanta radial.

E. **15:** indica el diámetro en pulgadas de la rueda o la llanta. Si cambia el tamaño de la rueda, tendrá que comprar nuevas llantas para que coincidan con el diámetro nuevo de la rueda.

F. **95:** indica el índice de carga de la llanta. Es un índice que consiste en cuánto peso puede cargar una llanta.
Esta información está incluida en el manual del usuario. De lo contrario, comuníquese con su distribuidor de llantas local.

Nota: *puede que esta información no esté incluida en todas las llantas porque la ley no lo exige.*

G. **H:** indica el índice de velocidad de la llanta. El índice de velocidad señala la velocidad a la cual se designa que una llanta pueda manejarse por largos períodos bajo una condición de carga y de presión de inflado normal. Las llantas del vehículo pueden funcionar bajo condiciones diferentes para carga y presión de inflado. Estos índices de velocidad pueden necesitar ajustarse para las condiciones diferentes. Los índices oscilan entre 130 km/h y 299 km/h. Estos índices se mencionan en la siguiente tabla.

Nota: *puede que esta información no esté incluida en todas las llantas porque la ley no lo exige.*

Clasificación por letra	Índice de velocidad
M	130 km/h
N	140 km/h
Q	159 km/h
R	171 km/h
S	180 km/h
T	190 km/h
U	200 km/h
H	210 km/h
V	240 km/h
W	270 km/h
Y	299 km/h

Nota: *los fabricantes de llantas a veces usan las letras ZR para llantas con una capacidad de velocidad máxima que supera las 149 mph (240 km/h). Los fabricantes de llantas siempre usan las letras ZR para llantas con una capacidad de velocidad máxima que supera las 186 mph (299 km/h).*

H. **Número de identificación de llantas (TIN) DOT de los Estados Unidos:** este empieza con las letras DOT e indica que la llanta cumple con todas las normas federales. Los dos números o letras siguientes son el código de la planta que indica dónde se fabricó, los dos siguientes son el código de tamaño y los últimos cuatro números representan la semana y el año cuando se fabricó la llanta. Por ejemplo, los números 317 significan la semana 31 de 1997. Los números se constituyen por cuatro dígitos después del año 2000. Por ejemplo, 2501 significa la semana 25 de

2001. Los números entre medio son los códigos de identificación que se usan para el rastreo. Se usa esta información para comunicarles a los clientes si un defecto de la llanta requiere su retirada del mercado.

I. **M+S o M/S:** barro y nieve o

AT: todo terreno o

AS: todas las estaciones.

J. **Composición de la capa de la llanta y el material usado:** indica el número de capas de tejido engomado en las bandas de rodamiento y la pared lateral de la llanta. Los fabricantes de neumáticos también deben indicar los materiales de las capas en la pared lateral y dentro de la llanta, que incluyen acero, nailon, poliéster y otros.

K. **Carga máxima:** indica la carga máxima que puede llevar la llanta en kilogramos y libras. Para conocer la presión correcta de la llanta para el vehículo, consulte la etiqueta de identificación del vehículo, pegada al pilar de la bisagra de la puerta, el pilar de la cerradura de la puerta o el borde de la puerta que se une al pilar de la cerradura de la puerta, al lado del asiento del conductor.

L. **Clasificaciones de desgaste, tracción y temperatura:**

*__Desgaste:__ la calificación de desgaste es una clasificación comparativa según la tasa de desgaste de la llanta cuando se lo probó en condiciones controladas en un curso de prueba especificado del gobierno. Por ejemplo, una llanta con una calificación de 150 se desgastará una vez y media menos en el curso del gobierno que una llanta de calificación 100.

*__Tracción:__ las clasificaciones de tracción son AA, A, B y C, de mayor a menor. Las clasificaciones representan la capacidad de la llanta de frenar sobre pavimento mojado como se midió bajo las condiciones controladas en las superficies de prueba especificadas del gobierno de asfalto y de concreto. Una llanta con una calificación C puede tener un rendimiento de tracción deficiente.

*__Temperatura:__ las clasificaciones de temperatura son A (la mayor), B y C, que representan la resistencia de la llanta a la generación de calor y su capacidad de disipar el calor cuando se lo probó en condiciones controladas en una rueda de prueba de laboratorio interior especificada.

M. **Presión máxima de inflado:** indica la presión máxima de las llantas que el fabricante permite o la presión a la que la llanta puede llevar la carga máxima. Esta presión por lo general es mayor a la presión de inflado en frío recomendada por el fabricante de la llanta, que está ubicada en la etiqueta de identificación del vehículo (pegada en el pilar de la bisagra de la puerta, el pilar de la cerradura de la puerta o el borde de la puerta que se une al pilar de la cerradura de la puerta, al lado de la posición del asiento del conductor) o en la etiqueta de la llanta, que está ubicada en el pilar B o el borde de la puerta del conductor. La presión de inflado en frío nunca debe ser menor a la presión recomendada en la etiqueta del vehículo.

Los distribuidores de llanta pueden agregar marcas adicionales, notas o advertencias como carga estándar o cámara radial.

Información adicional en la pared lateral de la llanta para las llantas tipo LT

Nota: *las clasificaciones de la calidad de las llantas no aplican a este tipo de llanta.*

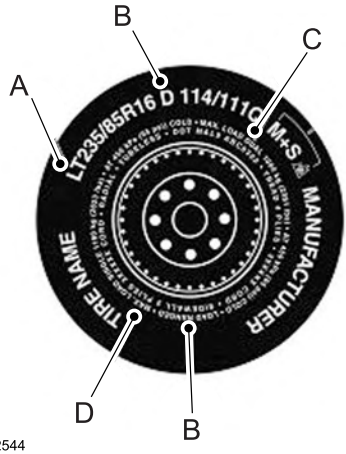

E142544

Las llantas de tipo LT presentan más información que los de tipo P; a continuación se describen estas diferencias.

A. **LT:** indica una llanta, designada por la Asociación de Neumáticos y Llantas, cuyo uso es el mantenimiento de camiones de carga liviana.

B. **Margen de carga y límites de inflado de carga:** indica la capacidad de carga y los límites de inflado de la llanta.

C. **Carga dual máxima de lb (kg) a psi (kPa) en frío:** indica la carga y la presión máxima de la llanta cuando se usa como dual; que se define como cuatro llantas en el eje trasero (un total de seis o más llantas en el vehículo).

D. **Carga simple máxima de lb (kg) a psi (kPa) en frío:** indica la carga y la presión máxima de la llanta cuando se usa como simple, que se define como dos llantas (en total) en el eje trasero.

Información sobre las llantas tipo T

T145/80D16 es un ejemplo del tamaño de una llanta.

Nota: *el tamaño de la llanta temporal para el vehículo puede ser diferente a los de este ejemplo. Las clasificaciones de la calidad de las llantas no aplican a este tipo de llanta.*

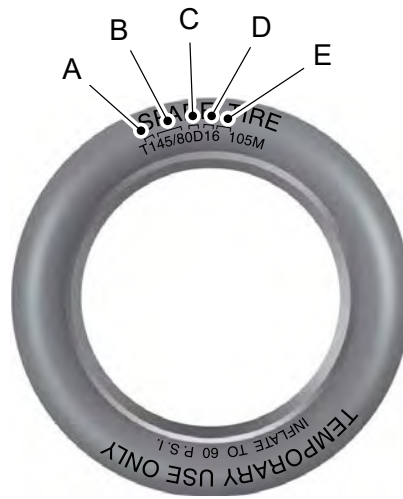

E142545

Las llantas de tipo T presentan más información que los de tipo P; a continuación se describen estas diferencias.

A. **T:** indica un tipo de llanta, designado por la Asociación de Neumáticos y Llantas, cuyo uso es el mantenimiento temporal de automóviles, vehículos utilitarios deportivos, furgonetas y camiones de carga liviana.

B. **145:** indica el ancho nominal en milímetros de la llanta desde un borde lateral hasta el otro. En general, mientras mayor sea el número, más ancho será la llanta.

C. **80:** indica la relación de aspecto que brinda la proporción entre alto y ancho de la llanta. Los números de 70 o inferiores indican una pared lateral corta.

D. **D:** indica un tipo de llanta diagonal.

R: indica un tipo de llanta radial.

E. **16:** indica el diámetro en pulgadas de la rueda o la llanta. Si cambia el tamaño de la rueda, tendrá que comprar nuevas llantas para que coincidan con el diámetro nuevo de la rueda.

GLOSARIO DE TERMINOLOGÍA DE LLANTAS

*__Etiqueta de la llanta:__ una etiqueta que muestra los tamaños originales de llanta del equipo, la presión de inflado recomendada y el peso máximo que puede cargar el vehículo.

*__Número de identificación de llanta (TIN):__ un número en la pared lateral de cada llanta que brinda información sobre la marca, la planta de fabricación, el tamaño y la fecha de fabricación de la llanta. También conocido como código DOT.

*__Presión de inflado:__ una medida de la cantidad de aire en una llanta.

*__Carga estándar:__ una categoría P-métrica o métrica de llantas diseñada para transportar una carga máxima a una presión determinada. Por ejemplo, 35 psi para las llantas P-métricos y 36 psi para las llanta métricos. Aumentar la presión de inflado por encima de esta presión no aumentará la capacidad de carga de la llanta.

*__Carga adicional:__ una categoría P-métrica o métrica de llantas diseñada para llevar una carga máxima mayor a 42 psi. Aumentar la presión de inflado por encima de esta presión no aumentará la capacidad de carga de la llanta.

*__kPa:__ Kilopascal, una unidad métrica de presión de aire.

*__PSI:__ libras por pulgada cuadrada, una unidad estándar de presión de aire.

*__Presión de la llanta en frío:__ la presión de la llanta cuando el vehículo estuvo inmóvil y fuera de luz solar directa por una hora o más y antes de que el vehículo se conduzca por 1,6 km.

*__Presión de inflado recomendada:__ la presión de inflado en frío está ubicada en la etiqueta de identificación del vehículo (adherida al pilar de la bisagra de la puerta, el pilar de la cerradura de la puerta o el borde de la puerta que se une al pilar de la cerradura de la puerta, al lado de la posición del asiento del conductor) o en la etiqueta de llanta, que está ubicada en el pilar B o el borde de la puerta del conductor.

* __Pilar B:__ la pieza estructural en la zona lateral del vehículo detrás de la puerta delantera.

*__Borde de la llanta:__ zona de la llanta junto a la llanta.

* __Pared lateral de la llanta:__ zona entre el borde y las bandas de rodamiento.

***Bandas de rodamiento de la llanta:** zona del perímetro de la llanta que hace contacto con la calle cuando está instalada en el vehículo.

***Llanta:** el soporte de metal para una llanta o un conjunto de llanta y tubo sobre el que se ubican las bandas de rodamiento.

REQUISITOS DE REEMPLAZO DE LLANTAS

DESGASTE

PELIGRO: las llantas se degradan con el tiempo debido a varios factores, como el clima, las condiciones de almacenamiento y las condiciones de uso (carga, velocidad, presión de inflado) a lo largo de su vida útil.
Por lo general, las llantas deberían reemplazarse después de seis años sin tener en cuenta el desgaste de las bandas de rodadura. Sin embargo, el calor causado por climas muy cálidos o las condiciones de cargas altas y frecuentes pueden acelerar el proceso de envejecimiento y quizás sea necesario reemplazar las llantas con mayor frecuencia.
Debería reemplazar la llanta de repuesto cuando reemplace las ruedas en uso o después de seis años debido a su envejecimiento, aun si no fue utilizada.

Número de identificación de la llanta DOT de los Estados Unidos

Las regulaciones federales tanto de los Estados Unidos como de Canadá solicitan a los fabricantes de llantas que se presente información estandarizada en la pared lateral de todas las llantas. Esta información identifica y describe las características esenciales de la llanta y también brinda un número de identificación de llanta DOT de los Estados Unidos para certificación estándar de seguridad y en caso de retirada del mercado.

Este empieza con las letras DOT e indica que la llanta cumple con todas las normas federales. Los dos números o letras siguientes son el código de la planta que indica dónde se fabricó, los dos siguientes son el código de tamaño y los últimos cuatro números representan la semana y el año cuando se fabricó la llanta. Por ejemplo, los números 317 significan la semana 31 de 1997. Los números se constituyen por cuatro dígitos después del año 2000. Por ejemplo, 2501 significa la semana 25 de 2001. Los números entre medio son los códigos de identificación que se usan para el rastreo. Se usa esta información para comunicarles a los clientes si un defecto de la llanta requiere su retirada del mercado.

Requisitos de reemplazo de llantas

El vehículo está equipado con llantas diseñadas para proporcionar un andar seguro y capacidad de manejo.

PELIGRO: utilice solo ruedas y llantas de repuesto que sean del mismo tamaño, índice de carga, índice de velocidad y tipo (como P-métrica en comparación con LT-métrica o toda estación en comparación con todo terreno) que los que fueron proporcionadas por Ford. El tamaño de llantas y ruedas recomendado está ubicado en la etiqueta de identificación del vehículo (pegada en el pilar de la bisagra de la puerta, el pilar de la cerradura de la puerta o el borde de la puerta que se une al pilar de la cerradura de la puerta, al lado de la posición del

asiento del conductor) o en la etiqueta de llantas, que está ubicada en el pilar B o en el borde de la puerta del conductor. Si esta información no se encuentra en estas etiquetas, comuníquese lo antes posible con su concesionario Ford. Utilizar ruedas o llantas no recomendados por Ford puede afectar la seguridad y el rendimiento del vehículo, lo que podría resultar en un riesgo aumentado de la pérdida del control del vehículo, vuelco del vehículo, lesiones personales y muerte.

PELIGRO: para reducir el riesgo de sufrir una lesión grave, cuando monte llantas de repuesto, no debería exceder la presión máxima que se indica en la pared lateral de la llanta para ajustar los talones sin las precauciones adicionales que se numeran a continuación. Si los talones no se asientan a la presión máxima indicada, vuelva a lubricar e intente nuevamente.

PELIGRO: para una presión de montaje de más de 20 psi que la presión máxima, el montaje debería realizarlo un concesionario Ford u otro profesional de servicio de llantas.

PELIGRO: siempre se deben inflar las llantas de cámara de acero con un inflador a distancia y la persona que lo haga debe estar a una distancia mínima de 3,66 m de la rueda.

PELIGRO: cuando infle la llanta a presiones de montaje de hasta 20 psi más que la presión máxima de la pared lateral de la llanta, deben tomarse las siguientes precauciones para proteger a la persona que está instalando la llanta:

- Asegúrese de tener los tamaños correctos de llanta y neumático.
- Lubrique el talón de la llanta y del área de apoyo de la llanta.
- Colóquese por lo menos a 3,66 m de distancia de la rueda.
- Utilice protección tanto para los ojos como para los oídos.

Importante: recuerde reemplazar los vástagos de las válvulas de las llantas cuando reemplace las llantas del vehículo.

Se recomienda que las dos llantas delanteras o las dos llantas traseras se reemplacen por lo general como un par si las llantas desgastadas aún tienen una profundidad útil.

Para evitar un potencial mal funcionamiento de la tracción en todas las ruedas (4WD) o daños en el sistema (4WD), se recomienda reemplazar las cuatro llantas en vez de mezclar significativamente las llantas desgastadas con llantas nuevas.

Los sensores de presión de llantas montados en las llantas (instalados originalmente en el vehículo) no están diseñados para utilizarse en ruedas de repuesto.

La utilización de ruedas o llantas no recomendados puede afectar el funcionamiento del sistema de control de presión de las llantas.

Si el indicador del sistema de control de presión de las llantas parpadea, el sistema está funcionando mal. La llanta de repuesto tal vez sea incompatible con el sistema de control de presión de llantas, o puede dañarse algún componente del sistema.

USO DE CADENAS PARA NIEVE

PELIGRO: no exceda las 50 km/h. Si no sigue esta instrucción, puede ocasionar la pérdida de control del vehículo, lesiones personales o causar la muerte.

PELIGRO: no utilice cadenas para nieve en rutas sin nieve.

PELIGRO: instale cadenas para nieve solo en las llantas especificadas.

PELIGRO: si su vehículo tiene tazas para ruedas, retírelas antes de instalar cadenas para nieve.

PELIGRO: si elige instalar llantas para nieve en el vehículo, deben ser del mismo tamaño, material o margen de carga que los originales que figura en la placa de las llantas y se deben instalar en las cuatro ruedas. Mezclar llantas de diferente tamaño o material puede repercutir negativamente en el manejo y frenado, y provocar la pérdida de control del vehículo

PELIGRO: las ruedas y las llantas deben tener el mismo tamaño, índice de carga e índice de velocidad que los originales del vehículo Usar otras llantas o ruedas puede repercutir en la seguridad y el rendimiento del vehículo. Además, el uso de neumáticos y llantas no recomendados puede causar una falla en la dirección, suspensión, eje, caja de transferencia o unidad de transferencia de potencia. Siga la presión de inflado de llantas recomendada que se encuentra en la etiqueta de identificación del vehículo o en la etiqueta de la llanta ubicada en el pilar B del borde de la puerta del conductor. Si no sigue esta instrucción, puede ocasionar la pérdida de control del vehículo, un vuelco, lesiones personales o causar la muerte.

Use las cadenas para nieve solamente en las ruedas traseras. Instale las cadenas para nieve en pares. No use las cadenas para nieve de tensión automática.

Use las cadenas para nieve solamente en los tamaños de llanta que se especifican a continuación. Instale solamente cadenas para nieve de 15 mm o menos (cadenas SAE Clase S).

- 245/70R17
- 265/70R17
- LT265/70R17
- 265/60R18
- LT265/70R18

Si se necesitan las cadenas para nieve, le recomendamos que use ruedas de acero del mismo tamaño y especificaciones, dado que las cadenas pueden dañar las ruedas de aluminio.

Siga estas pautas cuando utilice ruedas y dispositivos de tracción para nieve:

- Si es posible, evite cargar completamente el vehículo.
- Compre las cadenas para nieve a un fabricante que etiquete la carrocería en función de las restricciones de las dimensiones de las llantas.
- Cuando maneje con las cadenas para nieve, no exceda los 50 km/h o la velocidad máxima recomendada por el fabricante, la que sea menor.

- Maneje con precaución. Si escucha que las cadenas para nieve rozan o golpean contra el vehículo, deténgase y vuelva a ajustarlas. Si esto no funciona, retire las cadenas para nieve y así evite daños en el vehículo.
- Retire las cadenas para nieve cuando no las necesite más. No utilice las cadenas para nieve en rutas áridas.
- Si en el vehículo se colocó una llanta de repuesto temporaria, no utilice cadenas para nieve en ese eje.

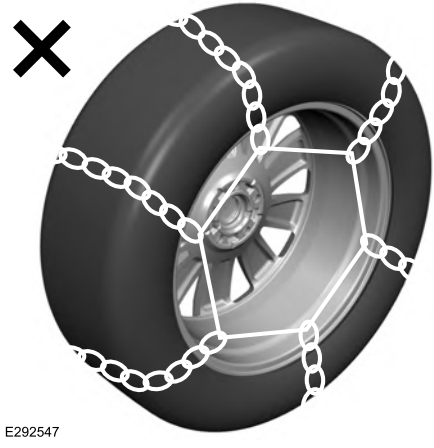

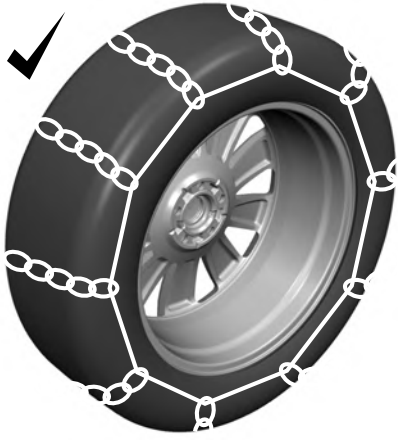

Use las cadenas para nieve que se ajustan a la pared lateral de la llanta para evitar que las cadenas toquen el acabado y la suspensión de las ruedas. Consulte la imagen anterior.

Si tiene preguntas con respecto a las cadenas para nieve, póngase en contacto con su concesionario Ford.

VERIFICACIÓN DE LA PRESIÓN DE LAS LLANTAS

La operación segura del vehículo exige que las llantas estén inflados adecuadamente. Recuerde que una llanta puede perder hasta la mitad de su presión de aire sin aparentar estar desinflado. Verifique las llantas todos los días antes de manejar. Si uno se ve más bajo que los otros, utilice un manómetro para verificar la presión de todas las llantas e inflarlas si es necesario.

Por lo menos una vez al mes y antes de viajes largos, inspeccione cada llanta de repuesto y verifique la presión con un manómetro (incluidas las llantas de repuesto, si corresponde). Infle todas las llantas hasta alcanzar la presión de inflado recomendada por el fabricante.

INFLADO DE LAS LLANTAS

PELIGRO: Una presión inferior es la causa más común de fallas en las llantas y puede causar grietas en estos, separación de las bandas de rodamiento o pinchazos, con la pérdida imprevista del control del vehículo y un riesgo mayor de lesión. Una presión inferior de inflado aumenta la flexión de las paredes laterales y la resistencia de la rotación, lo que resulta en un incremento del calentamiento y daño interno de la llanta. También puede causar tensión innecesaria de llantas, desgaste irregular, pérdida de control del vehículo y accidentes. Tenga en cuenta que una llanta puede perder hasta la mitad de la presión de aire sin aparentar estar desinflado.

Utilice la presión de inflado en frío recomendada para obtener un desgaste y rendimiento óptimos de la llanta. Una presión de inflado menor o mayor puede causar marcas de desgaste irregulares.

Siempre infle las llantas a la presión de inflado recomendada, aun si es menor a la presión de inflado máxima que indica la información en la llanta. La etiqueta de la llanta que contiene la presión de inflado de las llantas recomendada por el fabricante por tamaño y otra información importante está ubicada en el pilar B o en el borde de la puerta del conductor.

La presión de inflado de llantas recomendada también está ubicada en la etiqueta de identificación del vehículo, pegada en el pilar de la bisagra de la puerta, el pilar de la cerradura de la puerta o el borde de la puerta que se une a la cerradura de la puerta en el pilar B o en el borde de la puerta del conductor.

Omitir las recomendaciones sobre la presión de las llantas puede causar marcas irregulares y perjudicar el andar del vehículo.

INSPECCIÓN DE DESGASTE DE LAS LLANTAS

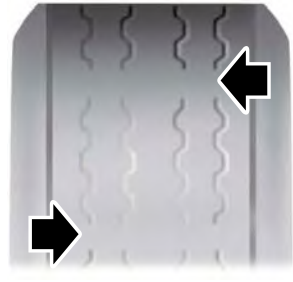

E142546

Cuando la huella está desgastada 1/16 pulg (2 mm), se deben reemplazar las llantas para prevenir que el vehículo se resbale y se deslice sobre el agua. Los indicadores de desgaste de la banda de rodamiento incorporados, o barras de desgaste, que son como tiras angostas de goma suave en medio de la banda de rodamiento, aparecerán en la llanta cuando la banda de rodamiento se desgaste 1/16 pulgada (2 mm).

Cuando la huella de la llanta se desgasta hasta la misma altura que estas barras de desgaste, la llanta está desgastada y debe reemplazarse.

Las llantas también deberían balancearse de manera periódica. Una rueda desbalanceada puede causar un desgaste irregular de la llanta.

Inspeccione las huellas de las llantas periódicamente para detectar desgaste irregular o excesivo, y remueva objetos, como piedras, clavos o vidrio, que puedan meterse en los surcos de las huellas.

INSPECCIÓN DE DAÑO EN LAS LLANTAS

Inspeccione las paredes laterales de las llantas y busque grietas, cortes, protuberancias y otros signos de daño o desgaste excesivo. Si sospecha que hay daño interno en la llanta, solicite el desmontaje de este y su inspección en caso de que necesite reparación o reemplazo. Por su seguridad, no deben utilizarse llantas dañadas o que muestran signos de desgaste excesivo, ya que es posible que se pinchen o fallen.

Inspeccione regularmente las bandas de rodadura de las llantas y las paredes laterales para detectar daños, como protuberancias en las bandas de rodadura o paredes laterales, grietas en los surcos de las bandas de rodadura y separación en las bandas de rodadura o paredes laterales. Si observa o sospecha que existe algún daño, haga que un profesional inspeccione las llantas.

Prácticas de seguridad

PELIGRO: si el vehículo está atascado en nieve, barro o arena, no haga girar las llantas velozmente; esto puede rasgar la llanta y provocar una explosión. Una llanta puede explotar en tan solo tres a cinco segundos.

PELIGRO: no haga girar las ruedas a más de 55 km/h. Las llantas podrían fallar y lesionar a un pasajero o transeúnte.

Peligros de la ruta

No importa lo cuidadoso que sea al manejar, siempre existe la posibilidad de que se desinfle una llanta en la ruta. Maneje lentamente hasta el área segura más cercana, fuera del tráfico. Esto podría dañar más la llanta desinflada; sin embargo, su seguridad es más importante.

Si siente una vibración repentina o alteración del andar mientras maneja o sospecha que una llanta o el vehículo están dañados, disminuya inmediatamente la velocidad. Maneje con precaución hasta que pueda salir del camino de manera segura. Deténgase e inspeccione si las llantas están dañadas. Si una llanta está desinflada

o dañada, desínflela, quítela y reemplácela por la llanta de repuesto. Si no puede detectar una causa, haga que remolquen el vehículo al centro de reparación o distribuidor de llantas más cercano para que inspeccionen el vehículo.

Alineación de ruedas

Un golpe contra una cuneta o un bache puede provocar que la parte frontal del vehículo se desalinee o dañe las llantas. Si el vehículo parece halar hacia un lado mientras maneja, es posible que las ruedas estén desalineadas. Haga que un concesionario Ford revise periódicamente la alineación de las ruedas.

La desalineación de las ruedas delanteras o traseras puede causar un desgaste desparejo y rápido de las bandas de rodadura de la llanta; esto debe corregirlo un concesionario Ford.

INSPECCIÓN DE LOS VÁSTAGOS DE LAS VÁLVULAS DE LAS LLANTAS

Verifique que los vástagos de las válvulas no tengan orificios, grietas o cortes que podrían causar fugas de aire.

ROTACIÓN DE LLANTAS

PELIGRO: si la etiqueta de llantas muestra presiones diferentes para las llantas delanteras y traseras y el vehículo cuenta con un sistema de control de presión de las llantas, debe actualizar los ajustes de los sensores del sistema.

Realice siempre el procedimiento de restablecimiento del sistema luego de rotar las llantas. Si no restablece el sistema, es posible que este no emita una advertencia de baja presión de las llantas cuando sea necesario.

Rotar las llantas en los intervalos recomendados ayudará a que estos se desgasten de manera más uniforme y tengan un mejor rendimiento y una vida útil más larga.

Nota: *si las llantas tienen un desgaste irregular, solicite a un concesionario Ford que revise la alineación antes de la rotación de las llantas.*

Nota: *si tiene llantas de repuesto diferentes, úselas solo de manera temporal. No debería utilizarlas en una rotación de llantas.*

Nota: *luego de rotar las llantas, revise y ajuste la presión de inflado de las llantas según los requisitos del vehículo.*

Diagrama de rotación de las llantas

Siga el diagrama que indica las ubicaciones correctas de las llantas para rotarlos.

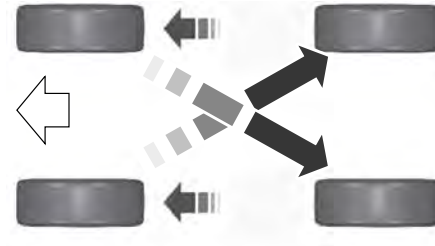

E142548

QUÉ ES EL SISTEMA DE CONTROL DE PRESIÓN DE LAS LLANTAS

El sistema de control de presión de las llantas mide las presiones de las llantas del vehículo. Se enciende una luz de advertencia si hay uno o más llantas significativamente desinfladas o si el sistema presenta una falla.

DESCRIPCIÓN GENERAL DEL SISTEMA DE CONTROL DE PRESIÓN DE LAS LLANTAS

PELIGRO: si se daña el sensor de control de presión de las llantas, es posible que deje de funcionar.

PELIGRO: Una presión inferior es la causa más común de fallas en las llantas y puede causar grietas en estos, separación de las bandas de rodamiento o pinchazos, con la pérdida imprevista del control del vehículo y un riesgo mayor de lesión. Una presión inferior de inflado aumenta la flexión de las paredes laterales y la resistencia de la rotación, lo que resulta en un incremento del calentamiento y daño interno de la llanta. También puede causar tensión innecesaria de llantas, desgaste irregular, pérdida de control del vehículo y accidentes. Tenga en cuenta que una llanta puede perder hasta la mitad de la presión de aire sin aparentar estar desinflado.

PELIGRO: no considere la presión de las llantas que se muestra en la pantalla de información como medidor de la presión de las llantas. Si no sigue estas instrucciones, se podrían producir lesiones personales o causar la muerte.

Cada llanta, incluida la llanta de repuesto (si está equipado), se debe revisar mensualmente en épocas de frío y, en caso de ser necesario, se debe inflar hasta alcanzar la presión de inflado recomendada por el fabricante del vehículo, la que se encuentra en la placa del vehículo o en la etiqueta de presión de inflado de las llantas. (Si el vehículo tiene llantas de un tamaño diferente del que se indica en la placa del vehículo o en la etiqueta de presión de inflado de las llantas, debe determinar cuál es la presión de inflado adecuada para dichas llantas).

Como función de seguridad adicional, su vehículo está equipado con un Sistema de control de presión de las llantas(TPMS) que enciende un indicador de llanta con baja presión cuando una o más llantas están considerablemente desinflados. Por tanto, cuando el indicador de llanta con baja presión se enciende, debe detener el vehículo, revisar las llantas lo antes posible e inflarlos hasta obtener la presión correcta. Manejar con las llantas considerablemente desinfladas hará que estas se sobrecalienten, lo que puede provocar una falla de las llantas. Las llantas desinflados también reducen la eficiencia del combustible y la vida útil de las bandas de rodamiento de estos; también puede afectar la capacidad de manejo y detención del vehículo.

Nótese que el TPMS no sustituye el mantenimiento adecuado de las llantas y es responsabilidad del conductor mantener la presión de inflado adecuada, incluso cuando la baja presión de las llantas no ha alcanzado el nivel necesario para activar el indicador del TPMS de llanta con baja presión.

El vehículo también está equipado con un indicador de falla del TPMS para señalar cuando el sistema no está funcionando correctamente. El indicador de falla del TPMS se combina con el indicador de presión baja de las llantas. Cuando el sistema detecta una falla, el indicador destella durante aproximadamente un minuto y luego permanece encendido de forma continua. Esta secuencia se repetirá en los siguientes arranques del vehículo, mientras exista la falla.

Cuando el indicador de falla esté encendido, el sistema podría no detectar oseñalar la baja presión de las llantas, como se espera que lo haga. Las fallas del TPMS pueden obedecer a diversos motivos, como la colocación de llantas o ruedas de reemplazo o alternativos en el vehículo, las cuales impiden que el TPMS funcione correctamente. Luego de reemplazar una o más llantas o ruedas en el vehículo, revise el indicador de falla del TPMS para asegurarse de que estas permitan que el TPMS continúe funcionando correctamente.

PELIGRO: los cambios o las modificaciones que no estén expresamente aprobadas por la parte responsable del cumplimiento podrían invalidar la autoridad del usuario para operar el equipo. El término "IC:" antepuesto al número de certificación de radio, solo significa que se cumplen las especificaciones técnicas del Ministerio de Industria de Canadá.

Este dispositivo cumple con la Parte 15 de las normas de la Comisión Federal de Comunicaciones (FCC) y está exento de licencias según los estándares RSS del Ministerio de Industria de Canadá (IC). Su funcionamiento está sujeto a estas dos condiciones:

1. Este dispositivo no debería causar interferencias nocivas.
2. Este dispositivo debe aceptar cualquier interferencia, incluyendo aquellas que pudieran causar un funcionamiento no deseado.

PRECAUCIONES DEL SISTEMA DE CONTROL DE PRESIÓN DE LAS LLANTAS

PELIGRO: el sistema de control de presión de las llantas no sustituye la revisión manual de la presión de las llantas. Debe revisar periódicamente la presión de las llantas usando un manómetro. No mantener correctamente la presión de las llantas puede aumentar el riesgo de falla de las llantas, la pérdida de control del vehículo, el riesgo de vuelco y de sufrir lesiones personales.

PELIGRO: no considere la presión de las llantas que se muestra en la pantalla de información como medidor de la presión de las llantas. Si no sigue estas instrucciones, se podrían producir lesiones personales o causar la muerte.

Nota: *el uso de selladores para llantas puede dañar el sistema de control de presión de las llantas.*

LIMITACIONES DEL SISTEMA DE CONTROL DE PRESIÓN DE LAS LLANTAS

Cuando la temperatura exterior cae de manera significativa, la presión de las llantas podría disminuir y activar la luz de advertencia de presión baja de las llantas.

La luz de advertencia también podría encenderse cuando use una llanta de repuesto o un sellador de llanta del kit del inflador.

Nota: *revisar con regularidad la presión de las llantas del vehículo puede reducir la probabilidad de que se enciendan las luces de advertencia debido a los cambios en la temperatura del aire exterior.*

Nota: *después de inflar las llantas a la presión recomendada, es posible que el indicador de advertencia demore hasta dos minutos en apagarse conduciendo a más de 32 km/h.*

VISUALIZACIÓN DE LA PRESIÓN DE LAS LLANTAS

Con las teclas de flechas de la pantalla de información, navegue hasta la sección de información del camión donde podrá ver las presiones de las llantas.

RESTABLECIMIENTO DEL SISTEMA DE CONTROL DE PRESIÓN DE LAS LLANTAS

Procedimiento de restablecimiento del sistema de control de la presión de las llantas

PELIGRO: para determinar la presión que requiere el vehículo, lea la etiqueta de identificación del vehículo (en el pilar de la bisagra de la puerta, el pilar de la cerradura de la puerta o en el eje de la puerta que coincide con este, al lado del asiento del conductor) o la etiqueta de la llanta en el pilar B o en el pilar de la bisagra.

Debe restablecer el sistema de control de presión de las llantas después de cada rotación en vehículos para los que se necesitan diferentes presiones recomendadas en las llantas delanteras en comparación con las traseras.

Nota: *para disminuir las probabilidades de interferencia con otro vehículo, realice el procedimiento de restablecimiento del sistema aunque sea a tres pies, o un metro, de distancia de otro vehículo que esté pasando en ese momento por el procedimiento.*

Nota: *no espere más de dos minutos entre el restablecimiento de cada sensor de la llanta, ya que el sistema se detendrá y deberá repetir todo el procedimiento completo en todas las ruedas.*

1. Maneje el vehículo a más de 32 km/h durante dos minutos como mínimo, luego estaciónelo en un lugar seguro donde pueda manipular las cuatro llantas con facilidad y tenga acceso a una bomba de aire.
2. Gire el encendido a OFF.
3. Active el encendido, pero no arranque el motor.
4. Encienda y apague las luces intermitentes de emergencia tres veces.

Nota: *debe realizar esta acción dentro de los 10 segundos. Si accede al modo reinicio con éxito, la bocina sonará una vez, el indicador del sistema parpadeará y aparecerá un mensaje en la pantalla de información.*

Nota: *si el sistema no ingresa al modo de restablecimiento, inténtelo de nuevo en el paso 2. Si luego de intentos repetidos de ingresar al modo de restablecimiento no suena la bocina, el indicador del sistema no parpadea y no aparece un mensaje en la pantalla de información, póngase en contacto con un concesionario Ford.*

5. Quite la tapa de la válvula del vástago de la válvula en la llanta frontal izquierdo. Disminuya la presión de aire hasta que suene la bocina.

Nota: *el tono simple de la bocina confirma que el módulo para esta posición aprendió el código de identificación del sensor. Si la bocina suena dos veces, significa que el procedimiento de reinicio no fue correcto, por lo que se debe repetir.*

6. Quite la tapa de la válvula del vástago de la válvula en la llanta frontal derecha. Disminuya la presión de aire hasta que suene la bocina.
7. Repita el paso anterior en la llanta trasera derecha y luego en la izquierda
8. Gire el encendido a OFF.

Nota: *si la bocina suena dos veces nuevamente después de desactivar el encendido y de repetir el procedimiento, póngase en contacto con un concesionario Ford y solicite la revisión del vehículo lo antes posible.*

9. Ajuste las cuatro llantas a la presión de aire recomendada como se indica en la etiqueta de identificación del vehículo.

Sistema de control de presión de las llantas del remolque (Si está equipado)

Nota: *es posible que se necesite un equipo adicional para el vehículo para admitir la presión de las llantas del remolque y el monitoreo de la temperatura. Consulte a un concesionario Ford para obtener más información.*

Nota: *el sistema de control de presión de las llantas del remolque no sustituye el mantenimiento adecuado de estos. Es su responsabilidad mantener las presiones correctas de las llantas en todo momento.*

Nota: *si se reparan, reemplazan o rompen las llantas del remolque para el mantenimiento, se deben reemplazar el tornillo y la válvula del sensor de presión de la llanta del remolque. Consulte al concesionario Ford para obtener detalles.*

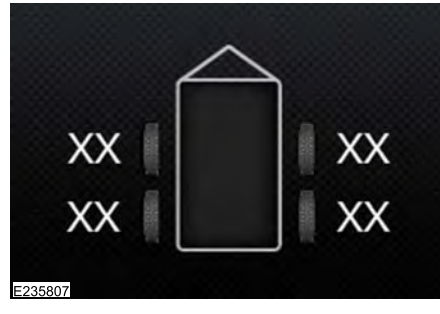

El sistema de control de presión de las llantas del remolque es una característica de seguridad adicional que le permite ver la presión y la temperatura de las llantas del remolque en la pantalla de información. Véase **Sistema de control de presión de las llantas —Mensajes de información** (página 466). Los sensores de presión están instalados en cada uno de las llantas del remolque. Los sensores envían un mensaje al vehículo para indicar la presión y la temperatura actuales de las llantas del remolque.

Si el sistema de control de presión de las llantas del remolque detecta una llanta baja, aparecerá un mensaje de advertencia en la pantalla de información. En la pantalla de información de las llantas del remolque se resalta la llanta que tiene baja presión.

Si el sistema de control de presión de las llantas del remolque detecta que la temperatura de una llanta es excesiva, aparecerá un mensaje de advertencia en la pantalla de información. En la pantalla de información de las llantas del remolque se resalta la llanta que tiene temperatura alta.

La función principal del sistema de control de presión de las llantas del remolque es advertirle que las llantas del remolque necesitan aire o presentan altas temperaturas. También puede advertirle que el sistema ya no pude cumplir con las funciones esperadas. Véase **Sistema de control de presión de las llantas —Mensajes de información** (página 466).

Cuando se instala una llanta de repuesto temporal o una nueva

Si ha cambiado la llanta del remolque por una llanta de repuesto o una nueva, aparecerá un mensaje de advertencia y dejarán de aparecer las lecturas de presión de esa llanta.

Para restaurar todas las funciones del sistema de control de presión de las llantas del remolque, realice lo siguiente:

- Solicite la reparación y reinstalación de la rueda dañada en el remolque.
- Instale el sensor de monitoreo de la presión de las llantas del remolque en la rueda nueva.
- Realice el procedimiento de restablecimiento del sistema de control de presión de las llantas del remolque.

Procedimiento de restablecimiento del sistema de control de la presión de las llantas del remolque

Nota: *debe realizar el procedimiento de restablecimiento del sistema de control de presión de las llantas después de cada rotación de llantas o cuando se instala un sensor de presión nuevo en las llantas del remolque.*

Se puede restablecer el sistema de control de presión de las llantas del remolque a través del menú de la pantalla de información. Véase **Sistema de control de presión de las llantas —Mensajes de información** (página 466). Cuando se lleva a cabo el proceso de ajuste del remolque, también se restablece el sistema de control de presión de las llantas del remolque.

SISTEMA DE CONTROL DE PRESIÓN DE LAS LLANTAS – SOLUCIÓN DE PROBLEMAS

Sistema de control de presión de las llantas – Luces de advertencia

La luz de advertencia de presión baja de la llanta tiene funciones combinadas, ya que le advierte cuando las llantas necesitan aire y cuando el sistema ya no es capaz de funcionar según lo previsto.

Luz de advertencia	Causa posible	Acción requerida
Luz de advertencia encendida	Una o más llantas están considerablemente desinflados.	Luego de inflar las llantas según la presión recomendada por el fabricante, la cual se muestra en la etiqueta de llantas, ubicada en el borde la puerta del conductor o en el pilar B, debe manejar el vehículo durante al menos dos minutos a más de 32 km/h para que la luz de advertencia se apague.
	Rotación de las llantas sin readaptación de sensores	En los vehículos con presiones frontales y traseras diferentes, el sistema debe readaptarse en cada rotación.
Luz de advertencia sólida o luz de advertencia que parpadea	Llanta de repuesto temporal en uso	Repare la rueda dañada y vuelva a instalarla en el vehículo para restablecer el funcionamiento del sistema.
	Falla del sistema de control de presión de las llantas	Si las llantas están infladas a la presión recomendada y la llanta de repuesto temporal no está en uso, significa que el sistema ha detectado una falla y necesita mantenimiento. Haga revisar el vehículo tan pronto como sea posible.

Sistema de control de presión de las llantas – Mensajes de información

Mensaje	Acción
Presión neum. baja	Luego de inflar las llantas según la presión recomendada por el fabricante, la cual se muestra en la etiqueta de llantas, ubicada en el borde la puerta del conductor o en el pilar B, debe manejar el vehículo durante al menos dos minutos a más de 32 km/h para que la luz de advertencia se apague.
Falla en monitor presión llantas	El sistema detectó un error que requiere atención. Haga revisar su vehículo tan pronto como sea posible.
Falla en sensor de presión de llantas	El sistema detectó un error que requiere atención o una llanta de repuesto que se encuentre en uso. Haga revisar su vehículo tan pronto como sea posible.

Sistema de control de presión de las llantas del remolque

Mensaje	Acción
Presión neum. rem. baja Especific.:	Una o más llantas del remolque están por debajo de la presión especificada.
Temp. excesiva en neumát. remolq.	Se muestra cuando una o más llantas del remolque están por encima de la temperatura recomendada.
Falla en sensor de presión de llantas de remolque	Hay una falla en el sensor de presión de las llantas del remolque. Si la advertencia persiste o continúa encendiéndose, comuníquese con un concesionario Ford lo antes posible.
Falla en monitor de presión de llantas de remolque	Hay una falla en el sistema de control de presión de las llantas del remolque. Si la advertencia persiste o continúa encendiéndose, comuníquese con un concesionario Ford.
Presión llantas remolque Capacidad monitor no detectada	El sistema no detecta el sistema de control de presión de las llantas del remolque.
Presión neumát. remolque Indicación no configurada Ver manual	No se configuró el sistema de control de presión de las llantas del remolque. Véase **Sistema de control de la presión de las llantas** (página 460).

CAMBIO DE RUEDA PINCHADA

PELIGRO: si se daña el sensor de control de presión de las llantas, es posible que deje de funcionar.

Nota: *el uso de sellador para llantas puede provocar daños en el sistema de control de presión de las llantas y solo debe utilizarse durante emergencias en la ruta.*

Nota: *la luz indicadora del sistema de control de presión de las llantas se enciende cuando se usa una llanta de repuesto. Para restablecer la funcionalidad total del sistema de control, instale en este vehículo todas las ruedas equipadas con los sensores de control de presión de llantas.*

Si se desinfla una llanta mientras maneja, no presione el freno con fuerza. En su lugar, disminuya la velocidad gradualmente. Sujete el volante firmemente y muévase lentamente a un lugar seguro al costado del camino.

Haga que un concesionario Ford repare la llanta desinflada para evitar que se produzcan daños en los sensores del sistema. Véase **Precauciones del sistema de control de presión de las llantas** (página 461). Reemplace la llanta de repuesto por una de ruta lo antes posible. Cuando repare o reemplace la llanta desinflada, solicite que el concesionario Ford inspeccione el sensor del sistema para ver si hay daños.

Información sobre llantas de repuesto diferentes

PELIGRO: si no cumple con estos lineamientos, podrían incrementarse los riesgos de pérdida del control del vehículo, lesiones o muerte.

Si tiene llanta de repuesto diferentes, úselas solo de manera temporal. Esto significa que si necesita usarlas, debe reemplazarlas lo antes posible por llantas de ruta que tengan el mismo tamaño y sean del mismo tipo que las llantas de ruta que Ford le brindó originalmente.

Una llanta de repuesto diferente se define como aquella que tiene una marca, tamaño o apariencia diferente de las ruedas en uso.

Llanta de repuesto grande diferente

Cuando maneja con una llanta de repuesto grande diferente, no debe realizar lo siguiente:

- Exceder las 113 km/h.
- Usar más de una llanta de repuesto diferente a la vez.
- Usar cadenas para nieve en el extremo del vehículo con una llanta de repuesto diferente.

Cuando maneja con una llanta de repuesto grande diferente, la funcionalidad de tracción en todas las ruedas puede verse limitada, en especial cuando maneja en modo de tracción en todas las ruedas con bloqueo mecánico. Puede experimentar lo siguiente:

- Ruido adicional de la caja de transferencia u otros componentes de la transmisión.
- Dificultad para salir del modo de tracción en todas las ruedas con bloqueo mecánico.

Cuando maneja con una llanta de repuesto grande diferente, se recomienda no realizar lo siguiente:

- Exceder las 80 km/h con tracción en todas las ruedas.
- Activar la tracción en todas las ruedas a menos que el vehículo esté inmóvil.
- Usar la tracción en todas las ruedas en pavimento seco.

Si usa una llanta de repuesto grande diferente puede provocar daños en lo siguiente:

- Manejo, estabilidad y rendimiento del freno.
- Comodidad y ruidos.
- Distancia del vehículo al suelo y estacionamiento en cunetas.
- Capacidad de manejo en climas fríos.
- Capacidad de manejo en ambientes húmedos.
- Capacidad de tracción en todas las ruedas.

Cuando maneja con una llanta de repuesto grande diferente, debe tener más precaución con lo siguiente:

- Arrastre de un remolque.
- Manejar vehículos equipados con una plataforma de remolque.
- Manejar vehículos con carga en la plataforma de carga.

Maneje con cuidado cuando utilice una llanta de repuesto grande diferente y solicite servicio técnico lo antes posible.

Procedimiento de cambio de llantas

PELIGRO: para evitar que el vehículo se mueva mientras cambia una rueda, coloque la transmisión en estacionamiento (P), aplique el freno de mano y utilice un bloque o una cuña adecuados en la rueda diagonalmente opuesta a la rueda que va a cambiar. Por ejemplo, cuando cambie la rueda delantera izquierda, utilice un bloque o una cuña adecuados en la rueda trasera derecha.

PELIGRO: no trabaje en el vehículo cuando el gato sea el único soporte, ya que el vehículo podría resbalarse de este. Si no sigue estas instrucciones, se podrían producir lesiones personales o causar la muerte

PELIGRO: no intente cambiar una llanta del lado del vehículo cercano al tráfico. Aléjese del camino lo más que pueda para evitar correr el riesgo de que lo choquen mientras opera el gato o cambia la llanta.

PELIGRO: siempre utilice el gato proporcionado como equipo original con el vehículo. Si utiliza un gato que no se proporcionó con el vehículo, asegúrese de que la capacidad de este se ajuste al peso del vehículo, lo que incluye las cargas o las modificaciones del vehículo. Si no está seguro de que la capacidad del gato sea apropiada, póngase en contacto con un concesionario Ford.

PELIGRO: no se coloque debajo de un vehículo que esté apoyado solamente sobre un gato.

PELIGRO: el gato que viene con este vehículo está destinado solo para cambiar las llantas. No use el gato para ninguna otra operación que no sea cambiar una llanta en situaciones de emergencia.

PELIGRO: el gato se debe utilizar en suelo firme cuando sea posible.

PELIGRO: verifique que el gato no esté dañado ni deformado y que la rosca esté lubricada y limpia.

PELIGRO: nunca coloque objetos entre el gato del vehículo y el suelo.

PELIGRO: nunca coloque objetos entre el gato y el vehículo.

PELIGRO: se recomienda que las ruedas del vehículo estén bloqueadas y que ninguna persona permanezca en el vehículo mientras este se eleva con el gato del vehículo.

PELIGRO: desactive los estribos eléctricos antes de colocar un gato o ubicar cualquier objeto debajo del vehículo. Nunca coloque la mano entre el estribo extendido y el vehículo. Un estribo en movimiento puede causar lesiones.

Nota: *utilice solo el soporte para llanta de repuesto provisto con el vehículo para guardar la rueda. Otras ruedas pueden causar una falla en el soporte.*

Nota: *no utilice herramientas de impacto o eléctricas que funcionen a más de 200 rpm en el soporte de la llanta de repuesto, ya que esto puede causar una falla en el cabrestante y evitar un ajuste seguro. Anule el cabrestante al menos tres veces (hace un clic cada vez) para asegurarse de que la rueda se ajustó de manera segura.*

Nota: *los pasajeros no deben permanecer en el vehículo mientras este se levanta con el gato.*

Estacione en una superficie nivelada, active las luces intermitentes de advertencia de emergencia y coloque el freno de mano. Luego, coloque la transmisión en estacionamiento (P) y apague el motor.

Remoción del gato y la bolsa de herramientas

El gato del vehículo y la bolsa de herramientas se encuentran en la parte trasera del lado del acompañante del vehículo, debajo del asiento.

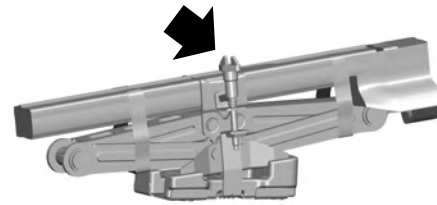

1. Gire el tornillo mariposa del soporte del gato hacia la izquierda para liberar el gato y la bolsa de herramientas del soporte del gato.

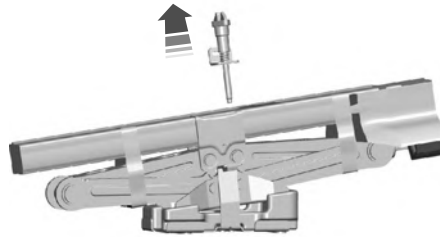

2. Retire el gato y la bolsa de herramientas del soporte del gato.

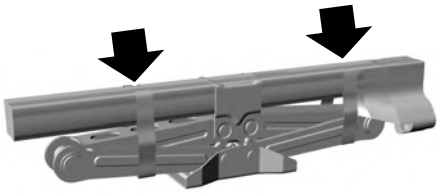

3. Libere las correas de la bolsa de herramientas del gato.

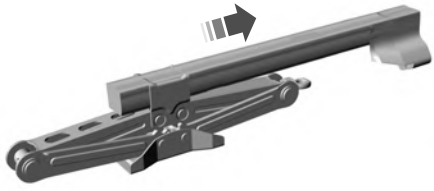

4. Deslice la bolsa de herramientas del gato por el apoyo de carga del gato para quitarlo y acceder a las herramientas del gato.

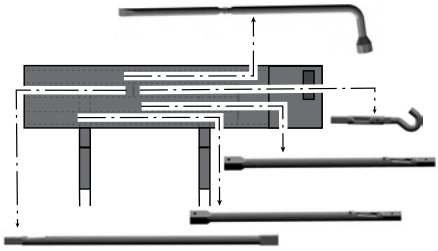

5. Quite las herramientas de la bolsa.

Nota: *el gato no necesita mantenimiento ni lubricación adicional durante la vida útil del vehículo.*

Remoción de la llanta de repuesto

Nota: *quite el extremo en gancho de la palanca del gato ensamblada antes de continuar.*

La llanta de repuesto se encuentra debajo del vehículo, justo delante del paragolpe trasero.

1. Utilice la llave para quitar el cilindro de seguro del orificio de acceso al paragolpe para permitir el acceso del tubo guía.

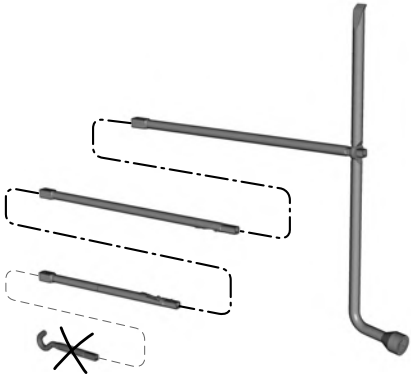

E188735

2. Ensamble la palanca del gato según se muestra en la ilustración.

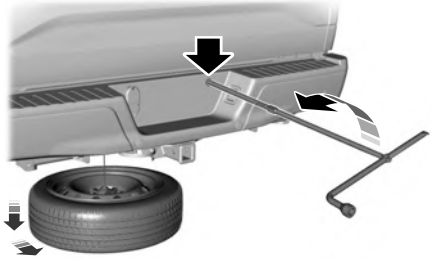

E184020

3. Inserte completamente la palanca del gato a través del orificio del paragolpe y en el tubo guía por medio del orificio de acceso en el paragolpe trasero. Gire la palanca hacia la izquierda hasta que la llanta baje al suelo y el cable quede algo holgado para permitir que la llanta se deslice hacia atrás desde debajo del vehículo.
4. Quite el sujetador del centro de la llanta.

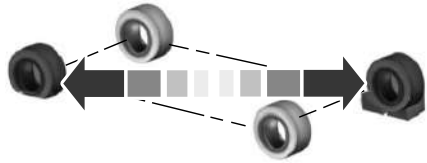

5. Bloquee la parte delantera y trasera de la llanta diagonalmente opuesta a la llanta desinflada. Por ejemplo, si la llanta delantera izquierda se desinfló, bloquee la llanta trasera derecha.
6. Obtenga la llanta de repuesto y el gato de sus ubicaciones de almacenamiento.
7. Afloje las tuercas de la llanta desinflada media vuelta hacia la izquierda, pero no las quite.

Elevación del vehículo

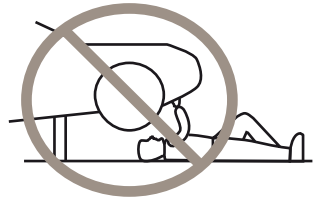

Puntos de apoyo delanteros para el gato

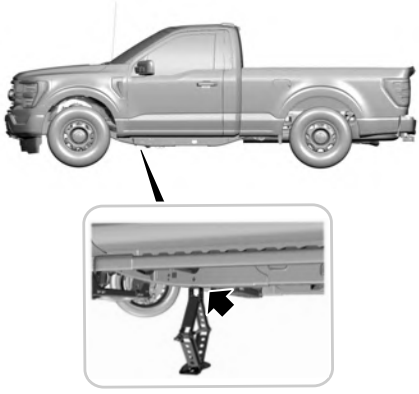

Nota: *utilice el riel del marco como punto de apoyo delantero para el gato no el brazo de control. El riel del marco está marcado con una flecha.*

Puntos de apoyo traseros para el gato

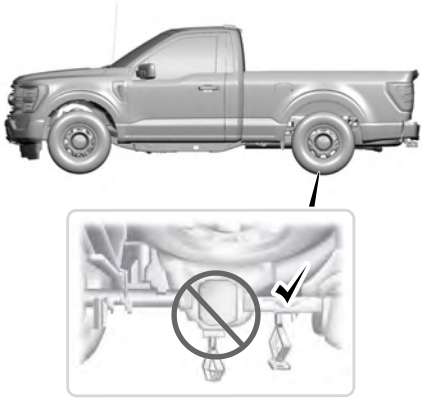

Nota: *apoye el gato en los puntos indicados para evitar daños al vehículo.*

1. Coloque el gato en el punto de apoyo junto a la llanta que está cambiando. Gire la manija del gato hacia la derecha hasta que la rueda se levante por completo del suelo.
2. Retire las tuercas de la rueda con una llave de cruz.
3. Reemplace la llanta desinflada por la de repuesto y asegúrese de que el vástago de la válvula esté orientado hacia afuera. Vuelva a instalar las tuercas de la rueda hasta que la rueda quede ajustada contra el cubo. No ajuste por completo las tuercas de la rueda hasta haberla bajado.
4. Baje la rueda al girar la manija del gato hacia la izquierda.
5. Retire el gato y ajuste por completo las tuercas de la rueda en el orden que se muestra.
6. Guarde la rueda desinflada. Vea Almacenamiento de la rueda desinflada o llanta de repuesto.
7. Guarde el gato y la llave de cruz. Asegúrese de haber sujetado el gato de manera segura antes de manejar. Vea Almacenamiento del gato y de la bolsa de herramientas.
8. Desbloquee las ruedas.

E166719

Almacenamiento de la rueda desinflada o llanta de repuesto

Nota: *no seguir correctamente las instrucciones de almacenamiento de la llanta de repuesto podría producir una falla en el cable o una pérdida de la llanta de repuesto*

1. Deje la llanta en el suelo con el vástago de la válvula orientado hacia arriba.
2. Deslice la llanta parcialmente debajo del vehículo e instale el sujetador a través del centro de la llanta. Hale el cable para alinear las piezas en el extremo del cable.
3. Gire la manija del gato hacia la derecha hasta que la llanta se levante hasta su posición de almacenamiento debajo del vehículo. El esfuerzo de girar la palanca del gato aumenta de manera significativa y el soporte de la llanta de repuesto se ajusta o se desliza cuando la llanta se lleva al ajuste máximo. Si es posible, ajuste lo mejor que su capacidad le permita, al punto donde ocurra un ajuste o deslizamiento. El soporte de la llanta de repuesto no le permite realizar un ajuste excesivo. Si el soporte de la llanta de repuesto se ajusta o se desliza con poco esfuerzo, contacte a su concesionario Ford.
4. Verifique que la llanta se encuentre en forma plana contra el armazón y esté ajustado de manera correcta. Intente presionar o halar, luego gire la llanta para asegurarse de que no se mueva. Afloje y vuelva a ajustar de ser necesario. No guardar correctamente la llanta de repuesto podría producir una falla del cable del cabrestante y la pérdida de la llanta.
5. Repita el procedimiento para verificar si está ajustada cuando realice el mantenimiento de presión de la llanta de repuesto, cada seis meses, según la información del programa de mantenimiento, o en cualquier momento en el que este se desacomode por el mantenimiento de otras piezas.
6. Si la quita, instale el seguro de la llanta de repuesto en el tubo guía del paragolpe con la llave de la llanta de repuesto y la palanca del gato.

Almacenamiento del gato y de la bolsa de herramientas

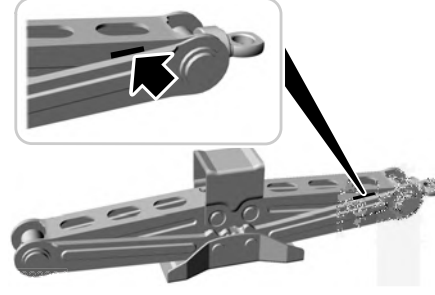

1. Gire el ojal del tornillo sin fin para ajustar el gato hacia arriba o hacia abajo hasta que las marcas de almacenaje del canal superior queden alineadas con el canal inferior.

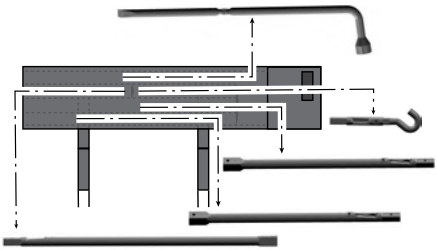

2. Coloque las herramientas dentro de la bolsa de herramientas.

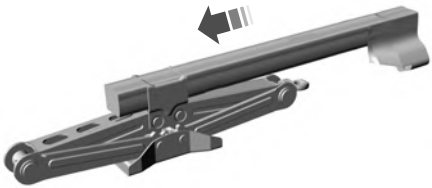

3. Instale la bolsa de herramientas a través del apoyo de carga del gato del vehículo.

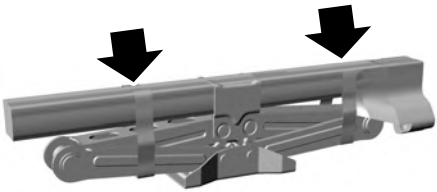

4. Asegure las correas de la bolsa de herramientas del gato alrededor del gato.

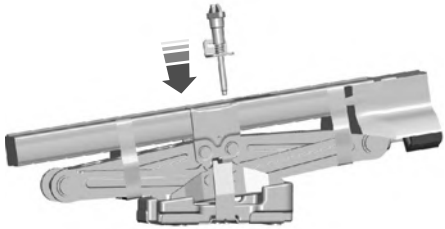

5. Vuelva a colocar el gato y la bolsa de herramientas en el soporte del gato.

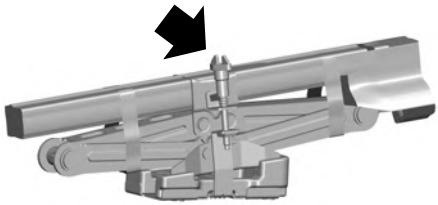

6. Gire el tornillo mariposa del soporte del gato hacia la derecha hasta asegurar el gato y la bolsa de herramientas en el soporte del gato.

TUERCAS DE RUEDA

PELIGRO: cuando instala una llanta, elimine siempre la corrosión, la suciedad o los materiales extraños de las superficies de montaje de la llanta o de la superficie de la maza de la llanta, del freno de tambor o del freno de disco

que hacen contacto con la llanta. Asegúrese de que todos los seguros que conectan el rotor con la maza estén asegurados para que no interfieran con las superficies de montaje de la llanta. Instalar llantas sin el contacto correcto de metal con metal en las superficies de montaje de la llanta puede causar que las tuercas de la llanta se aflojen y la llanta se suelte mientras el vehículo está en movimiento, lo cual puede ocasionar la pérdida del control del vehículo, lesiones personales o causar la muerte.

Tamaño del tornillo	Nm [1]
M14 x 1,5	204 Nm

[1] Las especificaciones de torque son para roscas de tuercas y tornillos sin suciedad ni óxido. Utilice solo nuestras tuercas o tornillos de la llanta de repuesto recomendados.

Reajuste las tuercas de la llanta al torque específico dentro de las 160 km después de cualquier alteración de la llanta, por ejemplo, rotación de llantas, cambio de una llanta desinflada y remoción de la rueda.

E145950

A Orificio del piloto de buje.

Inspeccione el orificio del piloto de rueda y la superficie de montaje antes de la instalación. Elimine toda corrosión visible o partículas sueltas.

DATOS TÉCNICOS MOTOR - 3.0L DIESEL

Ítem	Especificación
Posición del motor	Delantero/transversal
Tipo de motor	3.0L 24V Ti-VCT
Cantidad y disposición de cilindros	V6
Válvulas	4 por cilindro
Distribución	Distribución variable de doble árbol de levas. Accionamiento de válvulas por botador.
Diámetro	84 mm
Carrera del pistón	90 mm
Relación de compresión	16:1
Cilindrada del motor	3.000 cm^3
Potencia neta máxima	253,4 cv (186,4 kW) a 3250 rpm
Torque neto máximo	596,6 Nm a 1750 rpm
Velocidad normal del motor en marcha lenta	670 rpm
Velocidad máxima del motor	4800 rpm
Orden de encendido	1-4-2-5-3-6
Tipo de admisión de aire	Con turbocompresor

DATOS TÉCNICOS MOTOR - 3.5L ECOBOOST™

Ítem	Especificación
Posición del motor	Delantero o transversal
Tipo de motor	3.5L 24V Ti-VCT
Cantidad y disposición de cilindros	V6
Válvulas	4 por cilindro
Distribución	Sincronización variable independiente de doble árbol de levas: accionamiento de válvulas con balancín de rodillo hidráulico
Diámetro	92,5 mm
Carrera del pistón	86,7 mm
Relación de compresión	10,5:1
Cilindrada del motor	3.497 cm^3
Potencia neta máxima	405,2 cv (298 kW) a 6000 rpm
Torque neto máximo	678 Nm a 3000 rpm
Velocidad normal del motor en marcha lenta	580 rpm
Velocidad máxima del motor	6500 rpm
Orden de encendido	1-4-2-5-3-6
Sistema de encendido	Bujía de la bobina
Tipo de admisión de aire	Con turbocompresor
Distancia entre bujías	0,7 mm - 0,8 mm

DATOS TÉCNICOS MOTOR - 5.0L

Ítem	Especificación
Posición del motor	Delantero o transversal
Tipo de motor	5.0L 32V Ti-VCT
Cantidad y disposición de cilindros	Cilindro V8
Válvulas	4 por cilindro
Distribución	Sincronización variable independiente de doble árbol de levas: accionamiento de válvulas por botador
Diámetro	93 mm
Carrera del pistón	92,7 mm
Relación de compresión	12:1
Cilindrada del motor	5.038 cm^3
Potencia neta máxima	401 cv (295 kW) a 5750 rpm
Torque neto máximo	542 Nm a 3850 rpm
Velocidad normal del motor en marcha lenta	525 rpm
Velocidad máxima del motor	7000 rpm
Orden de encendido	1-3-7-2-6-5-4-8
Sistema de encendido	Bujía de la bobina, bujía cerca de la bobina
Tipo de admisión de aire	Motor aspirado naturalmente
Distancia entre bujías	1 mm - 1,1 mm

RELACIONES DE TRANSMISIÓN

Ítem	Relación
Primera marcha	4,696:1
Segunda marcha	2,985:1
Tercera marcha	2,146:1
Cuarta marcha	1,769:1
Quinta marcha	1,520:1
Sexta marcha	1,275:1
Séptima marcha	1,000:1
Octava marcha	0,854:1
Novena marcha	0,689:1
Décima marcha	0,636:1
Marcha atrás	4,866:1
Relación final	3,66:1

ESPECIFICACIONES DE LA SUSPENSIÓN

Especificaciones de alineación

Tracción en dos ruedas

Alineación delantera				
Inclinación (izquierda/ derecha)	Inclinación (izquierda - derecha)	Camber (izquierda/ derecha)	Camber (izquierda - derecha)	Convergencia total
5,6º / 5,8º	-0,2º	-0,1º / -0,1º	0º	0,2º
Tolerancia +/- 1º	Tolerancia +/- 0,75º	Tolerancia +/- 0,75º	Tolerancia +/- 0,75º	Tolerancia +/- 0,2º

Especificaciones de alineación

Tracción en todas las ruedas

Alineación delantera				
Inclinación (izquierda/ derecha)	Inclinación (izquierda - derecha)	Camber (izquierda/ derecha)	Camber (izquierda - derecha)	Convergencia total
5,1º / 5,3º	-0,4º	-0,1º / -0,1º	0º	0,2º
Tolerancia +/- 1º	Tolerancia +/- 0,75º	Tolerancia +/- 0,75º	Tolerancia +/- 0,75º	Tolerancia +/- 0,2º

DIMENSIONES DEL VEHÍCULO

Super Cab, caja de 6,5 pies

Dimensión	Especificación
Largo total	5.884 mm
Ancho total, sin incluir los espejos retrovisores exteriores	2.089 mm
Altura total sin opciones 4x2.	1.917 mm
Altura total sin opciones 4x4.	1.960 mm
Distancia entre ejes	3.694 mm

Super Cab, caja de 8 pies

Dimensión	Especificación
Largo total	6.358 mm
Ancho total, sin incluir los espejos retrovisores exteriores	2.089 mm
Altura total sin opciones 4x2.	1.919 mm
Altura total sin opciones 4x4.	1.959 mm
Distancia entre ejes	4.168 mm

Super Crew, caja de 5,5 pies

Dimensión	Especificación
Largo total	5.884 mm
Ancho total, sin incluir los espejos retrovisores exteriores	2.089 mm
Altura total sin opciones 4x2.	1.920 mm
Altura total sin opciones 4x4.	1.962 mm
Distancia entre ejes	3.694 mm

Super Crew, caja de 6,5 pies

Dimensión	Especificación
Largo total	6.184 mm
Ancho total, sin incluir los espejos retrovisores exteriores	2.089 mm
Altura total sin opciones 4x2.	1.925 mm
Altura total sin opciones 4x4.	1.970 mm
Distancia entre ejes	3.994 mm

PESOS

3.0L Diésel

Parámetro	Especificación
En orden de marcha - Tracción en dos ruedas	2.328 kg
En orden de marcha - Tracción en todas las ruedas	2.446 kg
Capacidad de carga - Tracción en dos ruedas	912 kg
Capacidad de carga - Tracción en todas las ruedas	794 kg
Peso bruto total.	3.198 kg
Capacidad máxima del remolque sin frenos	750 kg
Capacidad máxima del remolque con frenos - Tracción en dos ruedas	4.831 kg
Capacidad máxima del remolque con frenos - Tracción en todas las ruedas	4.967 kg

3.5L

Parámetro	Especificación
En orden de marcha - Tracción en dos ruedas	2.220 kg
En orden de marcha - Tracción en todas las ruedas	2.312 kg
Capacidad de carga - Tracción en dos ruedas	1.021 kg
Capacidad de carga - Tracción en todas las ruedas	930 kg
Peso bruto total.	3.198 kg

Parámetro	Especificación
Capacidad máxima del remolque sin frenos	750 kg
Capacidad máxima del remolque con frenos - Tracción en dos ruedas	5.557 kg
Capacidad máxima del remolque con frenos - Tracción en todas las ruedas	5.602 kg

5.0L

Parámetro	Especificación
En orden de marcha - Tracción en dos ruedas	2.204 kg
En orden de marcha - Tracción en todas las ruedas	2.296 kg
Capacidad de carga - Tracción en dos ruedas	1.039 kg
Capacidad de carga - Tracción en todas las ruedas	943 kg
Peso bruto total.	3.198 kg
Capacidad máxima del remolque sin frenos	750 kg
Capacidad máxima del remolque con frenos - Tracción en dos ruedas	6.459 kg
Capacidad máxima del remolque con frenos - Tracción en todas las ruedas	6.409 kg

CAPACIDAD Y ESPECIFICACIÓN DEL ACEITE DEL MOTOR - 3.0L DIESEL

Use aceite que cumpla con la especificación y el grado de viscosidad definidos.

Si no usa aceite que cumpla con la especificación y el grado de viscosidad definidos, se puede producir lo siguiente:

- Daños en las piezas que la garantía de su vehículo no cubre.
- Períodos de giro del motor más prolongados.
- Aumento de los niveles de emisiones.

- Reducción del rendimiento del vehículo.
- Reducción del rendimiento del combustible.

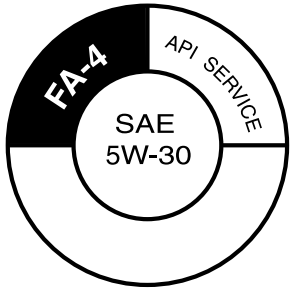

E258300

El símbolo de servicio del American Petroleum Institute (API) se usa para identificar el aceite adecuado para su motor. El símbolo de servicio de API aparece en el recipiente de aceite que compra. El símbolo API muestra la categoría de rendimiento del aceite en la mitad superior del símbolo y el grado de viscosidad en el centro del símbolo.

Recomendamos aceite de motor Motorcraft para el vehículo. Si el aceite Motorcraft no está disponible, utilice aceite del motor del grado de viscosidad recomendado y que cumpla con los requisitos de API FA-4.

No use aditivos para aceite de motor adicionales, ya que no son necesarios y podrían ocasionar daños que la garantía del vehículo no cubre.

Capacidades

Variante	Incluido el filtro de aceite
Todas	6,15 L

Aceite de motor - SAE 5W-30	WSS-M2C214-B1

CAPACIDAD Y ESPECIFICACIÓN DEL ACEITE DEL MOTOR - 3.5L ECOBOOST™

Use aceite que cumpla con la especificación y el grado de viscosidad definidos.

Si no usa aceite que cumpla con la especificación y el grado de viscosidad definidos, se puede producir lo siguiente:

- Daños en las piezas que la garantía de su vehículo no cubre.
- Períodos de giro del motor más prolongados.
- Aumento de los niveles de emisiones.
- Reducción del rendimiento del vehículo.
- Reducción del rendimiento del combustible.

E142732

Un aceite que muestre este símbolo cumple con las normas actuales del sistema de emisión y motor y del rendimiento de combustible del ILSAC.

Recomendamos aceite de motor Motorcraft para el vehículo. Si el aceite Motorcraft no está disponible, use aceites para motor del grado de viscosidad recomendado que cumpla con los requisitos de las especificaciones API SP y que muestren la marca de certificación de API para motores de gasolina.

No use aditivos para aceite de motor adicionales, ya que no son necesarios y podrían ocasionar daños que la garantía del vehículo no cubre.

Capacidades

Variante	Incluido el filtro de aceite
Todas	5,7 L

Aceite de motor - SAE 5W-30 - Mezcla sintética	WSS-M2C961-A1

CAPACIDAD Y ESPECIFICACIÓN DEL ACEITE DEL MOTOR - 5.0L

Use aceite que cumpla con la especificación y el grado de viscosidad definidos.

Si no usa aceite que cumpla con la especificación y el grado de viscosidad definidos, se puede producir lo siguiente:

- Daños en las piezas que la garantía de su vehículo no cubre.
- Períodos de giro del motor más prolongados.
- Aumento de los niveles de emisiones.
- Reducción del rendimiento del vehículo.
- Reducción del rendimiento del combustible.

E142732

Un aceite que muestre este símbolo cumple con las normas actuales del sistema de emisión y motor y del rendimiento de combustible del ILSAC.

Recomendamos aceite de motor Motorcraft para el vehículo. Si el aceite Motorcraft no está disponible, use aceites para motor del grado de viscosidad recomendado que cumpla con los requisitos de las especificaciones API SP y que muestren la marca de certificación de API para motores de gasolina.

No use aditivos para aceite de motor adicionales, ya que no son necesarios y podrían ocasionar daños que la garantía del vehículo no cubre.

Capacidades

Variante	Incluido el filtro de aceite
Todas	7,33 L

Aceite de motor - SAE 5W-30 - Mezcla sintética	WSS-M2C961-A1

CAPACIDAD Y ESPECIFICACIÓN DEL SISTEMA DE REFRIGERACIÓN - 3.0L DIESEL

Utilice un refrigerante que cumpla con las especificaciones establecidas.

Si utiliza un refrigerante que no cumpla con las especificaciones definidas, esto podría provocar:

- Daños en las piezas que la garantía de su vehículo no cubre.
- Reducción del rendimiento del vehículo.

Capacidades

Variante	Cantidad
Todas	13 L

Anticongelante	WSS-M97B57-A2

CAPACIDAD Y ESPECIFICACIÓN DEL SISTEMA DE REFRIGERACIÓN - 3.5L ECOBOOST™

Utilice un refrigerante que cumpla con las especificaciones establecidas.

Si utiliza un refrigerante que no cumpla con las especificaciones definidas, esto podría provocar:

- Daños en las piezas que la garantía de su vehículo no cubre.
- Reducción del rendimiento del vehículo.

Capacidades

Variante	Cantidad
Todas	13,5 L

Anticongelante	WSS-M97B57-A2

CAPACIDAD Y ESPECIFICACIÓN DEL SISTEMA DE REFRIGERACIÓN - 5.0L

Utilice un refrigerante que cumpla con las especificaciones establecidas.

Si utiliza un refrigerante que no cumpla con las especificaciones definidas, esto podría provocar:

- Daños en las piezas que la garantía de su vehículo no cubre.
- Reducción del rendimiento del vehículo.

Capacidades

Variante	Cantidad
Todas	12,5 L

Anticongelante	WSS-M97B57-A2

CAPACIDAD DEL TANQUE DE COMBUSTIBLE - GASOLINA

Capacidades

Variante	Cantidad
Cabina regular	87,1 L
Super cab.	87,1 L
Crew cab.	98,4 L
Opcional.	136,3 L

CAPACIDAD DEL TANQUE DE COMBUSTIBLE - DIESEL

Capacidades

Variante	Cantidad
Todas	98,4 L

CAPACIDAD Y ESPECIFICACIÓN DEL SISTEMA DEL AIRE ACONDICIONADO - 3.0L DIESEL

PELIGRO: el sistema de refrigeración del aire acondicionado tiene refrigerante a alta presión. Solo personal calificado debe reparar el sistema de refrigeración del aire acondicionado. Abrir el sistema de refrigeración del aire acondicionado puede provocar lesiones personales.

Use aceite y refrigerante que cumplan con las especificaciones definidas.

Si no usa aceite ni refrigerante que cumplan con las especificaciones definidas, se puede producir lo siguiente:

- Daños en las piezas que la garantía de su vehículo no cubre.
- Reducción del rendimiento del vehículo.

Capacidades

Variante	Refrigerante	Aceite refrigerante
Todas	0,88 kg	80 ml

Refrigerante - R-134A	WSH-M17B19-A
Aceite refrigerante	WSH-M1C231-B

CAPACIDAD Y ESPECIFICACIÓN DEL SISTEMA DEL AIRE ACONDICIONADO - 3.5L ECOBOOST™

PELIGRO: el sistema de refrigeración del aire acondicionado tiene refrigerante a alta presión. Solo personal calificado debe reparar el sistema de refrigeración del aire acondicionado. Abrir el sistema de refrigeración del aire acondicionado puede provocar lesiones personales.

Use aceite y refrigerante que cumplan con las especificaciones definidas.

Si no usa aceite ni refrigerante que cumplan con las especificaciones definidas, se puede producir lo siguiente:

- Daños en las piezas que la garantía de su vehículo no cubre.
- Reducción del rendimiento del vehículo.

Capacidades

Variante	Refrigerante	Aceite refrigerante
Todas	0,88 kg	80 ml

Refrigerante - R-134A	WSH-M17B19-A
Aceite refrigerante	WSH-M1C231-B

Use aceite y refrigerante que cumplan con las especificaciones definidas.

Si no usa aceite ni refrigerante que cumplan con las especificaciones definidas, se puede producir lo siguiente:

- Daños en las piezas que la garantía de su vehículo no cubre.
- Reducción del rendimiento del vehículo.

CAPACIDAD Y ESPECIFICACIÓN DEL SISTEMA DEL AIRE ACONDICIONADO - 5.0L

PELIGRO: el sistema de refrigeración del aire acondicionado tiene refrigerante a alta presión. Solo personal calificado debe reparar el sistema de refrigeración del aire acondicionado. Abrir el sistema de refrigeración del aire acondicionado puede provocar lesiones personales.

Capacidades

Variante	Refrigerante	Aceite refrigerante
Todas	0,88 kg	80 ml

Refrigerante - R-134A	WSH-M17B19-A
Aceite refrigerante	WSH-M1C231-B

ESPECIFICACIÓN DEL LÍQUIDO DEL LAVAPARABRISAS

Capacidades

Variante	Cantidad
Todas	Llene según sea necesario.

Líquido del lavaparabrisas	WSS-M14P19-A

ESPECIFICACIÓN DEL FLUIDO DE FRENOS

Use un fluido que cumpla con la especificación y el grado de viscosidad definidos.

Si usa un fluido que no cumple con la especificación y el grado de viscosidad definidos, se puede producir lo siguiente:

- Daños en las piezas que la garantía de su vehículo no cubre.
- Reducción del rendimiento de los frenos.

Nota: *Recomendamos usar fluidos de frenos de alto rendimiento de baja viscosidad (LV) DOT 4 o uno equivalente que cumpla con las especificaciones WSS-M6C65-A2. Si usa otros fluidos que no sean los recomendados, puede disminuir el rendimiento de los frenos y no cumplir con nuestros estándares de rendimiento. mantenga el fluido de frenos limpio y sin impurezas. La contaminación con polvo, agua, productos del petróleo u otros materiales puede provocar daños o fallas en el sistema de frenos.*

Capacidades

Variante	Cantidad
Todas	Llene según sea necesario.

Fluido para frenos	WSS-M6C65-A2

CAPACIDAD Y ESPECIFICACIÓN DEL FLUIDO DE LA CAJA DE TRANSFERENCIA

Use un fluido que cumpla con la especificación y el grado de viscosidad definidos.

Si usa un fluido que no cumple con la especificación y el grado de viscosidad definidos, se puede producir lo siguiente:

- Daños en las piezas que la garantía de su vehículo no cubre.
- Reducción del rendimiento del vehículo.

Capacidades

Variante	Cantidad
Tracción en las cuatro ruedas (cambio electrónico inmediato)	1,4 L
Tracción automática en las cuatro ruedas (toque a solicitud).	1,4 L
Tracción en todas las ruedas automática de dos velocidades (bloqueo mecánico).	1,8 L

Aceite para cajas de cambios automáticas	WSS-M2C938-A MERCON® LV,

CAPACIDAD Y ESPECIFICACIÓN DEL FLUIDO DEL EJE DELANTERO

Use un fluido que cumpla con la especificación y el grado de viscosidad definidos.

Si usa un fluido que no cumple con la especificación y el grado de viscosidad definidos, se puede producir lo siguiente:

- Daños en las piezas que la garantía de su vehículo no cubre.
- Reducción del rendimiento del vehículo.

Capacidades

Variante	Cantidad
Tracción en todas las ruedas.	1,7 L

Aceite para caja de cambios/piñón - SAE 75W-85	WSS-M2C942-A

CAPACIDAD Y ESPECIFICACIÓN DEL FLUIDO DEL EJE TRASERO

Use un fluido que cumpla con la especificación y el grado de viscosidad definidos.

Si usa un fluido que no cumple con la especificación y el grado de viscosidad definidos, se puede producir lo siguiente:

- Daños en las piezas que la garantía de su vehículo no cubre.
- Reducción del rendimiento del vehículo.

Capacidades

Variante	Cantidad
8,8 pulgadas	1,9–2 L
9,75 pulgadas	2,1–2,2 L

Aceite para caja de cambios/piñón - SAE 75W-85	WSS-M2C942-A

NÚMERO DE IDENTIFICACIÓN DEL VEHÍCULO

Ubicación del número de identificación del vehículo

El número de identificación del vehículo se encuentra en el lado izquierdo del panel de instrumentos.

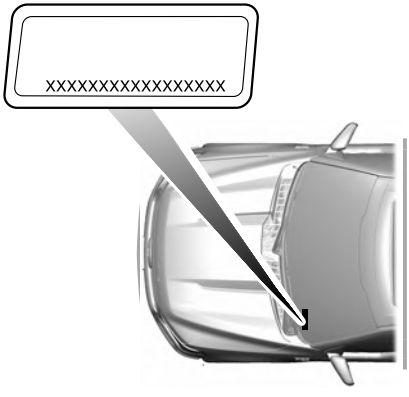

Nota: *en la ilustración, XXXX representa el número de identificación del vehículo.*

Información general del número de identificación del vehículo

El número de identificación del vehículo contiene la siguiente información:

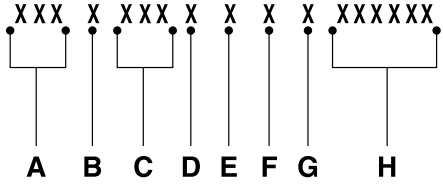

A	Identificador mundial del fabricante.
B	Sistema de frenos, índice de peso bruto del vehículo, dispositivos de seguridad y sus ubicaciones.
C	Marca, línea del vehículo, serie, tipo de carrocería.
D	Tipo de motor.
E	Dígito verificador.
F	Año modelo.
G	Planta de ensamble.
H	Número de secuencia de producción.

NÚMERO DEL MOTOR

Ubicación del número del motor - 3.0L Diesel

El número del motor se puede encontrar en el motor.

Ubicación del número del motor - 3.5L Ecoboost™

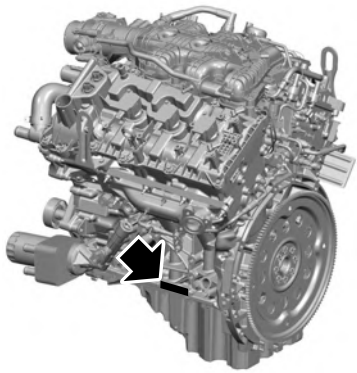

El número del motor se puede encontrar en el motor.

Ubicación del número del motor - 5.0L

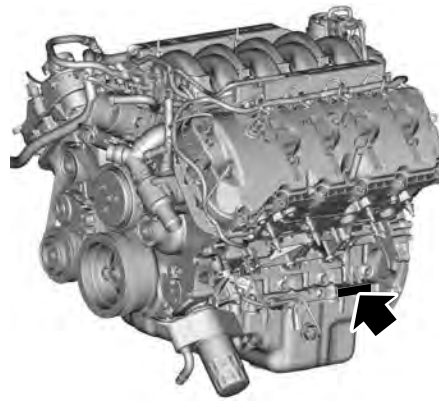

E208045

El número del motor se puede encontrar en el motor.

PLACA DE IDENTIFICACIÓN DEL VEHÍCULO

Ubicación de la placa de identificación del vehículo

La placa de identificación del vehículo se encuentra dentro de la abertura de la puerta del lado del pasajero.

Información general de la placa de identificación del vehículo

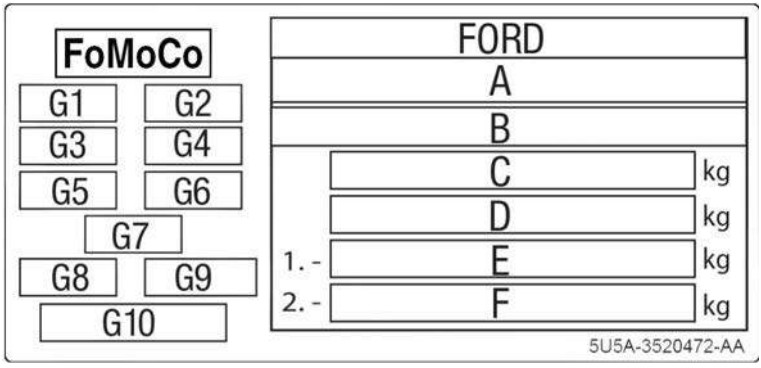

A	Número de aprobación de tipo
B	Número de identificación del vehículo
C	Peso de carga máximo permisible del vehículo (GVWR)
D	Peso máximo permisible de combinación (GCWR)
E	Peso máximo permisible del eje delantero (GAWR delantero)
F	Peso máximo permisible del eje trasero (GAWR trasero)
G1	Lado de conducción
G2	Código del motor
G3	Código de la transmisión
G4	Código del eje
G5	Revestimiento exterior
G6	Pintura exterior
G7	Emisión
G8	Versión
G9	Variante
G10	Tipo de homologación

Nota: *La placa de identificación del vehículo puede ser distinta de la que se muestra.*

Nota: *La información sobre la placa de identificación del vehículo depende de los requisitos del mercado.*

PRECAUCIONES DEL SISTEMA DE AUDIO

PELIGRO: Manejar mientras está distraído puede ocasionar la pérdida de control del vehículo, un choque y lesiones. Le recomendamos enfáticamente que tenga extrema precaución cuando utilice cualquier dispositivo que pudiera distraerlo mientras maneja. Su responsabilidad principal es la operación segura del vehículo. Recomendamos que no se utilice ningún dispositivo portátil al manejar y se sugiere el uso de sistemas activados por voz cuando sea posible. Asegúrese de conocer todas las leyes locales correspondientes que puedan afectar el uso de dispositivos electrónicos mientras maneja.

Escuchar audio a un volumen alto durante largos períodos puede dañar su audición.

ACTIVACIÓN Y DESACTIVACIÓN DE LA UNIDAD DE AUDIO

Pulse el botón en el control de volumen.

SELECCIÓN DE LA FUENTE DE AUDIO

Unidad de audio

Presione para abrir el menú de la fuente de medios.

Para cambiar la fuente de audio, puede presionar varias veces o desplazarse por las fuentes de medios.

Pantalla táctil

Presione ***Fuentes*** en la pantalla táctil para abrir el menú de fuente de medios.

REPRODUCCIÓN O PAUSA DE LA FUENTE DE AUDIO

Unidad de audio

Presione el botón para pausar la reproducción. Presione nuevamente para retomar la reproducción.

Pantalla táctil

Presione el botón para pausar la reproducción. Presione nuevamente para retomar la reproducción.

Nota: *no todas las fuentes pueden pausarse.*

AJUSTE DEL VOLUMEN

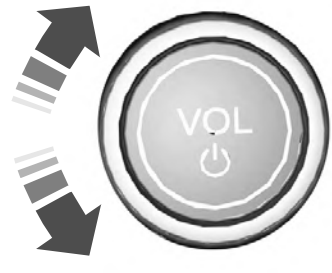

Gire para ajustar el volumen.

En algunos vehículos se puede ajustar el volumen con los botones del volante de dirección.

ACTIVACIÓN Y DESACTIVACIÓN DEL MODO ALEATORIO

Presione el botón en la pantalla táctil para activar o desactivar el modo aleatorio.

Nota: *no todas las fuentes tienen modo aleatorio.*

ACTIVACIÓN Y DESACTIVACIÓN DEL MODO DE REPETICIÓN

Presione el botón en la pantalla táctil para activar o desactivar el modo de repetición.

Nota: *no todas las fuentes tienen modo de repetición.*

CONFIGURACIÓN DE UNA MEMORIA PRECONFIGURADA

1. Seleccione una estación o un canal.
2. Mantenga presionado un botón de memoria preconfigurada de la pantalla táctil.

Nota: *el audio se silenciará por un breve instante mientras el sistema guarda la preconfiguración y se reanuda una vez guardada.*

Nota: *puede guardar preconfiguraciones de varias fuentes en la barra de la memoria preconfigurada.*

SILENCIAMIENTO DEL AUDIO

Presione para silenciar la señal. Presione nuevamente para restablecer la señal.

AJUSTE DE LA CONFIGURACIÓN DE SONIDO

Balance y atenuación (Si está equipado)

1. Presione ***Ajustes*** en la pantalla táctil.
2. Presione ***Ajustes de sonido***.
3. Presione ***Balance / Atenuación***.
4. Presione las flechas para ajustar la configuración.

Configuración de tono

1. Presione ***Ajustes*** en la pantalla táctil.
2. Presione ***Ajustes de sonido***.
3. Presione ***Ajustes de tono***.
4. Presione las flechas o el control deslizante para ajustar la configuración.

Volumen compensado por la velocidad

1. Presione ***Ajustes*** en la pantalla táctil.
2. Presione ***Ajustes de sonido***.
3. Presione ***Adaptación de volumen***.
4. Presione una configuración.

Modo de pasajeros (Si está equipado)

1. Presione ***Ajustes*** en la pantalla táctil.
2. Presione ***Ajustes de sonido***.
3. Presione ***Modo de ocupación***.
4. Presione una configuración.

Modo de sonido (Si está equipado)

1. Presione ***Ajustes*** en la pantalla táctil.
2. Presione ***Ajustes de sonido***.
3. Presione ***Modo de sonido***.
4. Presione una configuración.

CONFIGURACIÓN DE UNA HORA Y FECHA

1. Presione ***Ajustes*** en la pantalla táctil.
2. Presione ***Ajustes de reloj***.
3. Configure la hora.

Nota: *las opciones de **AM** y **PM** no están disponibles si el **Modo de 24 horas** está activado.*

Activación y desactivación de las actualizaciones automáticas de la hora

1. Presione ***Ajustes*** en la pantalla táctil.
2. Presione ***Ajustes de reloj***.
3. Active o desactive ***Actualizar zona horaria***.

RADIO AM/FM

Limitaciones de radio AM/FM

Mientras más se aleja de una estación AM o FM, más débil es la señal y la recepción.

Los cerros, las montañas, los edificios altos, los puentes, los túneles, los pasos elevados en autopistas, los estacionamientos cubiertos, los follajes de árboles densos y las tormentas eléctricas pueden interferir con la recepción.

Cuando cruza por una torre de transmisión repetidora de tierra, una señal más potente puede sobrepasar a una señal más débil y causar un silencio en el sistema de audio.

Selección de una estación de radio

Selección manual de una estación de radio

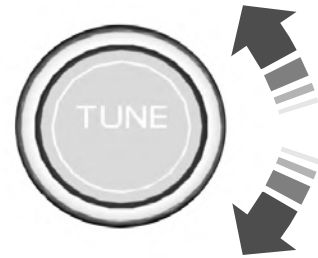

Gire esta perilla para explorar la banda de frecuencias de radio.

Uso de Sintonización Directa

1. Presione ***Sintoniz. directa*** para abrir el teclado numérico.
2. Ingrese la estación de radio deseada.

Nota: *solo puede ingresar una estación válida para la fuente de audio que está escuchando en el momento.*

Uso de Buscar

Presione cualquiera de estos botones. El sistema se detiene en la primera estación de radio que encuentra en esa dirección.

Uso de Lista de Estaciones

1. Presione ***Revisar***.

Nota: *disponible únicamente en estaciones de radio FM.*

2. Presione una estación.

ENCENDIDO Y APAGADO DE LA PANTALLA

Unidad de audio

Presione el botón.

Pantalla táctil

Para apagar la pantalla:

1. Presione ***Ajustes*** en la pantalla táctil.
2. Presione ***Ajustes de pantalla***.
3. Presione ***Pantalla desactivada***.

Nota: *la pantalla se activa por defecto cada vez que enciende su vehículo.*

Presione cualquier lugar de la pantalla para encenderla.

IDENTIFICACIÓN DE LA UNIDAD DE AUDIO

Según las opciones del vehículo, los controles pueden verse diferente de lo que se muestra aquí.

PRECAUCIONES DE LA PANTALLA DE INFORMACIÓN Y ENTRETENIMIENTO

PELIGRO: Manejar mientras está distraído puede ocasionar la pérdida de control del vehículo, un choque y lesiones. Le recomendamos enfáticamente que tenga extrema precaución cuando utilice cualquier dispositivo que pudiera distraerlo mientras maneja. Su responsabilidad principal es la operación segura del vehículo. Recomendamos que no se utilice ningún dispositivo portátil al manejar y se sugiere el uso de sistemas activados por voz cuando sea posible. Asegúrese de conocer todas las leyes locales correspondientes que puedan afectar el uso de dispositivos electrónicos mientras maneja.

LIMITACIONES DE LA PANTALLA DE INFORMACIÓN Y ENTRETENIMIENTO

Funciones restringidas por la velocidad

Por su seguridad, algunas funciones del sistema dependen de la velocidad. Su uso es limitado si el vehículo se desplaza a velocidades inferiores a 5 km/h. Asegúrese de leer el manual del dispositivo antes de usarlo con el sistema.

Algunas funciones quizás sean muy difíciles de usar cuando el vehículo está en movimiento, por lo que no es posible utilizarlas a menos que el vehículo esté detenido.

Consulte la siguiente tabla para obtener ejemplos más específicos.

Funciones restringidas	
Funcionalidad del sistema	Edición de configuraciones cuando la cámara retrovisora o el sistema de asistencia de estacionamiento activo están activados.
Wifi	Edición de configuración de wifi.
	Edición de la lista de redes inalámbricas.
	Conexión a una nueva red wifi.

BARRA DE ESTADO

La barra se encuentra en la parte superior de la pantalla e indica el estado de las funciones del vehículo.

Micrófono del celular silenciado.

Sistema de audio silenciado.

Actualización del sistema instalada.

Red wifi conectada.

Roaming del celular.

Mensaje de texto recibido.

Sistema de notificación de choque automático activado.

Sistema de notificación de choque automático desactivado.

Estado de la batería del celular.

El cargador inalámbrico está activo.

Intensidad de señal de red del celular.

Intercambio de datos del vehículo activado.

Intercambio de datos del vehículo desactivado.

Intercambio de la ubicación del vehículo activado.

Intercambio de datos y ubicación del vehículo activado.

Activación de actualización del sistema del vehículo.

Consentimiento adicional necesario.

Recordatorio de activación del sistema del vehículo.

Falla en la actualización del sistema del vehículo.

Recordatorio de actualización del sistema del vehículo.

BARRA DE CARACTERÍSTICAS

La barra se encuentra en la parte inferior de la pantalla y le permite acceder a las funciones del vehículo.

Seleccione para utilizar la radio, una unidad USB, un reproductor multimedia o un dispositivo con Bluetooth.

Seleccione para ajustar las configuraciones del clima.

Seleccione para realizar llamadas y acceder a la agenda telefónica del celular.

Seleccione para usar el sistema de navegación.

Seleccione para ver los favoritos.

Seleccione para buscar y utilizar las aplicaciones compatibles en el dispositivo iOS o Android.

Seleccione para ajustar las configuraciones del sistema.

Seleccione para ver las funciones.

Nota: *el ícono puede ser diferente según el vehículo.*

PANTALLA A PETICIÓN DE INFORMACIÓN - VEHÍCULOS CON: PANTALLA DE 12.3 PULG.

Presione el botón para ver la siguiente pantalla de información a pedido.

Presione el botón para ver la pantalla de información a pedido anterior.

Presione el botón para ver las tarjetas disponibles.

QUÉ ES LA INTERACCIÓN DE VOZ

La interacción de voz le permite controlar las funciones del vehículo mediante solicitudes de conversación.

CONFIGURACIÓN DE LA PALABRA DE ACTIVACIÓN

1. Presione la opción Configuración en la barra de funciones.
2. Presione el botón Control de voz.
3. Encienda Escuchar la palabra de activación.
4. Presione Palabra de activación preferida.
5. Seleccione una palabra de activación.

COMIENZO DE UNA INTERACCIÓN DE VOZ

Diga la palabra de activación seleccionada.

Presione el botón de interacción de voz que se encuentra en el volante de dirección.

EJEMPLOS DE INTERACCIÓN DE VOZ

Ejemplos generales

Comando	Resultado
Comenzar.	El sistema restablece la interacción de voz actual.
Cancelar.	El sistema finaliza la interacción de voz actual.
Página siguiente.	El sistema va a la página siguiente.
Página anterior.	El sistema va a la página anterior.
Ayuda.	El sistema muestra una lista de comandos disponibles que se pueden usar en la pantalla actual.

Ejemplos de entretenimiento

Comando	Resultado
Reproducir Los Beatles.	El sistema reproduce música según el artista seleccionado.
Mostrar música de Los Beatles.	El sistema muestra música según el artista seleccionado.
Programar la estación FM 101.9.	El sistema sintoniza la radio FM 101.9.
Programar la estación en Sirius Channel 2.	El sistema sintoniza la radio en Sirius Channel 2.

Ejemplos del clima

Comando	Resultado
Tengo frío.	El sistema le solicita que cambie la temperatura.
Ajuste la temperatura a 22ºC.	El sistema establece la temperatura a 22ºC.

Ejemplos del teléfono

Comando	Resultado
Llamar a Henry.	El sistema llama a Henry mediante su dispositivo conectado.
Marcar (número de teléfono).	El sistema marca el número de teléfono seleccionado.
Enviar un mensaje de texto a Henry.	El sistema comienza un mensaje de texto dictado.
Leer mensaje de Henry.	El sistema lee el mensaje más reciente de Henry.

Ejemplos de aplicaciones

Comando	Resultado
Aplicaciones móviles.	El sistema le solicita que diga el nombre de una aplicación para iniciarla en el sistema.
Numerar aplicaciones móviles.	El sistema creará una lista de todas las aplicaciones móviles que están disponibles actualmente.
Buscar aplicaciones móviles.	El sistema buscará y se conectará a aplicaciones compatibles que se ejecuten en su dispositivo móvil.

Ejemplos de navegación

Comando	Resultado
Ir a calle San Martín 100 en Buenos Aires.	El sistema comienza la navegación guiada a la dirección.
Mostrarme las direcciones hacia el Jardín Japonés.	El sistema muestra las direcciones hacia el puntos de interés seleccionado.
Mostrarme direcciones hacia Av. Santa Fe y Av. Callao.	El sistema muestra las direcciones hacia la intersección seleccionada.
Cancelar ruta.	El sistema finaliza la navegación guiada al destino.

PRECAUCIONES DEL TELÉFONO

PELIGRO: Manejar mientras está distraído puede ocasionar la pérdida de control del vehículo, un choque y lesiones. Le recomendamos enfáticamente que tenga extrema precaución cuando utilice cualquier dispositivo que pudiera distraerlo mientras maneja. Su responsabilidad principal es la operación segura del vehículo. Recomendamos que no se utilice ningún dispositivo portátil al manejar y se sugiere el uso de sistemas activados por voz cuando sea posible. Asegúrese de conocer todas las leyes locales correspondientes que puedan afectar el uso de dispositivos electrónicos mientras maneja.

CONEXIÓN DEL CELULAR

Ingrese en el menú de configuraciones del celular y active la función Bluetooth.

Seleccione la opción de teléfono en la barra de funciones.

1. Seleccione ***Agregar teléfono***.

Nota: *se emite una alerta para que busque el vehículo en el celular.*

2. Seleccione el vehículo en el celular.

Nota: *aparecerá un número en el celular y en la pantalla táctil.*

3. Confirme que el PIN (número de identificación personal) que aparece en el celular concuerde con el número de la pantalla táctil.

Nota: *se mostrará un mensaje en la pantalla táctil que indica que el emparejamiento con el celular se realizó correctamente.*

4. Cuando aparezca la indicación, descargue la agenda telefónica del celular.

Nota: *si empareja más de un celular, utilice la configuración del teléfono para especificar el principal. Puede cambiar esta configuración en cualquier momento.*

MENÚ DEL TELÉFONO

Este menú está disponible después de que se haya emparejado un teléfono.

Llam. recientes

Muestre y seleccione una entrada de una lista de llamadas anteriores.

Contactos

Muestre una forma de búsqueda inteligente para buscar los contactos. Use el botón Lista para ordenar los contactos alfabéticamente.

Favoritos

Muestre la lista de contactos favoritos que está configurada en su teléfono.

Lista de teléfonos

Muestre la lista de los dispositivos conectados o emparejados que se pueden seleccionar.

Nota: *pueden guardarse hasta 12 dispositivos.*

No molestar

Rechace llamadas entrantes y apague tonos de llamadas y alertas.

Teclado teléfono

Marque un número directamente.

REALIZACIÓN Y RECEPCIÓN DE UNA LLAMADA TELEFÓNICA

Realización de llamadas

Para llamar a un número entre sus contactos, seleccione la siguiente opción:

Elemento del menú	Acción y descripción
Contactos	Puede seleccionar el nombre del contacto al que desea llamar. Se mostrarán todos los números agendados en ese contacto junto con fotos del contacto. Allí puede seleccionar el número al que desea llamar. El sistema iniciará la llamada.

Para llamar a un número de llamadas recientes, seleccione la siguiente opción:

Elemento del menú	Acción y descripción
Llam. recientes	Puede seleccionar una entrada a la que desea llamar. El sistema iniciará la llamada.

Para llamar a un número de los favoritos, seleccione la siguiente opción:

Elemento del menú	Acción y descripción
Favoritos	Puede seleccionar una entrada a la que desea llamar. El sistema iniciará la llamada.

Para llamar a un número que no está agendado en su teléfono, seleccione la siguiente opción:

Elemento del menú	Acción y descripción
Teclado teléfono	Marque el número al que desea llamar.
Llamar	El sistema iniciará la llamada.

Cuando oprima el botón de retroceso, se eliminará el último número que ingresó.

Recepción de llamadas

Cuando entra una llamada, se emite un tono audible. Si está disponible, la información de la llamada aparecerá en pantalla.

Para aceptar la llamada, seleccione lo siguiente:

Elemento del menú
Aceptar

Nota: *también puede aceptar la llamada si presiona el botón del teléfono en el volante de dirección.*

Para rechazar la llamada, seleccione lo siguiente:

Elemento del menú
Rechaz.

Para ignorar la llamada, no realice ninguna acción. El sistema la registra como llamada perdida.

Durante una llamada telefónica

Durante una llamada telefónica, el nombre y número de los contactos se muestran en pantalla junto con la duración de la llamada.

También se muestra información sobre el estado del teléfono:

- Intensidad de la señal
- Batería.

Puede seleccionar cualquiera de las siguientes opciones durante una llamada telefónica activa:

Ítem	
Terminar	Finaliza una llamada de inmediato. También puede oprimir el botón en el volante de dirección.
Teclado	Oprima este botón para acceder al teclado del teléfono.
Silenciar	Puede apagar el micrófono para que la persona que realiza la llamada no pueda escucharlo.
Privacidad	Transfiera la llamada al teléfono celular o de nuevo a la pantalla táctil.

ENVÍO Y RECEPCIÓN DE UN MENSAJE DE TEXTO

Elemento del menú	Descripción
Escúchelo	Escuche el mensaje de texto.
Ver	Vea el mensaje de texto.
Llamar	Llame al remitente.
Contest.	Responda el mensaje con un mensaje de texto estándar.

ACTIVACIÓN Y DESACTIVACIÓN DE LAS NOTIFICACIONES DE MENSAJES DE TEXTO

iOS

1. Ingrese al menú Configuración del celular.
2. Seleccione Bluetooth.
3. Seleccione el ícono de información a la derecha del vehículo.
4. Active o desactive la notificación de mensaje de texto.

Android

1. Ingrese al menú Configuración del celular.
2. Seleccione Bluetooth.
3. Seleccione la opción de perfiles.
4. Seleccione el perfil del teléfono.
5. Active o desactive la notificación de mensaje de texto.

CONEXIÓN DE DISPOSITIVO BLUETOOTH®

1. Asegúrese de que su dispositivo esté habilitado para Bluetooth.
2. Presione ***Ajustes*** en la pantalla táctil.
3. Presione ***Conectividad***.
4. Presione ***Bluetooth***.
5. Presione ***Agregar un dispositivo Bluetooth***.

Nota: *se emite una alerta para que busque el vehículo en el dispositivo.*

6. Seleccione su vehículo en el dispositivo.

Nota: *aparecerá un número en el dispositivo y en la pantalla táctil.*

7. Verifique que el número que aparece en el dispositivo concuerde con el número de la pantalla táctil.

Nota: *se mostrará un mensaje en la pantalla táctil que indica que el emparejamiento con el dispositivo se realizó correctamente.*

REPRODUCCIÓN DE MEDIOS MEDIANTE BLUETOOTH®

PELIGRO: manejar mientras está distraído puede ocasionar la pérdida de control del vehículo, un choque y lesiones. Le recomendamos enfáticamente que tenga extrema precaución cuando utilice cualquier dispositivo que pudiera distraerlo mientras maneja. Su responsabilidad principal es la operación segura del vehículo. Recomendamos que no se utilice ningún dispositivo portátil al manejar y se sugiere el uso de sistemas activados por voz cuando sea posible. Asegúrese de conocer todas las leyes locales correspondientes que puedan afectar el uso de dispositivos electrónicos mientras maneja.

Conecte el dispositivo.

Presione el botón de audio en la barra de funciones.

Presione ***Fuentes***.

Presione la opción de Bluetooth.

Presione para reproducir una pista. Vuelva a presionar el botón para pausar la pista.

Presione para saltear la siguiente pista.

Mantenga presionado para adelantar rápidamente la pista.

Presione una vez para regresar al comienzo de una pista. Presione varias veces para regresar a pistas anteriores.

Mantenga presionado para retroceder rápidamente la pista.

PRECAUCIONES DE LA APLICACIÓN

PELIGRO: Manejar mientras está distraído puede ocasionar la pérdida de control del vehículo, un choque y lesiones. Le recomendamos enfáticamente que tenga extrema precaución cuando utilice cualquier dispositivo que pudiera distraerlo mientras maneja. Su responsabilidad principal es la operación segura del vehículo. Recomendamos que no se utilice ningún dispositivo portátil al manejar y se sugiere el uso de sistemas activados por voz cuando sea posible. Asegúrese de conocer todas las leyes locales correspondientes que puedan afectar el uso de dispositivos electrónicos mientras maneja.

REQUISITOS DE LA APLICACIÓN

Al iniciar una aplicación por primera vez, el sistema puede solicitarle que otorgue ciertos permisos. Puede revisar y cambiar los permisos otorgados en cualquier momento cuando el vehículo no esté en movimiento. Le recomendamos que revise el plan de datos antes de utilizar aplicaciones en el sistema. Utilizarlas podría ocasionar gastos adicionales. También, le recomendamos que revise los términos y condiciones, y la política de privacidad del proveedor de la aplicación antes de usarla. Asegúrese de tener una cuenta activa para las aplicaciones que desea usar en el sistema. Algunas aplicaciones funcionarán sin configuración. En el caso de otras aplicaciones, debe configurar algunos ajustes personales antes de utilizarlas.

ACCESO A APLICACIONES

Seleccione la opción Aplicaciones en la barra de funciones.

HABILITACIÓN DE APLICACIONES EN UN DISPOSITIVO IOS

Seleccione la opción de aplicaciones en la barra de funciones.

1. Seleccione Ayuda para aplicaciones móviles.
2. Siga las instrucciones para emparejar y conectar su dispositivo mediante Bluetooth o con un cable USB.
3. Inicie las aplicaciones en el dispositivo que desea utilizar.
4. Seleccione la aplicación que desea utilizar en la pantalla táctil.

Nota: *algunas aplicaciones pueden funcionar mediante Apple CarPlay si esta está activada.*

Nota: *si cierra una aplicación en el dispositivo, esta se cerrará en la pantalla táctil.*

Nota: *para obtener ayuda con la solución de problemas, seleccione la lista de aplicaciones móviles en Ayuda para aplicaciones móviles.*

HABILITACIÓN DE APLICACIONES EN UN DISPOSITIVO ANDROID

Seleccione la opción de aplicaciones en la barra de funciones.

1. Seleccione Ayuda para aplicaciones móviles.
2. Siga las instrucciones para emparejar y conectar su dispositivo mediante Bluetooth o con un cable USB.
3. Inicie las aplicaciones en el dispositivo que desea utilizar.
4. Seleccione ***Encontrar aplicac. móviles***.
5. Seleccione la aplicación que desea utilizar en la pantalla táctil.

Nota: *algunos dispositivos pueden perder la capacidad para transmitir música mediante el USB cuando estén activadas las aplicaciones del dispositivo.*

Nota: *algunas aplicaciones pueden funcionar mediante Android Auto si esta está activada.*

Nota: *si cierra una aplicación en el dispositivo, esta se cerrará en la pantalla táctil.*

Nota: *para obtener ayuda con la solución de problemas, seleccione la lista de aplicaciones móviles en Ayuda para aplicaciones móviles.*

ACTIVACIÓN Y DESACTIVACIÓN DE APPLE CARPLAY

Activación de Apple CarPlay con USB

1. Conecte el dispositivo a un puerto USB.
2. Siga las instrucciones que aparecen en la pantalla táctil del dispositivo.

Nota: *seleccionar "Activar CarPlay inalámbrico" en el dispositivo, le permitirá acceder a dicha función cuando vuelva a ingresar al vehículo.*

Activación de Apple CarPlay inalámbrico

1. Empareje el dispositivo a Bluetooth.
2. Siga las instrucciones que aparecen en la pantalla táctil del dispositivo.

Desactivación de Apple CarPlay

Seleccione la opción Configuración en la barra de funciones.

1. Presione Lista de teléfonos.
2. Seleccione su dispositivo en la lista.
3. Presione Desactivar.

Reactivación de Apple CarPlay

Seleccione la opción Configuración en la barra de funciones.

1. Presione Lista de teléfonos.
2. Seleccione su dispositivo en la lista.
3. Presione Conectar a Apple CarPlay.

ACTIVACIÓN Y DESACTIVACIÓN AUTOMÁTICA DE ANDROID

Activación de Android Auto con USB (Si está equipado)

1. Conecte el dispositivo a un puerto USB.
2. Siga las instrucciones que aparecen en la pantalla táctil.

Nota: *Algunas funciones del sistema no están disponibles cuando utiliza Android Auto.*

Activación de Android Auto inalámbrico

1. Empareje el dispositivo a Bluetooth.

2. Siga las instrucciones que aparecen en la pantalla táctil del dispositivo.

Nota: *Algunos dispositivos Android no son compatibles con Android Auto inalámbrico. Compruebe la compatibilidad de su versión de Android OS.*

Desactivación de Android Auto

Seleccione la opción Configuración en la barra de funciones.

1. Presione Lista de teléfonos.
2. Seleccione su dispositivo en la lista.
3. Presione Desactivar.

Nueva activación de Android Auto

Seleccione la opción Configuración en la barra de funciones.

1. Presione Lista de teléfonos.
2. Seleccione su dispositivo en la lista.
3. Presione Conectar a Android Auto.

CÓMO FUNCIONAN LOS PERFILES PERSONALES

Esta función le permite generar múltiples perfiles personales y gracias a esto el usuario puede personalizar los ajustes del vehículo, por ejemplo, los asientos y espejos, así como también las configuraciones que no son de posición, como los ajustes de la radio, navegación y del sistema de asistencia al conductor. Para guardar los ajustes de posición, mantenga pulsado un botón de asiento con memoria. Los ajustes que no son de posición se guardan y se pueden modificar siempre que haya un perfil activo. Se puede generar un perfil para cada botón del asiento con memoria preconfigurada, junto con un perfil de invitado.

Recuperación y modificación de un perfil

Puede recuperar un perfil usando la pantalla táctil o el botón de restablecimiento que eligió al generar el perfil. También puede vincular a su perfil un control remoto y un dispositivo móvil, que se podrán usar para su recuperación.

ACTIVACIÓN O DESACTIVACIÓN DE PERFILES PERSONALES

Cuando activa la función de Perfiles personales:

- Cuando se desbloquea una puerta usando un control remoto o un dispositivo móvil que no está vinculado a un perfil de conductor, no cambia el perfil activo, sino que se mantiene el último perfil conocido. Esto no cambia los ajustes posicionales.
- Cuando se pulsa un botón de un asiento con memoria que no está vinculado a un perfil de conductor ni tampoco guardado en un ajuste predefinido, el perfil activo no cambia, sino que se mantiene el último perfil conocido. Esto no cambia los ajustes posicionales.
- Cuando se pulsa un botón de asiento con memoria que no está vinculado a un perfil de conductor pero que está guardado en un ajuste predefinido, el perfil activo no cambia, sino que se mantiene el último perfil conocido. Esto recupera los ajustes de posición que usted guardó en ese botón de asiento de memoria.

Cuando desactiva una función de Perfiles personales:

- Cuando se desbloquea una puerta usando un control remoto o un dispositivo móvil, no se recuperan los ajustes que no son de posición, pero sí los ajustes de posición del perfil de conductor al que está vinculado ese control remoto o dispositivo móvil.
- Si se presiona un botón de asiento con memoria que no está vinculado a un perfil de conductor ni guardado como un ajuste preconfigurado, se recuperan los ajustes que no son de posición del perfil de invitado. Esto no cambia los ajustes posicionales.
- Si se presiona un botón de asiento con memoria que está vinculado a un perfil de conductor o que ha sido guardado como un ajuste preconfigurado, se recuperan los ajustes que no son de posición del perfil de invitado. Esto recupera los ajustes de posición que usted guardó en ese botón de asiento de memoria.

GENERACIÓN DE UN PERFIL PERSONAL

Use la pantalla táctil para generar un perfil personal.

1. Encienda el vehículo y déjelo en estacionamiento (P).
2. Seleccione el botón Perfiles personales en Ajustes.
3. Siga las instrucciones de la pantalla.

VINCULACIÓN O DESVINCULACIÓN DE UN PERFIL PERSONAL A UN CONTROL REMOTO

Puede guardar las posiciones de memoria preconfiguradas para hasta tres controles remotos asignando un control remoto a un perfil personal a través de la pantalla táctil.

Use la pantalla táctil para vincular un control remoto con un perfil personal.

1. Encienda el vehículo y déjelo en estacionamiento (P).
2. Seleccione el botón Perfiles personales en Ajustes.
3. Toque la flecha del perfil que desea vincular a un control remoto.
4. Elija el control remoto.
5. Siga las instrucciones de la pantalla.

Nota: *si hay más de un control remoto vinculado en el rango, la función de la memoria se mueve a la configuración de la primera llave para comenzar una recuperación de memoria.*

Nota: *cuando no hay ningún perfil de conductor generado, el perfil de invitado consiste en ajustes existentes. Después de haber generado un perfil de conductor, el perfil de invitado sirve como un perfil de conductor adicional.*

Nota: *no es posible vincular un control remoto a un perfil de invitado.*

ACCESO A LA NAVEGACIÓN

Presione el botón para acceder a Navegación.

Nota: *como conductor, esté al tanto de todas las regulaciones de tráfico locales y las características del camino y maneje el vehículo de forma legal y segura.*

ACTUALIZACIONES DEL MAPA DE NAVEGACIÓN

para actualizar los datos de mapas usando wifi, el vehículo debe estar conectado a un punto de acceso wifi. Para obtener actualizaciones de USB y otros detalles, póngase en contacto con un concesionario autorizado Ford.

Nota: *si encuentra errores en los datos de algún mapa, puede visitar www.here.com/mapcreator para informarlos.*

AJUSTE DEL MAPA

Acercamiento y alejamiento del mapa

Puede usar los dedos para acercar o alejar. Coloque dos dedos en la pantalla y sepárelos para acercar. Coloque dos dedos en la pantalla y acérquelos para alejar.

Cambio de formato del mapa

Presione el botón de formato de mapa ubicado en la esquina izquierda de la pantalla del mapa para alternar entre los formatos disponibles.

TRÁFICO REAL

Qué es el tráfico real

Puede observar las congestiones del camino en tiempo real cuando la función 'tráfico en vivo' está activada.

Activación y desactivación del tránsito real

1. Presione el botón de herramientas en la pantalla del mapa.
2. Presione Configuración de navegación.
3. Presione el botón de tráfico.
4. Encienda o apague la función de tráfico.

CONFIGURACIÓN DE UN DESTINO

Configuración de un destino con la pantalla de entrada de texto

1. Presione la barra de búsqueda ubicada en la parte superior de la pantalla.
2. Ingrese el destino que desea con el teclado.
3. Seleccione un destino de la lista.
4. Presione Comenzar para empezar con la navegación.

Configuración de un destino con la pantalla de mapa

Mantenga presionado el mapa para colocar un marcador en ese lugar. En la pantalla aparecerá información sobre el lugar donde está el marcador. Presione el botón Ir para comenzar la navegación hasta el marcador.

Configuración de un destino con un destino predictivo

Activación y desactivación de los destinos predictivos

Puede activar y desactivar las sugerencias de destinos en la sección Datos del usuario en el menú de configuración de navegación.

Establecimiento de destino

Acceda a la barra de funciones usando la pantalla táctil y seleccione el destino indicado en la parte superior de la pantalla. Puede acceder a otros destinos configurados presionando la barra de búsqueda en la pantalla del mapa y, luego, presionando el botón myTrends.

Configuración de un destino con un destino reciente

1. Presione la barra de búsqueda en la pantalla del mapa.
2. Presione Recientes.
3. Seleccione un destino de la lista.

Configuración de un destino con un destino guardado

1. Presione la barra de búsqueda.
2. Seleccione uno de los destinos guardados.

Nota: *presione el ícono de estrella de al lado cuando vea los detalles del lugar para guardar la ubicación.*

Configuración de un destino con un punto de interés

Mantenga presionado el ícono de punto de interés en el mapa. En la pantalla aparecerá información sobre el lugar del punto de interés. Presione el botón Ir para comenzar la navegación al punto de interés.

PUNTOS DE RUTA

Adición de un punto de ruta

1. Comience la navegación hasta un destino.
2. Busque el punto intermedio usando la barra de búsqueda.
3. Presione Ir.
4. Presione Agregar para agregar el punto intermedio al viaje.

Edición de puntos de ruta

1. Presione la barra de búsqueda en la pantalla del mapa.
2. Presione myTrips.
3. Presione Viaje actual.
4. Use el menú para agregar, quitar u ordenar los destinos.

GUÍA DE RUTA

Ajuste del volumen de la indicación de guía

Para ajustar el volumen, gire el control de volumen cuando se reproduzca un mensaje de orientación.

Repetición de una instrucción

Presione el indicador de giro para escuchar la última instrucción de voz.

Cancelación de la guía de ruta

Presione el botón para cancelar la orientación de la ruta a la ubicación seleccionada.

NAVEGACIÓN DE ARRASTRE DEL REMOLQUE

Si tiene una suscripción activa y esté encendida la Navegación de arrastre del remolque, el sistema calculará la mejor ruta para el remolque evitando las condiciones peligrosas del camino en función del tamaño de su remolque.

Activación y desactivación de la Navegación de arrastre del remolque

1. Presione el botón de **Navegación** en la barra de funciones.
2. Presione el botón de herramientas.
3. Presione **Configuración**.
4. Presione **Orientación**.
5. Presione **Navegación inteligente del remolque**
6. Activar o desactivar **Orientación de ruta de remolque**.

Introducir las dimensiones del remolque

1. Presione el botón de **Navegación** en la barra de funciones.
2. Presione el botón de herramientas.
3. Presione **Configuración**.
4. Presione **Orientación**.
5. Presione **Navegación inteligente del remolque**.
6. Presione **Remolque activo**.
7. Siga las instrucciones en la pantalla para introducir el tipo y las dimensiones del remolque en el sistema.

Notificaciones de navegación

Puede activar y desactivar los tipos de notificación en el menú de configuración. Cuando esté activado, las notificaciones se mostrarán en el mapa de navegación mientras conduce para informarle sobre las curvas, colinas u otras situaciones en el camino.

ACTUALIZACIÓN DE LOS SISTEMAS DEL VEHÍCULO DE FORMA INALÁMBRICA

Las actualizaciones de software del sistema le permiten actualizar el software del sistema del vehículo de forma inalámbrica. Para asegurarse de que recibe todas las actualizaciones, configure un horario recurrente y conéctese a Wi-Fi. Es posible que las actualizaciones requieran más tiempo, o que no se descarguen en absoluto si no hay conexión Wi-Fi.

Requisitos de actualización del sistema

Antes de actualizar, consulte esta lista para asegurarse de que su vehículo está listo para ser actualizado. Si durante una actualización programada no se cumplen estos requisitos, la actualización se cancelará y podrá volver a programarla.

- El vehículo no está en marcha.
- El vehículo está detenido.
- Su vehículo está estacionado.
- Los indicadores de emergencia están apagados.
- La alarma no está sonando.
- Las puertas están cerradas.
- Las luces de estacionamiento están apagadas.
- No está apretando el pedal del freno.
- No hay una llamada de emergencia en progreso.
- El vehículo no está en modo de funcionamiento reducido.

Programar una actualización

Asegúrese de que estén activadas la conectividad del vehículo y las actualizaciones automáticas.

Uso del menú de configuración

Presione la opción Configuración en la barra de funciones.

1. Presione el título **Actualización del sistema**.
2. Presione **Programar una actualización**.
3. Use los controles para configurar la hora y el día de la actualización.
4. Guardar el cronograma.

Nota: *puede configurar las actualizaciones para que se produzcan cada siete días.*

Uso del ícono de la barra de estado

Cuando haya una actualización disponible, toque el icono de notificación y siga las indicaciones de la pantalla.

Aplicación de una actualización de software del sistema de vehículos

Para que la actualización se complete puede programar una hora conveniente. Puede suceder que durante las actualizaciones programadas no se pueda utilizar su vehículo.

Nota: *Las actualizaciones pueden durar hasta 30 minutos para completarse.*

Se puede seguir el progreso de la actualización en la pantalla táctil. Una vez que se ha iniciado una actualización, esta no se puede cancelar.

Durante una actualización, no podrá conducir su vehículo, ponerlo en marcha, usar controles remotos para bloquear y desbloquear el vehículo. La alarma, los cierres centrales y los timbres de las puertas están desactivados. Durante una

actualización no funcionará el seguro electrónico de la puerta. Puede abrir las puertas usando el pestillo mecánico si los seguros para niños no están puestos. Para usar el pestillo mecánico, hale de la manija hasta que se detenga.

Nota: *Durante una actualización y después de la misma, la traba doble está desactivada y el cierre central está activado.*

Nota: *Si su vehículo está enchufado, el proceso de recarga se detendrá durante la actualización y se reanudará cuando ésta se complete.*

Ver detalles de la actualización

Si se realizó una actualización correctamente, la pantalla táctil proporcionará detalles adicionales sobre la actualización. También puede acceder a esta información haciendo clic en el icono de Actualización del sistema.

Si la actualización no se realizó correctamente, siga el mensaje que aparece en la pantalla táctil.

REALIZACIÓN DE RESTABLECIMIENTO MAESTRO

Presione la opción Configuración en la barra de funciones.

1. Presione el título **Restablecer**.
2. Presione **Restablecimiento general**.
3. Siga las instrucciones que se muestran en pantalla para completar el restablecimiento.

ADVERTENCIA ANTIVUELCO

PELIGRO: Los vehículos utilitarios tienen un índice de volcaduras considerablemente superior que otros tipos de vehículos.

PELIGRO: Los vehículos con un centro de gravedad más alto (vehículos utilitarios y con tracción en todas las ruedas) se comportan de manera distinta que los vehículos con un centro de gravedad más bajo (vehículos de pasajeros). Evite giros bruscos, velocidad excesiva y maniobras abruptas en estos vehículos. No conducir con precaución aumenta el riesgo de pérdida de control del vehículo, vuelco del vehículo, lesiones personales y muerte.

PELIGRO: En un choque con vuelco, una persona sin cinturón de seguridad tiene mayores probabilidades de morir que una persona que usa cinturón de seguridad.

PELIGRO: no confíe demasiado en la capacidad de los vehículos con tracción en todas las ruedas. Si bien un vehículo con tracción en todas las ruedas puede acelerar mejor que un vehículo con tracción en dos ruedas bajo situaciones de poca tracción, no se detendrá más rápido que los vehículos con tracción en dos ruedas. Siempre conduzca a una velocidad segura.

Los vehículos utilitarios y las camionetas se comportan de manera distinta que los vehículos de pasajeros en las diversas condiciones de conducción que se encuentran en las calles, las autopistas y en todoterreno. Los vehículos utilitarios y las camionetas no están diseñados para tomar curvas a velocidades tan altas como los vehículos de pasajeros, así como tampoco los vehículos deportivos bajos están diseñados para desempeñarse satisfactoriamente en condiciones de conducción en todoterreno.

APROBACIONES

Certificaciones de radiofrecuencia para el sistema de información del punto ciego

Argentina

CNC COMISIÓN NACIONAL DE COMUNICACIONES

CNC ID: H-24708

Corea del Sur

R-C-1Ap-F5TR

Ucrania

UA RF: 2APTV H5TR

Estados Unidos y Canadá

PELIGRO: los cambios o las modificaciones que no estén expresamente aprobadas por la parte responsable del cumplimiento podrían invalidar la autoridad del usuario para operar el equipo. El término "IC:" antepuesto al número de certificación de radio, solo significa que se cumplen las especificaciones técnicas del Ministerio de Industria de Canadá.

FCC ID: L2CF5TR

IC: 3432A-F5TR

Este dispositivo cumple con la Parte 15 de las normas de la Comisión Federal de Comunicaciones (FCC) y con los estándares RSS exentos de licencia de Innovación, Ciencia y Desarrollo Económico de Canadá. Su funcionamiento está sujeto a estas dos condiciones:

1. Este dispositivo no debería causar interferencias nocivas.
2. Este dispositivo debe aceptar cualquier interferencia, incluyendo aquellas que pudieran causar un funcionamiento no deseado.

Certificaciones de radiofrecuencia para el módulo del control de carrocería

Argentina

CNC COMISIÓN NACIONAL DE COMUNICACIONES

CNC ID: H-23804

Unión Europea UE

CE

Taiwán

CCAH19LP0620T9

Corea del Sur

R-R-TAL-PEPS1

Estados Unidos y Canadá

PELIGRO: los cambios o las modificaciones que no estén expresamente aprobadas por la parte responsable del cumplimiento podrían invalidar la autoridad del usuario para operar el equipo. El término "IC:" antepuesto al número de certificación de radio, solo significa que se cumplen las especificaciones técnicas del Ministerio de Industria de Canadá.

FCC ID: M3NA2C766336

IC: 7812A-A2C766336

Este dispositivo cumple con la Parte 15 de las normas de la Comisión Federal de Comunicaciones (FCC) y con los estándares RSS exentos de licencia de Innovación, Ciencia y Desarrollo Económico de Canadá. Su funcionamiento está sujeto a estas dos condiciones:

1. Este dispositivo no debería causar interferencias nocivas.
2. Este dispositivo debe aceptar cualquier interferencia, incluyendo aquellas que pudieran causar un funcionamiento no deseado.

Certificaciones de radiofrecuencia para el módulo del control de velocidad crucero

Argentina

CNC COMISIÓN NACIONAL DE COMUNICACIONES

CNC ID: H-24707

Estados Unidos y Canadá

PELIGRO: los cambios o las modificaciones que no estén expresamente aprobadas por la parte responsable del cumplimiento podrían invalidar la autoridad del usuario para operar el equipo. El término "IC:" antepuesto al número de certificación de radio, solo significa que se cumplen las especificaciones técnicas del Ministerio de Industria de Canadá.

FCC ID: L2CF3TR

IC: 3432A-F3TR

Este dispositivo cumple con la Parte 15 de las normas de la Comisión Federal de Comunicaciones (FCC) y con los estándares RSS exentos de licencia de Innovación, Ciencia y Desarrollo Económico de Canadá. Su funcionamiento está sujeto a estas dos condiciones:

1. Este dispositivo no debería causar interferencias nocivas.
2. Este dispositivo debe aceptar cualquier interferencia, incluyendo aquellas que pudieran causar un funcionamiento no deseado.

Certificaciones de radiofrecuencia para el transmisor integrado a la llave

Paraguay

NR: 2017-10-I-0000334

NR: 2018-07-I-000317

Pakistán

Emiratos Árabes Unidos (EAU)

TRA

N.º DE REGISTRO ER37535/15

N.º DE CONCESIONARIO: DA37380/15

TRA

No. DE REGISTRO ER49357/16

N.º DE CONCESIONARIO: DA37380/15

Estados Unidos y Canadá

PELIGRO: los cambios o las modificaciones que no estén expresamente aprobadas por la parte responsable del cumplimiento podrían invalidar la autoridad del usuario para operar el equipo. El término "IC:" antepuesto al número de certificación de radio, solo significa que se cumplen las especificaciones técnicas del Ministerio de Industria de Canadá.

FCC ID: N5F-A08TAA

FCC ID: N5F-A08TDA

IC: 3248A-A08TAA

Este dispositivo cumple con la Parte 15 de las normas de la Comisión Federal de Comunicaciones (FCC) y con los estándares RSS exentos de licencia de Innovación, Ciencia y Desarrollo Económico de Canadá. Su funcionamiento está sujeto a estas dos condiciones:

1. Este dispositivo no debería causar interferencias nocivas.
2. Este dispositivo debe aceptar cualquier interferencia, incluyendo aquellas que pudieran causar un funcionamiento no deseado.

Certificaciones de radiofrecuencia para el sistema antirrobo pasivo

Argentina

CNC: H-20727

CNC COMISIÓN NACIONAL DE COMUNICACIONES

Brasil

ANATEL

0106-14-03199

Este equipamento opera em caráter secundário, isto é, não tem direito a proteção contra interferência prejudicial, mesmo de estações do mesmo tipo, e não pode causar interferência a sistemas operando em caráter primário.

Yibuti

AGREE PAR LE MCPT (REPUBLIQUE DE DJIBOUTI)
Numéro d'agrément: 243/MCPT/SC/16
Date d'agrément: 23/05/16

República de Ghana

APROBADO POR NCA: NCA/TA/16/22

Indonesia

SERTIFIKAT NOMOR : 44714/SDPPI/2016
PLG ID: 4941

Jamaica

Este producto tiene la aprobación por tipo de Jamaica: SMA – OUC11545917

Jordania

Aprobación por tipo N.º: TRC/LPD/2013/235

Tipo de equipo: dispositivo de baja potencia (LPD)

Malasia

CIDF18000209

Mauritania

AGREE PAR L'ANE MAURITANIE
Numéro d'agrément: 0231/ARE/2014
Date d'agrément: 14/11/2014

Moldavia

Marruecos

AGREE PAR L'ANRT MAROC
Numéro d'agrément: MR 8922 ANRT 2014
Date d'agrément: 04/02/2014

Pakistán

Paraguay

NR: 2017-09-10000292

Serbia

И011 16

Singapur

Complies with IMDA Standards

DA 00461

Sudáfrica

TA-2013/1617

APPROVED

ICASA

Corea del Sur

MSIP-RRM-OAC-OUC11541917

Siria

SyTRA

N.º DE REGISTRO:

1510/4NK

Taiwán

CCAB13LP3620T7

Ucrania

Emiratos Árabes Unidos (EAU)

TRA

No. DE REGISTRO: ER49115/16

N.º DE CONCESIONARIO: DA37380/15

Estados Unidos y Canadá

PELIGRO: los cambios o las modificaciones que no estén expresamente aprobadas por la parte responsable del cumplimiento podrían invalidar la autoridad del usuario para operar el equipo. El término "IC:" antepuesto al número de certificación de radio, solo significa que se cumplen las especificaciones técnicas del Ministerio de Industria de Canadá.

FCC ID: OUC11545917

IC: 850K-11545917

Este dispositivo cumple con la Parte 15 de las normas de la Comisión Federal de Comunicaciones (FCC) y con los estándares RSS exentos de licencia de Innovación, Ciencia y Desarrollo Económico de Canadá. Su funcionamiento está sujeto a estas dos condiciones:

1. Este dispositivo no debería causar interferencias nocivas.
2. Este dispositivo debe aceptar cualquier interferencia, incluyendo aquellas que pudieran causar un funcionamiento no deseado.

Vietnam

Certificaciones de radiofrecuencia para el control remoto de Entrada pasiva/Encendido pasivo

Unión Europea UE

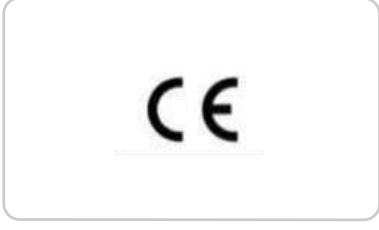

Estados Unidos y Canadá

PELIGRO: los cambios o las modificaciones que no estén expresamente aprobadas por la parte responsable del cumplimiento podrían invalidar la autoridad del usuario para operar el equipo. El término "IC:" antepuesto al número de certificación de radio, solo significa que se cumplen las especificaciones técnicas del Ministerio de Industria de Canadá.

FCC ID: M3N-A3C054338

FCC ID: M3N-A3C054339

IC: 7812A-A3C054338

IC: 7812A-A3C054339

Este dispositivo cumple con la Parte 15 de las normas de la Comisión Federal de Comunicaciones (FCC) y con los estándares RSS exentos de licencia de Innovación, Ciencia y Desarrollo Económico de Canadá. Su funcionamiento está sujeto a estas dos condiciones:

1. Este dispositivo no debería causar interferencias nocivas.
2. Este dispositivo debe aceptar cualquier interferencia, incluyendo aquellas que pudieran causar un funcionamiento no deseado.

Certificaciones de radiofrecuencia para llave pasiva

Argentina

CNC: H-16366

CNC COMISIÓN NACIONAL DE COMUNICACIONES

CNC: H-24101

CNC COMISIÓN NACIONAL DE COMUNICACIONES

Brasil

ANATEL

02444-16-01821

Este equipamento não tem direito à proteção contra interferência prejudicial e não pode causar interferência em sistemas devidamente autorizados.

Jamaica

This product has been Type Approved by Jamaica: SMA – M3N-A2C931423

Pakistán

Pakistan Telecommunication Authority

PTA

Approved by PTA 2016

Paraguay

CONATEL

NR: 2016-9-I-000220

NR: 2016-9-I-000223

Taiwán

CCAB16LP284CT7

CCAB16LP384DT9

Emiratos Árabes Unidos (EAU)

TRA

No. DE REGISTRO ER47690/16

N.º DE CONCESIONARIO: DA37380/15

TRA

No. DE REGISTRO ER46754/16

N.º DE CONCESIONARIO: DA37380/15

Estados Unidos y Canadá

PELIGRO: los cambios o las modificaciones que no estén expresamente aprobadas por la parte responsable del cumplimiento podrían invalidar la autoridad del usuario para operar el equipo. El término "IC:" antepuesto al número de certificación de radio, solo significa que se cumplen las especificaciones técnicas del Ministerio de Industria de Canadá.

FCC ID: M3N-A2C931423

FCC ID: M3N-A2C931426

IC: 7812A-A2C931423

IC: 7812A-A2C931426

Este dispositivo cumple con la Parte 15 de las normas de la Comisión Federal de Comunicaciones (FCC) y con los estándares RSS exentos de licencia de Innovación, Ciencia y Desarrollo Económico de Canadá. Su funcionamiento está sujeto a estas dos condiciones:

1. Este dispositivo no debería causar interferencias nocivas.
2. Este dispositivo debe aceptar cualquier interferencia, incluyendo aquellas que pudieran causar un funcionamiento no deseado.

Certificaciones de radiofrecuencia para el módulo del transceptor de radio

Argentina

CNC COMISIÓN NACIONAL DE COMUNICACIONES

CNC ID: H-24930

Yibuti

AGREE PAR LE MCPT (REPUBLIQUE DE DJIBOUTI)
Numéros d'agrément : 033/DDTIC/2020
Date d'agrément : 07/06/2020

AGREE PAR LE MCPT (REPUBLIQUE DE DJIBOUTI)
Numéros d'agrément : 034/DDTIC/2020
Date d'agrément : 07/06/2020

República de Ghana

NCA APPROVED: SRO-1M-7E4-108

NCA APPROVED: SRO-1M-7E4-114

Marruecos

AGREE PAR L'ANE MAROC
Numéro d'agrément : MR 24102 ANRT 2020
Date d'agrément : 18/05/2020

Sudáfrica

TA-2020/5481
ICASA
APPROVED

Emiratos Árabes Unidos (EAU)

TRA
REGISTERED No:
ER81341/20

DEALER No:
DA88113/20

TRA
REGISTERED No:
ER81342/20

DEALER No:
DA88113/20

Estados Unidos y Canadá

PELIGRO: los cambios o las modificaciones que no estén expresamente aprobadas por la parte responsable del cumplimiento podrían invalidar la autoridad del usuario para operar el equipo. El término "IC:" antepuesto al número de certificación de radio, solo significa que se cumplen las especificaciones técnicas del Ministerio de Industria de Canadá.

FCC ID: L2C0082R

FCC ID: L2C0083TR

IC: 342A-0083TR

Este dispositivo cumple con la Parte 15 de las normas de la Comisión Federal de Comunicaciones (FCC) y con los estándares RSS exentos de licencia de Innovación, Ciencia y Desarrollo Económico de Canadá. Su funcionamiento está sujeto a estas dos condiciones:

1. Este dispositivo no debería causar interferencias nocivas.
2. Este dispositivo debe aceptar cualquier interferencia, incluyendo aquellas que pudieran causar un funcionamiento no deseado.

Zambia

ZICTA

ZMB/ZICTA/TA/2020/6/247

Certificaciones de radiofrecuencia para SYNC4

Argentina

CNC COMISIÓN NACIONAL DE COMUNICACIONES

CNC ID: C-24008

Unión Europea UE

CE

República de Ghana

NCA APPROVED: ZRO-1H-7E3-182

India

Jordania

JORDAN: T/4/11/11/7214

Marruecos

AGREE PAR L'ANRT MAROC
N° D'AGRÉMENT: MR 20608 ANRT 2019
07 AOUT 2019

Omán

OMAN - TRA
TRA/TA-R/28/19
D172338

Corea del Sur

MSIP-R-C-FDM-SYNCG4

Emiratos Árabes Unidos (EAU)

UAE - TRA
REGISTERED No:
ER74902/19
DEALER No:
DA37380/15

Estados Unidos y Canadá

PELIGRO: los cambios o las modificaciones que no estén expresamente aprobadas por la parte responsable del cumplimiento podrían invalidar la autoridad del usuario para operar el equipo. El término "IC:" antepuesto al número de certificación de radio, solo significa que se cumplen las especificaciones técnicas del Ministerio de Industria de Canadá.

FCC ID: KMH-SYNCG4

IC: 1422A-SYNCG4

Este dispositivo cumple con la Parte 15 de las normas de la Comisión Federal de Comunicaciones (FCC) y con los estándares RSS exentos de licencia de Innovación, Ciencia y Desarrollo Económico de Canadá. Su funcionamiento está sujeto a estas dos condiciones:

1. Este dispositivo no debería causar interferencias nocivas.
2. Este dispositivo debe aceptar cualquier interferencia, incluyendo aquellas que pudieran causar un funcionamiento no deseado.

Certificaciones de radiofrecuencia para SYNC4 Bajo

Argentina

CNC COMISIÓN NACIONAL DE COMUNICACIONES

CNC ID: C-24009

Unión Europea UE

CE

República de Ghana

NCA APPROVED: ZRO-1H-7E3-180

India

Jordania

JORDAN: T/4/11/11/7160

Marruecos

AGREE PAR L'ANRT MAROC
N° D'AGRÉMENT: MR 20606 ANRT 2019
07 AOUT 2019

Omán

OMAN - TRA
TRA/TA-R/28/19
D172338

Corea del Sur

MSIP-R-C-FDM-SYNCG4L

Emiratos Árabes Unidos (EAU)

UAE - TRA
REGISTERED No:
ER74902/19
DEALER No:
DA37380/15

Estados Unidos y Canadá

PELIGRO: los cambios o las modificaciones que no estén expresamente aprobadas por la parte responsable del cumplimiento podrían invalidar la autoridad del usuario para operar el equipo. El término "IC:" antepuesto al número de certificación de radio, solo significa que se cumplen las especificaciones técnicas del Ministerio de Industria de Canadá.

FCC ID: KMH-SYNCG4L

IC: 1422A-SYNCG4L

Este dispositivo cumple con la Parte 15 de las normas de la Comisión Federal de Comunicaciones (FCC) y con los estándares RSS exentos de licencia de Innovación, Ciencia y Desarrollo Económico de Canadá. Su funcionamiento está sujeto a estas dos condiciones:

1. Este dispositivo no debería causar interferencias nocivas.
2. Este dispositivo debe aceptar cualquier interferencia, incluyendo aquellas que pudieran causar un funcionamiento no deseado.

Certificaciones de radiofrecuencia para la unidad de control telemático

Unión Europea UE

Estados Unidos y Canadá

PELIGRO: los cambios o las modificaciones que no estén expresamente aprobadas por la parte responsable del cumplimiento podrían invalidar la autoridad del usuario para operar el equipo. El término "IC:" antepuesto al número de certificación de radio, solo significa que se cumplen las especificaciones técnicas del Ministerio de Industria de Canadá.

FCC ID: KMH-14H074-NA1

IC: 1422A-14H074NA1

Este dispositivo cumple con la Parte 15 de las normas de la Comisión Federal de Comunicaciones (FCC) y con los estándares RSS exentos de licencia de Innovación, Ciencia y Desarrollo Económico de Canadá. Su funcionamiento está sujeto a estas dos condiciones:

1. Este dispositivo no debería causar interferencias nocivas.
2. Este dispositivo debe aceptar cualquier interferencia, incluyendo aquellas que pudieran causar un funcionamiento no deseado.

Certificaciones de radiofrecuencia para los sensores de control de presión de las llantas - FP3

Argentina

CNC COMISIÓN NACIONAL DE COMUNICACIONES

CNC ID: H-24068

Brasil

ANATEL

05160-16-08001

Este equipamento opera em caráter secundário, isto é, não tem direito a proteção contra interferência prejudicial, mesmo de estações do mesmo tipo, e não pode causar interferência a sistemas operando em caráter primário.

Jamaica

This product has been Type Approved by Jamaica: SMA – FP3

México

IFT: RLVSCFP16-1400
"La operación de este equipo está sujeta a las siguientes dos condiciones:
(1) es posible que este
equipo o dispositivo no cause interferencia perjudicial y
(2) este equipo o dispositivo debe aceptar
cualquier interferencia, incluyendo la que pueda causar
su operación no deseada."

Paraguay

Estados Unidos y Canadá

PELIGRO: los cambios o las modificaciones que no estén expresamente aprobadas por la parte responsable del cumplimiento podrían invalidar la autoridad del usuario para operar el equipo. El término "IC:" antepuesto al número de certificación de radio, solo significa que se cumplen las especificaciones técnicas del Ministerio de Industria de Canadá.

FCC ID: MRXFP3

IC: 2546A-FP3

Este dispositivo cumple con la Parte 15 de las normas de la Comisión Federal de Comunicaciones (FCC) y con los estándares RSS exentos de licencia de Innovación, Ciencia y Desarrollo Económico de Canadá. Su funcionamiento está sujeto a estas dos condiciones:

1. Este dispositivo no debería causar interferencias nocivas.
2. Este dispositivo debe aceptar cualquier interferencia, incluyendo aquellas que pudieran causar un funcionamiento no deseado.

Certificaciones de radiofrecuencia para los sensores de control de presión de las llantas - FP4

Argentina

China

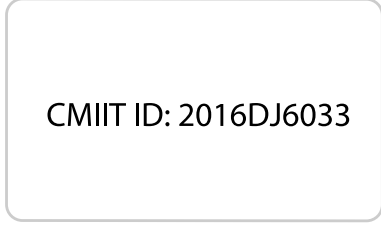

Yibuti

AGREE PAR LE MCPT
(REPUBLIQUE DE DJIBOUTI)
Numéro d'agrément : 547/MCPT/DPT/16
Date d'agrément : 27/09/16

Mauritania

AGREE PAR L'ANE MAURITANIE
Numéro d'agrément : 0358/ARE/2016
Date d'agrément : 04/10/2016

República de Ghana

NCA APPROVED: 2R9-8M-7E0-0BE

Moldavia

Jordania

Model: FP4
Manufacturer: Schrader Electronics Ltd
Type Approval No: TRC/LPD/2017/360
Equipment Type: Low Power Device (LPD)

Nigeria

Connection and use of this communications
equipment is permitted by the Nigerian Communications Commission

Omán

OMAN TRA

TA-R/3591/16

D080134

Pakistán

Pakistan Telecommunication Authority

PTA

Approved by PTA 2016

Paraguay

CONATEL

NR: 2018-07-I-000318

Serbia

И005 18

Corea del Sur

MSIP-CRM-SRD-FP4

Ucrania

UA.TR.109

Emiratos Árabes Unidos

TRA
REGISTERED No:
ER48598/16

DEALER No.
DA0047074

Certificaciones de radiofrecuencia para el abridor de la puerta del garaje

Estados Unidos y Canadá

PELIGRO: los cambios o las modificaciones que no estén expresamente aprobadas por la parte responsable del cumplimiento podrían invalidar la autoridad del usuario para operar el equipo. El término "IC:" antepuesto al número de certificación de radio, solo significa que se cumplen las especificaciones técnicas del Ministerio de Industria de Canadá.

FCC ID: NZLSAHL5D

IC: 4112A-SAHL5D

Este dispositivo cumple con la Parte 15 de las normas de la Comisión Federal de Comunicaciones (FCC) y con los estándares RSS exentos de licencia de Innovación, Ciencia y Desarrollo Económico de Canadá. Su funcionamiento está sujeto a estas dos condiciones:

1. Este dispositivo no debería causar interferencias nocivas.
2. Este dispositivo debe aceptar cualquier interferencia, incluyendo aquellas que pudieran causar un funcionamiento no deseado.

Certificaciones de radiofrecuencia para el módulo de recarga de accesorio inalámbrico

Unión Europea UE

CE

Corea del Sur

R-RMM-DLH-WACM

Taiwán

CCAH17LP1930T0

Estados Unidos

PELIGRO: los cambios o las modificaciones que no estén expresamente aprobadas por la parte responsable del cumplimiento podrían invalidar la autoridad del usuario para operar el equipo. El término "IC:" antepuesto al número de certificación de radio, solo significa que se cumplen las especificaciones técnicas del Ministerio de Industria de Canadá.

FCC ID: L2C0066T

Este dispositivo cumple con la Parte 15 de las normas de la Comisión Federal de Comunicaciones (FCC) y con los estándares RSS exentos de licencia de Innovación, Ciencia y Desarrollo Económico de Canadá. Su funcionamiento está sujeto a estas dos condiciones:

1. Este dispositivo no debería causar interferencias nocivas.
2. Este dispositivo debe aceptar cualquier interferencia, incluyendo aquellas que pudieran causar un funcionamiento no deseado.

RECOMENDACIÓN DE LAS PIEZAS DE REPUESTO

El vehículo se fabricó conforme a los más altos estándares usando piezas de calidad. Le recomendamos que exija el uso de piezas de repuesto Ford y Motorcraft originales cada vez que el vehículo requiera de mantenimiento programado o de reparaciones. Puede identificar las piezas Ford y Motorcraft originales con facilidad si busca los logotipos de Ford, FoMoCo o Motorcraft en las piezas o en sus embalajes.

Mantenimiento programado y reparaciones mecánicas

Una de las mejores maneras de asegurarse de que el vehículo funcione durante años es realizar el mantenimiento según nuestras recomendaciones e instrucciones y usar piezas que cumplan con las especificaciones de las piezas del vehículo originales. Las piezas Ford y Motorcraft originales cumplen o superan dichas especificaciones.

Arreglo de choques

Deseamos que nunca se vea involucrado en un choque, pero sabemos que los accidentes ocurren. Las piezas de repuesto originales de Ford satisfacen nuestros estrictos requerimientos de montaje, acabado, integridad estructural, protección anticorrosiva y resistencia a abolladuras. Durante la fabricación del vehículo, validamos que estas piezas proporcionen el nivel necesario de protección como un sistema completo. Una excelente manera de asegurarse de contar con dicho nivel de protección es usar piezas de repuesto originales de Ford para el arreglo de daños por choques.

Garantía de las piezas de repuesto

Las piezas de repuesto originales de Ford y Motorcraft son las únicas piezas que cuentan con la Garantía de Ford. Es posible que la Garantía de Ford no cubra los daños ocasionados al vehículo debido a fallas en las piezas que no sean de Ford. Para obtener más información, consulte los términos y las condiciones de la Garantía de Ford.

EQUIPOS DE COMUNICACIÓN MÓVIL

PELIGRO: Manejar mientras está distraído puede ocasionar la pérdida de control del vehículo, un choque y lesiones. Le recomendamos enfáticamente que tenga extrema precaución cuando utilice cualquier dispositivo que pudiera distraerlo mientras maneja. Su responsabilidad principal es la operación segura del vehículo. Recomendamos que no se utilice ningún dispositivo portátil al manejar y se sugiere el uso de sistemas activados por voz cuando sea posible. Asegúrese de conocer todas las leyes locales correspondientes que puedan afectar el uso de dispositivos electrónicos mientras maneja.

El uso de equipos de comunicación móvil es cada vez más importante al atender asuntos de negocios y también personales. Sin embargo, no debe arriesgar su seguridad ni la de otros al usar esos equipos. Las comunicaciones móviles pueden aumentar la seguridad personal cuando se usan correctamente, especialmente en situaciones de emergencia. Para evitar que se pierdan los beneficios de los equipos de comunicación móvil, la seguridad debe ser lo principal a la hora de utilizarlos. Los equipos de comunicación móvil incluyen teléfonos celulares, localizadores, dispositivos de correo electrónico portátiles, dispositivos de mensajería de texto y radios portátiles de transmisión y recepción, entre otros.

CONTRATO DE LICENCIA DE USUARIO FINAL

CONTRATO DE LICENCIA DE USUARIO FINAL (EULA) DEL SOFTWARE DEL VEHÍCULO

- Usted (“Usted” o “Su” según corresponda) ha adquirido un vehículo que tiene varios dispositivos, incluido el sistema SYNC ® y varios módulos de control (en lo sucesivo, "DISPOSITIVOS") que cuentan con software con licencia o son propiedad de Ford Motor Company y sus filiales (en lo sucesivo, "FORD MOTOR COMPANY"). Aquellos productos de software originales de FORD MOTOR COMPANY, así como los medios asociados, materiales impresos y documentación electrónica o "en línea" (en lo sucesivo, "SOFTWARE") están protegidos por tratados y leyes de propiedad intelectual internacionales. El SOFTWARE se otorga bajo licencia, no es objeto de venta. Todos los derechos reservados.
- El SOFTWARE puede interactuar con o comunicarse con, o puede actualizarse posteriormente para interactuar con o comunicarse con, sistemas o programas de software adicionales suministrados por FORD MOTOR COMPANY.

SI USTED NO ACEPTA ESTE ACUERDO DE LICENCIA DE USUARIO FINAL (en lo sucesivo, "EULA"), NO USE LOS DISPOSITIVOS NI COPIE EL SOFTWARE. CUALQUIER USO DEL SOFTWARE, INCLUIDO, ENTRE OTROS, EL USO DE LOS DISPOSITIVOS, IMPLICARÁ LA ACEPTACIÓN DE ESTE EULA (O LA RATIFICACIÓN DE CUALQUIER CONSENTIMIENTO PREVIO).

DERECHOS DE LICENCIA DE SOFTWARE: este EULA le otorga la siguiente licencia:

- Puede usar el SOFTWARE tal y como está instalado en los DISPOSITIVOS y de cualquier otra forma en que interactúe con los sistemas o servicios suministrados por o a través de FORD MOTOR COMPANY o sus proveedores terceros de software y servicios.

Descripción de otros derechos y limitaciones

- **Reconocimiento de voz:** si el SOFTWARE incluye componentes de reconocimiento de voz, debe comprender que el reconocimiento de voz es un proceso inherentemente estadístico y que los errores de reconocimiento son inherentes a dicho proceso. Ni FORD MOTOR COMPANY ni sus proveedores serán responsables por ningún daño ocasionado debido a los errores en el proceso de reconocimiento de voz. Es su responsabilidad controlar cualquier función de reconocimiento de voz incluida en el sistema.
- **Limitaciones relativas a la ingeniería inversa, la descompilación y el desmontaje:** no puede aplicar ingeniería inversa, descompilar, traducir, desmontar, ni intentar descubrir el código fuente, las ideas subyacentes ni los algoritmos del SOFTWARE, ni permitir a otras personas que apliquen ingeniería inversa, descompilen, desmonten el SOFTWARE, excepto en el caso exclusivo de que dichas actividades estén expresamente permitidas por la legislación vigente a pesar de esta limitación o hasta donde lo permitan las condiciones de licencia que regulan el uso de los componentes de código abierto incluidos con el SOFTWARE.
- **Limitaciones de distribución, copia, modificación y creación de obras derivadas:** no puede distribuir, copiar, modificar o crear obras derivadas que estén basadas en el SOFTWARE, salvo en la medida en que las leyes vigentes permitan expresamente estas acciones a pesar de la presente limitación o hasta donde lo permitan las condiciones de licencia que rigen el uso de los componentes de código abierto incluidos con el SOFTWARE.
- **EULA único:** la documentación para el usuario final de los DISPOSITIVOS y para los sistemas y servicios relacionados puede contener varios EULA, como por ejemplo, varias traducciones o varias versiones de

medios (por ejemplo, en la documentación del usuario y en el software). Aunque reciba varios EULA, usted está autorizado a usar únicamente una (1) copia del SOFTWARE.

- **Transferencia del SOFTWARE:** puede transferir de forma permanente los derechos adquiridos por medio de este EULA únicamente en caso de venta o transferencia de los DISPOSITIVOS, siempre y cuando usted no conserve copias, transfiera todo el SOFTWARE (incluidos todos los componentes, medios y materiales impresos, cualquier actualización y, si corresponde, los Certificados de Autenticidad), y siempre que el receptor acepte los términos de este EULA. Si el SOFTWARE es una actualización, cualquier transferencia debe incluir todas las versiones anteriores del SOFTWARE.
- **Rescisión del contrato:** sin perjuicio de ningún otro derecho, FORD MOTOR COMPANY puede dar por finalizado este EULA si usted no cumple con los términos y condiciones de este.
- **Componentes basados en los servicios de Internet:** el SOFTWARE puede contener componentes que permitan y faciliten el uso de determinados servicios basados en Internet. Usted se da por enterado y acepta que FORD MOTOR COMPANY, los proveedores terceros de software y servicios, sus afiliados o sus agentes designados puedan verificar automáticamente la versión del SOFTWARE o los componentes que usted está usando y puedan suministrar actualizaciones o suplementos para el SOFTWARE, los cuales pueden descargarse automáticamente a sus DISPOSITIVOS.
- **Software y servicios adicionales:** el SOFTWARE puede permitir que FORD MOTOR COMPANY, los proveedores terceros de software y servicios, sus afiliados o sus agentes designados suministren o pongan a su disposición actualizaciones de SOFTWARE, suplementos, componentes adicionales o componentes de servicios basados en Internet del SOFTWARE después de la fecha en que obtuvo la copia inicial del SOFTWARE (en lo sucesivo, "Componentes suplementarios"). Es posible que las actualizaciones del SOFTWARE incurran en gastos adicionales de su proveedor de servicios inalámbricos. Si FORD MOTOR COMPANY o los proveedores terceros de software y servicios suministran o ponen a su disposición Componentes suplementarios y no se proporcionan otros términos de EULA junto con los Componentes suplementarios, se aplicarán los términos de este EULA.
FORD MOTOR COMPANY, sus afiliados o sus agentes designados se reservan el derecho de suspender, sin que medie responsabilidad alguna, cualquier servicio basado en Internet suministrado o puesto a su disposición a través del uso del SOFTWARE.

- **Enlaces a sitios de terceros:** el SOFTWARE puede ofrecerle la posibilidad de acceder a sitios de terceros. Los sitios de terceros no están bajo el control de FORD MOTOR COMPANY, sus afiliados o sus agentes designados. Ni FORD MOTOR COMPANY, sus afiliados ni sus agentes designados son responsables de (i) los contenidos de cualquier sitio de terceros, cualquier enlace contenido en sitios de terceros o cualquier cambio o actualización de los sitios de terceros o (ii) las difusiones web o cualquier otra forma de transmisión recibida de cualquier sitio de terceros. Si el SOFTWARE proporciona enlaces a sitios de terceros, estos enlaces se suministran únicamente para su conveniencia y la inclusión de cualquier enlace no implica la aprobación del sitio de terceros por parte de FORD MOTOR COMPANY, sus afiliados o sus agentes designados.
- **Obligación de conducción responsable:** reconoce la obligación de manejar de manera responsable y de mantener la atención puesta en el camino. Usted leerá y seguirá las instrucciones de funcionamiento de los DISPOSITIVOS proporcionadas por el simple hecho de que constituyen parte de la seguridad y asume cualquier riesgo asociado al uso de los DISPOSITIVOS.

ACTUALIZACIONES Y MEDIOS DE RECUPERACIÓN: si el SOFTWARE es suministrado por FORD MOTOR COMPANY separado de los DISPOSITIVOS en medios como un chip ROM, discos CD ROM o a través de descarga web u otros medios y está etiquetado como "Solo para actualización" o "Solo para recuperación", puede instalar una (1) copia del SOFTWARE en los DISPOSITIVOS como copia de reemplazo del SOFTWARE existente y usarlo según los términos de este EULA, incluido cualquier término de EULA adicional que acompañe al SOFTWARE de actualización.

DERECHOS DE PROPIEDAD INTELECTUAL: todos los títulos y derechos de propiedad intelectual del SOFTWARE (lo que incluye, entre otros, imágenes, fotografías, animaciones, video, audio, música, texto y subprogramas incorporados al SOFTWARE), los materiales impresos adjuntos y cualquier copia del SOFTWARE son propiedad de FORD MOTOR COMPANY o de sus afiliados o proveedores. El SOFTWARE se otorga bajo licencia, no es objeto de venta. Usted no puede copiar los materiales impresos que acompañan al SOFTWARE. Todos los títulos y derechos de propiedad intelectual del contenido, al cual se puede acceder mediante el uso del SOFTWARE, son propiedad de los respectivos propietarios de contenidos y pueden estar protegidos por derechos de autor y por otras leyes y tratados de propiedad intelectual aplicables. Este EULA no otorga derechos para usar este tipo de contenidos más allá del uso previsto. Todos los derechos no otorgados explícitamente mediante este EULA están reservados para FORD MOTOR COMPANY, sus afiliados, los proveedores terceros de software y servicios y proveedores. El uso de cualquier servicio en línea, a los cuales se puede acceder a través del SOFTWARE, puede estar sujeto a los términos de uso respectivos relacionados con dichos servicios. En caso de que este SOFTWARE contenga documentación proporcionada solo en forma electrónica, usted puede imprimir una copia de dicha documentación electrónica.

RESTRICCIONES DE EXPORTACIÓN: reconoce que el SOFTWARE se rige por la jurisdicción de exportación de EE. UU. y la Unión Europea. Usted acepta cumplir con todas las leyes nacionales e internacionales aplicables al SOFTWARE, incluidas las regulaciones de administración de exportaciones de EE. UU., así como con las restricciones de destino, uso final y usuario final impuestas por EE. UU. y por otros estados.

MARCAS REGISTRADAS: este EULA no le otorga ningún derecho relacionado con las marcas registradas o marcas de servicio de FORD MOTOR COMPANY, sus afiliados y los proveedores terceros de software y servicios.

SOPORTE DEL PRODUCTO: consulte las instrucciones de FORD MOTOR COMPANY suministradas en la documentación de soporte del producto de los DISPOSITIVOS, como la guía del propietario del vehículo.

Si tiene alguna duda relacionada con este EULA, o si desea ponerse en contacto con FORD MOTOR COMPANY por cualquier otro motivo, consulte la dirección provista en la documentación de los DISPOSITIVOS.

Exención de responsabilidad por daños específicos: EXCEPTO CUANDO LA LEY LO PROHÍBA, FORD MOTOR COMPANY Y CUALQUIER PROVEEDOR TERCERO DE SOFTWARE O SERVICIOS Y SUS AFILIADOS NO SERÁN RESPONSABLES POR NINGÚN DAÑO INDIRECTO, ESPECIAL, RESULTANTE O INCIDENTAL CAUSADO POR O RELACIONADO CON EL USO O EL RENDIMIENTO DEL SOFTWARE. ESTA LIMITACIÓN SE APLICARÁ INCLUSO CUANDO CUALQUIER ACCIÓN COMPENSATORIA NO CUMPLA CON SU PROPÓSITO PRINCIPAL. NO EXISTEN OTRAS GARANTÍAS APARTE DE LAS QUE HAYAN SIDO EXPRESAMENTE OTORGADAS PARA SU VEHÍCULO NUEVO.

Lea la información de seguridad importante de SYNC® para automóviles y siga las instrucciones:

- Antes de usar el sistema SYNC®, lea la información de seguridad suministrada en este manual de usuario final (en lo sucesivo, "Manual del propietario") y siga todas las instrucciones. No respetar las advertencias que se encuentran en este Manual del propietario puede provocar un accidente u otras consecuencias graves.

Funcionamiento general

- **Control de comandos de voz**: algunas funciones del sistema SYNC® se pueden ejecutar mediante comandos de voz. El uso de los comandos de voz mientras maneja ayuda a operar el sistema sin necesidad de quitar las manos del volante ni los ojos del camino.
- **Visión prolongada de la pantalla:** no acceda a las funciones que requieran una visión prolongada de la pantalla mientras maneja. Estacione de forma segura y legal antes de intentar acceder a una función del sistema que requiera de una atención prolongada.
- **Configuración del volumen:** no suba excesivamente el volumen. Mantenga el volumen en un nivel en que se pueda escuchar el tráfico exterior y las señales de emergencia mientras maneja. Manejar sin poder escuchar estos sonidos puede provocar un accidente.

- **Funciones de navegación:** todas las funciones de navegación incluidas en el sistema tienen como objetivo suministrar instrucciones detalladas para llevarlo al destino que desee. Asegúrese de que todas las personas que usen este sistema lean detenidamente y sigan las instrucciones de información de seguridad en su totalidad.
- **Peligro de distracción:** cualquier función de navegación puede requerir una configuración manual (no verbal). Intentar realizar dicha configuración o ingresar datos mientras maneja puede distraer su atención y causar un accidente o sufrir otras lesiones graves. Detenga el vehículo de forma segura y legal antes de realizar estas acciones.
- **Permita que prevalezca su criterio:** cualquier función de navegación se suministra únicamente como una ayuda. Tome las decisiones de conducción según sus propias apreciaciones de las condiciones de conducción del momento y según las normas de tránsito existentes. Ninguna de estas funciones sustituye a su propio criterio. Ninguna sugerencia de camino suministrada por este sistema debe reemplazar a cualquier norma de tránsito local o a su propio criterio o conocimiento de las prácticas seguras de conducción.
- **Seguridad en el camino:** no siga las sugerencias del camino si hacerlo pudiera ocasionar una maniobra no segura o ilegal, si implicara quedar en una situación poco segura o si fuera dirigido a un área que considere no segura. El conductor es el responsable final del uso seguro del vehículo y, por lo tanto, debe evaluar si seguir las indicaciones sugeridas es seguro o no.
- **Posibles imprecisiones de los mapas:** los mapas usados por el sistema pueden ser imprecisos debido a cambios en los caminos, controles de tránsito o a las condiciones de conducción. Siempre apele al buen juicio y al sentido común al seguir las rutas sugeridas.
- **Servicios de emergencia:** no confíe en ninguna función de navegación incluida en el sistema para dirigirse a los servicios de emergencia. Pida a las autoridades locales o a una operadora de servicios de emergencia que le indiquen las posibles direcciones de estos servicios. No todos los servicios de emergencia como policía, bomberos, hospitales y clínicas están incluidos en la base de datos del mapa para tales funciones de navegación.

Responsabilidades y riesgos asumidos

- Usted acepta cada uno de los siguientes puntos:(a) el uso del SOFTWARE mientras se maneja un automóvil u otro vehículo, lo que infringe la legislación aplicable, o la conducción insegura por cualquier otro motivo, suponen un riesgo significativo de distracción durante la conducción, por lo que debe evitarse en todo momento;(b) el uso del SOFTWARE a un volumen demasiado alto supone un riesgo significativo de daño auditivo, por lo que debe evitarse en todo momento;(c) es posible que el SOFTWARE no sea compatible con versiones nuevas o diferentes de un sistema operativo, o software o servicios de terceros. Además, el SOFTWARE puede causar un fallo crítico en un sistema operativo o software o servicios de terceros;(d) cualquier otro servicio al que se acceda a través del SOFTWARE o cualquier otro software que se utilice con el SOFTWARE (i) puede incurrir en cuotas de acceso adicionales; (ii) puede no funcionar correctamente, de forma permanente o sin errores; (iii) puede cambiar de formatos de transmisión o interrumpir el funcionamiento; (iv) puede incluir contenido para adultos o que resulte ofensivo; y (v) puede incluir contenido e información de seguridad, finanzas, meteorología o tráfico inexactos, falsos o confusos;y (e) el uso del SOFTWARE puede incurrir en gastos adicionales de su proveedor de servicios inalámbricos (WSP); además, las herramientas de cálculo de datos o minutos que pudiera incluir el programa de SOFTWARE sirven solo como referencia, no ofrecen garantía alguna y no se debe depender de ellas.
- Al utilizar el SOFTWARE, acepta hacerse responsable y asumir todos los riesgos por los puntos detallados en los apartados (a) – (e) anteriores.

Exclusión de responsabilidad sobre las garantías

ACEPTA Y ACUERDA DE FORMA EXPRESA QUE UTILIZA LOS DISPOSITIVOS Y EL SOFTWARE BAJO SU ENTERA RESPONSABILIDAD Y QUE ASUME ÍNTEGRAMENTE LOS RIESGOS RELATIVOS A LA CALIDAD, EL RENDIMIENTO, LA COMPATIBILIDAD, LA PRECISIÓN Y LOS RESULTADOS. EN LA MEDIDA EN QUE LA LEY APLICABLE LO PERMITA, EL SOFTWARE y EL SOFTWARE U OTROS SERVICIOS DE TERCEROS SE PROPORCIONAN "EN SU ESTADO ACTUAL" Y “COMO CORRESPONDA”, CON TODOS SUS FALLOS Y SIN GARANTÍA DE NINGÚN TIPO. ADEMÁS, FORD MOTOR COMPANY EXCLUYE POR LA PRESENTE TODAS LAS GARANTÍAS Y CONDICIONES RELACIONADAS CON EL SOFTWARE Y EL SOFTWARE U OTROS SERVICIOS DE TERCEROS, YA SEAN EXPRESAS, IMPLÍCITAS O LEGALES, INCLUIDAS, ENTRE OTRAS, LAS GARANTÍAS IMPLÍCITAS O LAS CONDICIONES DE COMERCIABILIDAD, CALIDAD, ADECUACIÓN A SU FIN CONCRETO, PRECISIÓN, FUNCIONAMIENTO SILENCIOSO Y NO INFRACCIÓN DE DERECHOS DE TERCEROS. FORD MOTOR COMPANY NO OFRECE GARANTÍA ALGUNA (a) FRENTE A INTERFERENCIAS QUE AFECTEN A SU USO DEL SOFTWARE Y DEL SOFTWARE U OTROS SERVICIOS DE TERCEROS; (b) DE QUE EL SOFTWARE, EL SOFTWARE U OTROS SERVICIOS DE TERCEROS VAYAN A CUMPLIR SUS REQUISITOS; (c) DE QUE EL FUNCIONAMIENTO DEL SOFTWARE Y EL SOFTWARE U OTROS SERVICIOS DE TERCEROS NO PRESENTARÁN INTERRUPCIONES NI ERRORES; NI (d) DE

QUE LOS DEFECTOS EN EL SOFTWARE Y EL SOFTWARE U OTROS SERVICIOS DE TERCEROS SERÁN CORREGIDOS. NINGÚN CONSEJO NI NINGUNA INFORMACIÓN OFRECIDOS POR FORD MOTOR COMPANY O SUS REPRESENTANTES AUTORIZADOS, DE FORMA ORAL O ESCRITA, CONSTITUIRÁN GARANTÍA ALGUNA. SI EL SOFTWARE Y EL SOFTWARE U OTROS SERVICIOS DE TERCEROS RESULTARAN DEFECTUOSOS, USTED ASUME EL COSTE ÍNTEGRO DE TODAS LAS CORRECCIONES Y REPARACIONES NECESARIAS. ALGUNAS JURISDICCIONES NO PERMITEN EXCLUIR GARANTÍAS IMPLÍCITAS NI LIMITAR LOS DERECHOS LEGALES APLICABLES DE LOS CONSUMIDORES; POR LO TANTO, ES POSIBLE QUE LAS LIMITACIONES O EXCLUSIONES MENCIONADAS NO SE APLIQUEN COMPLETAMENTE A SU CASO. LA ÚNICA GARANTÍA QUE OFRECE FORD MOTOR COMPANY SE ENCUENTRA EN LA INFORMACIÓN DE GARANTÍA QUE SE INCLUYE CON SU MANUAL DEL PROPIETARIO. EN CASO DE DISCREPANCIA ENTRE LOS TÉRMINOS DE ESTE APARTADO Y EL FOLLETO DE GARANTÍA, REGIRÁ ESTE ÚLTIMO.

Ley aplicable, tribunal y jurisdicción

- Este EULA y su uso del SOFTWARE se rigen por la legislación del estado federal de Michigan (Estados Unidos). Es posible que su uso del SOFTWARE también esté sujeto a otras leyes locales, estatales, nacionales o internacionales. Todo pleito derivado o relacionado con este EULA se presentará ante y se mantendrá exclusivamente en un tribunal del estado federal de Michigan, en el condado de Wayne o en el Tribunal del Distrito de los Estados Unidos para el Distrito Oriental de Michigan. Por la presente, admite someterse a la jurisdicción personal de un tribunal del estado federal de Michigan, en el condado de Wayne y en el Tribunal del Distrito de los Estados Unidos para el Distrito Oriental de Michigan para cualquier disputa que surgiera o estuviera relacionada con este EULA.

Arbitraje vinculante y renuncia a la demanda colectiva

(a) Aplicación. Esta sección se aplica a toda disputa SALVO LAS DISPUTAS RELACIONADAS CON INFRACCIONES DE LOS DERECHOS DE AUTOR O CON EL CUMPLIMIENTO O LA VALIDEZ DE LOS DERECHOS DE PROPIEDAD INTELECTUAL DE USTED, DE FORD MOTOR COMPANY O DE LOS LICENCIATARIOS DE FORD MOTOR COMPANY. Con disputa nos referimos aquí a cualquier disputa, medida u otro conflicto entre usted y FORD MOTOR COMPANY, salvedad hecha de las excepciones relativas al SOFTWARE (incluido su precio) o a este EULA indicadas arriba, ya sea en términos de contrato, garantía, agravio, norma, regulación, ordenanza o cualquier otra base legal o equitativa.

(b) Aviso de disputa. En caso de disputa, usted o FORD MOTOR COMPANY deben dar a la otra parte un “Aviso de disputa”; es decir, una exposición por escrito del nombre, la dirección y la información de contacto de la parte que lo emite, los hechos que dan lugar a la disputa y la compensación solicitada. Usted y FORD MOTOR COMPANY intentarán resolver cualquier disputa que pudiera surgir a través de una negociación informal en un plazo de 60 días desde la fecha de envío del aviso de disputa. Al cabo de 60 días, usted o FORD MOTOR COMPANY pueden iniciar un proceso de arbitraje.

(c) Tribunal de quejas. También puede litigar cualquier disputa que pudiera surgir en un tribunal de quejas de su condado de residencia o en la sede comercial principal de FORD MOTOR COMPANY, siempre que la disputa cumpla todos los requisitos para que se presente ante un tribunal de quejas. Puede litigar en un tribunal de quejas sin necesidad de negociar antes de manera informal.

(d) Arbitraje vinculante. Si usted y FORD MOTOR COMPANY no resolvieran una disputa mediante un proceso de negociación informal o en un tribunal de quejas, todos los demás intentos de resolver la disputa se realizarán exclusivamente mediante arbitraje vinculante. Usted renuncia al derecho de litigar (o participar en ello como parte o como demandante colectivo) todas las disputas en un tribunal con juez o jurado. En lugar de ello, todas las disputas se resolverán ante un árbitro neutral, cuya decisión será final, con la excepción de un derecho limitado de apelación en virtud de la Ley Federal de Arbitraje de los EE. UU. Todo tribunal con jurisdicción sobre las partes puede imponer el laudo arbitrario.

(e) Renuncia a la demanda colectiva. Todo proceso destinado a resolver o litigar cualquier disputa en cualquier tribunal se presentará únicamente de forma individual. Ni usted ni FORD MOTOR COMPANY intentarán resolver ninguna disputa a través de una demanda colectiva, de una acción general llevada a cabo por un abogado particular ni de cualquier otro proceso en el que alguna de las partes actúe o se ofrezca a actuar en calidad de representante. No se combinarán entre sí ningún arbitraje ni proceso sin el consentimiento previo por escrito de todas las partes de todos los arbitrajes o procesos afectados.

(f) Procedimiento de arbitraje. Todos los arbitrajes serán llevados a cabo por la Asociación Americana de Arbitraje (“AAA”) de acuerdo con las Reglas de arbitraje comercial. Si usted es un particular y utiliza el SOFTWARE de forma personal o en su vehículo, o si el valor de la disputa es de USD 75.000 o menos, sin que importe en este caso si usted es un particular o no ni el tipo de uso que realice del SOFTWARE, se aplicarán también los procedimientos complementarios de la AAA para disputas relacionadas con el cliente final. Para iniciar un proceso de arbitraje, envíe a la AAA un formulario de demanda arbitral conforme a las reglas de arbitraje comercial. De acuerdo con las normas de la AAA, puede solicitar audiencia telefónica o en persona. En el caso de las disputas por un importe de USD 10.000 o menos, todas las audiencias serán telefónicas, a menos que el árbitro encuentre causa justificada para que se realicen en persona. Para obtener más información, visite adr.org o llame al 1-800-778-7879. Acepta iniciar un proceso de arbitraje únicamente en su país de residencia o en la sede comercial principal de FORD MOTOR COMPANY. El árbitro puede compensar a usted por los mismos daños a título individual tal como lo haría cualquier tribunal. El árbitro solamente puede ordenar sentencias declaratorias y medidas cautelares para usted a título individual y únicamente en la medida necesaria para satisfacer su demanda individual.

(g) Costos e incentivos de arbitraje.

- I. Disputas por un importe de USD 75.000 o menos. FORD MOTOR COMPANY reembolsará de inmediato los costos del juicio y pagará los costos y honorarios del árbitro y de la AAA. Si rechaza la última oferta de conciliación por escrito que FORD MOTOR COMPANY haya hecho antes de acudir al arbitraje (“última

oferta por escrito”), si su disputa termina con la decisión’ de un árbitro (“adjudicación”) y el árbitro le adjudica una compensación superior a la de la última oferta por escrito, FORD MOTOR COMPANY le otorgará tres incentivos: (1) pagar el importe de mayor adjudicación o USD 1.000; (2) pagarle dos veces los costos razonables del abogado’, si los hubiera; y (3) reembolsarle todos los gastos (incluidos los costos y las tarifas de expertos) que su abogado haya acumulado de forma razonable para investigar, preparar y defender su reclamación en la causa de arbitraje. El árbitro determinará los importes.

- ii. Disputas por un importe superior a USD 75.000. Las normas de la AAA regirán el pago de los costos del juicio y de los costos y honorarios del árbitro y de la AAA.
- III. Disputas por cualquier importe. En todo arbitraje que usted inicie, FORD MOTOR COMPANY solicitará los costos y gastos de la AAA’ y del árbitro, o el reembolso de sus costos del juicio, si el árbitro considera que la causa es frívola o que persigue un propósito improcedente. En todo arbitraje que inicie FORD MOTOR COMPANY, la compañía pagará todos los costos del juicio, así como los costos y honorarios del árbitro y de la AAA. FORD MOTOR COMPANY no solicitará, en ninguna causa de arbitraje, que usted abone los gastos y honorarios de su abogado. Los costos y gastos no se incluyen en el cómputo del importe de una disputa.

(h) Las reclamaciones o diputas se deben presentar en el plazo de un año. En la medida en que lo permita la ley, las reclamaciones o disputas presentadas en virtud de este EULA y a las que se aplique lo expuesto en esta Sección, deben presentarse en el plazo de un año ante un tribunal de quejas (Sección c) o en un arbitraje (Sección d). El período de un año comienza a partir del momento en que se pueda presentar la reclamación o disputa por primera vez. Si no se presenta dicha reclamación o disputa en el plazo de un año, prescribirá de forma permanente.

(I) Divisibilidad. Si la reclamación colectiva (Sección e) resultara ser ilegal o no ejecutable en su totalidad o en alguna de sus partes, la parte correspondiente de la Sección e no se aplicará a esas partes. En lugar de ello, esas partes serán excluidas y se presentarán ante un tribunal de justicia, mientras que las demás partes serán sometidas a proceso de arbitraje. Si cualquier otra disposición de esa parte del apartado e resultara ser ilegal o no ejecutable, dicha disposición será excluida y el resto del apartado e continuará teniendo plena vigencia.

Acuerdo de licencia de usuario final para el Software de Telenav

Lea detenidamente estos términos y condiciones antes de usar el software de Telenav. El uso del software de Telenav implica que acepta estos términos y condiciones. Si no acepta estos términos y condiciones, no rompa el sello del paquete ni ejecute o use, de ninguna otra forma, el software de Telenav. Telenav puede modificar este Acuerdo y la política de privacidad en cualquier momento con o sin notificación previa. Usted acepta visitar la página web http://www.telenav.com ocasionalmente para revisar la versión actual de este Acuerdo y la política de privacidad.

1. Uso seguro y legal

Usted reconoce que prestar atención al software de Telenav puede representar un riesgo de lesión o muerte para usted y para terceros en situaciones que, de otro modo, requerirían su atención total y por lo tanto, usted acepta cumplir con lo siguiente al usar el software de Telenav:

(a) cumplir con todas las normas de tránsito y, así mismo, manejar en forma segura;

(b) utilizar su propio criterio cuando maneja. Si considera que la ruta sugerida por el software de Telenav implica realizar una maniobra peligrosa o ilegal, lo pone en una situación peligrosa o lo dirige hacia un área que usted considere peligrosa, no siga tales instrucciones;

(c) no configure destinos, ni manipule de ninguna otra forma el software de Telenav, a menos que el vehículo esté inmóvil y estacionado;

(d) no use el software de Telenav para ningún fin ilegal, no autorizado, no previsto, inseguro, peligroso o ilícito, ni lo use de ninguna otra manera que contradiga este Acuerdo;

(e) disponga del GPS y de todos los dispositivos inalámbricos y cables necesarios para usar el software de Telenav de manera segura en su vehículo, de modo tal que estos no entorpezcan la conducción del vehículo ni impidan el funcionamiento de ningún dispositivo de seguridad del mismo (como un airbag).

Usted acepta indemnizar y eximir a Telenav de toda responsabilidad ante cualquier reclamo que surja de cualquier uso peligroso o inapropiado del software de Telenav en cualquier vehículo en movimiento, incluida la falta de cumplimiento de cualquiera de las indicaciones antes mencionadas.

2. Información de la cuenta

Usted acepta: (a) registrar el software de Telenav con el fin de proporcionar a Telenav información verídica, exacta, actualizada y completa sobre su persona y (b) informar a Telenav de inmediato cualquier cambio en dicha información y a mantenerla verídica, exacta, actualizada y completa.

3. Licencia de software

- Dependiendo de su aceptación de los términos de este Acuerdo, Telenav le otorga mediante el presente documento una licencia personal, no exclusiva e intransferible (con salvedad de lo expresamente permitido a continuación con respecto a la transferencia permanente de la licencia del software de Telenav por su parte), sin el derecho a conceder sublicencias, para que use el software de Telenav (solo en forma de código objeto) para acceder al software de Telenav y hacer uso del mismo. Esta licencia quedará anulada por la rescisión o vencimiento de este Acuerdo. Usted acepta que usará el software de Telenav exclusivamente con fines personales, de negocio o de esparcimiento y no para proporcionar a terceros servicios de navegación comercial.

3.1 Limitaciones de la licencia

- **(a)** aplicar ingeniería inversa, descompilar, desensamblar, traducir, modificar, alterar o cambiar de algún otro modo el software de Telenav o cualquier parte del mismo; **(b)** intentar derivar el código fuente, la biblioteca de audios o la estructura del software de Telenav sin el previo consentimiento expreso y por escrito de Telenav; **(c)** retirar del software de Telenav o alterar cualquiera de las marcas registradas, nombres comerciales, logotipos, avisos de patente o derechos de autor u otros

avisos o marcas de Telenav o de sus proveedores; **(d)** distribuir, sublicenciar o transferir de otro modo el software de Telenav a terceros, salvo como parte de la transferencia permanente del software de Telenav por su parte; o **(e)** usar el software de Telenav de cualquier manera que

i. infrinja la propiedad o los derechos intelectuales, los derechos de publicidad o privacidad u otros derechos de cualquiera de las partes;

ii. infrinja cualquier ley, estatuto, ordenanza o reglamento, que incluyen, entre otros, las leyes y reglamentos relacionados con el correo no deseado, la privacidad, la protección infantil y del consumidor, la obscenidad o la difamación o

iii. sea peligroso, intimidante, abusivo, acosador, torturante, difamatorio, vulgar, obsceno, de carácter calumnioso o de cualquier otra forma cuestionable, y (f) arrendar, alquilar o permitir de cualquier otro modo el acceso no autorizado de terceros al software de Telenav, sin el permiso previo y por escrito de Telenav.

4. Exención de responsabilidad

- Dentro del máximo alcance permitido por la legislación vigente, en ningún caso Telenav, su licenciatarios y proveedores o los agentes o empleados de cualquiera de las partes antes mencionadas serán responsables ante cualquier decisión o acción que usted o cualquier otra persona tomen en conformidad con la información suministrada por el software de Telenav. Asimismo, Telenav no garantiza la exactitud del mapa ni de los otros datos usados para el funcionamiento del software de Telenav. Tales datos no siempre reflejan la realidad debido, entre otras cosas, a cierres de caminos, obras en construcción, condiciones climáticas, nuevos caminos y otras situaciones fortuitas. Usted es el único responsable del riesgo total relacionado con el uso que haga del software de Telenav. Por ejemplo, usted acepta no depender del software de Telenav para tomar decisiones críticas de navegación en lugares donde el bienestar o su supervivencia o la de terceros dependan de la precisión de la navegación, ya que ni los mapas ni la funcionalidad del software de Telenav están diseñados para brindar ayuda ante usos de alto riesgo, especialmente en áreas geográficas remotas.
- TELENAV RENUNCIA A, Y SE EXIME EXPRESAMENTE DE, TODAS LAS GARANTÍAS RELACIONADAS CON EL SOFTWARE DE TELENAV, SEAN ESTATUTARIAS, IMPLÍCITAS O EXPLÍCITAS, LO QUE INCLUYE CUALQUIER GARANTÍA QUE PUDIERA SURGIR DE NEGOCIACIONES o ACTIVIDADES DE PERSONALIZACIÓN O COMERCIALIZACIÓN, INCLUYENDO, PERO SIN LIMITARSE A, LAS GARANTÍAS IMPLÍCITAS DE COMERCIABILIDAD Y APTITUD PARA UN FIN ESPECÍFICO, Y RESPETO DE LOS DERECHOS DE INCUMPLIMIENTO DE TERCEROS CON RESPECTO AL SOFTWARE DE TELENAV.
- Algunas jurisdicciones no permiten declinar la responsabilidad de ciertas garantías, por lo que la anterior limitación pude no tener efecto en su caso particular.

5. Limitación de responsabilidad

- EN LA MEDIDA PERMITIDA POR LA LEGISLACIÓN VIGENTE, BAJO NINGUNA CIRCUNSTANCIA TELENAV O SUS LICENCIATARIOS Y PROVEEDORES SERÁN RESPONSABLES, NI ANTE USTED NI ANTE TERCEROS, POR CUALQUIER DAÑO INDIRECTO, INCIDENTAL,

RESULTANTE, ESPECIAL O EJEMPLAR (INCLUYENDO EN CADA CASO, ENTRE OTROS, LOS DAÑOS RELACIONADOS CON LA INCAPACIDAD DE USAR EL EQUIPO O DE ACCEDER A LOS DATOS, LA PÉRDIDA DE LOS DATOS, LA PÉRDIDA DE OPORTUNIDADES DE NEGOCIOS, LA PÉRDIDA DE GANANCIAS, LA INTERRUPCIÓN DE NEGOCIOS O CUALQUIER OTRA SITUACIÓN DE ÍNDOLE SIMILAR) COMO CONSECUENCIA DEL USO O LA INCAPACIDAD DE USO DEL SOFTWARE DE TELENAV, INCLUSO CUANDO TELENAV HAYA SIDO ADVERTIDO DE LA POSIBILIDAD DE TALES DAÑOS. INDEPENDIENTEMENTE DE LOS DAÑOS QUE USTED PUDIERA SUFRIR POR EL MOTIVO O LA RAZÓN QUE SEA (INCLUIDOS, ENTRE OTROS, TODOS LOS DAÑOS MENCIONADOS EN EL PRESENTE DOCUMENTO Y CUALQUIER DAÑO DIRECTO O GENERAL EXPRESADO BAJO CONTRATO O EXTRACONTRACTUALMENTE, INCLUYENDO LA NEGLIGENCIA, O DE CUALQUIER OTRO FORMA), LA RESPONSABILIDAD TOTAL DE TELENAV Y DE TODOS LOS PROVEEDORES DE TELENAV SE LIMITARÁ AL MONTO QUE USTED HAYA PAGADO POR EL SOFTWARE DE TELENAV. ALGUNOS ESTADOS O JURISDICCIONES NO PERMITEN LA EXCLUSIÓN O LIMITACIÓN DE LOS DAÑOS INCIDENTALES O RESULTANTES, DE MODO QUE LAS LIMITACIONES O EXCLUSIONES ANTES MENCIONADAS PUEDEN NO TENER EFECTO EN SU CASO PARTICULAR.

6. Arbitraje y legislación aplicable

- Usted acepta que cualquier disputa, reclamo o controversia que pudiera surgir de, o relacionarse con, este Acuerdo o con el software de Telenav, será resuelta mediante el recurso de arbitraje independiente ejercido por un árbitro neutral de la Asociación Americana de Arbitraje en el Condado de Santa Clara, California. El árbitro aplicará las Reglas de Arbitraje Comercial de la Asociación Americana de Arbitraje y se podrá registrar el laudo arbitral ante cualquier tribunal competente. Nótese que en un procedimiento de arbitraje no hay ni juez ni jurado y que la decisión del árbitro reviste carácter vinculante para ambas partes. Usted expresamente acepta renunciar a su derecho de tener un juicio por jurado. El presente Acuerdo y su ejecución serán regidos por, e interpretados de acuerdo con, las leyes del Estado de California, sin que proceda la aplicación de lo dispuesto en ellas en materia de conflicto de derecho. En la medida que sea necesario ampliar el procedimiento judicial con respecto al arbitraje vinculante, tanto Telenav como usted están de acuerdo en someterse a la jurisdicción exclusiva de los tribunales del Condado de Santa Clara, California. En este caso la Convención de las Naciones Unidas sobre los Contratos Compraventa Internacional de Mercaderías no tendrá efecto.

7. Cesión

- Usted no puede revender, ceder, ni transferir este Acuerdo, o cualquiera de sus derechos y obligaciones relacionadas con el software de Telenav de forma parcial; tales acciones podrán llevarse a cabo únicamente en su totalidad mediante la transferencia permanente del

software de Telenav y siempre que el nuevo usuario del software de Telenav expresamente acepte los términos y condiciones de este Acuerdo. Cualquier venta, cesión o transferencia de ese tipo que no esté expresamente permitida según este párrafo tendrá como consecuencia la anulación inmediata de este Acuerdo, sin que medie responsabilidad alguna por parte de Telenav, en tal caso usted y todas las otras partes suspenderán de inmediato y por completo todo uso del software de Telenav. Independientemente de lo antes mencionado, Telenav puede ceder este Acuerdo a cualquier otra parte, en cualquier momento y sin aviso, siempre y cuando el cesionario esté dispuesto a sujetarse a este Acuerdo.

8. Disposiciones varias

8,1

El presente Acuerdo constituye la totalidad del acuerdo entre Telenav y usted con respecto al objeto del presente documento.

8,2

Con salvedad de las licencias limitadas otorgadas expresamente mediante este Acuerdo, Telenav retiene todos los derechos, la titularidad y el interés en y del software de Telenav, incluidos, entre otros, todos los derechos de propiedad intelectual relacionados. Ninguna licencia ni cualquier otro derecho que no haya sido expresamente otorgado mediante este Acuerdo tiene como finalidad, o será, otorgado o concedido por implicación, estatuto, incentivo o por la aplicación de la teoría de actos propios o de otra manera, y Telenav y sus proveedores y licenciatarios conservarán, en este mismo acto, todos sus derechos respectivos, a excepción de las licencias otorgadas explícitamente mediante este Acuerdo.

8,3

Al hacer uso del software de Telenav, usted acepta recibir de manera electrónica todos los comunicados de Telenav, incluidos avisos, acuerdos, divulgaciones impuestas por la ley o cualquier otra información (en lo sucesivo denominada de forma colectiva como “Avisos”) relacionada con el software de Telenav. Telenav puede suministrar tales Avisos publicándolos en el sitio web de Telenav o descargándolos directamente en su dispositivo inalámbrico. Si desea retirar su consentimiento para recibir Avisos de manera electrónica, deberá suspender el uso del software de Telenav.

8,4

La omisión por parte de Telenav o de usted para exigir el cumplimiento de cualquier cláusula no afectará el derecho de dicha parte a exigir el cumplimiento de la misma en cualquier momento posterior y la renuncia a invocar violación o incumplimiento de este Acuerdo tampoco constituirá una renuncia a ninguna violación o incumplimiento subsiguiente, ni una renuncia a la cláusula en sí.

8,5

Si alguna cláusula aquí descripta se considera improcedente, dicha cláusula será modificada para reflejar la intención de las partes, pero las cláusulas restantes de este Acuerdo seguirán en plena vigencia y efecto.

8,6

Los encabezados de este Acuerdo tienen como fin exclusivo servir de referencia, de modo que no serán considerados como parte del mismo y no serán citados como parte de la estructura o interpretación de este Acuerdo. Tal como se usan en este Acuerdo, las expresiones "incluido" e "incluyendo", así como cualquier otra variante de estas, no serán interpretadas como términos limitantes, sino que deberán ser interpretadas como si estuvieran seguidas por la frase "entre otros/otras".

9. Términos y condiciones de otros proveedores

- El Software de Telenav usa mapas y otros datos licenciados a Telenav por proveedores terceros para su beneficio y el beneficio de otros usuarios finales. Este Acuerdo incluye los términos y condiciones de usuario final aplicables a dichas compañías (incluidas al final de este Acuerdo) y, por lo tanto, el uso del Software de Telenav por parte de usted también está sujeto a tales términos. Usted acepta los siguientes términos y condiciones adicionales, los cuales son aplicables a los licenciatarios de los proveedores terceros de Telenav:

9.1 Términos de usuario final solicitados por HERE North America LLC

Los datos (en lo sucesivo, los “Datos”) son suministrados exclusivamente para su uso personal e interno y no para la venta. Los Datos se encuentran protegidos por derechos de autor y se rigen con los siguientes términos y condiciones, los cuales usted, por un lado, y Telenav (en lo sucesivo, “Telenav”) y sus licenciatarios (incluyendo sus licenciatarios y proveedores), por el otro, aceptan por medio del presente documento.

© 2013 HERE. Todos los derechos reservados.

Los Datos correspondientes a Canadá incluyen información tomada con el permiso de las autoridades canadienses, incluyendo a: © Su Majestad la Reina por derecho de Canadá, © la Impresora de la Reina para Ontario, © la oficina de Correos de Canadá, GeoBase® ©y el Departamento de Recursos Naturales de Canadá.

HERE posee una licencia no exclusiva del United States Postal Service® para publicar y vender información con códigos ZIP+4®.

©United States Postal Service® 2014. El United States Postal Service® no establece, controla ni aprueba los precios. Las siguientes marcas comerciales y registros son propiedad del USPS: United States Postal Service, USPS y ZIP+4.

Los Datos para México incluyen datos provenientes del Instituto Nacional de Estadística y Geografía.

9.2 Términos de usuario final solicitados por NAV2 Co., Ltd (Shanghai)

Los datos (en lo sucesivo, los “Datos”) son suministrados exclusivamente para su uso personal e interno y no para la venta. Los mismos se encuentran protegidos por derechos de autor y se rigen con los siguientes términos y condiciones, los cuales usted, por un lado, y NAV2 Co., Ltd (Shanghai) (en lo sucesivo, “NAV2”) y sus licenciatarios (incluyendo sus licenciatarios y proveedores), por el otro, aceptan por medio del presente documento. 20xx. Todos los derechos reservados.

Términos y Condiciones

Usos permitidos. acepta estos Datos junto con el software de Telenav exclusivamente con fines personales, de negocios o internos, para todos los cuales está autorizado por licencia y no como sistema de tiempo compartido, servicio de procesamiento de datos u otros fines similares. Por consiguiente, y siempre sujeto a las restricciones que aparecen en los párrafos siguientes, usted acepta no reproducir, copiar, modificar, descompilar, desensamblar, crear cualquier obra derivada ni aplicar ingeniaría inversa a ninguna parte de los Datos, como así también a no transferir o distribuir los mismos de ninguna forma y por ningún motivo, excepto en la medida permitida por la legislación obligatoria en vigencia.

Restricciones. A menos que usted haya obtenido una autorización específica de Telenav para realizar tales acciones, y sin que medie limitación alguna para lo expresado en el párrafo anterior, usted no puede usar estos Datos (a) con ningún producto, sistema o aplicación instalada, o de cualquier otra forma vinculada a o en comunicación con vehículos, aplicaciones capaces de proveer información para la navegación vehicular, posicionamiento, despacho, sistemas de guía en tiempo real, gestión de flotas o cualquier otra aplicación similar; ni (b) con o en comunicación con ningún dispositivo de posicionamiento o con ningún dispositivo móvil o informático conectado de manera inalámbrica o electrónica, incluidos, entre otros, teléfonos celulares, palmtops, equipos de mano, localizadores o asistentes personales digitales (PDA).

Advertencia. Los Datos pueden contener información imprecisa e incompleta debido al paso del tiempo, las circunstancias fortuitas, la fuente consultada y la naturaleza de la recolección exhaustiva de datos geográfico; cualquiera de estas causas puede manejar a la obtención de resultados incorrectos.

Sin garantía. Estos Datos le fueron suministrados “como están”, y usted acepta usarlos bajo su propia cuenta y riesgo. Telenav y sus licenciatarios (incluyendo sus licenciatarios y proveedores) no dan garantías, representación o garantía de ningún tipo, expresa o implícita, que surja por ley o no, incluyendo, pero sin limitarse a, garantías sobre el contenido, calidad, precisión, integridad, efectividad, confiabilidad, adecuación para un fin particular, utilidad, uso o sobre los resultados a obtener de estos Datos ni tampoco garantizan que los Datos o el servidor se mantendrá ininterrumpido o libre de errores.

Exclusión de responsabilidad sobre las garantías: TELENAV Y SUS LICENCIATARIOS (INCLUIDOS SUS LICENCIATARIOS Y PROVEEDORES) RECHAZAN CUALQUIER GARANTÍA, EXPRESA O IMPLÍCITA, DE CALIDAD, RENDIMIENTO, COMERCIABILIDAD Y ADECUACIÓN PARA UN FIN PARTICULAR O INCUMPLIMIENTO. Algunos estados, territorios y países no permiten ciertas exclusiones de garantía, por lo tanto, en este sentido, la exclusión anterior pude no tener efecto en su caso particular.

Exclusión de responsabilidad: TELENAV Y SUS LICENCIATARIOS (INCLUIDOS SUS LICENCIATARIOS Y PROVEEDORES) NO SERÁN RESPONSABLES ANTE USTED RESPECTO DE: NINGUNA QUEJA, DEMANDA O ACCIÓN, SIN IMPORTAR LA NATURALEZA DE LA QUEJA, DEMANDA O ACCIÓN QUE DENUNCIE CUALQUIER PÉRDIDA, LESIÓN O DAÑO, DIRECTO O

INDIRECTO, PRODUCTO DEL USO O POSESIÓN DE LA INFORMACIÓN; O DE NINGUNA PÉRDIDA DE GANANCIAS, INGRESOS, CONTRATOS O AHORROS, O NINGÚN OTRO DAÑO DIRECTO, INDIRECTO, INCIDENTAL, ESPECIAL O RESULTANTE QUE SURGIERA DEL USO O DE LA INCAPACIDAD DE USO DE ESTA INFORMACIÓN, CUALQUIER DEFECTO EN LA INFORMACIÓN O LA VIOLACIÓN DE ESTOS TÉRMINOS Y CONDICIONES, YA SEA QUE DICHA VIOLACIÓN ESTÉ EXPRESADA BAJO CONTRATO O EXTRACONTRACTUALMENTE O ESTÉ BASADA EN UNA GARANTÍA, INCLUSO CUANDO TELENAV O SUS LICENCIATARIOS HAYAN SIDO ADVERTIDOS DE LA POSIBILIDAD DE TALES DAÑOS. Algunos estados, territorios y países no permiten ciertas exclusiones de garantía o daños, por lo tanto, en este sentido, la exclusión anterior pude no tener efecto en su caso particular.

Control de exportaciones. Usted acepta no exportar desde ningún lugar ninguna parte de los Datos proporcionados o ningún producto del mismo, salvo en cumplimiento con, y con todas las licencias y aprobaciones requeridas por las leyes, reglas y reglamentos de exportación vigentes, que incluyen, entre otras, las leyes, reglas y regulaciones cuya aplicación depende de la Oficina de Control de Activos Extranjeros de los EE. UU. Departamento de Comercio de EE. UU., y de la Oficina de Industria y Seguridad del Departamento de Comercio de EE. UU. En la medida que cualquiera de tales leyes, reglas o reglamentos de exportación prohíba que HERE cumpla alguna de sus obligaciones en virtud del presente documento para entregar o distribuir Datos, dicho incumplimiento será excusado y no constituirá una violación de este Acuerdo.

Integridad del Acuerdo. Estos términos y condiciones constituyen el acuerdo total entre Telenav (y sus licenciatarios, incluidos sus licenciatarios y proveedores) y usted en lo relativo al objeto del acuerdo, y sustituye cualquier o todo acuerdo escrito u oral previamente existente entre nosotros en lo relativo al objeto del mismo.

Legislación aplicable. Los términos y condiciones antes mencionados serán regidos por las leyes del Estado de Illinois [ingrese “Países Bajos” cuando se usen Datos de HERE europeos], sin que proceda la aplicación de lo dispuesto en ellos (i) en materia de conflicto de derecho o (ii) la Convención de las Naciones Unidas sobre los Contratos de Compraventa Internacional de Mercaderías, la cual queda explícitamente excluida. Usted acepta someterse a la jurisdicción del Estado de Illinois [ingrese “Los Países Bajos” cuando se usen Datos de HERE europeos] para cualquier o todos los litigios, quejas y acciones jurídicas que surjan o se relacionen con los Datos que se le suministran mediante el presente.

Usuarios finales del gobierno. Si los Datos son adquiridos por o en nombre del gobierno de los Estados Unidos o cualquier entidad que busca o aplica derechos similares a aquellos habitualmente atribuidos al gobierno de los Estados Unidos, estos Datos son un “artículo comercial”, entendiendo este término según se define en el libro 48 del Código de Regulaciones Federales (CFR) (Regulación Federal de Adquisiciones [“FAR”]) 2.101, se licencia según estos Términos de usuario final, y cada copia de los Datos entregados o proporcionados se debe rotular o incluir, según lo que corresponda, con el siguiente “Aviso de uso”, y se debe tratar de conformidad con dicho aviso:

AVISO DE USO
NOMBRE DEL CONTRATISTA (FABRICANTE/PROVEEDOR): HERE
DIRECCIÓN DEL CONTRATISTA (FABRICANTE/PROVEEDOR): c/o Nokia, 425 West Randolph Street, Chicago, Illinois 60606
Estos Datos son un artículo comercial según se define en la FAR sección 2.101 y están sujetos a estos Términos de usuario final, según los cuales se suministraron estos Datos.
© 1987 – 2014 HERE – Todos los derechos reservados.

Si el funcionario de contratación, agencia de gobierno federal o cualquier otro funcionario federal se niega a usar la leyenda suministrada en el presente documento, el funcionario de contratación, agencia de gobierno federal o funcionario federal debe notificar a HERE antes de buscar derechos adicionales o alternativos en los Datos.

I. Territorio de EE. UU. y Canadá

A. Datos para Estados Unidos de América Los Términos de usuario final para cualquier aplicación que contenga datos para Estados Unidos de América deberán incluir los siguientes avisos:

"HERE posee una licencia no exclusiva del United States Postal Service® para publicar y vender información con códigos ZIP+4.®"

"©United States Postal Service® 20XX. El United States Postal Service® no establece, controla ni aprueba los precios. Las siguientes marcas comerciales y registros son propiedad del USPS: United States Postal Service, USPS y ZIP+4."

B. Datos para Canadá Las siguientes cláusulas se aplican para los Datos para el territorio de Canadá, los cuales pueden incluir o reflejar datos de licenciatarios terceros (en lo sucesivo, "Datos de terceros"), incluyendo a Su Majestad la Reina por derecho de Canadá (en lo sucesivo, "Su Majestad"), la oficina de Correos de Canadá (en lo sucesivo, "Correo de Canadá") y el Departamento de Recursos Naturales de Canadá (en lo sucesivo, "NRCan"):

1. Exclusión y limitación: Los clientes aceptan que el uso de Datos de terceros está sujeto a las siguientes cláusulas:

a. Exención de responsabilidad: Los Datos de terceros se otorgan bajo licencia "como están". Los licenciatarios de tales datos, incluyendo a Su Majestad, Correo de Canadá y NRCan, no dan garantías, representación o garantía en lo relacionado

con tales datos, ya sea expresa o implícita, que surja por ley o no, incluyendo, pero sin limitarse a, garantías sobre la efectividad, integridad, precisión o adecuación para un fin particular.

b. Limitación de responsabilidad: los licenciatarios de Datos de terceros, incluyendo a Su Majestad, Correo de Canadá y NRCan, no serán responsables ante: (i) ninguna queja, demanda o acción jurídica, sin importar la naturaleza de la queja, demanda o acción que denuncie cualquier pérdida, lesión o daño, directo o indirecto, producto del uso o la posesión de tales Datos; ni tampoco serán responsables por (ii) ninguna pérdida de ganancias o contratos, o cualquier otra pérdida resultante, del tipo que sea, producto de cualquier defecto en los Datos.

2. Aviso sobre derechos de autor: en lo relacionado con cada copia de la totalidad o parcialidad de los Datos para el territorio de Canadá, el cliente colocará de manera notoria el siguiente aviso de derecho de autor en al menos uno de los siguientes lugares: (i) la etiqueta de los medios de almacenamiento de la copia; (ii) el embalaje de la copia o (iii) cualquier otro material embalado junto con la copia, como por ejemplo, manuales de usuario o acuerdos de usuario final. “Estos Datos incluyen información tomada con el permiso de las autoridades canadienses, incluyendo a: ©Su Majestad la Reina por derecho de Canadá, ©la Impresora de la Reina para Ontario, ©la oficina de Correos de Canadá, GeoBase® ©y el Departamento de Recursos Naturales de Canadá. Todos los derechos reservados.”

3. Términos de usuario final: salvo que las partes acuerden lo contrario, en lo relacionado con la cláusula de cualquier parte de los Datos para usuarios finales del territorio de Canadá que podrían ser autorizados mediante el presente Acuerdo, el cliente suministrará a tales usuarios finales, de manera considerablemente notaria, los términos (establecidos junto con los demás términos de usuario final que deban ser suministrados conforme a lo establecido en este Acuerdo, o caso contrario, suministrados por el Cliente), los cuales deberán incluir las siguientes cláusulas a nombre de los licenciatarios de Datos de terceros, incluyendo a Su Majestad, al Correo de Canadá y al NRCan.

Los Datos pueden incluir o reflejar datos de licenciatarios, incluyendo a Su Majestad la Reina por derecho de Canadá (en lo sucesivo, “Su Majestad”), la oficina de Correos de Canadá (en lo sucesivo, “Correo de Canadá”) y el Departamento de Recursos Naturales de Canadá (en lo sucesivo, “NRCan”). Dichos Datos se otorgan bajo licencia “como están”. Los licenciatarios, incluyendo a Su Majestad, Correo de Canadá y NRCan, no dan garantías, representación o garantía en lo relacionado con tales datos, ya sea expresa o implícita, que surja por ley o no, incluyendo, pero sin limitarse a, garantías sobre la efectividad, integridad, precisión o adecuación para un fin particular. Los licenciatarios, incluyendo a Su Majestad, Correo de Canadá y NRCan, no serán responsables ante cualquier queja, demanda o acción jurídica, sin importar la naturaleza de la queja, demanda o acción que denuncie cualquier pérdida, lesión

o daño, directo o indirecto, producto del uso o la posesión de los datos o Datos. Los licenciatarios, incluyendo a Su Majestad, Correo de Canadá y NRCan, no serán responsables ante ninguna pérdida de ganancias o contratos, o cualquier otra pérdida resultante, del tipo que sea, producto de cualquier defecto en los datos o Datos.
Los usuarios finales indemnizarán y eximirán a los licenciatarios, incluyendo a Su Majestad, Correo de Canadá y NRCan, así como a sus funcionarios, empleados y agentes, de toda responsabilidad de y contra cualquier queja, demanda o acción jurídica, sin importar la naturaleza de la queja, demanda o acción, que denuncie pérdidas, costos, gastos, daños o lesiones (incluyendo las lesiones que provoquen la muerte) producto del uso o la posesión de datos o Datos.

4. Cláusulas adicionales: los términos establecidos en esta Sección se agregan a todos los derechos y obligaciones que las partes contraen mediante este Acuerdo. En caso de que alguna de las cláusulas de esta Sección sea incompatible o incoherente respecto de cualquier otra cláusula de este Acuerdo, las cláusulas de esta Sección prevalecerán sobre las antes mencionadas.

II. México. Las cláusulas se aplican para los Datos para México, los cuales incluyen ciertos datos provenientes del Instituto Nacional de Estadística y Geografía (en lo sucesivo, “INEGI”):

A. Cualquiera y toda copia de los Datos o el embalaje que contenga Datos para México deberá incluir el siguiente aviso: “Fuente: INEGI (Instituto Nacional de Estadística y Geografía).”

III. Territorio de América Latina

A. Avisos de terceros. Cualquiera y toda copia de los Datos o el embalaje referente a la misma deberá incluir los Avisos de terceros que figuran más abajo y deberá usarse según lo descripto a continuación en lo relacionado con el territorio (o parte del mismo), lo cual está incluido en tal copia:

Territorio	Aviso
Argentina	IGN "INSTITUTO GEOGRÁFICO NACIONAL ARGENTINO"
Ecuador	“INSTITUTO GEOGRÁFICO MILITAR DEL ECUADOR AUTORIZACIÓN N.º IGM-2011-01- PCO-01 DEL 25 DE ENERO DE 2011” “fuente: © IGN 2009 - BD TOPO ®”
Guadalupe, Guayana Francesa y Martinica, México	“Fuente: INEGI (Instituto Nacional de Estadística y Geografía)”

IV. Territorio de Oriente Medio

A. Avisos de terceros. Cualquiera y toda copia de los Datos o el embalaje referente a la misma deberá incluir los Avisos de terceros que figuran más abajo y deberá usarse según lo descripto a continuación en lo relacionado con el territorio (o parte del mismo), lo cual está incluido en tal copia:

País	Aviso
Jordania	"© Real Centro Geográfico de Jordania". El antes mencionado requisito de aviso para los Datos para Jordania constituye un término fundamental de este Acuerdo. Si el cliente o cualquiera de sus sublicenciatarios autorizados, sea quien fuera, no cumple tal requisito, HERE tendrá el derecho de dar por finalizada la licencia del cliente en lo referente a los Datos para Jordania.

B. Datos para Jordania. El cliente o cualquiera de sus sublicenciatarios autorizados, sea quien fuera, no podrán licenciar, o de otra manera, distribuir la base de datos de HERE en el país de Jordania (en lo sucesivo, "Datos para Jordania") para su uso en Aplicaciones de negocios a (i) entidades no jordanas que pretendan usar los Datos para Jordania únicamente en Jordania o (ii) clientes con domicilio en Jordania. Además, el cliente, sus sublicenciatarios autorizados, sea quien fuere, y los usuarios finales no podrán usar los Datos para Jordania en Aplicaciones de negocios cuando mencionada parte sea (i) una entidad no jornada que usa los Datos para Jordania únicamente en Jordania o (ii) un cliente con domicilio en Jordania. En virtud de lo precedente, el término "Aplicaciones de negocios" se entenderá como aplicaciones de geomarketing, aplicaciones SIG, aplicaciones móviles de gestión de activos de negocios, aplicaciones para centros de atención al cliente, aplicaciones telemáticas, aplicaciones de Internet para organizaciones públicas o aplicaciones para proveer servicios de geocodificación.

V. Territorio europeo

A. Uso de códigos de tránsito específicos para Europa

1. Restricciones generales aplicables a los códigos de tránsito. El cliente reconoce y acepta que en determinados países del territorio europeo, el cliente necesitará obtener derechos directamente de proveedores terceros de códigos para la tecnología RDS-TMC a fin de recibir y usar los códigos de tránsito en los Datos y para suministrar transacciones de usuario final de cualquier manera derivadas de o basadas en tales códigos de tránsito. Para tales países, HERE suministrará los Datos que incorporen los códigos de tránsito a los clientes solo después de haber recibido la certificación que dé fe de haber obtenido tales derechos por parte del cliente.

2. Exhibición de las leyendas de los derechos de terceros para Bélgica. El cliente deberá, para cada transacción que use códigos de tránsito para Bélgica, suministrar el siguiente aviso de usuario final: "Los códigos de tránsito para Bélgica están suministrados por el Ministerie van de Vlaamse Gemeenschap y por el Ministèrie de l'Equipement et des Transports."

B. Mapas impresos. En lo relacionado con cualquier licencia otorgada al cliente en lo referido a la fabricación, venta y distribución de mapas impresos (es decir, un mapa impreso sobre una hoja de papel o sobre un medio similar al papel): (a) tal licencia en lo relacionado con los Datos para el territorio de Gran Bretaña está sujeto a la aceptación y cumplimiento por parte del cliente de un acuerdo independiente por escrito con la agencia Ordnance Survey (en lo sucesivo, "OS") para crear y vender mapas impresos, al pago por parte del cliente a OS de cualquier y toda regalía aplicable en concepto de mapas impresos, y al cumplimiento por parte del cliente de los avisos de derechos de autor de OS; (b) tal licencia de venta, o de otra manera, distribución onerosa en lo relacionado con los Datos para el territorio de la República Checa está sujeta a la obtención previa por parte del cliente del consentimiento por escrito de Kartografie a.s.; (c) tal licencia para vender y distribuir en lo relacionado con los Datos para el territorio de Suiza está sujeta a la obtención por parte del cliente del permiso de Bundesamt für Landestopografie de Suiza; (d) el cliente no podrá usar los Datos para el territorio de Francia para crear mapas impresos con una escala entre 1:5.000 y 1:250.000; y (e) el cliente no podrá usar ningún Dato para crear, vender o distribuir mapas impresos que sean iguales, o sustancialmente similares, en lo relacionado con el contenido de datos y el uso específico de colores, símbolos y escala a los mapas impresos publicados por las agencias nacionales europeas de confección de mapas, incluyendo pero sin limitarse a, Landervermessungämter de Alemania, Topografische Diens de los Países Bajos, Nationaal Geografisch Instituut de Bélgica, Bundesamt für Landestopografie de Suiza, Bundesamt für Eich-und Vermessungswesen de Austria y el Centro Nacional de Estudios Topográficos de Suiza.

C. Cumplimiento de los requisitos de OS Sin que medie limitación alguna con la Sección IV(B) arriba establecida, en lo relacionado con los Datos para el territorio de Gran Bretaña, el cliente acuerda y acepta que OS puede ejecutar una acción directa contra el cliente para hacer cumplir el aviso de derecho de autor de OS (consulte la Sección IV(D) más abajo) y los requisitos para los mapas impresos (consulte la Sección IV(B) arriba establecida) presentes en este Acuerdo.

D. Avisos de terceros. Cualquiera y toda copia de los Datos o el embalaje referente a la misma deberá incluir los Avisos de terceros que figuran más abajo y deberá usarse según lo descripto a continuación en lo relacionado con el territorio (o parte del mismo), lo cual está incluido en tal copia:

Países	Aviso
Austria	"© Bundesamt für Eich- und Vermessungswesen"
Croacia Chipre, Estonia, Letonia, Lituania, Moldavia, Polonia, Eslovenia o Ucrania	"© EuroGeographics"
Francia	"fuente: © IGN 2009 – BD TOPO ®"

Alemania	“Die Grundlagendaten wurden mit Genehmigung der zuständigen Behörden entnommen”
Gran Bretaña	“Contiene datos de Ordnance Survey © derechos de autor de la Corona y derechos de base de datos 2010; Contiene datos del Correo Real © derechos de autor del Correo Real y derechos de base de datos 2010”
Grecia	“Derechos de autor de Geomatics Ltd.”
Hungría	“Derechos de autor © 2003; Top-Map Ltd.”
Italia	“La Banca Dati Italiana è stata prodotta usando quale riferimento anche cartografia numerica ed al tratto prodotta e fornita dalla Regione Toscana.”
Noruega	“Derechos de autor © 2000; Autoridad de Mapas de Noruega”
Portugal	“Fuente: IgeoE – Portugal”
España	“Información geográfica propiedad del CNIG”
Suecia	“Basado en los datos electrónicos del © Centro Nacional de Estudios Topográficos de Suiza.”
Suiza	“Topografische Grundlage: © Bundesamt für Landestopographie.

E. Distribución respectiva por país. El cliente reconoce que HERE no ha recibido autorizaciones para distribuir datos de mapas para los siguientes países: Albania, Bielorrusia, Kirguistán, Moldavia y la República de Uzbekistán. HERE puede actualizar esta lista ocasionalmente. Los derechos de licencia otorgados al cliente mediante este término de licencia en lo relacionado con los Datos para los mencionados países dependen del cumplimiento por parte del cliente de todas las leyes y reglamentos aplicables, incluyendo, entre otros, cualquier licencia solicitada o las autorizaciones para distribuir la Aplicación que incorpore tales Datos para los países antes mencionados.

VI. Territorio de Australia

A. Avisos de terceros. Cualquiera y toda copia de los Datos o el embalaje referente a la misma deberá incluir los Avisos de terceros que figuran más abajo y deberá usarse según lo descripto a continuación en lo relacionado con el territorio (o parte del mismo), lo cual está incluido en tal copia:

Derechos de autor. Basado en los datos suministrados bajo licencia por PSMA Australia Limited (www.psma.com.au).

El producto usa datos, los cuales son marca registrada de Telstra Corporation Limited ©20XX, GM Holden Limited, Intelematics Australia Pty Ltd y Continental Pty Ltd.

B. Avisos de terceros para Australia. Además de lo precedente, los términos de usuario final para cualquier Aplicación que contenga códigos de tránsito que usen tecnología RDS-TMC para Australia deberán también incluir el siguiente aviso: “Este producto usa códigos de ubicación de tránsito propiedad de Telstra Corporation Limited y de sus licenciatarios © 20XX.”

Revelación de telemática del operador de la red del vehículo AT&T

EN ESTA SECCIÓN, USUARIO FINAL SIGNIFICA USTED Y SUS HEREDEROS, ALBACEAS, REPRESENTANTES PERSONALES LEGALES Y CESIONARIOS AUTORIZADOS. EN VIRTUD DE LOS PROPÓSITOS DE ESTA SECCIÓN, "OPERADOR DE SERVICIO INALÁMBRICO SUBYACENTE" INCLUYE A SUS AFILIADOS Y CONTRATISTAS, ADEMÁS DE SUS RESPECTIVOS FUNCIONARIOS, DIRECTORES, EMPLEADOS, SUCESORES Y CESIONARIOS. EL USUARIO FINAL NO GUARDA NINGUNA RELACIÓN CONTRACTUAL CON EL OPERADOR DE SERVICIOS INALÁMBRICOS SUBYACENTE NI SE CONSIDERA UN BENEFICIARIO EXTERNO DE NINGÚN ACUERDO ENTRE FORD Y EL OPERADOR SUBYACENTE. EL USUARIO FINAL COMPRENDE Y ACEPTA QUE EL OPERADOR SUBYACENTE NO TIENE NINGUNA RESPONSABILIDAD LEGAL, EQUITATIVA NI DE OTRO TIPO HACIA EL USUARIO FINAL. EN CUALQUIER CIRCUNSTANCIA, INDEPENDIENTEMENTE DEL MODO DE ACCIÓN, YA SEA POR INFRACCIONES DEL CONTRATO, GARANTÍAS, NEGLIGENCIAS, RESPONSABILIDADES ESTRICTAS POR AGRAVIOS O DE OTROS TIPOS, LA ACCIÓN COMPENSATORIA EXCLUSIVA DEL USUARIO FINAL PARA LOS RECLAMOS ORIGINADOS DE CUALQUIER MODO EN VIRTUD DE ESTE CONTRATO, POR CUALQUIER CAUSA, INCLUIDOS, ENTRE OTROS, CUALQUIER FALLA O INTERRUPCIÓN DEL SERVICIO PROPORCIONADO A CONTINUACIÓN, ESTARÁ LIMITADA AL PAGO DE DAÑOS POR UN MONTO QUE NO SUPERE EL MONTO QUE PAGÓ EL USUARIO FINAL POR LOS SERVICIOS DURANTE EL PERÍODO DE DOS MESES ANTERIOR A LA FECHA DE LA RECLAMACIÓN.

(ii) EL USUARIO FINAL ACEPTA INDEMNIZAR Y EXIMIR DE TODA RESPONSABILIDAD AL OPERADOR DEL SERVICIO INALÁMBRICO SUBYACENTE Y SUS FUNCIONARIOS, EMPLEADOS Y AGENTES FRENTE A CUALQUIER RECLAMO, INCLUIDOS, ENTRE OTROS, AQUELLOS RELACIONADOS CON INJURIAS, DIFAMACIÓN O CUALQUIER DAÑO A LA PROPIEDAD, DAÑOS PERSONALES O MUERTE QUE SE ORIGINEN DE CUALQUIER MODO, DIRECTA O INDIRECTAMENTE, EN VIRTUD DE ESTE CONTRATO O EL USO, LA AUSENCIA DE USO O LA IMPOSIBILIDAD DE USAR EL DISPOSITIVO, SALVO CUANDO DICHAS RECLAMACIONES SEAN EL RESULTADO DE LA NEGLIGENCIA O MAL COMPORTAMIENTO TOTALES DEL OPERADOR SUBYACENTE. ESTA INDEMNIZACIÓN PERMANECERÁ VIGENTE HASTA LA TERMINACIÓN DEL CONTRATO.

(iii) EL USUARIO FINAL NO TIENE NINGÚN DERECHO DE PROPIEDAD SOBRE NINGÚN NÚMERO ASIGNADO AL DISPOSITIVO.

(iv) EL USUARIO FINAL COMPRENDE QUE NI FORD NI EL OPERADOR SUBYACENTE PUEDEN GARANTIZAR LA SEGURIDAD DE LAS TRANSMISIONES INALÁMBRICAS Y NO SERÁN RESPONSABLES DE NINGUNA FALTA DE SEGURIDAD RELACIONADA CON EL USO DE LOS SERVICIOS.

EL SERVICIO ES PARA EL USO DE [USUARIO FINAL] ÚNICAMENTE Y ESTE NO PODRÁ VENDER EL SERVICIO A UN TERCERO. EL USUARIO FINAL COMPRENDE QUE EL OPERADOR SUBYACENTE NO GARANTIZA QUE NO SE PUEDAN PRODUCIR INTERRUPCIONES EN EL SERVICIO O LA COBERTURA. EL OPERADOR SUBYACENTE NO GARANTIZA QUE LOS USUARIO FINALES PUEDAN SER LOCALIZADOS AL USAR ESTE SERVICIO. EL OPERADOR SUBYACENTE NO OTORGA GARANTÍAS, EXPRESAS NI IMPLÍCITAS, ACERCA DE LA COMERCIABILIDAD O LA APTITUD PARA UN FIN, ADECUACIÓN O DESEMPEÑO PARTICULARES EN RELACIÓN CON NINGÚN BIEN O SERVICIO Y, BAJO NINGUNA CIRCUNSTANCIA, AT&T SERÁ RESPONSABLE, YA SEA O NO DEBIDO A SU PROPIA NEGLIGENCIA, DE NINGÚN (A) ACTO U OMISIÓN DE UN TERCERO; (B) EQUIVOCACIONES, OMISIONES, INTERRUPCIONES, ERRORES, FALLAS DE TRANSMISIÓN, DEMORAS O DEFECTOS EN EL SERVICIO OFRECIDO POR EL OPERADOR SUBYACENTE O A TRAVÉS DE ESTE; (C) DAÑOS O LESIONES RESULTANTES DE SUSPENSIONES O TERMINACIONES EN MANOS DEL OPERADOR SUBYACENTE; O (D) DAÑOS O LESIONES RESULTANTES DE FALLAS O DEMORAS EN LA CONEXIÓN DE UNA LLAMADA A CUALQUIER ENTIDAD, COMO 911 O CUALQUIER OTRO SERVICIO DE EMERGENCIA. EN LA MEDIDA EN QUE LO PERMITA LA LEY, EL USUARIO FINAL INDEMNIZA Y EXIME AL OPERADOR SUBYACENTE DE TODA RESPONSABILIDAD EN RELACIÓN CON CUALQUIER RECLAMACIÓN DE CUALQUIER PERSONA O ENTIDAD POR DAÑOS DE CUALQUIER NATURALEZA QUE SE ORIGINEN O SE RELACIONEN DE CUALQUIER MODO, YA SEA DIRECTA O INDIRECTAMENTE, CON LOS SERVICIOS PROPORCIONADOS POR EL OPERADOR SUBYACENTE O EL USO QUE LE DÉ CUALQUIER PERSONA A SUS SERVICIOS, INCLUIDAS LAS RECLAMACIONES QUE SURJAN TOTAL O PARCIALMENTE DE LA NEGLIGENCIA PRESUNTA DEL OPERADOR SUBYACENTE.

VII. Territorio de China

Solo para uso personal

Usted acepta usar estos Datos junto con [ingrese el nombre de la aplicación del cliente] exclusivamente con fines personales y no comerciales en virtud de la licencia otorgada, ni tampoco como sistema de tiempo compartido, servicio de procesamiento de datos u otros fines similares. Por consiguiente, y siempre sujeto a las restricciones que aparecen en los párrafos siguientes, usted puede copiar estos Datos únicamente con el fin personal de (i) verlos, y (ii) guardarlos, siempre que no elimine ningún aviso de derecho de autor ahí incorporado y siempre que no modifique los Datos de ningún modo. Usted acepta no reproducir, copiar, modificar, descompilar, desensamblar ni aplicar ingeniaría inversa, o realizar tales acciones de cualquier otra manera, a ninguna parte de los Datos, como así también a no transferir o distribuir los mismos de ninguna forma y por ningún motivo, excepto en lo medida permitida por la legislación obligatoria en vigencia.

Restricciones

A menos que usted haya obtenido una autorización específica de NAV2 para realizar tales acciones, y sin que medie limitación alguna para lo expresado en el párrafo anterior, usted no puede (a) usar estos Datos con ningún producto, sistema o aplicación instalada, o de cualquier otra forma vinculada a o en comunicación con vehículos, aplicaciones capaces de proveer información para la navegación vehicular, posicionamiento, despecho, sistemas de guiado en tiempo real, gestión de flotas o cualquier otra aplicación similar; o (b) con o en comunicación con cualquier dispositivo de posicionamiento o con cualquier dispositivo móvil o informático conectado de manera inalámbrica o electrónica, incluyendo, entre otros, teléfonos celulares, palmtops, equipos de mano, localizadores, y asistentes personales digitales (PDA, personal digital assistants). Usted acepta dejar de usar estos Datos si no cumple con estos términos y condiciones.

Garantía limitada

NAV2 garantiza que (a) por un período de noventa (90) días a partir de la fecha de recepción, los Datos funcionarán correctamente de acuerdo con la documentación por escrito que los acompaña, y que (b) cualquier servicio de ayuda suministrado por NAV2 estará en sustancial conformidad con la documentación por escrito que NAV2 le suministró y que los ingenieros del servicio de ayuda de NAV2 harán todos los esfuerzos comercialmente razonables para solucionar cualquier problema que pudiera tener.

Derecho de compensación para el cliente

La responsabilidad total de NAV2 y de sus proveedores respecto de su única compensación será, según el criterio exclusivo de NAV2, (a) el reembolso del precio pagado, si así corresponde, o (b) la reparación o remplazo de los Datos que contravengan la Garantía limitada de NAV2, siempre que estos sean devueltos a NAV2 con una copia de la factura. Esta Garantía limitada será nula si la falla de los Datos se produce como resultado de un accidente o del uso inadecuado o indebido de los mismos. Los Datos que hayan sido remplazados tendrán una garantía por el tiempo restante correspondiente al período de garantía original o por treinta (30) días, cualquiera que sea el período más prolongado. Ni dichas compensaciones ni ningún servicio de ayuda para el producto ofrecido por NAV2 estarán disponibles sin la prueba de compra correspondiente emitida por una fuente internacional autorizada.

Ninguna otra garantía:

SALVO LA GARANTÍA LIMITADA ARRIBA MENCIONA Y EN LA MEDIDA QUE ASÍ LO PERMITA LA LEGISLACIÓN VIGENTE, NAV2 Y SUS LICENCIATARIOS (INCLUYENDO SUS LICENCIATARIOS O PROVEEDORES) RECHAZAN CUALQUIER GARANTÍA, EXPRESA O IMPLÍCITA, DE CALIDAD, DESEMPEÑO, COMERCIABILIDAD, ADECUACIÓN PARA UN FIN PARTICULAR, PROPIEDAD O INCUMPLIMIENTO. Ciertas exclusiones de garantía pueden no estar permitidas según la legislación vigente, por lo tanto, en este sentido, la exclusión anterior pude no tener efecto en su caso particular.

Limitación de responsabilidad:

EN LA MEDIDA QUE ASÍ LO PERMITA LA LEGISLACIÓN VIGENTE, NAV2 Y SUS LICENCIATARIOS (INCLUYENDO SUS LICENCIATARIOS O PROVEEDORES) NO SERÁN RESPONSABLES ANTE USTED RESPECTO A: NINGUNA QUEJA, DEMANDA O ACCIÓN, SIN IMPORTAR LA NATURALEZA DE LA QUEJA, DEMANDA O ACCIÓN QUE DENUNCIE CUALQUIER PÉRDIDA, LESIÓN O DAÑO, DIRECTO O INDIRECTO, PRODUCTO DEL USO O POSESIÓN DE LA INFORMACIÓN; O DE NINGUNA PÉRDIDA DE GANANCIAS, INGRESOS, CONTRATOS O AHORROS, O CUALQUIER OTRO DAÑO DIRECTO, INDIRECTO, INCIDENTAL ESPECIAL O RESULTANTE QUE SURJA DEL USO O DE LA INCAPACIDAD DE USO DE ESTA INFORMACIÓN, CUALQUIER DEFECTO EN LA INFORMACIÓN O LA VIOLACIÓN DE ESTOS TÉRMINOS Y CONDICIONES, YA SEA QUE DICHA VIOLACIÓN ESTÉ EXPRESADA BAJO CONTRATO O EXTRACONTRACTUALMENTE O ESTÉ BASADA EN UNA GARANTÍA, INCLUSO CUANDO NAV2 O SUS LICENCIATARIOS HAYAN SIDO ADVERTIDOS DE LA POSIBILIDAD DE TALES DAÑOS. BAJO NINGUNA CIRCUNSTANCIA LA RESPONSABILIDAD DE NAV2 O LA DE SUS PROVEEDORES SUPERARÁ EL PRECIO PAGADO EN VIRTUD DEL PRESENTE DOCUMENTO. Ciertas exclusiones de responsabilidad pueden no estar permitidas según la legislación vigente, por lo tanto, en este sentido, la exclusión anterior pude no tener efecto en su caso particular.

Control de exportación

Usted acepta no exportar a ningún lugar ninguna parte de los Datos proporcionados o ningún producto del mismo, salvo en cumplimiento con, y con todas las licencias y aprobaciones requeridas por las leyes, reglas y reglamentos de exportación aplicables.

Protección de la propiedad intelectual

Los Datos son propiedad de NAV2 y de sus proveedores y se encuentran protegidos por derechos de autor y por otras leyes y tratados de propiedad intelectual aplicables. Los Datos se suministran exclusivamente bajo una licencia de uso, no para la venta.

Integridad del Acuerdo

Estos términos y condiciones constituyen el acuerdo total entre NAV2 (y sus licenciatarios, incluyendo a sus licenciatarios y proveedores) y usted en lo relativo al objeto del acuerdo, y sustituye cualquier o todo acuerdo escrito u oral previamente existente entre nosotros en lo relativo al objeto del mismo.

Legislación aplicable

Los términos y condiciones antes mencionados serán regidos por las leyes de la República Popular de China, sin que proceda la aplicación de lo dispuesto en ellos (i) en materia de conflicto de derecho, o (ii) la Convención de las Naciones Unidas sobre los Contratos Compraventa Internacional de Mercaderías, la cual queda explícitamente excluida. Cualquier disputa que surja de o esté relacionada con los Datos suministrados mediante el presente documento será enviada a la Comisión Internacional de Arbitraje Económico y Comercial de Shanghái para su arbitraje.

Derechos de autor de Gracenote®

Datos relacionados con CD y música de Gracenote, Inc., derechos de autor©

2000-2007 Gracenote. Software de Gracenote, derechos de autor © 2000-2007 Gracenote. Este producto y servicio puede incluir una o más de las siguientes patentes de EE. UU.: 5,987,525; 6,061,680; 6,154,773; 6,161,132; 6,230,192; 6,230,207; 6,240,459; 6,330,593 y otras patentes emitidas o pendientes de publicación. Algunos servicios suministrados bajo licencia de Open Globe, Inc. para la patente de EE. UU.: 6.304.523.

Gracenote y CDDB son marcas registradas de Gracenote. El logo y el logotipo de Gracenote, y el logotipo "Powered by Gracenote™" son macas registradas de Gracenote.

Acuerdo de licencia de usuario final para Gracenote® (EULA)

Este dispositivo incluye software de Gracenote, Inc. Empresa con dirección en: 2000 Powell Street Emeryville, California 94608 ("Gracenote").

El software de Gracenote (en lo sucesivo, el "Software de Gracenote") permite que este dispositivo realice identificación de disco y archivos de música y obtenga información relacionada con música, incluyendo información de nombre, artista, canción y álbum (en lo sucesivo, "Datos de Gracenote"), de los servidores en línea (en lo sucesivo, "Servidores de Gracenote") y que el dispositivo ejecute otras funciones. Puede usar los Datos de Gracenote solo por medio de las funciones de usuario final previstas para este dispositivo Este dispositivo puede incluir contenido perteneciente a los proveedores de Gracenote. Si así es el caso, todas las restricciones establecidas en el presente en lo relativo a los Datos de Gracenote también se deberán aplicar a dicho contenido y los proveedores de dicho contenido estarán autorizados a recibir todos los beneficios y protecciones aquí establecidos, disponibles para Gracenote Usted acepta que usará el contenido de Gracenote (en lo sucesivo, "Contenido de Gracenote"), Datos de Gracenote, Software de Gracenote y Servidores de Gracenote solamente para uso personal, y no comercial. Usted acepta que no asignará, copiará, transferirá ni trasmitirá el Contenido de Gracenote, Software de Gracenote o Datos de Gracenote (excepto en una etiqueta asociada con un archivo de música) a ningún tercero. USTED ACEPTA QUE NO USARÁ NI EXPLOTARÁ EL CONTENIDO DE GRACENOTE, DATOS DE GRACENOTE, SOFTWARE DE GRACENOTE O SERVIDORES DE GRACENOTE, DE NINGUNA OTRA MANERA A LA EXPRESAMENTE PERMITIDA POR EL PRESENTE DOCUMENTO.

Usted acepta que sus licencias no exclusivas para usar el Contenido de Gracenote, Datos de Gracenote, Software de Gracenote y Servidores de Gracenote finalizará si viola estas restricciones. Si su licencia finaliza, usted acepta finalizar cualquier y todo uso del Contenido de Gracenote, Datos de Gracenote, Software de Gracenote y Servidores de Gracenote.

Gracenote, a su vez, se reserva todos los derechos de los Datos de Gracenote, Software de Gracenote y Servidores de Gracenote y Contenido de Gracenote, incluyendo todos los derechos de propiedad. Bajo ninguna circunstancia Gracenote será responsable de efectuarle ningún pago por ninguna información que usted entregue, incluyendo el material con derechos de autor o la información de archivos de música. Usted acepta que Gracenote pueda imponer sus respectivos derechos, en forma colectiva o individual, en este acuerdo ante usted, en nombre directo de la compañía.

Gracenote usa un identificador único para rastrear consultas para fines estadísticos. El objetivo de un identificador numérico asignado al azar es permitir que Gracenote cuente las consultas sin saber nada sobre su persona. Para obtener más información relacionada con la Política de Privacidad de Gracenote, consulte la siguiente página web: www.gracenote.com.

SE LE OTORGA LICENCIA DEL SOFTWARE DE GRACENOTE, DE CADA ELEMENTO DE DATOS DE GRACENOTE Y DEL CONTENIDO DE GRACENOTE "COMO ESTÁ". GRACENOTE NO DA NINGUNA REPRESENTACIÓN O GARANTÍA, EXPRESA O IMPLÍCITA, CON RESPECTO A LA PRECISIÓN DE CUALQUIERA DE LOS DATOS DE GRACENOTE DE LOS SERVIDORES DE GRACENOTE O DEL CONTENIDO DE GRACENOTE. GRACENOTE, EN FORMA COLECTIVA E INDIVIDUAL, SE RESERVA EL DERECHO DE ELIMINAR DATOS O CONTENIDO DE LOS SERVIDORES CORRESPONDIENTES A LAS COMPAÑÍAS O, EN EL CASO DE GRACENOTE, DE CAMBIAR LAS CATEGORÍAS DE DATOS POR CUALQUIER MOTIVO QUE GRACENOTE CONSIDERE SUFICIENTE. NO SE OTORGA NINGUNA GARANTÍA DE QUE EL CONTENIDO DE GRACENOTE, EL SOFTWARE DE GRACENOTE O LOS SERVIDORES DE GRACENOTE NO CONTENGAN ERRORES O QUE EL FUNCIONAMIENTO DEL SOFTWARE DE GRACENOTE O DE LOS SERVIDORES DE GRACENOTE SERÁ ININTERRUMPIDO. GRACENOTE NO ESTÁ OBLIGADO A SUMINISTRARLE NINGÚN TIPO DE DATO MEJORADO O ADICIONAL QUE GRACENOTE PUDIERA ELEGIR SUMINISTRAR EN EL FUTURO Y TIENE LA LIBERTAD PARA DESCONTINUAR LOS SERVICIOS EN LÍNEA EN CUALQUIER MOMENTO. GRACENOTE RECHAZA TODA GARANTÍA, EXPRESA O IMPLÍCITA, INCLUYENDO, PERO SIN LIMITARSE A, GARANTÍAS IMPLÍCITAS DE COMERCIABILIDAD O ADECUACIÓN PARA UN FIN PARTICULAR, TÍTULO E INCUMPLIMIENTO. GRACENOTE TAMPOCO GARANTIZA LOS RESULTADOS QUE SE OBTENDRÁN DEL USO DEL SOFTWARE DE GRACENOTE O DE CUALQUIER SERVIDOR DE GRACENOTE. GRACENOTE NO SERÁ RESPONSABLE DE NINGÚN DAÑO RESULTANTE O INCIDENTAL O DE CUALQUIER PÉRDIDA DE UTILIDAD O GANANCIA POR CUALQUIER OTRO MOTIVO. © Gracenote 2007.

Territorio de Taiwán

Nota: según el enfoque de control de motores de radiación de ondas de radio de potencia baja:

Artículo 12: para modelos de motores de radiación de potencia baja, las empresas, las firmas o los usuarios no deben alterar la frecuencia, aumentar la potencia ni cambiar las características y funciones del diseño original sin autorización.

Artículo 14: el uso de motores de radiofrecuencia de potencia baja no debe afectar la seguridad de la aviación ni interferir con las telecomunicaciones legales. Si se detecta interferencia, inmediatamente se debe detener el uso del dispositivo y solo volver a utilizarlo después de haberse asegurado de que ya no existen interferencias. Para las telecomunicaciones legales y las telecomunicaciones inalámbricas de Telco, el motor de radiofrecuencia de potencia baja debe poder tolerar los límites legales de interferencia de equipos de ondas de radio, científicos, industriales y de telecomunicaciones.

TÉRMINOS Y CONDICIONES DE —SUNA TRAFFIC CHANNEL

Al activar, utilizar o acceder a SUNA Traffic Channel, a SUNA Predictive o a otros contenidos o materiales proporcionados por Intelematics (en conjunto, **los productos o servicios SUNA**), debe aceptar determinados términos y condiciones. A continuación encontrará un resumen breve de los términos y condiciones que se aplican en su caso. Para consultar todos los términos y condiciones que son relevantes para el uso que usted va a realizar de los productos o servicios SUNA, visite:

Sitio web
www.sunatraffic.com.au/termsandconditions/

1. Aceptación

Al utilizar los productos o servicios SUNA, se considerará que ha aceptado y que se ha comprometido a atenerse a los términos y condiciones que se detallan en su totalidad en:

Sitio web
www.sunatraffic.com.au/termsandconditions/

2. Propiedad intelectual

Los productos o servicios SUNA son exclusivamente para su uso personal. No puede grabar ni retransmitir el contenido, ni utilizarlo en combinación con ningún otro dispositivo o servicio de guía de ruta ni de información de tráfico que no haya sido previamente aprobado por Intelematics.

No se le otorga ningún derecho de titularidad sobre ninguno de los derechos de propiedad intelectual (incluidos los derechos de autor) de los datos que se utilizan para proporcionar los productos o servicios SUNA.

3. Uso apropiado

Los productos o servicios SUNA están diseñados para funcionar como instrumento de ayuda para la planificación de viajes y para el control personal y no siempre proporcionan información completa ni precisa. Es posible que, en ocasiones, observe un retraso adicional como consecuencia del uso de los productos o servicios SUNA. Reconoce que no están destinados ni son adecuados para el uso en aplicaciones donde la hora de llegada o las indicaciones de conducción puedan afectar a la seguridad de otras personas o a la suya.

4. Uso de productos o servicios SUNA durante la conducción

Usted y el resto de los conductores autorizados del vehículo en el que están disponibles, instalados y activos los productos o servicios SUNA serán responsables, en todo momento, de respetar la legislación aplicable y los códigos de conducción segura. En concreto, acepta utilizar de forma activa los productos o servicios SUNA únicamente cuando el vehículo esté completamente detenido y sea seguro hacerlo.

5. Continuidad del servicio y recepción de SUNA Traffic Channel

Utilizaremos medidas razonables para ofrecer SUNA Traffic Channel las 24 horas al día, los 365 días al año. Es posible que, en ocasiones, SUNA Traffic Channel no esté disponible por motivos técnicos o por mantenimiento programado. Intentaremos realizar las labores de mantenimiento cuando el tráfico sea escaso. Nos reservamos el derecho a retirar los productos o servicios SUNA en cualquier momento.

Además, no podemos garantizar la recepción continua de la señal RDS-TMC de SUNA Traffic Channel en todos los lugares.

6. Limitación de responsabilidad

Ni Intelematics (ni sus proveedores ni el fabricante de su dispositivo [los "**proveedores**"]) serán responsables ante usted ni ante ningún tercero por ningún tipo de daño, ya sea directo, indirecto, accidental, consecuente o derivado del uso o de la imposibilidad de uso de los productos o servicios SUNA, incluso cuando Intelematics o un proveedor hayan sido informados sobre la posibilidad de que se produzcan tales daños. Usted acepta que ni Intelematics ni ningún proveedor asegura ni ofrece garantía de ningún tipo relacionada con la disponibilidad, la exactitud o la integridad de los productos o servicios SUNA y, hasta donde lo permite la ley, Intelematics y todos los proveedores excluyen cualquier garantía que pudiera estar implícita de otra forma por legislación estatal o federal en relación con los productos o servicios SUNA.

7. Consideraciones

Este manual se ha elaborado con máximo cuidado. Ante el constante desarrollo de nuestros productos, puede que haya información que no esté completamente actualizada. La información recogida en este documento está sujeta a cambios sin previo aviso.

OPCIONES ÚNICAS DE EXPORTACIÓN

Según su región global en particular, su vehículo puede tener funciones y opciones que difieren de las funciones y opciones descritas en este Manual del propietario. Es posible que reciba un suplemento de referencia de mercado para complementar este manual. Cuando consulte el suplemento de referencia de mercado, si lo recibe, puede identificar correctamente las funciones, recomendaciones y especificaciones que son únicas para su vehículo. Este Manual del propietario está dirigido principalmente a los mercados estadounidense y canadiense. Las funciones o los equipos que figuran como estándar pueden diferir de las unidades de exportación. **Consulte este Manual del propietario para conocer el resto de la información y las advertencias requeridas.**

COMPATIBILIDAD ELECTROMAGNÉTICA

PELIGRO: No coloque objetos ni monte equipos sobre la cubierta del airbag o cerca de esta, del lado de los respaldos de los asientos delanteros o traseros, o en áreas que puedan tocar el airbag cuando se despliegue. Ignorar estas instrucciones puede aumentar el riesgo de lesión personal en caso de colisión.

PELIGRO: No sujete cables de antena al cableado del vehículo, los tubos de combustible y los tubos de frenos.

PELIGRO: mantener alejados los cables de antena y de alimentación de electricidad a al menos 10 cm de los módulos electrónicos y airbags.

Nota: *evaluamos y certificamos su vehículo para que cumpla con la legislación de compatibilidad electromagnética. Es su responsabilidad asegurarse de que cualquier equipo que un Concesionario haya instalado en su vehículo cumpla con la legislación local aplicable y con otros requisitos. La instalación de algunos dispositivos electrónicos no originales podría deteriorar el rendimiento de las funciones del vehículo, que usan señales de radiofrecuencia, como receptor de transmisión de radio, sistema de control de presión de las llantas, botón de arranque, conectividad Bluetooth o navegación satelital.*

Nota: *cualquier equipo de transmisores de radiofrecuencia que haya en su vehículo (como teléfonos celulares y transmisores de radio de aficionados) se debe ajustar a los parámetros que se indican en las siguientes imágenes y tabla. No proporcionamos ninguna otra disposición o condición especiales para las instalaciones o el uso.*

Automóvil/SUV

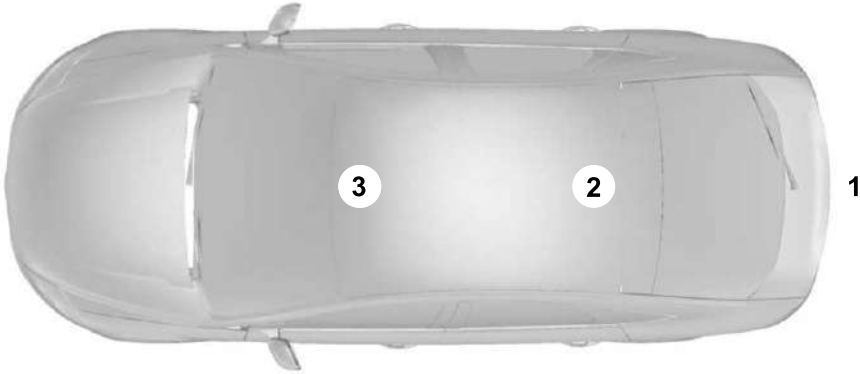

Furgón

Camioneta

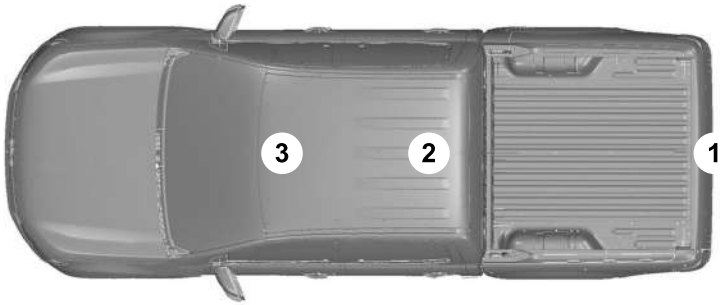

Banda de frecuencia MHz	Potencia de salida máxima en vatios (Pico RMS)	Posiciones de la antena
1-30	50	1
50-54	50	2. 3
68-88	50	2. 3
142-176	50	2. 3
380-512	50	2. 3
806-870	10	2. 3

4

4WD
Véase: Tracción en las cuatro ruedas.....235

A

A/C
Véase: Climatización - Vehículos con: Control automático de temperatura.....147
Véase: Climatización - Vehículos con: Control manual de temperatura.....153
Abatimiento de los espejos exteriores - Vehículos con: Espejos plegables eléctricos.....128
Activación y desactivación de pliegue automático.....128
ABS
Véase: Frenos.....251
Acceso a aplicaciones.....513
Acceso a la navegación.....518
Acceso a la posición de resguardo de la llave pasiva.....197
Acceso remoto – Solución de problemas.....77
Acceso remoto – Preguntas frecuentes.....77
Aceite del motor.....416
Agregado de aceite del motor.....417
Capacidad y especificación del aceite del motor.....418
Descripción general de la varilla del aceite del motor.....416
Restablecimiento del recordatorio de cambio de aceite del motor.....418
Verificación del nivel de aceite del motor.....417
Acerca de esta publicación.....19
Características y opciones.....19
Ilustraciones.....19
Ubicación de los componentes.....19
Activación de la alarma de emergencia.....59
Activación del freno de mano eléctrico.....254
Activación del freno de mano eléctrico en caso de emergencia.....254
Activación del modo del sistema de mantenimiento de carril.....320
Activación o desactivación de perfiles personales.....516
Activación y desactivación automática de Android.....514
Activación de Android Auto con USB.....514
Activación de Android Auto inalámbrico.....514
Desactivación de Android Auto.....515
Nueva activación de Android Auto.....515
Activación y desactivación de Apple CarPlay.....514
Activación de Apple CarPlay con USB.....514
Activación de Apple CarPlay inalámbrico.....514
Desactivación de Apple CarPlay.....514
Reactivación de Apple CarPlay.....514
Activación y desactivación de espera automática.....262
Activación y desactivación de la alerta del conductor.....344
Restablecimiento de la alerta para el conductor.....344
Activación y desactivación de la asistencia al conductor activa.....274
Activación del asistente de conducción activa.....274
Desactivación del asistente de conducción activa.....274
Activación y desactivación de la asistencia de estacionamiento activo.....293
Cancelación del sistema de asistencia de estacionamiento activo.....293
Activación y desactivación de la asistencia de estacionamiento en marcha atrás.....258
Activación y desactivación de la entrada y salida fáciles.....78
Activación y desactivación del aire acondicionado.....147
Activación y desactivación del alerta de tráfico cruzado.....332
Activación y desactivación del vidrio panorámico térmico.....148
Activación y desactivación de la recirculación del aire.....147

Índice alfabético

Activación y desactivación del asistente de precolisión.....336
Ajuste de las configuraciones de asistencia de precolisión.....336
Activación y desactivación de las luces intermitentes de emergencia.....396
Activación y desactivación de las notificaciones de mensajes de texto.....511
Android.....511
iOS.....511
Activación y desactivación de la unidad de audio.....499
Activación y desactivación del climatizador.....147
Activación y desactivación del control de descenso en pendientes.....271
Activación y desactivación del control de estabilidad.....267
Control de estabilidad y Control de tracción con control de estabilidad antivuelco.....268
Activación y desactivación del control de oscilación del remolque.....368
Activación y desactivación del control de tracción.....264
Activación y desactivación del control de velocidad crucero adaptativo.....301
Activación del control de velocidad crucero adaptativo.....301
Desactivación del control de velocidad crucero adaptativo.....302
Activación y desactivación del desempañamiento.....147
Activación y desactivación del desempañamiento máximo.....147
Activación y desactivación del diferencial de bloqueo electrónico - 4x2.....248
Activación y desactivación del diferencial de bloqueo electrónico - 4x4.....246
Activación y desactivación del enfriamiento máximo.....148
Activación y desactivación del modo aleatorio.....500
Activación y desactivación del modo de alternador.....178
Uso de la pantalla de entretenimiento e información.....178
Uso del control de la plataforma.....179
Uso del cuadro de instrumentos.....178
Activación y desactivación del modo de repetición.....500
Activación y desactivación de los espejos térmicos.....148
Activación y desactivación del sistema de alerta de ocupantes traseros.....171
Activación y desactivación del sistema de ayuda de marcha atrás del remolque.....372
Activación y desactivación del sistema de información del punto ciego.....327
Activación y desactivación del sistema de mantenimiento de carril.....320
Activación y desactivación del tomacorriente.....178
Activación y desactivación del volante de dirección calentado.....108
Activación y desactivación de parada del limpiaparabrisas térmico.....148
Activación y desactivación de Start-Stop automático.....203
Actualización de los sistemas del vehículo de forma inalámbrica.....521
Aplicación de una actualización de software del sistema de vehículos.....521
Programar una actualización.....521
Requisitos de actualización del sistema.....521
Ver detalles de la actualización.....522
Actualizaciones del mapa de navegación.....518
Actualizaciones del sistema del vehículo.....521
Advertencia antivuelco.....523
Advertencia sonora del freno de mano electrónico.....255
Advertencias sonoras de las puertas y los seguros.....73
Advertencia sonora de puerta entreabierta.....73
Advertencias sonoras del sistema de alerta de ocupantes traseros.....171

Índice alfabético

Airbags.....50
Sistema de detección del acompañante.....53
Aire acondicionado
Véase: Climatización - Vehículos con: Control automático de temperatura.....147
Véase: Climatización - Vehículos con: Control manual de temperatura.....153
Ajuste de la altura del cinturón de seguridad.....47
Ajuste de la configuración de sonido.....500
Balance y atenuación.....500
Configuración de tono.....500
Modo de pasajeros.....500
Modo de sonido.....501
Volumen compensado por la velocidad.....500
Ajuste de la longitud del cinturón de seguridad.....47
Ajuste de las ópticas delanteras
Véase: Alineación de los faros.....429
Ajuste del brillo de la iluminación del cuadro de instrumentos.....124
Ajuste del mapa.....518
Acercamiento y alejamiento del mapa.....518
Cambio de formato del mapa.....518
Ajuste del modo del controlador del freno del remolque integrado.....365
Selección del esfuerzo de frenado del remolque.....365
Selección del tipo de frenos del remolque.....365
Ajuste de los cinturones de seguridad durante el embarazo.....46
Ajuste de los espejos exteriores.....128
Ajuste de los pedales.....109
Ajuste del volante de dirección - Vehículos con: Columna ajustable de la dirección eléctrica.....107
Ajuste del volante de dirección - Vehículos con: Columna ajustable de la dirección manual.....107
Ajuste del volumen.....499
Ajustes de acceso remoto.....75
Activación y desactivación del acceso remoto.....75
Borrar todos los códigos de acceso personal.....76
Generar códigos de acceso personal.....76
Reprogramación de la función de desbloqueo.....75
Ajustes del arranque remoto.....145
Activación y desactivación automática del climatizador.....145
Activación y desactivación del ajuste del asiento calentado.....146
Activación y desactivación del ajuste del volante de dirección calentado.....146
Activación y desactivación del último ajuste del climatizador.....146
Configuración de la duración del arranque remoto.....146
Ajustes de MyKey.....64
Configuraciones adaptativas de MyKey.....64
Configuraciones no adaptativas de MyKey.....64
Alerta al conductor.....343
Alerta del conductor – Solución de problemas.....344
Alerta de distancia.....339
Ajuste de la sensibilidad del alerta de distancia.....339
Qué es el alerta de distancia.....339
Alerta del conductor – Solución de problemas.....344
Alerta del conductor – Mensajes de información.....344
Alerta de tráfico cruzado con cobertura de remolque.....332
Limitaciones del alerta de tráfico cruzado con cobertura de remolque.....332
Qué es el alerta de tráfico cruzado con cobertura de remolque.....332
Alerta de tráfico cruzado – Solución de problemas.....333
Alerta de tráfico cruzado – Mensajes de información.....333
Alertas de asistencia al conductor activa.....274
Alerta tráfico cruzado.....331
Alerta de tráfico cruzado con cobertura de remolque.....332

Índice alfabético

Alerta de tráfico cruzado – Solución de problemas....333
Alineación de los faros....429
Ajuste horizontal....430
Ajuste vertical....429
Almacenamiento....187
Compartimento de almacenamiento debajo del asiento....188
Guantera....187
Portalentes....191
Portavasos....187
Almacenamiento del extintor de incendios....402
Ampliación de la duración del arranque remoto....145
Anulación de la asistencia de frenado en marcha atrás....258
Anulación de la velocidad programada....306
Apagado automático ante choques....398
Precauciones del apagado automático ante choques....398
Qué es el apagado automático ante choques....398
Reactivación del vehículo....398
Apagado automático del motor....197
Activación y desactivación automática del motor....197
Anulación del apagado automático del motor....197
Cómo funciona el apagado automático del motor....197
Qué es el apagado automático del motor....197
Apéndices....576
Apertura y cierre de las ventanillas....125
Apertura de un solo toque....125
Cierre de un solo toque....125
Apertura y cierre de las ventanillas corredizas....126
Apertura y cierre del parasol....130
Apertura de la visera....130
Cierre de la visera....130
Apertura y cierre del techo solar....130
Apertura del techo solar....130
Cierre del techo solar....130
Aplicaciones....513
Aprobaciones....523
Certificaciones de radiofrecuencia para el abridor de la puerta del garaje....543
Certificaciones de radiofrecuencia para el control remoto de Entrada pasiva/Encendido pasivo....530
Certificaciones de radiofrecuencia para el módulo de recarga de accesorio inalámbrico....543
Certificaciones de radiofrecuencia para el módulo del control de carrocería....524
Certificaciones de radiofrecuencia para el módulo del control de velocidad crucero....525
Certificaciones de radiofrecuencia para el módulo del transceptor de radio....533
Certificaciones de radiofrecuencia para el sistema antirrobo pasivo....527
Certificaciones de radiofrecuencia para el sistema de información del punto ciego....523
Certificaciones de radiofrecuencia para el transmisor integrado a la llave....526
Certificaciones de radiofrecuencia para la unidad de control telemático....538
Certificaciones de radiofrecuencia para llave pasiva....531
Certificaciones de radiofrecuencia para los sensores de control de presión de las llantas - FP3....539
Certificaciones de radiofrecuencia para los sensores de control de presión de las llantas - FP4....540
Certificaciones de radiofrecuencia para SYNC4....535
Certificaciones de radiofrecuencia para SYNC4 Bajo....537
Arandelas....112
Encendido y apagado del lavado de cortesía....112
Especificación del líquido del lavaparabrisas....113
Precauciones del limpiaparabrisas....112
Reposición del líquido del lavaparabrisas....113
Uso del limpiaparabrisas....112

Índice alfabético

Arandelas
Véase: Limpiaparabrisas y lavaparabrisas.....110
Arranque con cables de emergencia.....396
Arranque con cables de emergencia.....397
Precauciones del arranque con pinzas.....396
Preparación del vehículo.....396
Arranque del motor.....193
Arranque de un motor Diesel.....194
Arranque de un motor Gasolina.....193
Rearranque del motor después de pararlo.....195
Arranque remoto.....144
Ajustes del arranque remoto.....145
Arranque y parada del motor.....192
Apagado automático del motor.....197
Arranque del motor.....193
Arranque y parada del motor – Solución de problemas.....198
Parada del motor.....195
Arranque y parada del motor – Precauciones.....192
Arranque y parada del motor – Solución de problemas.....198
Arranque y parada del motor – Luces de advertencia.....198
Arranque y parada del motor – Mensajes de información.....199
Arranque y parada del motor – Preguntas frecuentes.....200
Arranque y parada remotos del vehículo.....144
Arranque a distancia del vehículo.....144
Detención a distancia del vehículo.....145
Arrastre del remolque – Solución de problemas.....362
Arrastre del remolque – Mensajes de información.....362
Asientos calentados.....165
Activación y desactivación de los asientos con calefacción.....165
Precauciones de los asientos con calefacción.....165
Asientos con masajes.....164
Ajuste de la configuración de los asientos con masajes.....164
Limitaciones del asiento con masajes.....164
Asientos de ajuste eléctrico.....161
Ajuste de la altura del asiento.....164
Ajuste de la banqueta del asiento.....163
Ajuste del apoyacabeza.....161
Ajuste del apoyo lumbar.....164
Ajuste del respaldo del asiento.....163
Desmontaje del apoyacabeza.....162
Instalación del apoyacabeza.....162
Movimiento del asiento hacia delante y hacia atrás.....162
Piezas del apoyacabeza.....161
Asientos de ajuste manual.....159
Abatimiento de los asientos.....167
Ajuste del apoyacabeza.....159
Ajuste del apoyo lumbar.....161
Desmontaje del apoyacabeza.....160
Despliegue de los asientos.....168
Instalación del apoyacabeza.....160
Movimiento del asiento hacia delante y hacia atrás.....160
Piezas del apoyacabeza.....159
Asientos delanteros.....158
Asientos calentados.....165
Asientos con masajes.....164
Asientos de ajuste eléctrico.....161
Asientos de ajuste manual.....159
Asientos ventilados.....166
Asientos elevadores.....41
Tipos de asientos auxiliares.....42
Asientos traseros.....167
Asientos calentados.....168
Asientos de ajuste manual.....167
Asientos ventilados.....166
Activación y desactivación de los asientos con ventilación.....166
Precauciones de los asientos con ventilación.....166
Asistencia al conductor activa.....272
Asistencia al conductor activa – Solución de problemas.....275

Índice alfabético

Asistencia al conductor activa – Solución de problemas.....275
Asistencia al conductor activa – Mensajes de información.....275
Asistencia de arranque en pendientes.....261
Asistencia de arranque en pendientes – Solución de problemas.....261
Asistencia de arranque en pendientes – Solución de problemas.....261
Asistencia de arranque en pendientes – Mensajes de información.....261
Asistencia de estacionamiento activo – Solución de problemas.....296
Asistencia de estacionamiento activo – Mensajes de información.....296
Asistencia de estacionamiento activo – Preguntas frecuentes.....296
Asistencia de estacionamiento delantero.....282
Advertencias sonoras de la ayuda de estacionamiento delantero.....283
Limitaciones de la ayuda de estacionamiento delantero.....282
Qué es la ayuda de estacionamiento delantero.....282
Ubicación de los sensores de la ayuda de estacionamiento delantero.....282
Asistencia de estacionamiento trasera.....281
Advertencias sonoras de la ayuda de estacionamiento trasero.....281
Limitaciones de la ayuda de estacionamiento trasero.....281
Qué es la ayuda de estacionamiento trasero.....281
Ubicación de los sensores de la ayuda de estacionamiento trasero.....281
Asistencia de frenado en marcha atrás.....257
Asistencia de frenado en marcha atrás – Solución de problemas.....259
Asistencia de frenado en marcha atrás – Solución de problemas.....259
Asistencia de frenado en marcha atrás – Mensajes de información.....259
Asistencia de frenado en marcha atrás – Preguntas frecuentes.....260
Asistencia de marcha atrás del remolque.....369
Asistencia de marcha atrás del remolque – Solución de problemas.....376
Configuración de la ayuda de marcha atrás de un remolque convencional.....370
Asistencia de marcha atrás del remolque – Solución de problemas.....376
Asistencia de marcha atrás del remolque – Mensajes de información.....376
Asistencia de marcha atrás del remolque – Preguntas frecuentes.....378
Asistente de dirección evasiva.....340
Activación y desactivación del asistente de dirección evasiva.....340
Limitaciones del asistente de dirección evasiva.....340
Qué es el asistente de dirección evasiva.....340
Asistente de precolisión – Solución de problemas.....341
Asistente de precolisión – Luces de advertencia.....341
Asistente de precolisión – Mensajes de información.....341
Asistente de precolisión – Preguntas frecuentes.....342
Asistente precolisión.....334
Alerta de distancia.....339
Asistente de dirección evasiva.....340
Asistente de precolisión – Solución de problemas.....341
Frenado de emergencia automático.....339
Indicación de distancia.....337
Atenuación manual del espejo interior.....127
Ayuda de estacionamiento.....280
Asistencia de estacionamiento delantero.....282
Asistencia de estacionamiento trasera.....281
Ayuda de estacionamiento lateral.....283
Ayuda de estacionamiento – Solución de problemas.....284
Ayuda de estacionamiento lateral.....283
Advertencias sonoras de la ayuda de estacionamiento lateral.....284

Limitaciones de la ayuda de estacionamiento lateral....283
Qué es la ayuda de estacionamiento lateral....283
Ubicación de los sensores de la ayuda de estacionamiento lateral....283
Ayuda de estacionamiento – Solución de problemas....284
Ayuda de estacionamiento – Mensajes de información....284

B

Bajo el capó - Vista de conjunto - 3.0L Diesel....413
Bajo el capó - Vista de conjunto - 3.5L Ecoboost™....414
Bajo el capó - Vista de conjunto - 5.0L....415
Bajo nivel de combustible....210
Adición de combustible de un recipiente de combustible portátil....210
Llenado de un recipiente de combustible portátil....210
Barra de características....504
Barra de estado....503
Batería
Véase: Cambio de la batería de 12 V....427
Bloqueo automático....72
Activación y desactivación del bloqueo automático....73
Qué es el bloqueo automático....72
Requisitos del bloqueo automático....72
Bloqueo del diferencial electrónico....246
Diferencial de bloqueo electrónico – Solución de problemas....250
Bloqueo incorrecto....73
Activación y desactivación del bloqueo incorrecto....73
Limitaciones del bloqueo incorrecto....73
Qué es el bloqueo incorrecto....73
Bloqueo y desbloqueo de las puertas con acceso remoto sin llave....76
Bloqueo de las puertas....77
Desbloqueo de las puertas....76
Bloqueo y desbloqueo de las puertas con teclado de acceso sin llave....77
Bloqueo de las puertas....77
Desbloqueo de las puertas....77
Bluetooth®....512
Bombillos exteriores....430
Cambio del bombillo de la luz de freno....438
Cambio del bombillo de la luz direccional delantera....434
Cambio del bombillo de la luz direccional trasera....438
Cambio del bombillo de la luz de placa o matrícula....439
Cambio del bombillo de la luz del faro antiniebla delantero....437
Cambio del bombillo de la luz de marcha atrás....439
Cambio del bombillo de la luz de posición lateral delantera....436
Cambio del bombillo de la luz trasera....437
Cambio del bombillo de la óptica delantera....433
Cambio del bombillo la luz de freno superior....439
Tabla de especificaciones del bombillo exterior....430
Bombillos interiores....440
Tabla de especificaciones del bombillo interior....440
Borrado de toda la información de MyKey....66
Botón de arranque sin llave....193
Arranque del motor....193
Encendido del motor a modo accesorio....193
Gire el encendido a apagado....193
Búsqueda visual....27

C

Caja de cambios automática....228
Cambio de marchas manual....229
Liberación manual de estacionamiento....232
Modo Punto muerto temporal....230
Posiciones de la transmisión

automática.....228
Retorno automático a Estacionamiento (P).....231
Caja de fusibles debajo del capó.....403
Acceso a la caja de fusibles debajo del capó.....403
Identificación de los fusibles en la caja de fusibles debajo del capó.....404
Ubicación de la caja de fusibles debajo del capó.....403
Caja de fusibles del módulo de control de la carrocería.....408
Acceso a la caja de fusibles del módulo de control de la carrocería.....408
Identificación de los fusibles en la caja de fusibles del módulo de control de la carrocería.....408
Ubicación de la caja de fusibles del módulo de control de la carrocería.....408
Cálculo de la capacidad de carga.....347
Cálculo del límite de carga.....347
A continuación, se mencionan ejemplos útiles para calcular la cantidad disponible de la capacidad de carga y equipaje.....348
Calefacción
Véase: Climatización - Vehículos con: Control automático de temperatura.....147
Véase: Climatización - Vehículos con: Control manual de temperatura.....153
Calidad del aire interior.....157
Calidad del combustible.....207
Selección del combustible correcto.....207
Selección del combustible correcto para climas fríos.....208
Cámara de 360 grados.....289
Configuración de la cámara de 360 grados.....291
Cámara retrovisora.....286
Configuración de la cámara de estacionamiento trasera.....287
Cambiar a velocidad el vehículo.....229
Selector de columna.....229
Selector de la consola central.....229
Cambio de control de velocidad crucero adaptativo a control de velocidad crucero.....306
Cambio de la batería de 12 V.....427
Remoción y colocación de la batería.....428
Cambio de la batería del comando a distancia.....59
Cambio del filtro de combustible.....426
Cambio de marchas manual.....229
Cambio con los botones de la palanca selectora.....229
Cambio de rueda pinchada.....467
Almacenamiento de la rueda desinflada o llanta de repuesto.....473
Almacenamiento del gato y de la bolsa de herramientas.....473
Elevación del vehículo.....471
Información sobre llantas de repuesto diferentes.....467
Procedimiento de cambio de llantas.....468
Remoción de la llanta de repuesto.....470
Remoción del gato y la bolsa de herramientas.....469
Cambio de una rueda.....467
Cancelación automática de asistencia al conductor activa.....274
Cancelación automática del control de velocidad crucero adaptativo.....302
Cancelación de la velocidad programada.....304
Capacidad del tanque de combustible.....214
Capacidad total.....214
Capacidad del tanque de combustible - Diesel.....490
Capacidad del tanque de combustible - Gasolina.....489
Capacidades y especificaciones.....476
Capacidad y especificación del aceite del motor - 3.0L Diesel.....484
Capacidad y especificación del aceite del motor - 3.5L Ecoboost™.....485
Capacidad y especificación del aceite del motor - 5.0L.....486
Capacidad y especificación del líquido de escapa diésel.....224

Índice alfabético

Capacidad y especificación del fluido de la caja de transferencia.....494
Capacidad y especificación del fluido del eje delantero.....494
Capacidad y especificación del fluido del eje trasero.....495
Capacidad y especificación del sistema del aire acondicionado - 3.0L Diesel.....491
Capacidad y especificación del sistema del aire acondicionado - 3.5L Ecoboost™.....491
Capacidad y especificación del sistema del aire acondicionado - 5.0L.....492
Capacidad y especificación del sistema de refrigeración - 3.0L Diesel.....487
Capacidad y especificación del sistema de refrigeración - 3.5L Ecoboost™.....488
Capacidad y especificación del sistema de refrigeración - 5.0L.....488
Cargador de accesorio inalámbrico.....186
Catalizador.....227
Convertidor catalítico – Solución de problemas.....227
Centralización de carril.....307
Activación y desactivación de la centralización de carril.....308
Alertas de centralización de carril.....308
Cancelación automática de centralización de carril.....308
Cómo funciona la centralización de carril.....307
Indicadores de centralización de carril.....309
Limitaciones de centralización de carril.....307
Precauciones de centralización de carril.....307
Requisitos de centralización de carril.....307
Cierre de la compuerta.....85
Cierre de la compuerta con el control remoto.....86
Cierre de la compuerta desde el exterior del vehículo.....85
Cierre de la compuerta desde el interior del vehículo.....85
Cinturones de seguridad.....45
Modo de bloqueo automático.....45
Recordatorio de cinturones de seguridad.....47
Climatización.....147
Modo automático.....149
Código de acceso maestro.....75
Qué es el código de acceso maestro.....75
Colocación o retiro de un bote o embarcación personal.....361
Combustible y carga de combustible.....206
Bajo nivel de combustible.....210
Calidad del combustible.....207
Carga de combustible.....211
Llenado y reposición de combustible – Solución de problemas.....214
Comienzo de una interacción de voz.....506
Cómo funciona el alerta de tráfico cruzado.....331
Cómo funciona el asistente de precolisión.....334
Cómo funciona el control de descenso en pendientes.....270
Cómo funciona el control de estabilidad.....266
Control electrónico de estabilidad.....266
Cómo funciona el control del modo de manejo.....313
Cómo funciona el control de oscilación del remolque.....368
Cómo funciona el control de tracción.....264
Cómo funciona el control de velocidad crucero adaptativo con parada y arranque.....298
Cómo funciona el filtro de partículas diésel.....215
Regeneración activa.....215
Regeneración pasiva.....215
Cómo funciona el sistema de alerta de ocupantes traseros.....170

Cómo funciona el sistema de asistencia de estacionamiento activo.....293
Cómo funciona el sistema de información del punto ciego.....326
Cómo funciona el sistema de mantenimiento de carril.....319
Cómo funciona el sistema de reducción catalítica selectiva.....220
Cómo funciona la alerta del conductor.....343
Cómo funciona la asistencia al conductor activa.....272
Cómo funciona la asistencia de arranque en pendientes.....261
Cómo funciona la asistencia de frenado en marcha atrás.....257
Cómo funciona la ayuda de marcha atrás del remolque.....369
Cómo funciona la cámara de 360 grados.....289
Cómo funciona la entrada y salida fáciles.....78
Cómo funciona la espera automática.....262
Cómo funciona la tracción en las cuatro ruedas.....235
Uso del sistema automático de tracción en todas las ruedas de 2 velocidades.....235
Uso del sistema electrónico de cambio automático.....235
Cómo funcionan los airbags delanteros.....50
Cómo funcionan los airbags de rodilla.....51
Cómo funcionan los airbags laterales.....51
Cómo funcionan los perfiles personales.....516
Recuperación y modificación de un perfil.....516
Cómo funciona Safety Canopy™.....52
Cómo usar esta publicación.....20
Compartimento de almacenamiento debajo del asiento.....188
Ubicación del compartimento de almacenamiento debajo del asiento.....188
Compatibilidad electromagnética.....576
Comprobación de las plumillas del limpiaparabrisas.....111
Comprobación del estado del sistema MyKey.....66
Compuerta – Solución de problemas.....91
Compuerta – Luces de advertencia.....91
Compuerta – Mensajes de información.....91
Compuerta – Preguntas frecuentes.....92
Compuerta trasera.....79
Apertura de la compuerta.....79
Cierre de la compuerta.....85
Compuerta – Solución de problemas.....91
Escalón de la compuerta.....80
Extensor de la plataforma.....81
Computadora de abordo - Vehículos con: Pantalla de 4.2 pulg.....141
Acceso a la computadora de a bordo.....141
Restablecimiento de la computadora de a bordo.....141
Computadora de abordo - Vehículos con: Pantalla de 8 pulg./Pantalla de 12.3 pulg.....142
Acceso a la computadora de a bordo.....142
Restablecimiento de la computadora de a bordo.....142
Conducción con un trailer.....360
Arrastre del remolque – Solución de problemas.....362
Pesos y dimensiones de arrastre.....361
Conducción en condiciones especiales con tracción a las cuatro ruedas.....391
Después de conducir el vehículo fuera de la carretera.....393
Inmersión en agua profunda.....392
Qué es el manejo fuera de la carretera.....391
Técnicas básicas de manejo fuera de la carretera.....391
Conexión de dispositivo Bluetooth®.....512
Conexión del celular.....508
Conexión de un remolque.....356
Alarma de la conexión del remolque.....358

Cadenas de seguridad.....356
Conexión de un remolque – Solución de problemas.....359
Control de luces del remolque.....357
Enganches.....355
Frenos del remolque.....357
Lista de control de conexiones de remolque.....357
Reconocimiento de un remolque.....356
Retención del estacionamiento electrónico.....357
Conexión de un remolque – Solución de problemas.....359
Conexión de un remolque – Mensajes de información.....359
Configuración de asistencia al conductor activa.....273
Activación del asistente de conducción activa.....273
Configuración de datos.....25
Datos de comodidad y conveniencia.....25
Datos de entretenimiento.....25
Configuración de la ayuda de marcha atrás de un remolque convencional.....370
Calibración del sistema.....371
Configuración del remolque.....370
Instalación del sensor del remolque.....371
Configuración de la cámara de 360 grados.....291
Activación de la cámara de estacionamiento de 360 grados.....291
Activación y desactivación de la cámara de 360 grados.....291
Configuración de la cámara de estacionamiento trasera.....287
Acercamiento y alejamiento de la cámara de estacionamiento trasera.....287
Activación y desactivación del retraso de la cámara de estacionamiento trasera.....288
Configuración de la distancia con el control de velocidad crucero adaptativo.....303
Seguimiento de un vehículo.....304
Configuración de la palabra de activación.....506
Configuración de la temperatura.....149
Configuración de la velocidad de descenso en pendiente.....271
Configuración de la velocidad del control de velocidad crucero adaptativo.....302
Cambio manual de la velocidad programada.....303
Configuración de la velocidad crucero adaptativo de una parada completa.....303
Configuración de la velocidad del motor del ventilador.....148
Configuración del estribo eléctrico.....104
.....104
Configuración del sistema de alarma antirrobo.....101
Configuración del nivel de seguridad de la alarma.....101
Encendido y apagado de Preguntar al salir.....102
Qué es Preguntar al salir.....102
Qué son los niveles de seguridad de la alarma.....101
Configuración de una hora y fecha.....501
Activación y desactivación de las actualizaciones automáticas de la hora.....501
Configuración de una memoria preconfigurada.....500
Configuración de un destino.....518
Configuración de un destino con la pantalla de entrada de texto.....518
Configuración de un destino con la pantalla de mapa.....518
Configuración de un destino con un destino guardado.....519
Configuración de un destino con un destino predictivo.....519
Configuración de un destino con un destino reciente.....519
Configuración de un destino con un punto de interés.....519
Configuración personalizada.....142
Cambio de la unidad de medida.....142
Cambio de la unidad de presión de las

llantas.....143
Cambio de la unidad de temperatura.....142
Contrato de licencia de usuario final.....545
CONTRATO DE LICENCIA DE USUARIO FINAL (EULA) DEL SOFTWARE DEL VEHÍCULO.....545
Controlador del freno del remolque integrado.....363
Controlador del freno del remolque integrado – Solución de problemas.....366
Controlador del freno del remolque integrado – Solución de problemas.....366
Controlador del freno de estacionamiento integrado – Preguntas frecuentes.....367
Controlador del freno del remolque integrado – Mensajes de información.....366
Control automático de las luces altas.....119
Activación y desactivación del control automático de las luces altas.....120
Anulación del control automático de las luces altas.....120
Cómo funciona el control automático de las luces altas.....119
Indicadores del control automático de las luces altas.....120
Limitaciones del control automático de las luces altas.....120
Precauciones del control automático de las luces altas.....119
Requisitos del control automático de las luces altas.....120
Control automático de las luces altas – Solución de problemas.....121
Control automático de las luces altas – Mensajes de información.....121
Control de balanceo del trailer.....368
Control de descenso en pendientes.....270
Control de descenso en pendientes – Solución de problemas.....271
Control de descenso en pendientes – Solución de problemas.....271
Control de descenso en pendientes – Mensajes informativos.....271
Control de estabilidad.....266
Control de iluminación exterior.....114
Control del modo de manejo.....313
Control del modo de manejo – Solución de problemas.....317
Modo de conducción.....314
Control del modo de manejo – Solución de problemas.....317
Control del modo de manejo – Luces de advertencia.....317
Control del modo de manejo – Mensajes de información.....317
Control del modo de manejo – Preguntas frecuentes.....318
Control de tracción.....264
Control de tracción – Solución de problemas.....265
Control de tracción – Solución de problemas.....265
Control de tracción – Mensajes de información.....265
Control de velocidad crucero adaptativo.....298
Centralización de carril.....307
Control de velocidad crucero adaptativo inteligente.....309
Control de velocidad crucero adaptativo – Solución de problemas.....311
Control de velocidad crucero adaptativo inteligente.....309
Activación y desactivación del modo inteligente.....310
Ajuste de la tolerancia de la velocidad programada.....310
Alertas del control de velocidad crucero adaptativo inteligente.....310
Cómo funciona el control de velocidad crucero adaptativo inteligente.....309
Indicadores del control de velocidad crucero adaptativo inteligente.....311
Limitaciones del control de velocidad crucero adaptativo inteligente.....310
Precauciones del control de velocidad crucero adaptativo inteligente.....309

Requisitos del control de velocidad crucero adaptativo inteligente....310
Control de velocidad crucero adaptativo – Solución de problemas....311
Control de velocidad crucero adaptativo – Mensajes de información....311
Convertidor catalítico – Solución de problemas....227
Convertidor catalítico – Luces de advertencia....227
Cuadro de instrumentos....28
Medidor de combustible....134
Cubrealfombras del piso....395
Cuidado de las llantas....457
Cuidados del vehículo....441
Limpieza del exterior del vehículo....441
Limpieza del interior....443

D

Datos del dispositivo móvil....25
Datos de servicio....25
Datos técnicos motor - 3.0L Diesel....476
Datos técnicos motor - 3.5L Ecoboost™....477
Datos técnicos motor - 5.0L....478
Declaración de conformidad....579
Mapa de navegación....579
Desbloqueo automático....72
Activación y desactivación del desbloqueo automático....72
Qué es el desbloqueo automático....72
Requisitos del desbloqueo automático....72
Descripción general de la pantalla de entretenimiento e información....503
Descripción general del cuadro de instrumentos - Vehículos con: Pantalla de 12.3 pulg....134
Descripción general del cuadro de instrumentos - Vehículos con: Pantalla de 4.2 pulg....132
Descripción general del cuadro de instrumentos - Vehículos con: Pantalla de 8 pulg....133
Descripción general del sistema de control de presión de las llantas....460
Despliegue y guardado de los estribos eléctricos....105
Diferencial de bloqueo electrónico – Solución de problemas....250
Diferencial de bloqueo electrónico – Mensajes informativos....250
Dimensiones del vehículo....481
Super Cab, caja de 6,5 pies....481
Super Cab, caja de 8 pies....481
Super Crew, caja de 5,5 pies....482
Super Crew, caja de 6,5 pies....482
Direccionamiento del cinturón de seguridad - 3.0L Diesel....440
Direccionamiento del cinturón de seguridad - 3.5L Ecoboost™....440
Direccionamiento del cinturón de seguridad - 5.0L....440
Dirección....277
Dirección hidráulica eléctrica....277
Dirección – Solución de problemas....278
Dirección hidráulica eléctrica....277
Dirección adaptativa, dirección hidráulica eléctrica....277
Precauciones de la dirección hidráulica eléctrica....277
Dirección – Solución de problemas....278
Dirección – Indicadores de advertencia....278
Dirección – Mensajes de información....279
Dirigir el flujo de aire....149
Dirigir el aire a las ventilaciones del piso....149
Dirigir el aire hacia las ventilaciones del limpiaparabrisas....149
Dirigir el aire hacia las ventilaciones del panel de instrumentos....149

E

Ejemplos de interacción de voz....506
Encendido automático de faros....115
Ajustes del encendido automático de las luces....115

Qué es el encendido automático de faros....115
Encendido y apagado de la pantalla....502
Pantalla táctil....502
Unidad de audio....502
Encendido y apagado de las luces interiores delanteras....123
Luces de lectura individuales....123
Encendido y apagado de las luces interiores traseras....123
Encendido y apagado de todas las luces interiores....123
Enganches....355
Sujeción de un remolque con un enganche de distribución del peso....355
Enganche y desenganche de los cinturones de seguridad....45
Entrada y salida fáciles....78
Envío y recepción de un mensaje de texto....510
Equipo de emergencia....402
Equipos de comunicación móvil....545
Escalón de la compuerta....80
Acceso al escalón de la compuerta....80
Almacenamiento del escalón de la compuerta....81
Especificación del fluido de frenos....252
Especificación del líquido del lavaparabrisas....493
Especificaciones de la suspensión....480
Especificaciones de alineación....480
Especificaciones técnicas
Véase: Capacidades y especificaciones....476
Espejo exterior de atenuación automática....129
Qué es el espejo exterior de atenuación automática....129
Espejo interior de atenuación automática....127
Limitaciones del espejo interior de atenuación automática....127
Qué es el espejo interior de atenuación automática....127
Espejo retrovisor interior....127
Espejo interior de atenuación automática....127
Espejos retrovisores exteriores....128
Espejo exterior de atenuación automática....129
Espera automática....262
Estribos eléctricos....104
Estribos eléctricos – Solución de problemas....106
Estribos eléctricos – Solución de problemas....106
Estribos eléctricos – Preguntas frecuentes....106
Extensor de la plataforma....81
Precauciones del extensor de la plataforma....81
Uso del extensor de la plataforma....82
Exterior frontal....30
Exterior trasero....31

F

Filtro de aire del motor....423
Cambio del filtro de aire del motor....423
Filtro de aire del motor – Mensajes de información....425
Verificación del medidor de restricción del filtro de aire del motor....423
Filtro de partículas Diesel....215
Filtro de partículas diésel – Solución de problemas....218
Regeneración manual del filtro de partículas diésel....216
Filtro de partículas diésel – Solución de problemas....218
Filtro de partículas diésel – Luces de advertencia....218
Filtro de partículas diésel – Mensajes de información....219
Frenado de emergencia automático....339
Activación y desactivación del frenado de emergencia automático....340
Qué es el frenado de emergencia automático....339

Freno de estacionamiento eléctrico....254
Freno de mano eléctrico – Solución de problemas....255
Freno de mano eléctrico – Solución de problemas....255
Freno de mano eléctrico – Luces de advertencia....255
Freno de mano eléctrico – Mensajes de información....256
Frenos....251
Frenos – Solución de problemas....252
Sistema antibloqueo de frenos....251
Freno sobre acelerador....251
Frenos – Solución de problemas....252
Frenos – Luces de advertencia....252
Frenos – Preguntas frecuentes....253
Funcionamiento de las puertas desde el exterior del vehículo....71
Bloqueo y desbloqueo de las puertas con el comando a distancia....71
Bloqueo y desbloqueo de las puertas con la hoja de la llave....71
Funcionamiento de las puertas desde el interior del vehículo....71
Liberación de las puertas desde el interior del vehículo....72
Bloqueo y desbloqueo de las puertas con el cierre centralizado....71
Bloqueo y desbloqueo individual de las puertas con el botón de bloqueo....71
Función de la luz interior....123
Encendido y apagado de la función de la luz interior....123
Qué es la función de la luz interior....123
Función de memoria....172
Fusibles – Solución de problemas....411
Fusibles – Preguntas frecuentes....411
Fusibles y relés....403
Caja de fusibles debajo del capó....403
Caja de fusibles del módulo de control de la carrocería....408
Fusibles – Solución de problemas....411

G

Generación de MyKey - Vehículos con: Botón de contacto....65
Generación de MyKey - Vehículos con: Llave retráctil....66
Generación de un perfil personal....517
Glosario de símbolos....21
Glosario de terminología de llantas....452
Guantera....187
Apertura de la guantera....187
Cierre de la guantera....187
Guardado de la palanca selectora - Vehículos con: Cambio de consola....232
Guardado del vehículo....446
Guardado de una posición preestablecida....172
Guía de la cámara de 360 grados....290
Zona de prohibido pasar....291
Guía de la cámara de estacionamiento trasera....287
Guía de ruta....519
Ajuste del volumen de la indicación de guía....519
Cancelación de la guía de ruta....520
Repetición de una instrucción....520

H

Habilitación de aplicaciones en un dispositivo Android....513
Habilitación de aplicaciones en un dispositivo iOS....513
Habilitación del arranque remoto....144
Historial de la tracción en las cuatro ruedas....240
Manejo en arena....241
Manejo en barro y agua....241
Manejo en nieve o hielo....242
Manejo en terreno montañoso o empinado....241
Maniobras de emergencia....240

I

Identificación de la unidad de audio....502
Identificación de los tipos de fusibles....411
Identificación del vehículo....496
Número de identificación del vehículo....496
Número del motor....497
Placa de identificación del vehículo....497
Identificar la unidad del climatizador....147
Iluminación de la zona exterior....118
Ajustes de la iluminación de la zona exterior....118
Qué es la iluminación de la zona exterior....118
Uso de la iluminación de la zona exterior....118
Iluminación exterior....114
Control automático de las luces altas....119
Control automático de las luces altas – Solución de problemas....121
Encendido automático de faros....115
Iluminación de la zona exterior....118
Luces exteriores....115
Luces delanteras....114
Luces delanteras – Solución de problemas....114
Sistema de iluminación delantera adaptativo....121
Iluminación interior....123
Función de la luz interior....123
Luz ambiente....124
Indicación de distancia....337
Activación y desactivación de la indicación de distancia....339
Indicador de indicación de distancia....339
Qué es la indicación de distancia....337
Indicador de control de estabilidad....269
Indicador del control de descenso en pendientes....271
Indicador del control de tracción....264
Indicadores de alerta de tráfico cruzado....333
Indicadores de asistencia al conductor activa....275
Soporte de conducción para manos en el volante disponible....275
Indicadores de asistencia de frenado en marcha atrás....258
Indicadores de Auto-Start-Stop....204
Indicadores de espera automática....263
Indicadores de la ayuda de estacionamiento....284
Indicadores de la tracción en las cuatro ruedas....240
Tracción en dos ruedas en el rango alto....240
Tracción en todas las ruedas automática....240
Tracción en todas las ruedas en el rango alto....240
Tracción en todas las ruedas en el rango bajo....240
Indicadores del comando a distancia del arranque remoto....145
Retroalimentación del comando a distancia....145
Indicadores del control de velocidad crucero adaptativo....306
Indicadores del cuadro de instrumentos....138
Airbag delantero....138
Asistente de conducción activa....138
Asistente del freno en marcha atrás....139
Control automático de regeneración desactivado....138
Control de estabilidad y tracción....139
Control de punto ciego....138
Control de velocidad crucero....138
Control de velocidad crucero adaptativo....138
Descenso en pendiente....139
Diferencial de bloqueo electrónico....138
Espera automática activa....138
Espera automática no disponible....138
Esperar para arrancar....139

Faro antiniebla delantero.....138
Luces altas automáticas.....138
Luces direccionales.....139
Luces encendidas.....139
Luz alta.....138
Remolque y arrastre.....139
Start-Stop automático.....138
Tracción en todas las ruedas.....138
Indicadores del diferencial de bloqueo electrónico.....249
Indicadores del sistema de alerta de ocupantes traseros.....171
Indicadores del sistema de información del punto ciego.....329
Indicadores del sistema de mantenimiento de carril.....322
Indicadores del tomacorriente.....177
Indicador de estado del tomacorriente.....177
Indicador de potencia del generador de alternador.....177
Inflado de las llantas.....457
Información de choques y averías.....396
Apagado automático ante choques.....398
Arranque con cables de emergencia.....396
Remolque de recuperación.....399
Sistema de alerta postcolisión.....398
Información de llantas y neumáticos.....448
Información en la pared lateral de la llanta.....448
Información sobre las llantas tipo P.....448
Información para el cliente.....523
Ingreso a un espacio de estacionamiento paralelo.....294
Ingreso a un espacio de estacionamiento perpendicular.....294
Inspección de daño en las llantas.....458
Prácticas de seguridad.....458
Inspección de desgaste de las llantas.....457
Inspección de los vástagos de las válvulas de las llantas.....459
Instalación de los sistemas de seguridad para niños.....35
Combinación de cinturones de seguridad y anclajes inferiores para la sujeción del sistema de seguridad para niños.....39
Sujeción de la correa del asiento trasero.....40
Uso de anclajes inferiores y correas de sujeción para niños.....39
Uso de correas de sujeción.....40
Uso de los cinturones de seguridad.....35
Instalación y desinstalación de la compuerta.....79
Interacción de voz.....506
Interior del vehículo.....29
Interruptor de encendido.....192
Apagado.....192
Arranque del motor.....193
Encendido.....193
Encendido del motor a modo accesorio.....192
Interruptor de encendido
Véase: Interruptor de encendido.....192
Interruptor de reducción de marcha del estribo eléctrico.....105
.....105
Introducción.....19

L

Lavaparabrisas y limpiaparabrisas – Solución de problemas.....113
Lavaparabrisas y limpiaparabrisas – Luces de advertencia.....113
Lavaparabrisas y limpiaparabrisas – Preguntas frecuentes.....113
Liberación automática del freno de mano eléctrico.....255
Liberación de la compuerta.....79
Liberación de la compuerta con el control remoto.....85
Liberación de la compuerta desde el exterior del vehículo.....79
Liberación de la compuerta desde el interior del vehículo.....85
Liberación sin llave.....75
Acceso remoto – Solución de problemas.....77
Ajustes de acceso remoto.....75

Bloqueo y desbloqueo de las puertas con acceso remoto sin llave.....76
Bloqueo y desbloqueo de las puertas con teclado de acceso sin llave.....77
Código de acceso maestro.....75
Liberación y cierre de capó.....412
Liberación del freno de estacionamiento eléctrico si la batería del vehículo se quedó sin carga.....255
Liberación del freno de mano eléctrico en forma manual.....254
.....254
Liberación manual de estacionamiento.....232
Precauciones de la liberación manual de estacionamiento.....233
Qué es la liberación manual de estacionamiento.....232
Uso de la liberación manual de estacionamiento.....233
Limitaciones de acceso remoto.....75
Limitaciones de alerta del conductor.....344
Limitaciones de alerta de tráfico cruzado.....331
Limitaciones de arrastre del remolque.....360
Limitaciones de asistencia al conductor activa.....273
Limitaciones de la cámara de 360 grados.....289
Limitaciones de la pantalla de información y entretenimiento.....503
Funciones restringidas por la velocidad.....503
Limitaciones del arranque remoto.....144
Limitaciones del asistente de precolisión.....335
Asistente de intersección.....336
Limitaciones de la detección de peatones.....335
Limitaciones de la tracción en las cuatro ruedas.....236
Bloqueo de cambio mecánico.....237
Funcionamiento de la tracción en todas las ruedas con una llanta de repuesto o llantas desiguales.....237
Limitaciones del comando a distancia.....58
Limitaciones del control de velocidad crucero adaptativo.....299
Limitaciones del sensor.....299
Limitaciones del sistema de alerta de ocupantes traseros.....170
Limitaciones del sistema de control de presión de las llantas.....462
Limitaciones del sistema de información del punto ciego.....326
Limitaciones del sistema de mantenimiento de carril.....320
Limitaciones del tomacorriente.....180
Limpiaparabrisas automático.....110
Ajuste de la sensibilidad del sensor de lluvia.....111
Ajustes del limpiaparabrisas automático.....110
Qué es el limpiaparabrisas automático.....110
Limpiaparabrisas.....110
Activación y desactivación del limpiaparabrisas.....110
Precauciones del limpiaparabrisas.....110
Limpiaparabrisas y lavaparabrisas.....110
Arandelas.....112
Lavaparabrisas y limpiaparabrisas – Solución de problemas.....113
Limpiaparabrisas.....110
Limpiaparabrisas automático.....110
Limpieza del exterior del vehículo.....441
Limpieza de la parte inferior de la carrocería.....442
Limpieza de las ruedas.....441
Limpieza de las tiras o los gráficos.....442
Limpieza de las ventanas y las plumillas del limpiaparabrisas.....441
Limpieza del compartimiento del motor.....442
Limpieza de los elementos de cromo, aluminio o acero inoxidable.....441
Limpieza de los faros y las luces traseras.....441

Limpieza de los lentes y sensores de la cámara....442
Precauciones para la limpieza de exteriores....441
Limpieza del interior....443
Limpieza de las alfombras....444
Limpieza de las pantallas....443
Limpieza del cuadro de instrumentos....443
Limpieza de los asientos y del techo interior....443
Limpieza de los cinturones de seguridad....445
Limpieza de los rieles del techo solar....445
Limpieza del plástico....443
Llanta desinflada
Véase: Cambio de rueda pinchada....467
Llaves y comandos a distancia – Solución de problemas....63
Llaves y comandos a distancia – Mensajes de información....63
Llaves y mandos a distancia....58
Llaves y comandos a distancia – Solución de problemas....63
Llenado del tanque del sistema de reducción catalítica selectiva....222
Llenado del tanque del sistema de reducción catalítica selectiva con bomba de estación de combustible....222
Llenado del tanque del sistema de reducción catalítica selectiva con un recipiente portátil....223
Llenado del tanque del sistema de reducción catalítica selectiva en clima frío....222
Llenado y reposición de combustible – Solución de problemas....214
Llenado y reposición de combustible – Luces de advertencia....214
Llenado y reposición de combustible – Mensajes de información....214
Luces de advertencia del cuadro de instrumentos....136
Abrochar cinturón de seguridad....137
Agua en el combustible....137
Baja presión de las llantas....37
Bajo nivel de líquido lavaparabrisas....137
Batería....136
Capó abierto....137
Compuerta trasera entreabierta....137
Deténgase de manera segura....137
Falla del tren motriz, Potencia reducida, Control del acelerador electrónico, revisar 4X4....137
Freno de estacionamiento eléctrico....136
Líquido de escape diésel....136
Nivel bajo de combustible....137
Presión del aceite....137
Puerta mal cerrada....136
Revisión del motor a la brevedad....137
Sistema de frenos....136
Sistema de frenos antibloqueo....136
Temperatura del refrigerante del motor....136
Luces exteriores....115
Advertencia sonora de la luz exterior....117
Cómo funcionan las luces direccionales....116
Encendido de las luces de carga....117
Encendido y apagado de las luces antiniebla delanteras....117
Encendido y apagado de las luces de conducción diurna....116
Encendido y apagado de las luces direccionales....115
Encendido y apagado de los faros....117
Indicadores de la luz exterior....117
Luz ambiente....124
Ajuste de la iluminación ambiente....124
Encendido y apagado de la iluminación ambiente....124

M

Manejo económico....394
Mantenimiento....412
Aceite del motor....416

Filtro de aire del motor....423
Bombillos exteriores....430
Bombillos interiores....440
Medidor de combustible....134
Limitaciones del medidor de combustible....135
Qué es el medidor de combustible....134
Qué es el recordatorio de combustible bajo....135
Qué es la autonomía....135
Ubicación de la tapa de carga de combustible....135
Menú del teléfono....508
....508
Favoritos....508
Lista de teléfonos....508
Menú principal de la pantalla del cuadro de instrumentos - Vehículos con: Pantalla de 12.3 pulg....141
Menú principal de la pantalla del cuadro de instrumentos - Vehículos con: Pantalla de 4.2 pulg....140
Menú principal de la pantalla del cuadro de instrumentos - Vehículos con: Pantalla de 8 pulg....141
Modo alerta....321
Ajuste de la intensidad de la vibración del volante de dirección....321
Cómo funciona el modo alerta....321
Qué es el modo alerta....321
Modo alerta y asistencia....322
Cómo funciona el modo alerta y asistencia....322
Qué es el modo alerta y asistencia....322
Modo asistencia....321
Cómo funciona el modo asistencia....322
Qué es el modo asistencia....321
Modo automático....149
Activación y desactivación del modo automático....149
Activación y desactivación del modo dual....151
Indicadores del modo automático....149
Modo correcto de sentarse....158
Modo de bloqueo automático....45
Activación del modo de bloqueo automático....46
Cuándo usar el modo de bloqueo automático....45
Desactivación del modo de bloqueo automático....46
Qué es el modo de bloqueo automático....45
Modo de conducción....314
Barro/Surcos....314
Camino....317
Deportivo....316
Desplazamiento por rocas....315
Eco....314
Nieve o arena profundas....314
Normal....314
Remolque/arrastre....316
Resbaladizo....315
Modo Punto muerto temporal....230
Ingreso al modo Punto muerto temporal....230
Limitaciones del modo Punto muerto temporal....230
Qué es el modo Punto muerto temporal....230
Salida del modo Punto muerto temporal....231
Modos de tracción en las cuatro ruedas....239
Tracción alta en dos ruedas....239
Tracción alta en las cuatro ruedas....239
Tracción automática en las cuatro ruedas....239
Tracción baja en las cuatro ruedas....240
MyKey....64
Ajustes de MyKey....64
MyKey – Solución de problemas....67
MyKey – Solución de problemas....67
MyKey – Mensajes de información....67
MyKey – Preguntas frecuentes....69

N

Navegación de arrastre del remolque....520
Activación y desactivación de la Navegación de arrastre del remolque....520

Introducir las dimensiones del remolque....520
Notificaciones de navegación....520
Navegación....518
Ajuste del mapa....518
Configuración de un destino....518
Guía de ruta....519
Puntos de ruta....519
Tráfico real....518
Número de identificación del vehículo....496
Información general del número de identificación del vehículo....496
Ubicación del número de identificación del vehículo....496
Número del motor....497
Ubicación del número del motor....497

O

Opciones únicas de exportación....575

Ó

Ópticas delanteras....114
Indicador de las ópticas delanteras....114
Uso de las ópticas delanteras de luz alta....114
Ópticas delanteras – Solución de problemas....114
Ópticas delanteras – Preguntas frecuentes....114

P

Pantalla a petición de información - Vehículos con: Pantalla de 12.3 pulg....505
Pantalla del cuadro de instrumentos....140
Computadora de abordo - Vehículos con: Pantalla de 4.2 pulg....141
Computadora de abordo - Vehículos con: Pantalla de 8 pulg./Pantalla de 12.3 pulg....142
Configuración personalizada....142
Parada del motor....203
Parada del motor cuando el vehículo está en movimiento....196
Parada del motor cuando el vehículo no está en movimiento....195
Pautas del sistema de reducción catalítica selectiva....221
Pedales ajustables....109
Pedales
Véase: Ajuste de los pedales....109
Pequeñas reparaciones de la pintura....445
Perfiles personales....516
Personalización de la pantalla del cuadro de instrumentos....142
Adición de pantallas usando MyView....142
Adición de pantallas usando pantallas de selecciones....142
Configuración de indicadores....142
Pesos....483
3.0L Diésel....483
3.5L....483
5.0L....484
Pesos y dimensiones de arrastre....361
Capacidades del peso de arrastre....361
Pinchadura
Véase: Cambio de rueda pinchada....467
Placa de identificación del vehículo....497
Información general de la placa de identificación del vehículo....498
Ubicación de la placa de identificación del vehículo....497
Plataforma del pickup....349
Puntos de anclaje de la compuerta trasera....351
Puntos de anclaje de la plataforma del pickup....349
Rampas de la plataforma del pickup....352
Portalentes....191
Ubicación del portavasos....191
Portavasos....187
Precauciones del portavasos....187
Posiciones de la transmisión automática....228
Directa (D)....229
Estacionamiento (P)....228
Manual (M)....229

Marcha atrás (R).....228
Punto muerto (N).....228
Precauciones con bajas temperaturas.....394
Precauciones de alerta del conductor.....343
Precauciones de alerta de tráfico cruzado.....331
Precauciones de arrastre del remolque.....360
Precauciones de asistencia al conductor activa.....272
Precauciones de asistencia de arranque en pendientes.....261
Precauciones de asistencia de frenado en marcha atrás.....257
Precauciones de Auto-Start-Stop.....203
Precauciones de conexión de un remolque.....355
Precauciones de control de oscilación del remolque.....368
Precauciones de la aplicación.....513
Precauciones de la asistencia de marcha atrás del remolque.....369
Precauciones de la ayuda de estacionamiento.....280
Precauciones de la cámara de 360 grados.....289
Precauciones de la cámara de estacionamiento trasera.....286
Precauciones de la función de memoria.....172
Precauciones de la pantalla de información y entretenimiento.....503
Precauciones de la plataforma del pickup.....349
Precauciones del arranque remoto.....144
Precauciones del asistente de precolisión.....334
Precauciones de la tracción en las cuatro ruedas.....235
Precauciones de la transmisión automática.....228
Precauciones del cinturón de seguridad.....45
Precauciones del controlador del freno del remolque integrado.....363
Precauciones del control de velocidad crucero adaptativo.....298
Cuando sigue un vehículo.....299
Uso en terrenos con pendientes.....299
Precauciones del convertidor catalítico.....227
Precauciones del diferencial de bloqueo electrónico.....246
Funcionamiento del diferencial de bloqueo electrónico con una llanta de repuesto o ruedas que no coinciden.....246
Precauciones del espejo interior.....127
Precauciones del estribo eléctrico.....104
Precauciones del filtro de partículas diésel.....215
Precauciones del freno del remolque.....360
Precauciones del freno.....251
Precauciones del fusible.....403
Precauciones de llenado y reposición de combustible.....206
Precauciones de los airbags.....52
Precauciones de los asientos delanteros.....158
Precauciones del remolque del vehículo.....401
Precauciones del sistema de alerta de ocupantes traseros.....170
Precauciones del sistema de audio.....499
Precauciones del sistema de control de presión de las llantas.....461
Precauciones del sistema de información del punto ciego.....326
Precauciones del sistema de mantenimiento de carril.....319
Precauciones del sistema de reducción catalítica selectiva.....220
Precauciones del teléfono.....508
Precauciones del tomacorriente.....176
Precauciones de mantenimiento.....412
Precauciones de seguridad para niños.....32

Precauciones de traslado de carga.....345
Precauciones para el control de descenso en pendientes.....270
Precauciones para el sistema de asistencia de estacionamiento activo.....293
Preparación del vehículo para su almacenamiento.....446
Batería de 12 voltios.....447
Carrocería.....446
Frenos.....447
General.....446
Motor.....446
Neumáticos.....447
Sistemas híbridos de batería.....447
Privacidad de datos.....24
Servicios de terceros.....25
servicios que proveemos.....24
Programación del comando a distancia.....61
Información general.....61
Pasos para programar su comando a distancia de repuesto.....62
Programación de MyKey.....66
Puertas y cerraduras.....71
Bloqueo automático.....72
Bloqueo incorrecto.....73
Desbloqueo automático.....72
Funcionamiento de las puertas desde el exterior del vehículo.....71
Funcionamiento de las puertas desde el interior del vehículo.....71
Puertas y seguros – Solución de problemas.....73
Puertas y seguros – Solución de problemas.....73
Puertas y seguros – Luces de advertencia.....73
Puertas y seguros – Mensajes de información.....74
Puertos USB.....174
Puntos de anclaje de la compuerta trasera.....351
Capacidades de carga del punto de anclaje de la compuerta trasera.....352
Ubicación de los puntos de anclaje de la compuerta.....351
Puntos de anclaje de la plataforma del pickup.....349
Capacidades de carga del punto de anclaje de la plataforma del pickup.....351
Instalación y desinstalación de los listones de sujeción de la plataforma del pickup.....350
Precauciones del punto de anclaje de la plataforma del pickup.....349
Ubicación de los puntos de anclaje de la plataforma del pickup.....350
Puntos de anclaje del sistema de seguridad para niños.....33
Qué son los puntos de anclaje del sistema de seguridad para niños.....33
Ubicación de los puntos de anclaje de la correa de sujeción superior del sistema de seguridad para niños.....34
Ubicación de los puntos de anclaje del sistema de seguridad para niños.....33
Puntos de ruta.....519
Adición de un punto de ruta.....519
Edición de puntos de ruta.....519

Q

Qué es Auto-Start-Stop.....203
Qué es el alerta de tráfico cruzado.....331
Qué es el arranque remoto.....144
Qué es el asistente de precolisión.....334
Qué es el cargador de accesorio inalámbrico.....186
Qué es el controlador del freno del remolque integrado.....363
Qué es el control de descenso en pendientes.....270
Qué es el control del modo de manejo.....313
Qué es el control de tracción.....264
Qué es el convertidor catalítico.....227
Qué es el diferencial de bloqueo electrónico.....246
Qué es el filtro de partículas diésel.....215
Qué es el Filtro de polen.....157
Qué es el freno de estacionamiento eléctrico.....254

Qué es el medidor de líquido de escape diésel.....135
Qué es el medidor del refuerzo del turbocargador.....135
Qué es el medidor de presión de aceite del motor.....135
Qué es el medidor de temperatura del fluido de la transmisión.....135
Qué es el medidor de temperatura de refrigerante del motor.....135
Qué es el modo de alternador.....178
Qué es el peso bruto nominal combinado.....346
Qué es el peso bruto nominal del vehículo.....346
Qué es el peso bruto nominal por eje.....346
GAWR (peso bruto nominal sobre eje).....346
Qué es el sistema de alerta de ocupantes traseros.....170
Qué es el sistema de control de presión de las llantas.....460
Qué es el sistema de información del punto ciego.....326
Qué es el sistema de mantenimiento de carril.....319
Qué es el sistema de reducción catalítica selectiva.....220
Qué es el tacómetro.....134
Qué es el tomacorriente.....176
Qué es el velocímetro.....134
Qué es la alerta del conductor.....343
Qué es la asistencia al conductor activa.....272
Qué es la asistencia de arranque en pendientes.....261
Qué es la asistencia de frenado en marcha atrás.....257
Qué es la asistencia de marcha atrás del remolque.....369
Qué es la cámara de 360 grados.....289
Qué es la Cámara retrovisora.....286
Qué es la función de memoria.....172
Qué es la interacción de voz.....506
Qué es MyKey.....64
Qué son las luces de advertencia del cuadro de instrumentos.....136
Qué son los indicadores del cuadro de instrumentos.....137

R

Radio AM/FM.....501
Limitaciones de radio AM/FM.....501
Selección de una estación de radio.....501
Rampas de la plataforma del pickup.....352
Guardado de las rampas de la plataforma del pickup.....354
Instalación y desinstalación de las rampas de la plataforma del pickup.....353
Instalación y desinstalación del soporte de la rampa de la plataforma del pickup.....352
Precauciones de la rampa de la plataforma del pickup.....352
Realización de restablecimiento maestro.....522
Realización y recepción de una llamada telefónica.....509
Durante una llamada telefónica.....509
Realización de llamadas.....509
Recepción de llamadas.....509
Reanudación de la velocidad programada.....304
Reanudación de la velocidad programada de una parada completa.....305
Rearranque del motor.....203
Rebote de la ventanilla.....125
Anulación del rebote de la ventanilla.....126
Qué es el rebote de la ventanilla.....125
Rebote del techo solar.....131
Anulación del rebote del techo solar.....131
Qué es el rebote del techo solar.....131
Recarga de combustible.....211

Apertura manual de la tapa de carga de combustible....213
Descripción general del sistema de reposición de combustible....211
Reposición de combustible del vehículo....211
Recarga de dispositivo inalámbrico....186
Recarga de un dispositivo....175
Recomendación de las piezas de repuesto....544
Arreglo de choques....544
Garantía de las piezas de repuesto....545
Mantenimiento programado y reparaciones mecánicas....544
Recomendaciones para la conducción....391
Conducción en condiciones especiales con tracción a las cuatro ruedas....391
Recordatorio de cinturones de seguridad....47
Activación y desactivación del recordatorio de cinturón de seguridad....49
Cómo funciona el recordatorio de cinturón de seguridad....47
Reemplazo de las plumillas delanteras del limpiaparabrisas....111
Reemplazo del filtro de polen....157
Reemplazo de una llave extraviada o un mando a distancia....61
Regeneración manual del filtro de partículas diésel....216
Arranque de la regeneración manual del filtro de partículas diésel....218
Limitaciones de la regeneración manual del filtro de partículas diésel....217
Precauciones de la regeneración manual del filtro de partículas diésel....217
Qué es la regeneración manual del filtro de partículas diésel....216
Requisitos de la regeneración manual del filtro de partículas diésel....217
Relaciones de transmisión....479
Remoción de la hoja de la llave....59
Remoción del vehículo del almacenamiento....447
Remolque de emergencia....401
Remolque del vehículo....401
Remolque del vehículo – Solución de problemas....401
Remolque del vehículo – Solución de problemas....401
Remolque del vehículo – Mensajes de información....401
Remolque de recuperación....399
Acceso al punto de remolque delantero....399
Reproducción de medios mediante Bluetooth®....512
Reproducción de medios mediante el puerto USB....174
Reproducción o pausa de la fuente de audio....499
Pantalla táctil....499
Unidad de audio....499
Requisitos de asistencia al conductor activa....273
Requisitos de la aplicación....513
Requisitos del filtro de partículas diésel....216
Requisitos del sistema de información del punto ciego....327
Requisitos del sistema de reducción catalítica selectiva....221
Requisitos de reemplazo de llantas....453
DESGASTE....453
Restablecimiento de la detección de falla de conexión a tierra....179
Restablecimiento de la posición de detención - Vehículos con: Columna ajustable de la dirección eléctrica....108
Restablecimiento del sistema de control de presión de las llantas....462
Procedimiento de restablecimiento del sistema de control de la presión de las llantas....462
Sistema de control de presión de las llantas del remolque....463
Restablecimiento de una posición preestablecida....172

Vinculación de una posición preconfigurada al comando a distancia o a la llave pasiva....173
Retorno automático a Estacionamiento (P)....231
Cómo funciona el retorno automático a Estacionamiento (P)....231
Limitaciones del retorno automático a Estacionamiento (P)....231
Qué es el retorno automático a estacionamiento (P)....231
Rodaje inicial....394
Frenos y embrague....394
Llantas....394
Rodaje inicial
Véase: Rodaje inicial....394
Rotación de llantas....459
Diagrama de rotación de los llantas....459

S

Salida de un espacio de estacionamiento....295
Seguridad para niños....32
Instalación de los sistemas de seguridad para niños....35
Puntos de anclaje del sistema de seguridad para niños....33
Sistemas de seguridad para niños....34
Seguridad....100
Configuración del sistema de alarma antirrobo....101
Seguridad – Solución de problemas....102
Sistema antirrobo pasivo....100
Sistema de alarma antirrobo....100
Seguridad – Solución de problemas....102
Seguridad – Mensajes de información....102
Seguridad – Preguntas frecuentes....103
Seguros para niños....43
Lado derecho....44
Lado izquierdo....44
Selección de la fuente de audio....499
Pantalla táctil....499
Unidad de audio....499
Selección de un modo de manejo de tracción en las cuatro ruedas....238
Cambio hacia o desde la tracción en todas las ruedas en el rango bajo (4L)....238
Selección de un modo de manejo....313
Sensores de colisión y testigo del airbag....56
Separador de agua del filtro de combustible - Vaciado - Diesel....426
Silenciamiento del audio....500
Símbolos usados en el vehículo....21
Sistema antibloqueo de frenos....251
Limitaciones del sistema antibloqueo de frenos....251
Sistema antirrobo pasivo....100
Cómo funciona el sistema antirrobo pasivo....100
Qué es el sistema antirrobo pasivo....100
Sistema de alarma antirrobo....100
Activación del sistema de alarma antirrobo....101
Cómo funciona el sistema de alarma antirrobo....100
Cuáles son los sensores de inclinación....101
Cuáles son los sensores interiores....100
Desactivación del sistema de alarma antirrobo....101
Qué es el sistema de alarma antirrobo....100
Qué es la alarma de la batería auxiliar....101
Qué es la alarma del perímetro....100
Sistema de alerta de ocupantes traseros....170
Sistema de alerta postcolisión....398
Apagado del sistema de alerta de poschoques....398
Cómo funciona el sistema de alerta de poschoques....398
Limitaciones del sistema de alerta de poschoques....398
Qué es el sistema de alerta de poschoques....398
Sistema de asistencia de estacionamiento activo....293

Asistencia de estacionamiento activo – Solución de problemas.....296
Sistema de audio.....499
Radio AM/FM.....501
Sistema de control de la presión de las llantas.....460
Sistema de control de presión de las llantas – Solución de problemas.....465
Sistema de control de presión de las llantas – Solución de problemas.....465
Sistema de control de presión de las llantas – Luces de advertencia.....465
Sistema de control de presión de las llantas – Mensajes de información.....466
Sistema de detección del acompañante.....53
Cómo funciona el sistema de detección del pasajero delantero.....53
Indicadores del sistema de detección del pasajero delantero.....56
Precauciones del sistema de detección del pasajero delantero.....55
Qué es el sistema de detección del acompañante delantero.....53
Sistema de iluminación delantera adaptativo.....121
Cómo funciona el sistema de iluminación delantera adaptativo.....121
Encendido y apagado del sistema de iluminación delantera adaptativo.....122
Sistema de información del punto ciego con cobertura de remolque.....328
Configuración de la longitud de un remolque.....328
Limitaciones del sistema de información del punto ciego con cobertura de remolque.....328
Qué es el sistema de información del punto ciego con cobertura de remolque.....328
Selección de un remolque.....329
Sistema de información del punto ciego.....326
Sistema de información del punto ciego con cobertura de remolque.....328
Sistema de información del punto ciego – Solución de problemas.....330
Sistema de información del punto ciego – Solución de problemas.....330
Sistema de información del punto ciego – Mensajes de información.....330
Sistema de mantenimiento de carril.....319
Modo alerta.....321
Modo alerta y asistencia.....322
Modo asistencia.....321
Sistema de mantenimiento de carril – Solución de problemas.....323
Sistema de mantenimiento de carril – Solución de problemas.....323
Sistema de mantenimiento de carril – Mensajes de información.....323
Sistema de mantenimiento de carril – Preguntas frecuentes.....324
Sistema de reducción catalítica selectiva.....220
Llenado del tanque del sistema de reducción catalítica selectiva.....222
Sistema de reducción catalítica selectiva – Solución de problemas.....224
Sistema de reducción catalítica selectiva – Solución de problemas.....224
Sistema de reducción catalítica selectiva – Luces de advertencia.....224
Sistema de reducción catalítica selectiva – Mensajes de información.....225
Sistemas de seguridad para niños.....34
Información de la posición del sistema de seguridad para niños.....34
Solidificación del vehículo.....445
Start-Stop automático – Solución de problemas.....204
Start-Stop automático – Mensajes de información.....204
Start-Stop automático – Preguntas frecuentes.....205
Start-Stop automático.....203
Start-Stop automático – Solución de problemas.....204

Sugerencias de arrastre de remolque....361
Sugerencias del climatizador....151
Calefacción rápida del interior....151
Configuración recomendada de la calefacción....151
Configuración recomendada del enfriamiento....152
Consejos generales....151
Desempañado de las ventanillas laterales en climas fríos....152
Refrigeración rápida del interior....152
Superficie de trabajo de la compuerta....84
Superficie de trabajo de la consola central – Solución de problemas....185
Superficie de trabajo de la consola central – Mensajes de información....185
Superficie de trabajo de la consola central....183
Superficie de trabajo de la consola central – Solución de problemas....185

T

Techo solar....130
Rebote del techo solar....131
Techo solar
Véase: Techo solar....130
Teléfono....508
Tomacorriente....176
Traba del capó
Véase: Liberación y cierre del capó....412
Traba de los controles del vidrio panorámico....126
Trabado y destrabado de la compuerta....79
Tracción en las cuatro ruedas – Solución de problemas....243
Tracción en las cuatro ruedas – Luces de advertencia....243
Tracción en las cuatro ruedas – Mensajes de información....243
Tracción en las cuatro ruedas....235
Historial de la tracción en las cuatro ruedas....240
Modos de tracción en las cuatro ruedas....239
Tracción en las cuatro ruedas – Solución de problemas....243
Tráfico real....518
Activación y desactivación del tránsito real....518
Qué es el tráfico real....518
Transporte de carga....345
Transporte del vehículo....400
Tuercas de rueda....474

U

Ubicación de la cámara de estacionamiento trasera....286
Ubicación de la etiqueta de la llanta....448
Ubicación de las cámaras de 360 grados....289
Cámara auxiliar....290
Cámara delantera....289
Cámara de la plataforma....290
Cámara Lateral....290
Cámara retrovisora....289
Ubicación de las etiquetas de identificación del vehículo....346
Ubicación del cargador de accesorio inalámbrico....186
Ubicación del depósito del fluido de frenos....251
Ubicación del embudo de llenado de combustible....209
Cabina regular....209
Super Cab/Crew Cab....210
Ubicación de los botones de la función de memoria....172
Ubicación de los puertos USB....174
Puertos USB para la transferencia de datos....174
Puertos USB solo de carga....174
Ubicación de los sensores del alerta de tráfico cruzado....332
Ubicación de los sensores del asistente de precolisión....337

Ubicación de los sensores del sistema de información del punto ciego.....327
Ubicación del teclado de acceso sin llave.....75
Ubicación del tomacorriente.....177
Parte trasera de la consola central.....181
Plataforma.....181
Tablero de instrumentos.....180
Ubicación del vehículo.....59
Uso de cadenas para nieve.....455
Uso de espera automática.....262
Uso de la selección progresiva de rango.....231
Uso de la superficie de trabajo de la consola central - Vehículos con: Cambio de columna.....183
Uso de la superficie de trabajo de la consola central - Vehículos con: Cambio de consola.....184
Uso de las vistas de guía de marcha atrás del remolque.....373
Gráfico del ángulo de enganche.....374
Uso del comando a distancia.....58
Alarma de emergencia.....59
Arranque remoto.....58
Destrabar.....58
Compuerta trasera.....58
Trabar.....58
Uso del controlador del freno del remolque integrado.....363
Ajuste de la ganancia de freno del remolque.....365
Uso del controlador de marcha atrás del remolque.....373
Uso de los controles de la pantalla del cuadro de instrumentos.....140
Botón 140
Botones de desplazamiento.....140
Botón Menú.....140
Botón Retroceder.....140
Indicador de Estado.....140
Uso de MyKey con sistemas de arranque remotos.....67

V

Ventanillas.....125
Rebote de la ventanilla.....125
Ventilación
Véase: Climatización - Vehículos con: Control automático de temperatura.....147
Véase: Climatización - Vehículos con: Control manual de temperatura.....153
Ventilación con el techo solar.....130
Verificación de la presión de las llantas.....457
Verificación del estado del sistema de reducción catalítica selectiva.....224
Verificación del nivel de fluido de frenos.....251
Verificación del refrigerante.....418
Cambio de refrigerante.....420
Climas extremos.....420
Control de la temperatura del refrigerante del motor.....422
Refrigeración a prueba de fallas.....420
Reposición de líquido refrigerante.....419
Vinculación o desvinculación de un perfil personal a un control remoto.....517
Visualización de la presión de las llantas.....462
Volante de dirección.....27

www.ford.com.co

Enero 2021 | Primera Edición | Manual del Propietario | F-150 - P702 SOG | Impreso en Colombia